Getriebemotoren

G-motion const

G-motion const

Lenze

Lenze

Wofür wir stehen.
Sie wollen Ihre Maschinen- und Anlagenkonzepte effektiv und einfach realisieren oder bestehende Konzepte optimieren und damit Ihre Kosten senken? Dann haben Sie mit Lenze den richtigen Partner.

Unsere Kernkompetenz ist die Antriebs- und Automatisierungstechnik – und das seit über 50 Jahren.

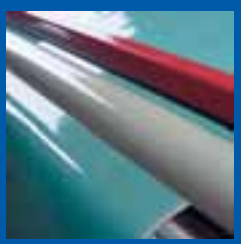

Antriebs- und Automatisierungstechnik von Lenze bewegt – beispielsweise in Logistikzentren, der Textil- und Druckindustrie, im Automobilbau oder als treibende Kraft von Robotern.

Produktschlüssel | Getriebemotoren

Typenbezeichnung

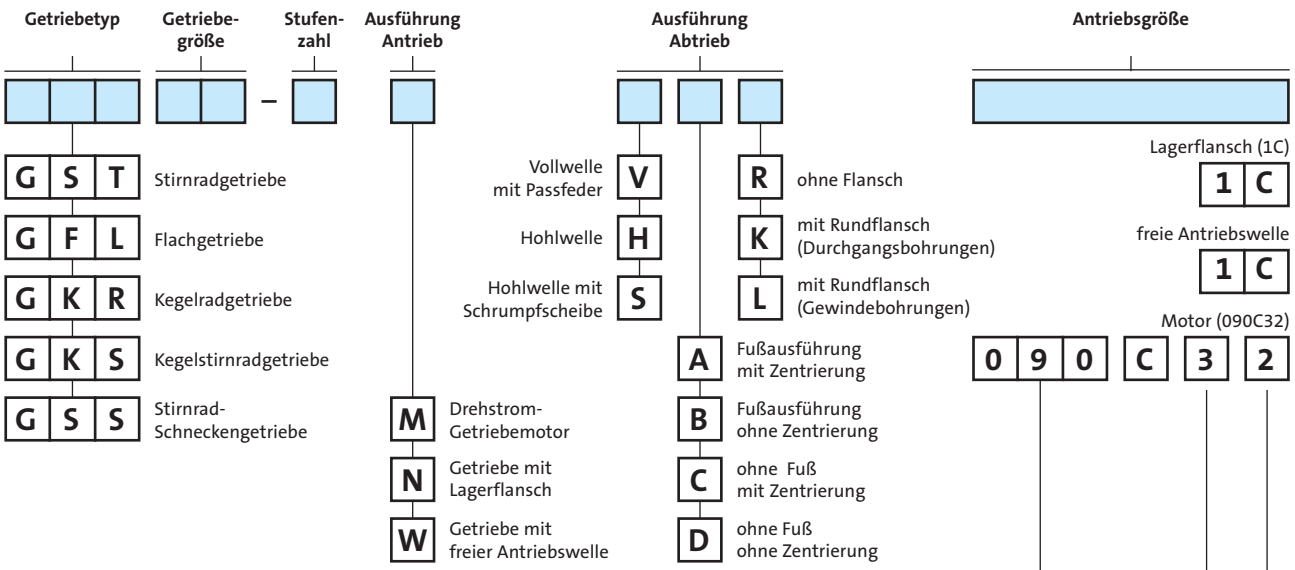

Erweiterter Drehstrommotorenschlüssel

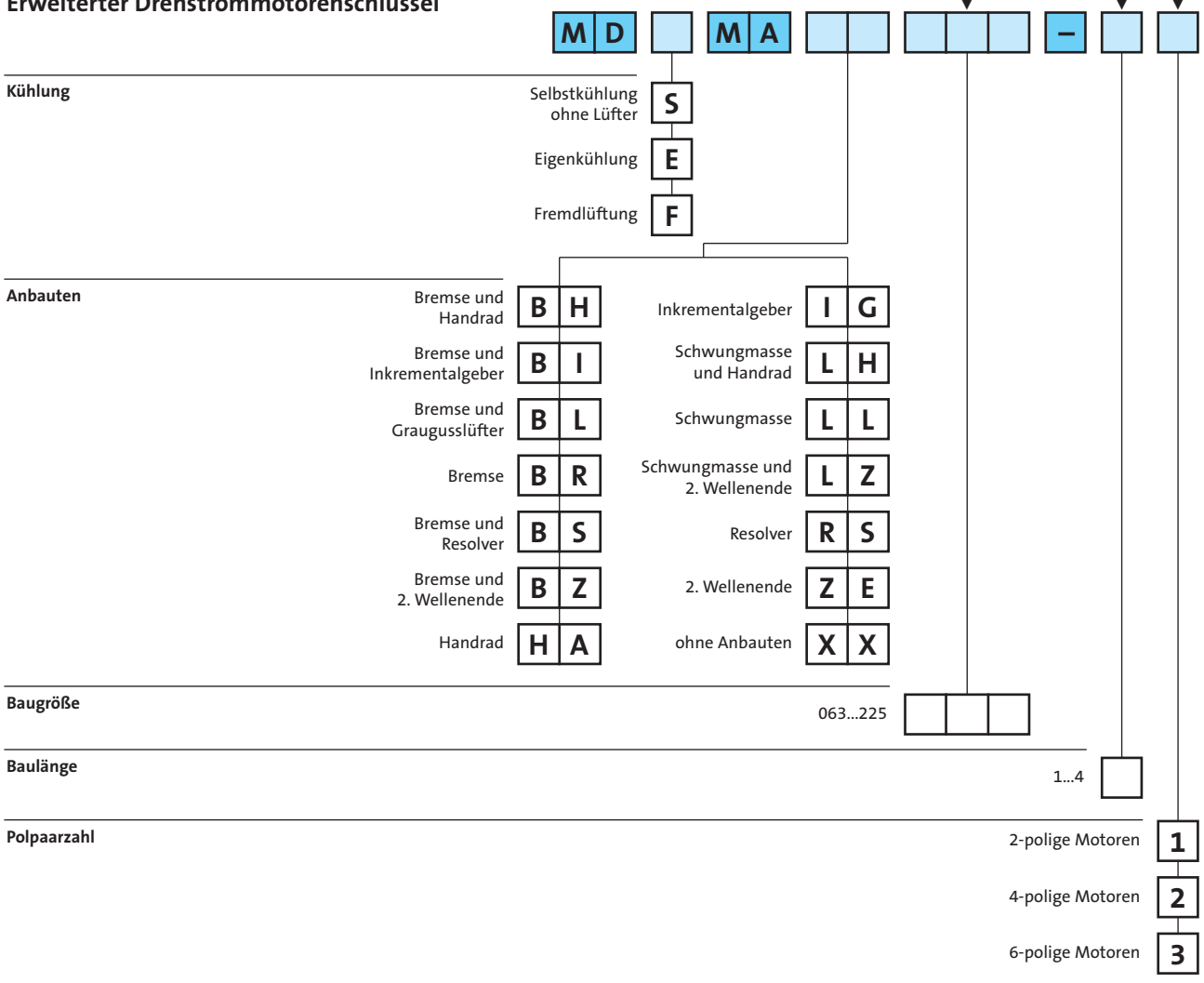

Bestellhinweise, Bestellbeispiel, Faxbestellungen siehe Kapitel 1

Einbaulage (A-F) und Position der Systembausteine (1-6)

GST

Klemmenkasten: 2, 3, 4, 5
ohne Klemmenkasten: 0

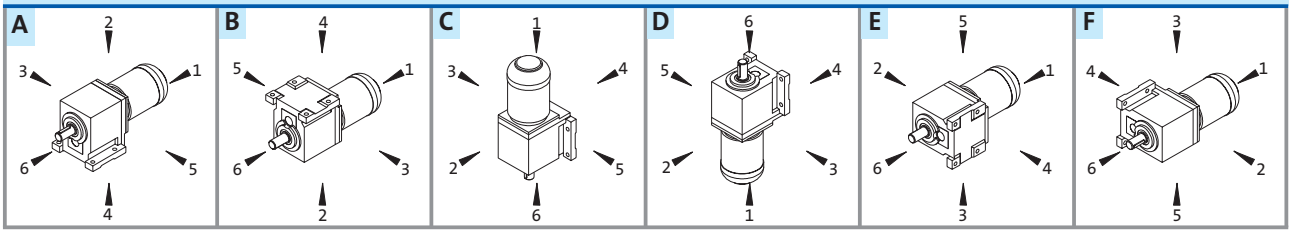

GFL

Vollwelle: 6
Hohlwelle: 0
Hohlwelle mit Schrumpfscheibe: 1, 6

Fuß: 3, 4
ohne Fuß: 0

Klemmenkasten: 2, 3, 4, 5
ohne Klemmenkasten: 0

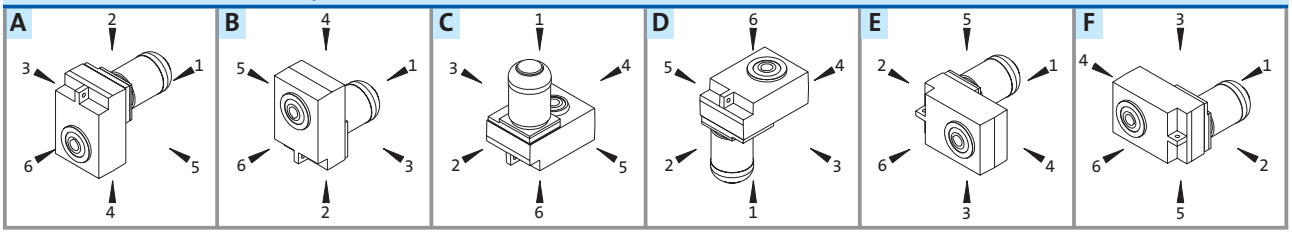

GKR

Vollwelle: 3, 5, 8 (3+5)
Hohlwelle: 0
Hohlwelle mit Schrumpfscheibe: 3, 5

Flansch: 3, 5, 8 (3+5)
ohne Flansch: 0

Klemmenkasten: 2, 3, 4, 5
ohne Klemmenkasten: 0

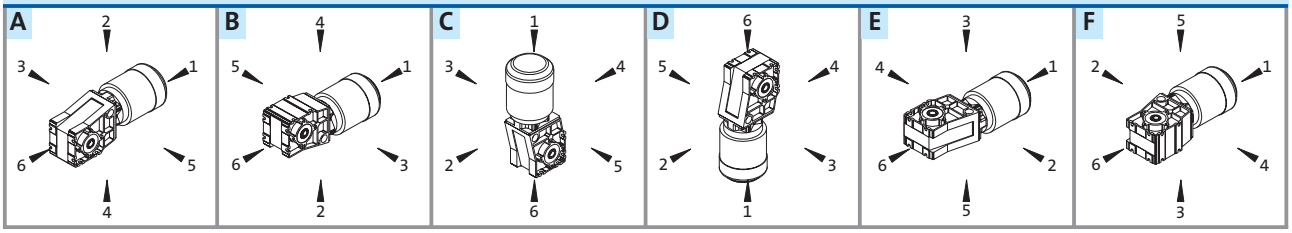

GKS/GSS

Vollwelle: 3, 5, 8 (3+5)
Hohlwelle: 0
Hohlwelle mit Schrumpfscheibe: 3, 5

Flansch: 3, 5, 8 (3+5)
ohne Flansch: 0

Klemmenkasten: 2, 3, 4, 5
ohne Klemmenkasten: 0

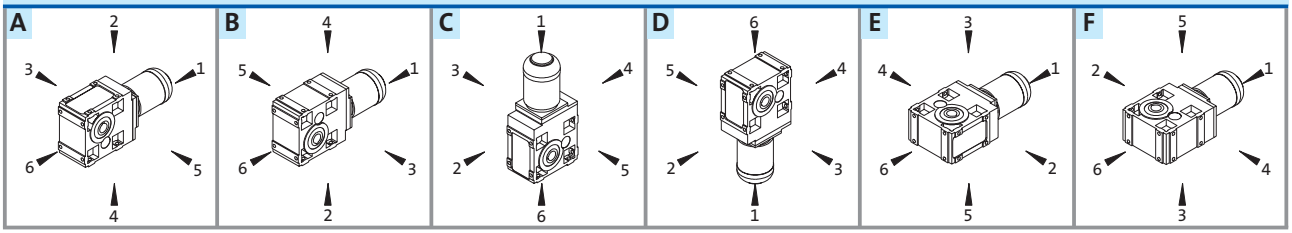

Lenze stellt sich vor

Sie erhalten von uns Automatisierungslösungen, inklusive der Steuerung, Visualisierung und Antriebstechnik, aus einer Hand. Die Leistungsfähigkeit Ihrer Maschinen steigt mit unseren Antriebssystemen. Von der Projektierung bis zur Inbetriebnahme steht Ihnen unser Know-how zur Verfügung. Unser weltweites Vertriebs- und Servicenetz bietet Ihnen jederzeit qualifizierte Hilfe und Beratung.

Senken Sie Ihre Prozesskosten und steigern Sie Ihre Wettbewerbsfähigkeit. Wir analysieren Ihre antriebstechnischen Aufgaben genau und unterstützen Sie mit passgenauen Lösungen.

Unser Beratungsansatz ist ganzheitlich. Die Skalierbarkeit unserer Produkte und der Umfang des Gesamtportfolios machen es möglich. Aus Ihren Maschinen und Anlagen holen wir das Beste heraus.

Weltweit für Sie da – unsere engagierten Mitarbeiter unterstützen Sie sorgfältig und professionell.

Mit System | Antriebs- und Automatisierungstechnik

Technologisch richtungsweisende Produkte und komplette Antriebslösungen für den Maschinen- und Anlagenbau – dafür steht Lenze. Kunden erhalten von uns Frequenz- und Servo-Umrichter mit Leistungen bis zu 400 kW. Damit unterstützen wir sowohl zentrale Schaltschranklösungen als auch dezentrale Antriebskonzepte, z. B. mit Motorumrichtern in Schutzart IP65.

Passend zu den verschiedenen Antriebsreglern gibt es sowohl Standard-Drehstrommotoren als auch Synchron- und Asynchron-Servomotoren, jeweils kombinierbar mit Getrieben in verschiedenen Ausführungen. Für den Informationsaustausch stehen darüber hinaus Human Machine Interfaces, dezentrale I/O-Systeme und Module für die Feldbusanbindung zur Verfügung.

Lenze verfügt über umfassendes Anwendungs-Know-how aus unterschiedlichsten Branchen. Dieses Wissen ist eingeflossen in die Gestaltung der Regler- und PC-Software, so sind zahlreiche Standardanwendungen durch einfaches Parametrieren effizient zu realisieren.

Ein umfassender Service mit Beratung bei der Komponentenauswahl, Schulungen, Inbetriebnahmeunterstützung bis hin zu einer weltweit erreichbaren Helpline und einem eigenständigen Anlagenbau runden das Angebot ab.

Human Machine Interface

Keypad XT

Card Module

I/O-System IP20

Antriebssteuerung Drive PLC

Frequenzumrichter smd

Getriebemotoren

Servo-Umrichter 9300

Servosystem ECS für Mehrachsanwendung

Kommunikationsmodule

Engineering Software

Runtime Software

Frequenzumrichter 9300 vector

Frequenzumrichter 8200 vector

Motorumrichter 8200 motec

Motorstarter starttec

Servomotoren

Kleinantriebe

Bremsen und Kupplungen

Getriebemotoren das Programm

Ein bewährtes und vielseitig einsetzbares Getriebemotorenprogramm in allen gängigen Getriebearten: das ist G-motion

Die serienmäßig schon mit viel Funktionalität ausgestattete G-motion-Getriebemotorenreihe wird sinnvoll durch an- und abtriebsseitige Optionen ergänzt und bietet dem Anwender viele Kombinationsmöglichkeiten.

Getriebetypen
Die Getriebe sind verfügbar als
- ▶ Stirnradgetriebe
- ▶ Flachgetriebe
- ▶ Kegelstirnradgetriebe
- ▶ Stirnrad-Schneckengetriebe
- ▶ Servo-Planetengetriebe

Drehzahlen
Große Übersetzungsbereiche und die feine Stufung der Getriebeübersetzungen gestatten, die tatsächlichen Antriebseigenschaften eng an die erforderlichen Prozessparameter anzupassen.

Integrierte Drehstrommotoren
- ▶ 4-polig 0,06 bis 45 kW
- ▶ 2-polig 0,18 bis 9 kW
- ▶ 6-polig 0,18 bis 0,55 kW
- ▶ Synchron-Servomotoren 0,25 bis 10 kW
- ▶ Asynchron-Servomotoren 0,8 bis 20,3 kW

G-motion const / **G-motion** atex
Getriebemotoren und Getriebe mit konstanten Abtriebsdrehzahlen

- ▶ Leistungsbereich 0,06 bis 45 kW
- ▶ Drehmomentbereich ≤ 12000 Nm

G-motion motec
Getriebemotoren mit integriertem Frequenzumrichter 8200 motec

- ▶ Leistungsbereich 0,12 bis 7,5 kW
- ▶ Drehmomentbereich ≤ 12000 Nm

G-motion servo MC/MD
Getriebemotoren mit Dynamik

- Leistungsbereich 0,25 bis 20,3 kW
- Drehmomentbereich ≤ 12000 Nm

G-motion m-var
Getriebemotoren mit mechanischer Drehzahlregelung

- Leistungsbereich 0,25 bis 45 kW
- Drehmomentbereich ≤ 12000 Nm

G-motion EHB
Elektrohängebahn-Getriebemotoren für den Leicht- und Schwerlastbereich

- Leistungsbereich 0,12 bis 5,5 kW
- Drehmomentbereich ≤ 900 Nm

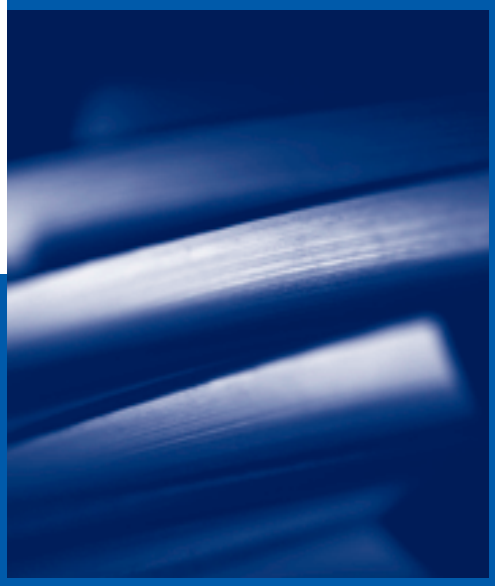

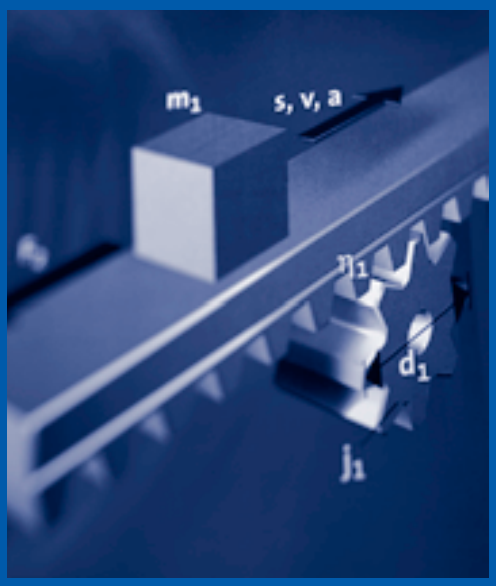
m1
s, v, a
η1
d1
j1

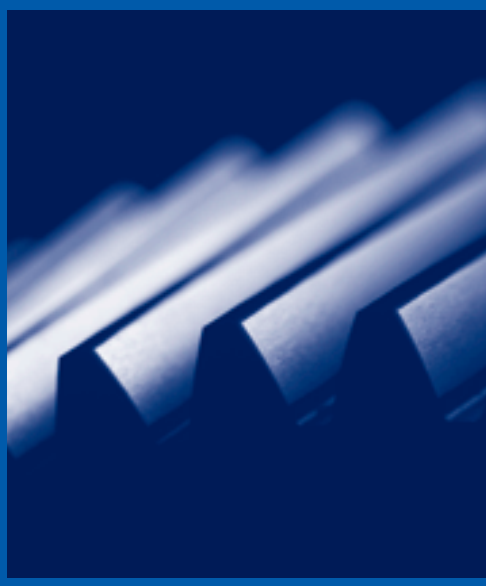

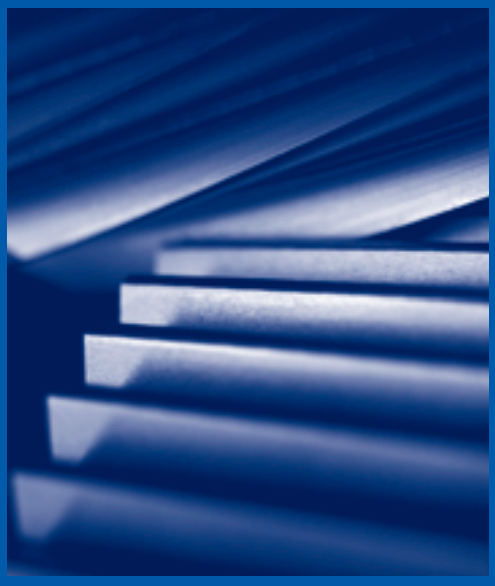

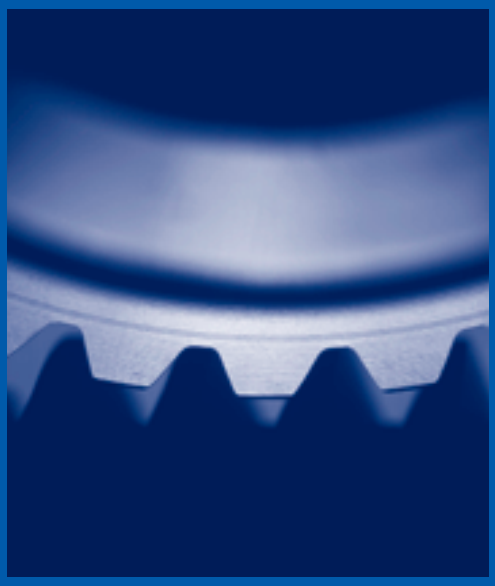

Lenze

Inhalt | G-motion const

Produktschlüssel, Einbaulage und Position der Systembausteine ____ Klappseite vorne

Allgemeines ____ 1–1 1

Antriebsauslegung ____ 2–1 2

Stirnradgetriebe ____ 3–1 3

Flachgetriebe ____ 4–1 4

Kegelradgetriebe ____ 5–1 5

Kegelstirnradgetriebe ____ 6–1 6

Stirnrad-Schneckengetriebe ____ 7–1 7

Motoren ____ 8–1 8

Lenze in aller Welt ____ 9–1 9

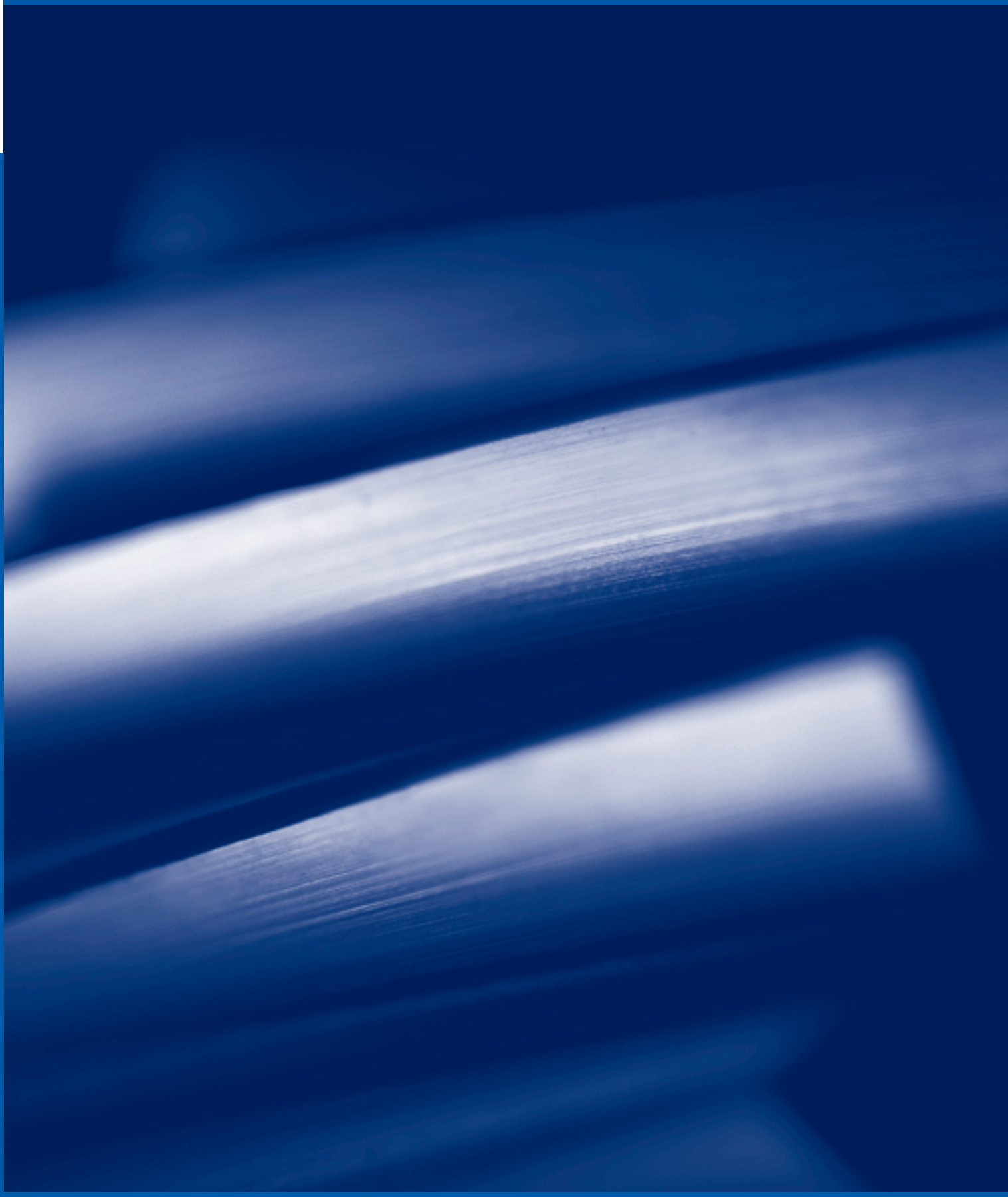

Allgemeines | G-motion const

Das Programm 1-2
Produktinformationen 1-4
Kurzzeichenlegende 1-5
Definitionen 1-6
Bestellhinweise 1-7
Bestellbeispiel 1-9
Faxbestellungen 1-10

Getriebemotoren für Anwendungen mit konstanten Abtriebsdrehzahlen bei 50- oder 60-Hz-Netzen und hoher Funktionalität durch zahlreiche getriebeseitige Variationsmöglichkeiten und viele Motoroptionen.

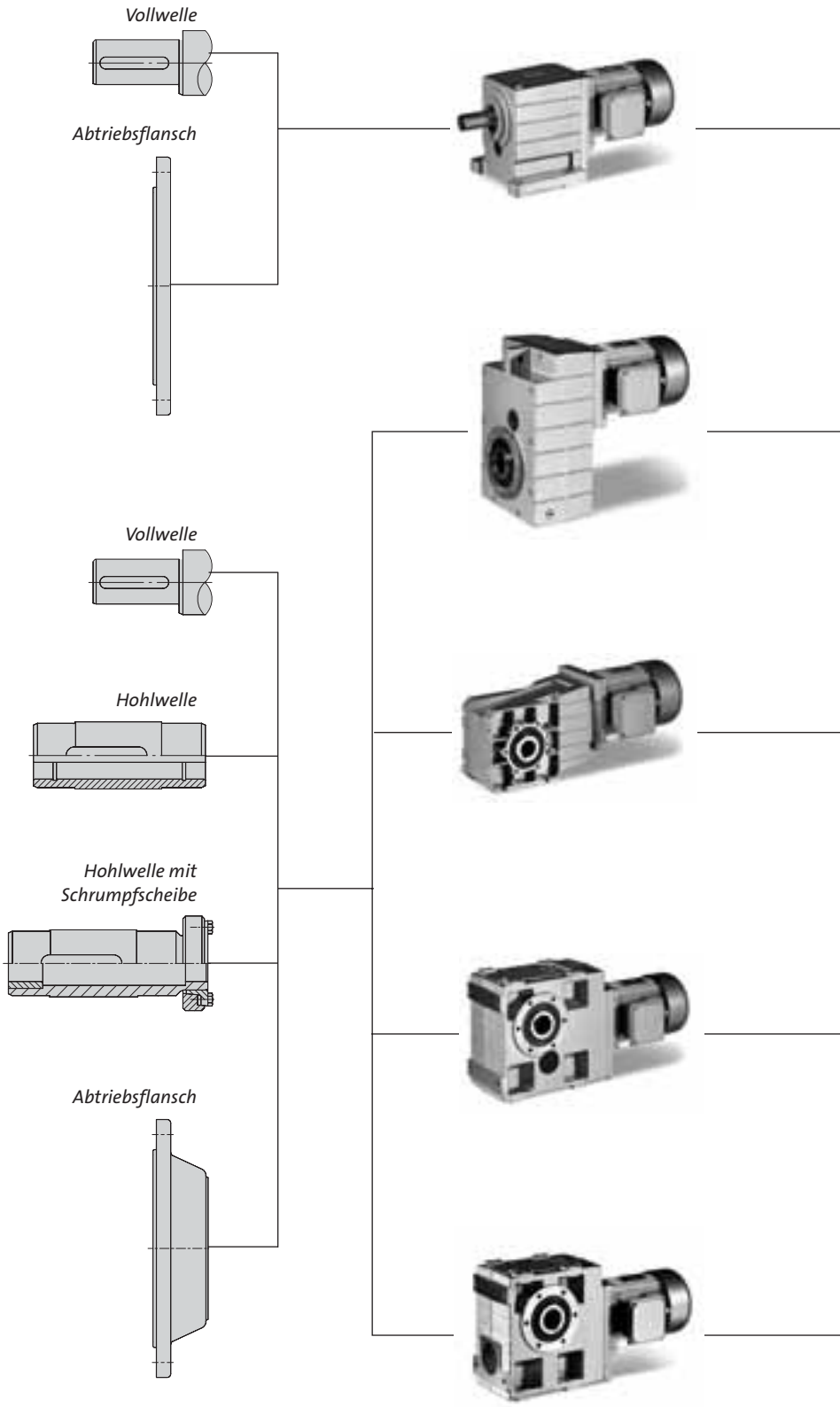

Stirnradgetriebemotoren GST
0,06 bis 45 kW
Parallelaxiale Vollwellengetriebemotoren in Fuß- und Flanschausführung. Wie auch bei allen anderen Typen sind die Getriebe durch optimierte Verzahnungsgeometrien besonders laufruhig.

Flachgetriebemotoren GFL
0,12 bis 45 kW
Vorzugsweise mit Hohlwelle als Aufsteckgetriebemotor einsetzbar. Spielarme Verbindungselemente und hohe Verzahnungsqualitäten sorgen bei Lenze-Getrieben für geringes Verdrehspiel.

Kegelradgetriebemotoren GKR
0,06 bis 7,5 kW
Winkelgetriebemotoren im unteren Drehmomentbereich mit verschleißfreier Kegelradverzahnung. Durch den vergleichsweise hohen Wirkungsgrad sind damit auch in diesem Leistungsbereich Energieeinsparungen möglich.

Kegelstirnradgetriebemotoren GKS
0,12 bis 45 kW
Winkelgetriebemotor in Voll- oder Hohlwellenausführung mit vergleichsweise hohem Wirkungsgrad. Punktgenaue Abtriebsdrehzahlen sind durch den sinnvoll abgestuften Übersetzungsbereich möglich.

Stirnrad-Schneckengetriebemotoren GSS
0,12 bis 15 kW
Vergleichsweise preisgünstige Winkelgetriebemotoren mit hoher Leistungsdichte. Sie sind leicht in die Maschinenkonstruktion integrierbar durch abtriebsseitigen Gewindelochkreis und Anschraubflächen an drei Getriebeseiten.

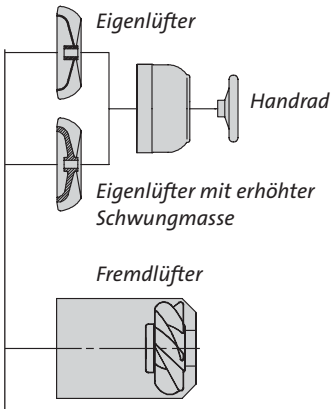

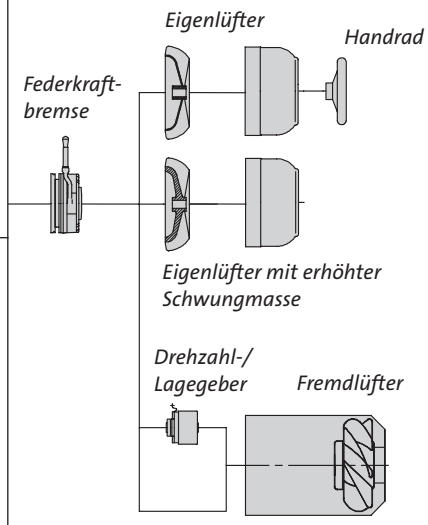

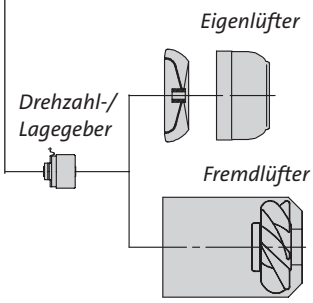

Getriebemotoren

Lenze-Getriebemotoren eignen sich optimal für Anwendungen mit konstanten Abtriebsdrehzahlen bei 50- oder 60-Hz-Netzen sowie für den Frequenzumrichterbetrieb. In Verbindung mit dem Motorstarter starttec werden höchste Anforderungen an dezentrale Antriebsaufgaben erfüllt. Unsere Qualitätsmaßstäbe bei Entwicklung, Werkstoffwahl, Fertigung und Montage werden den höchsten Ansprüchen an ein langlebiges Antriebssystem gerecht. Das markante Design – kubisch und kompakt – fügt sich nahtlos in modernes Industriedesign ein.

- **Leistungsbereich Getriebemotoren**
  Lenze Getriebemotoren sind in einem Leistungsbereich von 0,06 ... 45 kW lieferbar.
- **Betriebssicher für den Industrieeinsatz**
  Auch unter schwierigen Einsatzbedingungen sind die Motoren betriebssicher durch
  – Isolierstoffklasse F
  – IP 55.
- **Motoroptionen**
  – Federkraftbremse
  – Fremdlüfter
  – Varianten zum Thermokontakt
  – Steckverbinder
  – Drehzahl-/Lagegeber
  – erhöhte Schwungmasse
  – Handrad
  – Zweites Wellenende
  – Schutzhaube
  – UL/CSA-Approbation: cURus
  – CCC-Approbation
  – Motorstarter starttec
- **Antriebsreglergeeignet**
  Die Wicklung aus Doppellackdraht mit zusätzlicher Phasenisolation ist hoch durchschlagsspannungsfest und mechanisch besonders widerstandsfähig.

Getriebe

- **Kompakt**
  Das modulare Grundkonzept und die hohe Leistungsdichte durch geschliffene Zahnräder mit optimierten Zahnprofilen ermöglichen besonders kompakte Bauformen.
- **Anpassungsfähig und kompatibel**
  Durch die Vielzahl der antriebs- und abtriebsseitigen Ausführungen passen sich Lenze-Getriebe nahezu jeder Antriebsaufgabe an.
- **Leicht integrierbar**
  Durch die hohe Funktionalität der Gehäuse lassen sich Lenze-Getriebe leicht in die umgebende Konstruktion integrieren.
- **Leise**
  Optimierte Verzahnungsgeometrie vermindert die Geräuschentwicklung.
- **Fein gestufte Abtriebsdrehzahl**
  Große Übersetzungsbereiche kombiniert mit dem kleinen Stufensprung $\varphi = 1{,}12$ ermöglichen die genaue Wahl der benötigten Abtriebsdrehzahl.
- **Reduziertes Spiel**
  Das zweistufige Grundkonzept (Kegelstirnradgetriebe dreistufig), spielarme Verbindungselemente und die hohe Verzahnungsqualität durch präzise Fertigung ermöglichen gegenüber vergleichbaren Getrieben ein geringes Verdrehspiel am Abtrieb.

α	[°]	Angriffswinkel der Radialkraft
η	[%]	mechanischer Wirkungsgrad
η_A	[%]	mechanischer Anlaufwirkungsgrad Getriebe
$\eta_{c=1}$	[%]	Getriebewirkungsgrad bei c=1
η_G	[%]	Getriebewirkungsgrad
φ	-	Stufensprung
AC	-	Wechselstrom/-spannung
c	-	Belastbarkeit der Getriebemotoren
cos φ	-	Leistungsfaktor des Motors
DC	-	Gleichstrom / -spannung
d_w	[mm]	Wirkdurchmesser des Übertragungs-elementes
ED	[%, mm]	Einschaltdauer
f_α	-	Wirkrichtungsfaktor an der Abtriebswelle
F_a	[N]	angreifende Axialkraft
$F_{a\,Tab}$	[N]	Tabellenwert der Axialkraft
$F_{a\,zul}$	[N]	zulässige Axialkraft
f_N	[Hz]	Bemessungsfrequenz
F_r	[N]	angreifende Radialkraft
$F_{r\,Tab}$	[N]	Tabellenwert der Radialkraft
$F_{r\,zul}$	[N]	zulässige Radialkraft
f_w	-	Lastangriffsbeiwert an der Abtriebswelle
f_z	-	Radialkraftbeiwert des Übertragungs-elementes
h	[m]	Aufstellungshöhe über NN
i	-	Übersetzung
I_A	[A]	Strom bei Motoranlauf
I_B	[A]	Bemessungsstrom Bremse
I_N	[A]	Bemessungsstrom
J_A	[kgm²]	Massenträgheitsmoment des Antriebes reduziert auf die Antriebswelle
J_B	[kgm²]	Massenträgheitsmoment der Bremse
J_G	[kgm²]	Massenträgheitsmoment des Getriebes reduziert auf die Antriebswelle
J_L	[kgm²]	Massenträgheitsmoment der Last
J_{LA}	[kgm²]	Massenträgheitsmoment der Last reduziert auf die Antriebswelle
J_M	[kgm²]	Massenträgheitsmoment des Motors
J_Z	[kgm²]	zusätzliche Massenträgheitsmoment
k	-	Betriebsfaktor (in Anlehnung an DIN 3990)
k_h	-	Leistungskorrekturfaktor Aufstellungs-höhe
k_I	-	Intensität der Getriebebelastbarkeit
k_L	-	Leistungskorrekturfaktor Betriebsart
k_{Tu}	-	Leistungskorrekturfaktor Umgebungstemperatur
m	[kg]	Masse
M_1	[Nm]	Antriebsdrehmoment
M_2	[Nm]	Abtriebsdrehmoment
$M_{2\,zul}$	[Nm]	zulässiges Abtriebsdrehmoment
M_A	[Nm]	Anlaufdrehmoment des Motors
M_B	[Nm]	Bremsmoment der Bremse
M_{kipp}	[Nm]	Kippmoment des Motors
M_L	[Nm]	Lastdrehmoment
M_N	[Nm]	Bemessungsdrehmoment
M_V	[Nm]	Verzögerungsmoment
n_1	[min^{-1}]	Antriebsdrehzahl
n_2	[min^{-1}]	Abtriebsdrehzahl
n_L	[min^{-1}]	Lastdrehzahl
n_N	[min^{-1}]	Bemessungsdrehzahl
P_1	[kW]	Antriebsleistung
$P_{1\,zul}$	[kW]	zulässige Antriebsleistung
$P_{B\,20°}$	[W]	Leistung der Bremsspule bei 20 °C
P_{erf}	[kW]	erforderliche Antriebsleistung
P_N	[kW]	Bemessungsleistung
Q	[J]	Reibarbeit pro Schaltspiel
Q_{BW}	[J]	Reibarbeit der Bremse bis zur Nachstellung
Q_E	[J]	maximale zulässige Bremsarbeit bei einmaliger Schaltung
Q_{zul}	[J]	Zulässige Reibarbeit pro Schaltspiel
S_B	-	Sicherheitsfaktor Bremse
S_h	[h^{-1}]	Schalthäufigkeit
$S_{h,\,zul}$	[h^{-1}]	zulässige Schalthäufigkeit
$S_{hü}$	[h^{-1}]	Übergangsschalthäufigkeit
t_{11}	[ms]	Ansprechverzug beim Verknüpfen
t_3	[ms]	Rutschzeit
t_B	[ms]	Bremszeit
T_U	[°C]	Umgebungstemperatur
U_N	[V]	Bemessungsspannung
U_{Netz}	[V]	Netzspannung
Z_a	-	Anzahl der Schaltung bis zur Nachstellung

CCC	Certificate for china compulsory product certification
CE	Communauté Européene
CSA	Canadian Standards Association
DIN	Deutsches Institut für Normung
EMV	Elektromagnetische Verträglichkeit
EN	Europäische Norm
IEC	International Electrotechnical Commission
IM	International Mounting Code
IP	International Protection Code
NEMA	National Electrical Manufacturers Association
UL	Underwriters Laboratory listet component
UR	Underwriters Laboratory recognized component
USDA	United States Department of Agriculture
VDE	Verband deutscher Elektrotechniker

Grundlagen zu den angegebenen Daten des Kataloges

Leistungen, Drehmomente und Drehzahlen
Die im Katalog angegebenen Leistungen, Drehmomente und Drehzahlen sind gerundete Werte und gelten für

- Betriebsdauer/Tag = 8h (100 % ED)
- Belastungsklasse I bis 10 Schaltungen/h
- im Katalog aufgeführte Einbaulagen und Bauformen
- Standardschmierstoff
- f_{Netz} = 50/60 Hz konstant
- T_U = 20 °C für Getriebe
  40 °C für Motoren (nach EN 60034)
- Aufstellungshöhe < = 1000 m über NN
- Die Auswahltabellen geben die mechanisch zulässigen Leistungen und Drehmomente an. Hinweise zur thermischen Grenzleistung siehe Seite 2-2.
- Die für Motoren und Getriebemotoren angegebene Bemessungsleistung gilt für die Betriebsart S1 (nach EN 60034).
  Bei anderen Einsatzbedingungen können die erreichbaren Werte von den genannten abweichen.
  Bei extremen Einsatzbedingungen fragen Sie bitte die Sie betreuende Lenze-Niederlassung.

Belastbarkeit c der Getriebe
Kennwert für die Belastbarkeit von Lenze-Getriebemotoren.

- c ist das Verhältnis von zulässigem Bemessungsmoment des Getriebes zum gelieferten Bemessungsmoment der Antriebskomponente (z. B. des integrierten Lenze-Motors).
- c muss immer größer sein als der für die Anwendung ermittelte Betriebsfaktor k.

Betriebsfaktor k (in Anlehnung an DIN 3990)
Berücksichtigt den Einfluss tatsächlich vorhandener, zeitlich veränderlicher Belastungen während der vorgesehenen Laufzeit von Getrieben und Getriebemotoren.
k ist abhängig von

- der Belastungsart.
- der Intensität der Belastung.
- temporären Einflüssen.

Wir wollen Sie schnell und korrekt beliefern. Hierfür benötigen wir von Ihnen vollständige Bestellangaben. Die folgende Checkliste und der Bestellweg helfen Ihnen dabei.

Checkliste

Für eine schnelle und korrekte Lieferung benötigen wir:

- Ihre Adresse und Ihre Bestelldaten.
- Unsere Produktschlüssel der einzelnen Produkte dieses Kataloges.
- Ihre Lieferdaten wie Liefertermin und Lieferadresse.

Bestellweg

Nutzen Sie die nebenstehende Schritt-für-Schritt-Anleitung und die Fax-Vordrucke, um alle notwendigen Bestell-angaben korrekt zu ermitteln. Denn so einfach bestellen Sie dann Ihren maßgeschneiderten Antrieb:

- Fax-Vordrucke kopieren.
  Siehe Kapitel 1.
- Bestellangaben eintragen.
- Fax-Vordrucke an Ihre zuständige Lenze-Niederlassung schicken oder faxen.
  Eine Übersicht der Lenze-Niederlassungen finden Sie auf den letzten Seiten dieses Kataloges.

→ **Querverweis**
→ Ergebnis

1. **Antriebssystem dimensionieren**
→ **Antriebsauslegung, Dimensionierung** (Kap. 2)

2. **Typenbezeichnung, Antriebsdrehzahl, Bemessungsfrequenz, Übersetzung festlegen**
→ **Produktschlüssel** (Ausklappseite)**, Auswahltabelle** (Kap. 3 bis 7)
→ Bemessungsfrequenz
Beispiel: **50 Hz**
→ Getriebetyp, Getriebegröße, Stufenzahl,
Beispiel: **GST 07-2**
Ausführung Antrieb, Motorgröße, Antriebsgröße, Übersetzung
Beispiel: **M, 090C32, i=56,250**

3. **Abtriebsseitige Ausführung festlegen**
→ **Produktschlüssel** (Ausklappseite)**, Antriebsauslegung, Ausführungen Getriebe** (Kap. 2)
→ Vollwelle mit Passfeder, ohne Fuß mit Zentrierung, mit Rundflansch 200 mm
Beispiel: **(V, C, K)**

4. **Einbaulage und Position der Systembausteine festlegen**
→ **Produktschlüssel** (Ausklappseite)
Beispiel: **Einbaulage A**
Klemmenkasten in Lage 2

5. **Farbe festlegen**
→ **Antriebsauslegung, Ausführungen Getriebe** (Kap. 2)
Beispiel: **Lackierung RAL 7012 (basaltgrau)**

6. **Getriebeoptionen festlegen**
→ **Antriebsauslegung, Ausführungen Getriebe** (Kap. 2)

7. **Motoroptionen festlegen**
→ **Antriebsauslegung, Ausführungen Motoren** (Kap. 2)

Stück

i = **56,250**

Bemessungsfrequenz

[x] 50 Hz [ ] 60 Hz

n_1= [ ] min^{-1}

G S T	0 7	-	[ ] 1	[x] M	V	[ ] A	[ ] R	Motorgröße (M)	0 9 0 C 3 2
			[x] 2	[ ] N		[ ] B	[x] K		
			[ ] 3	[ ] W		[x] C	[ ] L	Antriebsgröße (N, W)	[ ][ ]

Vollwelle d = [ ] mm
(nur bei **GST03**)

Flansch a_2 = **200** mm

Weitere Bestellangaben

Einbaulage

A	B	C	D	E	F
[x]	[ ]	[ ]	[ ]	[ ]	[ ]

Lage der Systembausteine
(nicht festgelegte Stellen
mit 0 kennzeichnen)

Klemmenkasten

2	3	4	5
[x]	[ ]	[ ]	[ ]

Farbe

GST 03 [ ] unlackiert (Aluminium-Gehäuse)

GST 04...14 [x] Lackierung RAL 7012 (basaltgrau) [ ] Grundierung grau

Optionen

Sonderschmierstoff [ ] CLP HC 320 (synthetisch) [ ] CLP HC 220 USDA H1 (für die Lebensmittelindustrie)

Sonderlackierung RAL [ ] [ ] Grundierung grau (nur bei GST 03)

Lagerung Abtriebswelle [ ] verstärkte Lagerung für **GST 04...09 - 2**

Wellendichtringe [ ] Viton

Getriebe mit Lagerflansch
GST 03...14 - 1...3**N** [ ] Klemmnabe [ ] Spannringnabe

Entlüftung [ ] Entlüftungselemente für **GST 05...07** [ ] Ausgleichsbehälter in Einbaulage C für **GST 09...14**

Bestellangaben für Motoroptionen siehe Faxbestellung Motoroptionen

an die Lenze-Niederlassung

Seite __ von __

☐ **Bestellung**

☐ **Angebotserstellung**

Fax-Nr. _____

Absender

_____
Firma

_____
Straße/Postfach

_____
Postleitzahl Ort

_____
Datum Unterschrift

Kunden-Nr.

_____
Auftrags-Nr.

_____
Name des Ausstellers

_____
Abteilung

_____
Telefon-Nr.

Lieferanschrift (falls abweichend)

_____
Straße

_____
Postleitzahl Ort

Rechnungsempfänger (falls abweichend)

_____
Straße/Postfach

_____
Postleitzahl Ort

Wunschliefertermin _____

Versandhinweise _____

_____

Seite __

Kunden-Nr. _____ Auftrags-Nr. _____

Stück _____ i = _____

Bemessungsfrequenz ☐ 50 Hz ☐ 60 Hz

n_1 = _____ min^{-1}

GST ☐☐ - 1 2 3 M N W V A B C R K L

Motorgröße (M) ☐☐☐☐☐☐

Antriebsgröße (N, W) ☐☐

Vollwelle d = (nur bei **GST03**) _____ mm

Flansch a_2 = _____ mm

Weitere Bestellangaben

Einbaulage

A	B	C	D	E	F
☐	☐	☐	☐	☐	☐

Lage der Systembausteine
(nicht festgelegte Stellen mit 0 kennzeichnen)

Klemmenkasten

0	2	3	4	5
☐	☐	☐	☐	☐

Farbe

GST 03 ☐ unlackiert (Aluminium-Gehäuse)

GST 04...14 ☐ Lackierung RAL 7012 (basaltgrau) ☐ Grundierung grau

Optionen

Sonderschmierstoff

☐ CLP HC 320 (synthetisch) ☐ CLP HC 220 USDA H1 (für die Lebensmittelindustrie)

Sonderlackierung RAL _____ ☐ Grundierung grau (nur bei GST 03)

Lagerung Abtriebswelle ☐ verstärkte Lagerung für **GST 04...09 - 2**

Wellendichtringe ☐ Viton

Getriebe mit Lagerflansch
GST 03...14 - 1...3**N** ☐ Klemmnabe ☐ Spannringnabe

Entlüftung ☐ Entlüftungselemente für **GST 05...07** ☐ Ausgleichsbehälter in Einbaulage C für **GST 09...14**

Bestellangaben für Motoroptionen siehe Faxbestellung Motoroptionen

Seite __

Kunden-Nr. _____ Auftrags-Nr. _____

Stück _____ i = _____

Bemessungsfrequenz ☐ 50 Hz ☐ 60 Hz

n_1 = _____ min^{-1}

GFL ☐☐ - ☐ 2 ☐ 3 ☐ M ☐ N ☐ W ☐ V ☐ H ☐ S ☐ A ☐ B ☐ C ☐ D ☐ R ☐ K

Hohlwelle d = _____ mm

Flansch a_2 = _____ mm

Motorgröße (M) _____

Antriebsgröße (N, W) _____

Weitere Bestellangaben

Einbaulage

A	B	C	D	E	F
☐	☐	☐	☐	☐	☐

Lage der Systembausteine
(nicht festgelegte Stellen mit 0 kennzeichnen)

Welle / Schrumpfscheibe			Fuß			Klemmenkasten				
0	6	1	0	3	4	0	2	3	4	5
☐	☐	☐	☐	☐	☐	☐	☐	☐	☐	☐

Farbe

☐ Lackierung RAL 7012 (basaltgrau)

☐ Grundierung grau

Optionen

Sonderschmierstoff

☐ CLP HC 320 (synthetisch)

☐ CLP HC 220 USDA H1 (für die Lebensmittelindustrie)

Sonderlackierung RAL _____

Zubehör

☐ Gummipuffersatz für Drehmomentabstützung

☐ Abdeckhaube Schrumpfscheibe

☐ Montagesatz Hohlwellensicherung

Wellendichtringe

☐ Viton

Getriebe mit Lagerflansch
GFL 04...14 - 2...3**N**

☐ Klemmnabe

☐ Spannringnabe

Entlüftung

☐ Entlüftungselemente für **GFL 05...07**

☐ Ausgleichsbehälter in Einbaulage C für **GFL 09...14**

Bestellangaben für Motoroptionen siehe Faxbestellung Motoroptionen

Seite __

Kunden-Nr. _____ Auftrags-Nr. _____

Stück ____ i = ____

Bemessungsfrequenz ☐ 50 Hz ☐ 60 Hz

n_1 = ____ min^{-1}

G K R ☐☐ - 2

☐ M ☐ N

☐ V ☐ H ☐ S

☐ A ☐ B

☐ R ☐ K

Motorgröße (M) ☐☐☐☐☐☐

Antriebsgröße (N) ☐☐

Hohlwelle d = ____ mm

Flansch a_2 = ____ mm

Weitere Bestellangaben

Einbaulage

A	B	C	D	E	F
☐	☐	☐	☐	☐	☐

Lage der Systembausteine
(nicht festgelegte Stellen mit 0 kennzeichnen)

Welle / Schrumpfscheibe				Flansch				Klemmenkasten				
0	3	5	8	0	3	5	8	0	2	3	4	5
☐	☐	☐	☐	☐	☐	☐	☐	☐	☐	☐	☐	☐

Farbe

Getriebemotor **GKR 03...06 - 2M** ☐ unlackiert (Aluminium-Gehäuse)

Getriebe mit Lagerflansch **GKR 03 - 2N** ☐ unlackiert (Aluminium-Gehäuse)

Getriebe mit Lagerflansch **GKR 04...06 - 2N** ☐ Lackierung RAL 7012 (basaltgrau) ☐ Grundierung grau

Optionen

Sonderschmierstoff

☐ CLP HC 320 (synthetisch) ☐ CLP HC 220 USDA H1 (für die Lebensmittelindustrie)

Sonderlackierung

RAL ____

Getriebemotor **GKR 03...06 - 2M** ☐ Grundierung grau

Getriebe mit Lagerflansch **GKR 03 - 2N** ☐ Grundierung grau

Zubehör

☐ Gummipuffer für Drehmomentabstützung (nur GKR 03/04)

☐ Drehmomentstütze Gehäusefuß (nur GKR 05/06) ☐ Drehmomentstütze Gewindelochkreis

☐ 2. Abtriebswellenende ☐ Montagesatz Hohlwellensicherung

☐ Abdeckhaube Schrumpfscheibe ☐ Hohlwellenabdeckung strahlwasserfest

Wellendichtringe

☐ Viton

Getriebe mit Lagerflansch
GKR 03...06 - 2**N**

☐ Klemmnabe ☐ Spannringnabe

Bestellangaben für Motoroptionen siehe Faxbestellung Motoroptionen

Seite __

Kunden-Nr. _____ Auftrags-Nr. _____

Stück _____ i = _____

Bemessungsfrequenz ☐ 50 Hz ☐ 60 Hz

n_1 = _____ min^{-1}

GKS ☐☐ - ☐ 3 ☐ 4 | ☐ M ☐ N ☐ W | ☐ V ☐ H ☐ S | ☐ A ☐ B | ☐ R ☐ K

Hohlwelle d = _____ mm

Flansch a_2 = _____ mm

Motorgröße (M) ☐☐☐☐☐☐

Antriebsgröße (N, W) ☐☐

Weitere Bestellangaben

Einbaulage ☐ A ☐ B ☐ C ☐ D ☐ E ☐ F

Lage der Systembausteine (nicht festgelegte Stellen mit 0 kennzeichnen)

	Welle / Schrumpfscheibe	Flansch	Klemmenkasten
	☐ 0 ☐ 3 ☐ 5 ☐ 8	☐ 0 ☐ 3 ☐ 5 ☐ 8	☐ 0 ☐ 2 ☐ 3 ☐ 4 ☐ 5

Farbe ☐ Lackierung RAL 7012 (basaltgrau) ☐ Grundierung grau

Optionen

Sonderschmierstoff ☐ CLP HC 320 (synthetisch) ☐ CLP HC 220 USDA H1 (für die Lebensmittelindustrie)

Sonderlackierung RAL _____

Zubehör
- ☐ Drehmomentstütze an Gehäusefuß
- ☐ Drehmomentstütze Gewindelochkreis
- ☐ 2. Abtriebswellenende
- ☐ Montagesatz Hohlwellensicherung
- ☐ Abdeckhaube Schrumpfscheibe
- ☐ Hohlwellenabdeckung strahlwasserfest

Wellendichtringe ☐ Viton

Getriebe mit Lagerflansch GKS 04...14 - 3...4**N**
- ☐ Klemmnabe
- ☐ Spannringnabe

Entlüftung
- ☐ Entlüftungselemente für **GKS 05...07**
- ☐ Ausgleichsbehälter in Einbaulage C für **GKS 09...14**

Bestellangaben für Motoroptionen siehe Faxbestellung Motoroptionen

Seite __

Kunden-Nr. _____ Auftrags-Nr. _____

Stück _____ i = _____

Bemessungsfrequenz ☐ 50 Hz ☐ 60 Hz

n_1 = _____ min^{-1}

G S S ☐☐ - ☐ 2 ☐ 3 ☐ M ☐ N ☐ W ☐ V ☐ H ☐ S ☐ A ☐ B ☐ R ☐ K

Hohlwelle d = _____ mm

Flansch a_2 = _____ mm

Motorgröße (M) ☐☐☐☐☐☐

Antriebsgröße (N, W) ☐☐

Weitere Bestellangaben

Einbaulage A ☐ B ☐ C ☐ D ☐ E ☐ F ☐

Lage der Systembausteine (nicht festgelegte Stellen mit 0 kennzeichnen)

Welle / Schrumpfscheibe: 0 ☐ 3 ☐ 5 ☐ 8 ☐

Flansch: 0 ☐ 3 ☐ 5 ☐ 8 ☐

Klemmenkasten: 0 ☐ 2 ☐ 3 ☐ 4 ☐ 5 ☐

Farbe ☐ Lackierung RAL 7012 (basaltgrau) ☐ Grundierung grau

Optionen

Sonderschmierstoff ☐ CLP PG 220 USDA H1 (für die Lebensmittelindustrie)

Sonderlackierung RAL _____

Zubehör

☐ Drehmomentstütze an Gehäusefuß
☐ Drehmomentstütze Gewindelochkreis
☐ 2. Abtriebswellenende
☐ Montagesatz Hohlwellensicherung
☐ Abdeckhaube Schrumpfscheibe
☐ Hohlwellenabdeckung strahlwasserfest

Wellendichtringe ☐ Viton

Getriebe mit Lagerflansch GSS 04...07 - 2...3**N**
☐ Klemmnabe ☐ Spannringnabe

Entlüftung ☐ Entlüftungselemente für **GSS 05...07**

Bestellangaben für Motoroptionen siehe Faxbestellung Motoroptionen

Kunden-Nr. _____ Auftrags-Nr.

Seite __

Motoranschluss

Klemmenkasten ☐ mit Steckverbinder ICN
zulässigen Motor-Bemessungsstrom **20A** beachten!

☐ mit Steckverbinder HAN 10E
zulässigen Motor-Bemessungsstrom **16A** beachten!

Kabeleinführung (nur bei Klemmenkasten KK1 und Klemmenkasten mit Steckverbinder ICN / HAN 10E)

in Lage 1 ☐ 2 ☐ 3 ☐ 4 ☐ 5 ☐

Motorstarter starttec ☐ Verschaltung ☐ Y ☐ Δ
zulässigen Bereich des Motor-Bemessungsstroms **(1,0 ... 9,5 A)** beachten!

Fremdlüfter ☐

Fremdlüfterklemmenkasten in Lage 2 ☐ 3 ☐ 4 ☐ 5 ☐

Federkraftbremse

Bremsengröße ☐ Anschlussspannung ☐ V (AC/DC)

Bremsenoptionen
☐ Handlüftung mit Hebel in Lage 2 ☐ 3 ☐ 4 ☐ 5 ☐
☐ Bremse einstellbar
☐ Geräuscharme Ausführung (Standard bei Bremse mit Drehzahl-/Lagegeber)
☐ Gleichrichter **6-polig**

Drehzahl-/Lagegeber
☐ Resolver
☐ Inkrementalgeber **HTL** ☐ 512 Impulse ☐ 1024 Impulse ☐ 2048 Impulse
☐ Inkrementalgeber **TTL** ☐ 512 Impulse ☐ 1024 Impulse ☐ 2048 Impulse

Motorschutz

☐ PTC
☐ KTY 83-110 (am Lenze-Umrichter auswertbar)
☐ KTY 84-130

Weitere Optionen

Angabe der Anschlussspannung nur bei Motorgröße **112C32 bis 180-32**

☐ Δ ; 400 V - 50 Hz (480 V - 60 Hz)
☐ **Y / Δ** ; 400 / 230V - 50 Hz (480 / 277 V - 60 Hz)
(bei 87 Hz - Betrieb am Frequenzumricher erforderlich)
☐ Schutzdach
☐ 2. Wellenende
☐ Handrad
☐ erhöhte Schwungmasse (Graugusslüfter)
☐ UL/CSA-Approbation: cURus
☐ CCC-Approbation

Kombinationsmöglichkeiten der Anbauten beachten! (siehe Seite 2-42)

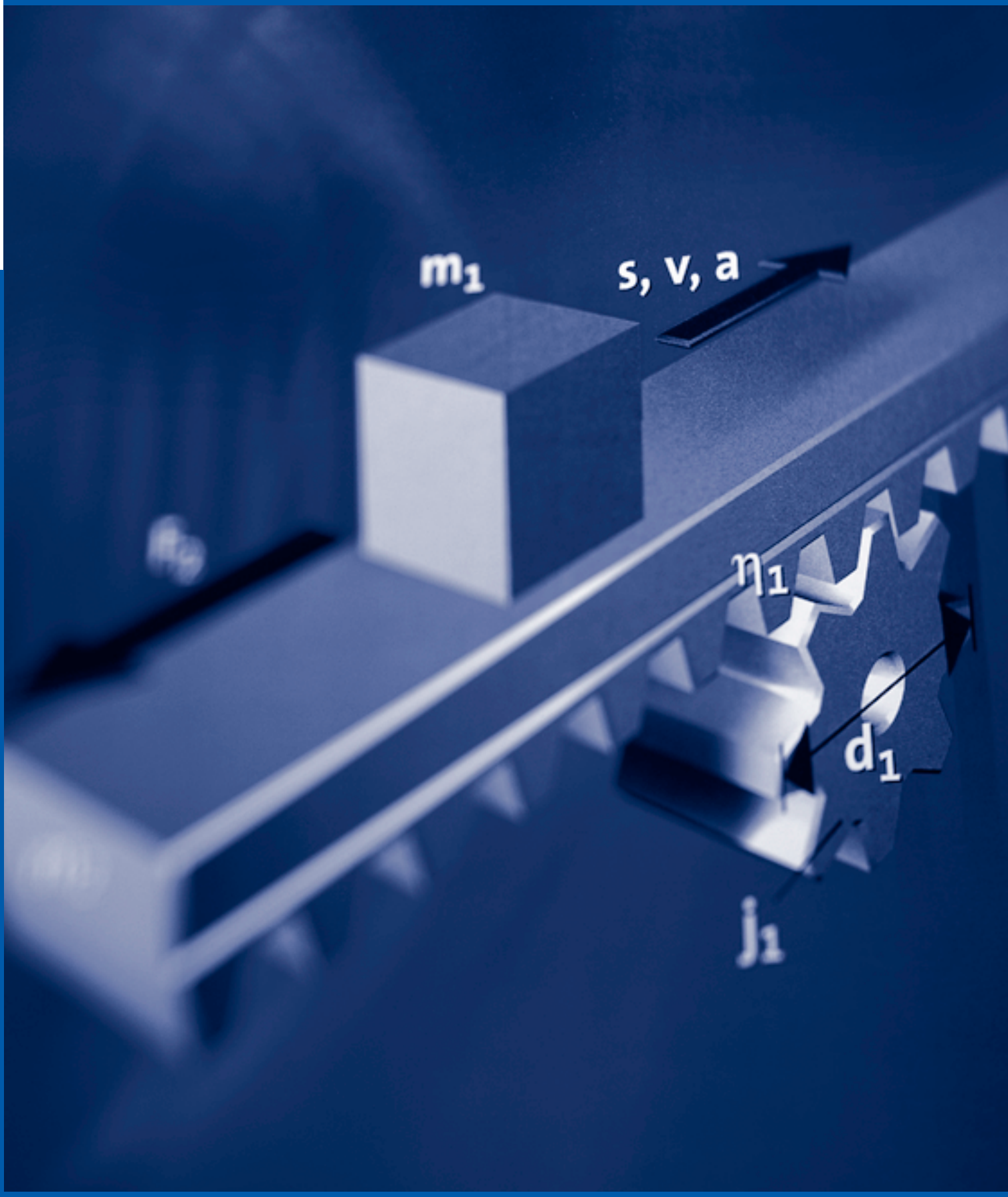
m1
s, v, a
η1
d1
j1

Antriebsauslegung | G-motion const

Dimensionierung

Thermische Grenzleistung 2-2
Drehmomentreduzierung 2-3
Getriebemotoren / Getriebe 2-4
Betriebsbremse 2-10
Leistungskorrekturfaktoren 2-12
- Betriebsarten 2-12
- Aufstellungshöhe 2-12
- Umgebungstemperatur 2-12

Radialkraftbeiwerte der Übertragungselemente 2-13
Betriebsfaktoren 2-13
Wirkungsgrade 2-13
- GST/GFL/GKR/GKS 2-13
- GSS 2-14

Massenträgheitsmomente 2-21
- GST/GFL/GKR/GKS/GSS 2-21
- Ausführung Antrieb M/N/W 2-29

Ausführungen Getriebe

Allgemeine Daten 2-30
Basisausführungen 2-31
Optionen 2-32
Getriebe mit Lagerflansch Ausführung **N** 2-33
Getriebe mit freier Antriebswelle Ausführung **W** 2-36
Getriebe mit Entlüftung 2-37
Schmierstoffe 2-38

Ausführungen Motoren

Allgemeine Daten 2-39
Basisausführungen 2-40
Optionen 2-40
Kombinationsmöglichkeiten der Anbauten 2-42
Projektierungshilfe 2-43

Thermische Grenzleistung

Die zulässige Getriebe-Dauerleistung wird begrenzt durch:
- die mechanische Leistung, definiert durch Bauteilfestigkeiten oder
- die thermische Grenzleistung, definiert durch den Wärmehaushalt.

Die thermische Grenzleistung kann unterhalb der in den Auswahltabellen genannten, mechanischen Leistung liegen.

Die thermische Grenzleistung wird beeinflusst durch:
- die Planschverluste im Schmierstoff. Diese werden durch die Einbaulage und die Umfangsgeschwindigkeit der Räder bestimmt
- das Last- und Drehzahlkollektiv
- die Umgebungsbedingungen: Temperatur, Luftzirkulation, Wärmezu- oder Abfuhr über Wellen und Fundament.

Um Rücksprache mit Lenze bitten wir,
- wenn bei Antriebsdrehzahl n_1 > 1500 min^{-1} folgende Kombinationen von Getriebebauart, Getriebegröße und Übersetzung vorliegen:

Getriebebauart	Getriebegrößen	Übersetzungen i <=
Stirnradgetriebe GST	07, 09, 11, 14	10
Flachgetriebe GFL	07, 09, 11, 14	16
Kegelstirnradgetriebe GKS	07, 09, 11, 14	25

... oder – wenn die angegebenen Antriebsdrehzahlen n_1 überschritten werden:

		Antriebsgröße		
Antriebsseitige Ausführung	M	063 ... 100	112 ... 132	160 ... 225
	N, W	☐A ... ☐E	☐F ... ☐G	☐H ... ☐K
n_1 bei den Einbaulagen	A, B, E, F	4000 min^{-1}	3000 min^{-1}	2000 min^{-1}
n_1 bei den Einbaulagen	C, D	3000 min^{-1}	1500 min^{-1}	1500 min^{-1}

Mögliche Maßnahmen zur Erweiterung des Einsatzbereichs

Maßnahme	erreichbar durch
Erhöhen des zul. Temperaturbereichs des Getriebes	▶ Synthetischen Schmierstoff (Option) ▶ Wellendichtringe aus FP-Werkstoff / Viton (Option)
Reduzierung der Verlustleistung	▶ Synthetischen Schmierstoff (Option) ▶ Reduzierung der Schmierstoffmenge (nach Rücksprache)
Erhöhte Wärmeabfuhr	▶ Mögliche Luftkonvektion an der Maschine / Anlage ▶ Lüfterkühlung (beispielsweise Luftleitung des antreibenden Motors) ▶ Ölkühlung

Drehmomentreduzierung für 4-polige Motoren

Motorbaugrößenabhängige Drehmomentreduzierung unter Berücksichtigung des thermischen Verhaltens beim Betrieb am Frequenzumrichter.

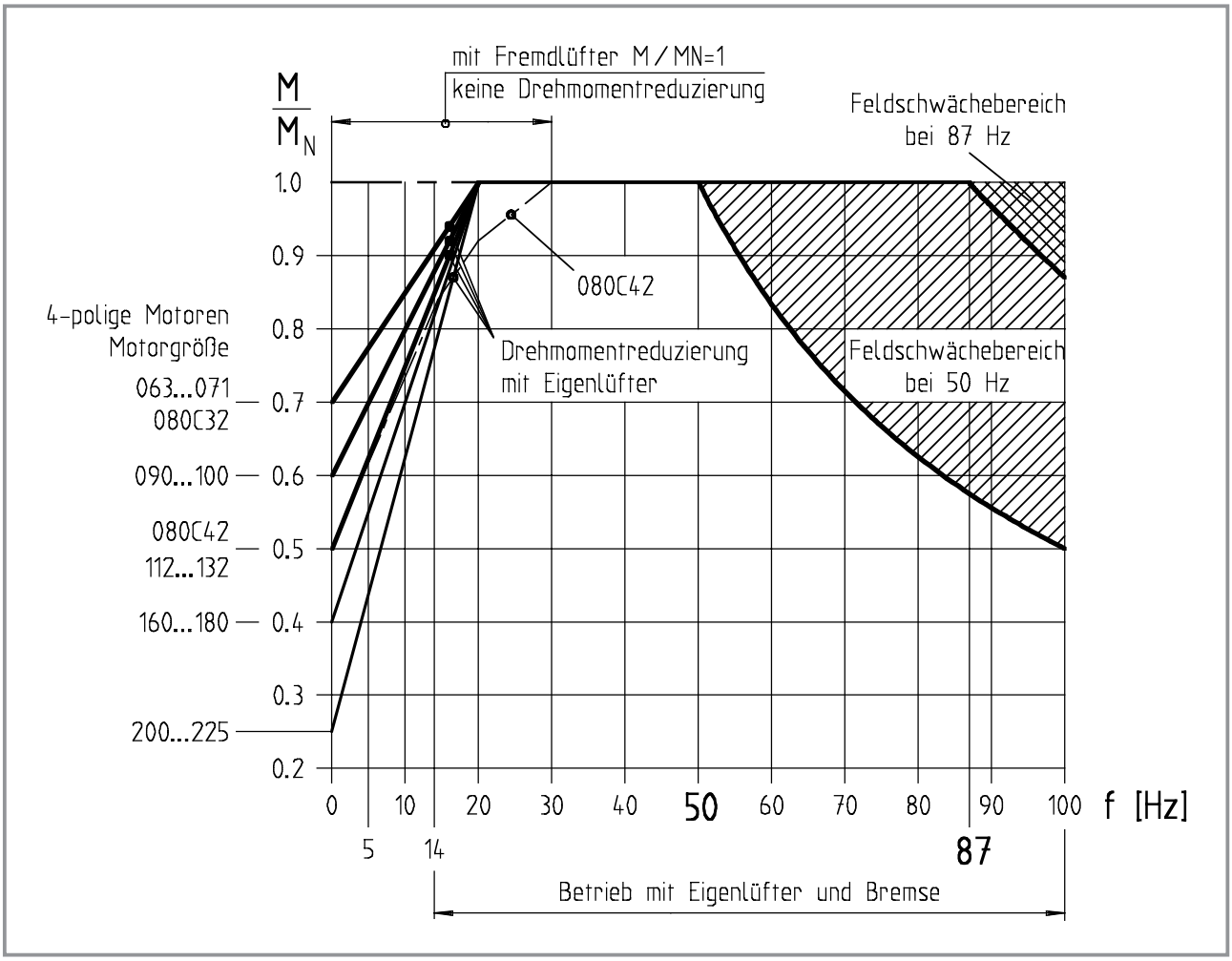

Getriebemotoren / Getriebe

Betriebsart S1 (EN 60034)	Betriebsart S2 (EN 60034)
Dauerbetrieb S1 Betrieb mit konstanter Belastung bis der Motor den thermischen Beharrungszustand erreicht. Der Motor darf dauernd mit seiner Bemessungsleistung betrieben werden.	**Kurzzeitbetrieb S2** Betrieb mit konstanter Belastung, der Motor erreicht den thermischen Beharrungszustand jedoch nicht. Im folgenden Stillstand kühlt die Motorwicklung wieder auf die Umgebungstemperatur ab. Die Leistungssteigerung hängt von der Belastungsdauer ab.
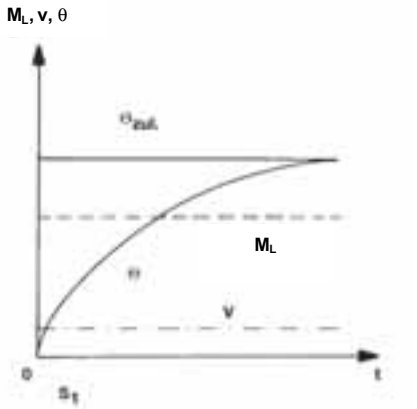	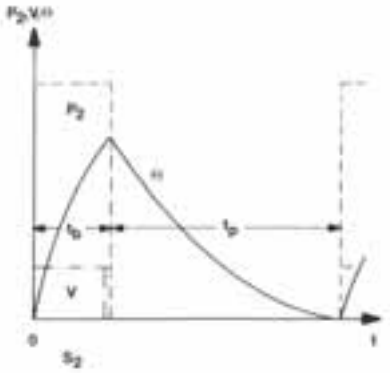
Betriebsart S3 (EN 60034)	**Betriebsart S6 (EN 60034)**
Aussetzbetrieb S3 Folge identischer Spiele, die einen Betrieb mit konstanter Belastung und einen anschließenden Stillstand umfassen. Anlauf- und Bremsvorgänge haben keinen Einfluss auf die Wicklungstemperatur. Der Beharrungszustand wird nicht erreicht. Die Richtwerte gelten für eine Spieldauer von 10 Minuten. Die Leistungssteigerung hängt von der Spieldauer und vom Verhältnis Belastungszeit zu Stillstandszeit ab.	**Aussetzbelastung S6** Folge identischer Spiele, die einen Betrieb mit konstanter Belastung und einen anschließenden Leerlauf umfassen. Der Motor kühlt während der Lehrlaufphase ab. Anlauf- und Bremsvorgänge haben keinen Einfluss auf die Wicklungstemperatur. Der Beharrungszustand wird nicht erreicht. Die Richtwerte gelten für eine Spieldauer von 10 Minuten. Die Leistungssteigerung hängt von der Spieldauer und vom Verhältnis Belastungszeit zu Leerlaufzeit ab.
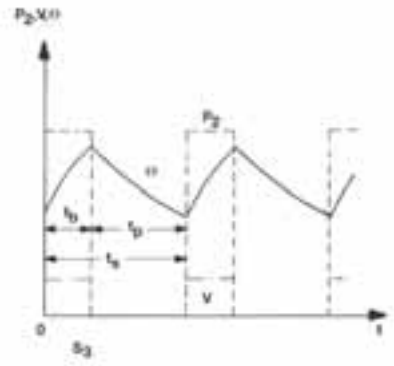	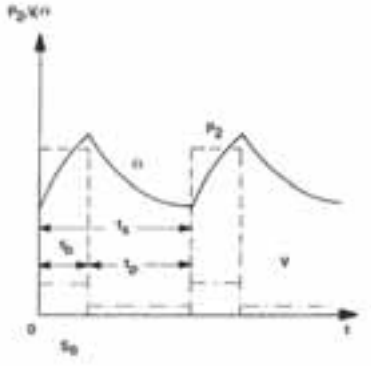

Erforderliche Eingangsgrößen			
Betriebsart	S1 ☐		
	S2 ☐	ED	= _____ [min]
	S3 ☐	ED	= _____ [%]
	S6 ☐	ED	= _____ [%]
Umgebungstemperatur		T_u	= _____ [°C]
Aufstellungshöhe über NN		h	= _____ [m]
Lastmoment		M_L	= _____ [Nm]
Lastdrehzahl		n_L	= _____ [min^{-1}]
Antriebsdrehzahl	Bei Ausführung Antrieb „N, W“	n_1	= _____ [min^{-1}]
Kurzzeitiges Maximalmoment	Not-Aus, Schnellstopp, gelegentlicher Schweranlauf	$M_{L,max}$	= _____ [Nm]
Maximales Massenträgheitsmoment der Last		$J_{L,max}$	= _____ [kgm^2]
Betriebsdauer / Tag			= _____ [h]
Schaltungen / h		S_h	= _____ [h^{-1}]
Bremszeit		t_B	= _____ [ms]
Abzubremsende Lastdrehzahl		Δn_L	= _____ [min^{-1}]

Vorhandene Kräfte am Getriebe	**Abtrieb**	**Antrieb**
Übertragungselement am Getriebe (Zahnräder, Kettenräder....)	_____	_____
Radialkraftbeiwert des Übertragungselementes	f_z = _____	f_z = _____
Wirkdurchmesser des Übertragungselementes	d_w = _____ [mm]	d_w = _____ [mm]
Radialkraft (aus Übertragungselement)	$F_r = 2000 \cdot \frac{M_{L,max} \cdot f_z}{d_w}$	$F_r = \frac{2000 \cdot f_z}{d_w} \cdot \frac{M_{L,max} \cdot n_L}{\eta \cdot n_1}$
Radialkraft	F_r = _____ [N]	F_r = _____ [N]
Axialkraft	F_a = _____ [N]	F_a = _____ [N]

► f_z → Seite 2-13
► η → Seite 2-7

Getriebe- und Antriebsausführung bestimmen		
Getriebeart	GST, GFL, GKR, GKS, GSS	=_____
Einbaulage	A, B, C , D, E, F	=_____
Ausführung Abtrieb	Wellenausführung: Hohlwelle, Vollwelle...	=_____
	Flansch	=_____
Ausführung Antrieb	M, N, W	=_____
Motoroptionen	Bremse	=_____
	Handrad	=_____
	Schwungmasse	=_____
		=_____

▶ Produktschlüssel → Klappseite vorne
→ Kap. Antriebsauslegung → Ausführungen Getriebe / Ausführungen Motoren

Getriebe- und Antriebsgröße anhand der vorhandenen Kräfte bestimmen

Axial- und Radialkräfte am Abtrieb des Getriebes

	Überprüfung
Radialkraft	$F_r \le F_{r,\,zul} = \min\,(f_W \cdot f_\alpha \cdot F_{r,\,Tab};\, f_W \cdot F_{r,\,max})$
Axialkraft	$F_a \le F_{a,\,zul} = F_{a,\,Tab}$ *bei* $F_r = 0$
	Erforderliche Getriebegröße = _____

Axial- und Radialkräfte am Antrieb (freie Antriebswelle „W“) des Getriebes

	Überprüfung
Radialkraft	$F_r \le F_{r,\,zul} = \min\,(f_W \cdot f_\alpha \cdot F_{r,\,Tab};\, f_W \cdot F_{r,\,max})$
Axialkraft	$F_a \le F_{a,\,zul} = F_{a,\,Tab}$ *bei* $F_r = 0$
	Erforderliche Antriebsgröße = _____

▶ f_W, f_α, $F_{r,\,Tab}$, $F_{a,\,Tab}$ → Technische Daten (je nach Getriebetyp) → zulässige Radial- und Axialkräfte

Erforderliche Antriebsleistung überschlägig ermitteln					
Getriebewirkungsgrad	GST	GFL	GKR	GKS	GSS
	$\eta \approx 0{,}97$	$\eta \approx 0{,}96$	$\eta \approx 0{,}95$	$\eta \approx 0{,}94$	$\eta \approx 0{,}7$

Aufstellungshöhe k_h = _____

Umgebungstemperatur k_{Tu} = _____

Betriebsart k_L = _____

Erforderliche Antriebsleistung $P_{erf} \approx \frac{M_L \cdot n_L}{9549 \cdot \eta \cdot k_h \cdot k_{Tu} \cdot k_L}$ P_{erf} ≈ _____ [kW]

▶ ***k_h, k_{Tu}, k_L,*** → Seite 2-12

Erforderliche Getriebebelastbarkeit ermitteln	
Belastungsklasse	Belastungsart
I	gleichmäßiger Betrieb, kleine oder leichte Stöße
II	ungleichmäßiger Betrieb, mittlere Stöße
III	ungleichmäßiger Betrieb, starke Stöße und/oder **Wechsellast**

Betriebsfaktor ***k*** aus Diagramm ermitteln k = _____

▶ ***k*** → Seite 2-13

Getriebemotor (Ausführung Antrieb „M“) auswählen

	Auswahl	**Katalogwert**
Antriebsleistung	$P_1 \geq P_{erf}$	P_1 = _____ [kW]
Abtriebsdrehzahl	$n_2 \approx n_L$	n_2 = _____ [min^{-1}]
Abtriebsdrehmoment	$M_2 \geq M_L$	M_2 = _____ [Nm]
Kurzzeitiges Maximalmoment	$M_{2,max} = M_2 \cdot 1{,}5 \geq M_{L,max}$	$M_{2,max}$ = _____ [Nm]
Belastbarkeit des Getriebemotors	$c \geq k$	c = _____
Übersetzung		i = _____

▶ ***P_1, M_2, n_2, i, c,*** → Auswahltabellen (je nach Getriebetyp)

Getriebe (Ausführung Antrieb „N / W“) auswählen		
	Auswahl	**Katalogwert**
Abtriebsdrehmoment	$M_{2,zul} \geq M_L \cdot k$	$M_{2,zul}$ = _____ [Nm]
Antriebsdrehzahl		n_1 = _____ [min^{-1}]
Antriebsleistung	$P_{1,zul} \geq P_{erf}$	$P_{1,zul}$ = _____ [kW]
Abtriebsdrehzahl	$n_2 \approx n_L$	n_2 = _____ [min^{-1}]
Kurzzeitiges Maximalmoment	$M_{2,max} = M_{2,zul} \cdot 1{,}5 \geq M_{L,max}$	$M_{2,max}$ = _____ [Nm]
Übersetzung		i = _____
► ***$P_{1,zul}$, $M_{2,zul}$, n_2, i,*** → Auswahltabellen (je nach Getriebetyp)		

Erforderliche Getriebebelastbarkeit überprüfen			
Getriebewirkungsgrad		$\eta_G = \eta_{c=1}$	η_G = _____
Massenträgheitsmoment der Last reduziert auf die Antriebswelle		$J_{LA} = \frac{J_{L,max}}{i^2 \cdot \eta_G}$	J_{LA} = _____ [kgm^2]
Massenträgheitsmoment Getriebe reduziert auf die Antriebswelle			J_G = _____ [kgm^2]
Massenträgheitsmoment Motor			J_M = _____ [kgm^2]
Massenträgheitsmoment Antriebsgröße (N- / W- Ausführung)			J_A = _____ [kgm^2]
Massenträgheitsmoment Bremse			J_B = _____ [kgm^2]
Massenträgheitsmoment zusätzlich (Handrad, Schwungmasse...)			J_Z = _____ [kgm^2]
Intensität	Getriebemotor (M)	$k_I = \frac{J_{LA} + J_G + J_M + J_B + J_Z}{J_G + J_M + J_B + J_Z}$	k_I = _____
	Getriebe (N)	$k_I = \frac{J_{LA} + J_G + J_A + J_M + J_B + J_Z}{J_G + J_A + J_M + J_B + J_Z}$	
	Getriebe (W)	$k_I = \frac{J_{LA} + J_G + J_A + J_Z}{J_G + J_A + J_Z}$	

► ***$\eta_{c=1}$*** → Seite 2-13
J_G → Seite 2-21
J_M , J_B , J_Z → Seite 2-29

Belastungsklasse	Belastungsart	Intensität
I	gleichmäßiger Betrieb, kleine oder leichte Stöße	$k_I \leq 1{,}25$
II	ungleichmäßiger Betrieb, mittlere Stöße	$1{,}25 < k_I \leq 4$
III	ungleichmäßiger Betrieb, starke Stöße **und/oder Wechsellast**	$k_I > 4$

Betriebsfaktor ***k*** aus Diagramm ermitteln — k = _____

► ***k*** → Seite 2-13

Belastbarkeit	Getriebemotor	$c \geq k$
	Getriebe	$M_{2,zul} \geq M_L \cdot k$

Weitere Getriebe / -motoroptionen festlegen

► Siehe Seite 2-30

Betriebsbremse

Auslegung unter Berücksichtigung der VDI-Richtlinien 2241.
Die Auslegung einer Bremse erfolgt nach dem erforderlichen Bremsmoment.
Die abzubremsenden Massen (Trägheitsmomente), die Relativdrehzahlen, die Abbremszeiten sowie die Schalthäufigkeiten sind mit in die Berechnungen einzubeziehen. Bei abweichenden Standardbetriebsbedingungen bitten wir um Rücksprache mit Ihrer Lenze-Niederlassung.
Die Reibflächen sind in jedem Fall öl- und fettfrei zu halten.

Erforderliches Bremsmoment berechnen

Abzubremsende Antriebsdrehzahl	$\Delta n_1 = \Delta n_L \cdot i$	Δn_1 = _____ [min^{-1}]
Antriebmoment	$M_1 = \frac{M_L}{i \cdot \eta_G}$	M_1 = _____ [Nm]
Maximale Massenträgheitsmoment	$J_{max} = J_{LA} + J_G + J_M + J_B + J_Z$	J_{max} = _____ [kgm^2]
Rutschzeit	$t_3 = t_B - t_{11}$	t_3 = _____ [ms]
Verzögerungsmoment	$M_V = \frac{J_{max} \cdot \Delta n_1 \cdot 2\pi}{(t_3 - \frac{t_{12}}{2}) \cdot 60} \pm M_1$ + M_1 = einzusetzen z. B. beim Absenken einer Last - M_1 = für normalen Bremsvorgang	M_V = _____ [Nm]

	Überprüfung	**Auswahl**
Sicherheitsfaktor	Um die nötige Übertragungssicherheit auch bei ungünstigen Betriebsbedingungen (Staub, Feuchtigkeit) zu erreichen. Bei sicherheitsrelevanten Einsatzfällen sind die entsprechenden Vorschriften zu beachten.	$S_B \geq 2$
Erforderliches Bremsmoment	$M_{B,erf} = M_V \cdot S_B \leq M_B$	$M_{B,erf}$ = _____ [Nm]
	Bremsengröße = _____	M_B = _____ [Nm]

► Q_{BW}, J_B, M_B, t_{11}, t_{12}, Bremsengröße → Kapitel Motoren → Technische Daten Motoren → Federkraftbremse

Thermische Belastung der Bremse überprüfen

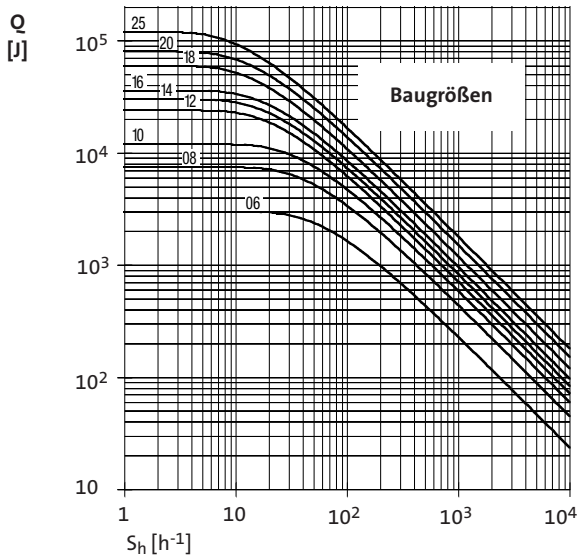

Zulässige Reibarbeit pro Schaltspiel	$Q_{zul} = Q_E \left(1 - e^{\frac{-S_{hü}}{S_h}}\right)$ oder aus Diagramm	Q_{zul} = _____ [J]
Zulässige Schalthäufigkeit	$S_{h,zul} = \frac{-S_{hü}}{ln\left(1 - \frac{Q_{zul}}{Q_E}\right)}$ oder aus Diagramm	$S_{h,zul}$ = _____ [h^{-1}]
Reibarbeit pro Schaltspiel	$Q = \frac{J_{max} \cdot \Delta n_1^2 \cdot 2\pi^2}{60^2} \cdot \frac{M_B}{M_B \pm M_1}$	Q = _____ [J]
	Überprüfung	
	$Q < Q_{zul}$	$S_h < S_{h,zul}$

► Q_E, $S_{hü}$ → Kapitel Motoren → Technische Daten Motoren → Federkraftbremse

Anzahl der Schaltungen bis zur Nachstellung (Wartung)

Anzahl der Schaltungen	$Z_{Na} = \frac{Q_{BW}}{Q}$	Z_{Na} = _____

► Q_{BW} → Kapitel Motoren → Technische Daten Motoren → Federkraftbremse

Leistungskorrekturfaktoren

Betriebsarten

Betriebsart S1	Betriebsart S2		Betriebsart S3		Betriebsart S6	
k_L	Einschaltdauer [min]	k_L	Einschaltdauer [%]	k_L	Einschaltdauer [%]	k_L
1,0	10	1,4 ... 1,5	15	1,4 ... 1,5	15	1,5 ... 1,6
	30	1,15 ... 1,2	25	1,3 ... 1,4	25	1,4 ... 1,5
	60	1,07 ... 1,1	40	1,15 ... 1,2	40	1,3 ... 1,4
	90	1,0 ... 1,05	60	1,05 ... 1,1	60	1,15 ... 1,2

Aufstellungshöhe

Einfluss der Aufstellungshöhe über **NN** auf die Bemessungsleistung				
H [m]	≤ 1000	2000	3000	4000
k_h	1	0,95	0,9	0,85

Umgebungstemperatur

Einfluss der Betriebs-Umgebungstemperatur T_u auf die Bemessungsleistung					
T_u [°C]	≤ 40	45	50	55	60
k_{Tu}	1	0,95	0,9	0,85	0,8

Radialkraftbeiwerte der Übertragungselemente

Übertragungselement	f_z
Zahnräder	1,12
Kettenräder	1,25 ... 1,4
Zahnriemenscheiben	1,5
Schmalkeilriemen je nach Vorspannung	1,5 ... 2,0

Betriebsfaktoren

Betriebsfaktor ***k*** der Maschine aus Diagramm ermitteln

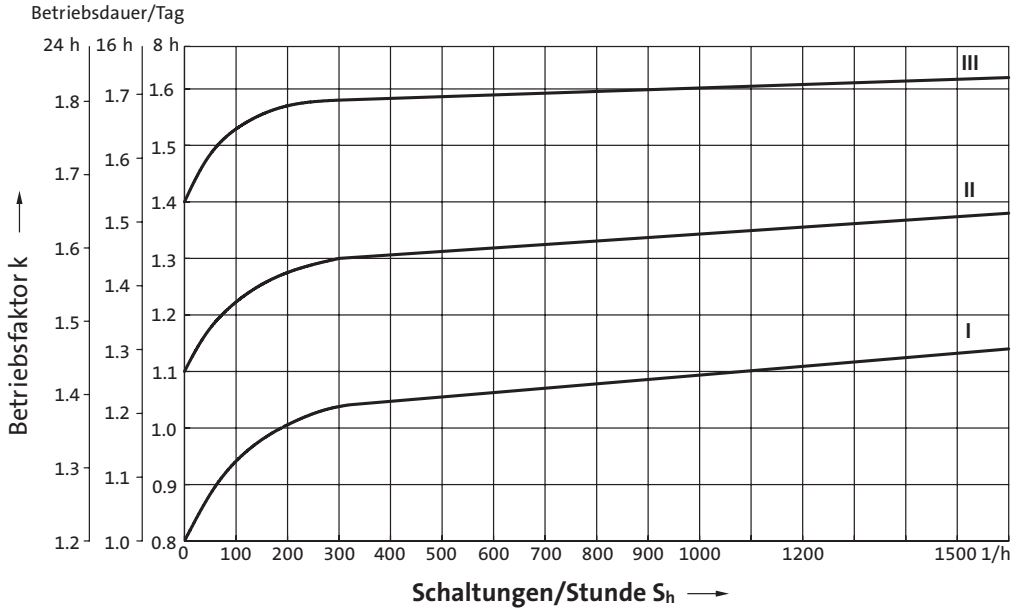

Wirkungsgrad GST / GFL / GKR / GKS

Getriebetyp	Stufenzahl 1	2	3	4
	Wirkungsgrad $\eta_{c=1}$			
GST	0,98	0,97	0,95	
GFL		0,97	0,95	
GKR		0,95		
GKS			0,95	0,93

Wirkungsgrade GSS
Der Anlaufwirkungsgrad η_A eines Stirnrad-Schneckengetriebes ist während des Anfahrens kleiner als der Betriebswirkungsgrad bei Nenndrehzahl.

Beim Anfahren unter Last ist der Anlaufwirkungsgrad η_A zu berücksichtigen.

GSS 04-2

i		Abtriebsdrehzahl n_2 [min^{-1}]												
		1	5	10	16	25	32	40	63	100	160	250	400	630
		Wirkungsgrad												
	η_A	$\eta_{c=1}$	$\eta_{c=1}$	$\eta_{c=1}$	$\eta_{c=1}$	$\eta_{c=1}$	$\eta_{c=1}$	$\eta_{c=1}$	$\eta_{c=1}$	$\eta_{c=1}$	$\eta_{c=1}$	$\eta_{c=1}$	$\eta_{c=1}$	$\eta_{c=1}$
5,639	0,71	0,78	0,79	0,83	0,86	0,88	0,89	0,89	0,90	0,90	0,90	0,90	0,90	0,89
7,733	0,71	0,78	0,79	0,83	0,86	0,88	0,89	0,89	0,90	0,90	0,90	0,90	0,90	
9,042	0,67	0,74	0,76	0,81	0,84	0,86	0,87	0,87	0,88	0,88	0,87	0,87	0,87	
9,897	0,71	0,78	0,79	0,83	0,86	0,88	0,89	0,89	0,90	0,90	0,90	0,90	0,90	
10,827	0,71	0,78	0,79	0,83	0,86	0,88	0,89	0,89	0,90	0,90	0,90	0,90		
12,400	0,67	0,74	0,76	0,81	0,84	0,86	0,87	0,87	0,88	0,88	0,87	0,87		
13,810	0,71	0,78	0,79	0,83	0,86	0,88	0,89	0,89	0,90	0,90	0,90	0,90		
15,869	0,67	0,74	0,76	0,81	0,84	0,86	0,87	0,87	0,88	0,88	0,87	0,87		
17,360	0,67	0,74	0,76	0,81	0,84	0,86	0,87	0,87	0,88	0,88	0,87			
20,417	0,55	0,60	0,71	0,76	0,78	0,79	0,79	0,79	0,79	0,79	0,78			
22,143	0,67	0,74	0,76	0,81	0,84	0,86	0,87	0,87	0,88	0,88	0,87			
24,800	0,56	0,62	0,72	0,77	0,79	0,80	0,81	0,81	0,81	0,80	0,80			
27,125	0,67	0,74	0,76	0,81	0,84	0,86	0,87	0,87	0,88	0,88				
31,738	0,56	0,62	0,72	0,77	0,79	0,80	0,81	0,81	0,81	0,80				
34,100	0,67	0,74	0,76	0,81	0,84	0,86	0,87	0,87	0,88	0,88				
39,200	0,55	0,60	0,71	0,76	0,78	0,79	0,79	0,79	0,79	0,79				
43,917	0,67	0,74	0,76	0,81	0,84	0,86	0,87	0,87	0,88					
50,000	0,55	0,60	0,71	0,76	0,78	0,79	0,79	0,79	0,79					
54,250	0,56	0,62	0,72	0,77	0,79	0,80	0,81	0,81	0,81					
61,250	0,55	0,60	0,71	0,76	0,78	0,79	0,79	0,79	0,79					
68,200	0,56	0,62	0,72	0,77	0,79	0,80	0,81	0,81						
77,000	0,55	0,60	0,71	0,76	0,78	0,79	0,79	0,79						
87,833	0,56	0,62	0,72	0,77	0,79	0,80	0,81	0,81						
99,167	0,55	0,60	0,71	0,76	0,78	0,79	0,79	0,79						
111,318	0,56	0,62	0,72	0,77	0,79	0,80	0,81							
125,682	0,55	0,60	0,71	0,76	0,78	0,79								
139,500	0,56	0,62	0,72	0,77	0,79	0,80								
157,500	0,55	0,60	0,71	0,76	0,78	0,79								
183,786	0,56	0,62	0,72	0,77	0,79									
207,500	0,55	0,60	0,71	0,76	0,78									

GSS 05-2

i		Abtriebsdrehzahl n_2 [min^{-1}]												
		1	5	10	16	25	32	40	63	100	160	250	400	630
	Wirkungsgrad													
	η_A	$\eta_{c=1}$	$\eta_{c=1}$	$\eta_{c=1}$	$\eta_{c=1}$	$\eta_{c=1}$	$\eta_{c=1}$	$\eta_{c=1}$	$\eta_{c=1}$	$\eta_{c=1}$	$\eta_{c=1}$	$\eta_{c=1}$	$\eta_{c=1}$	$\eta_{c=1}$
5,639	0,71	0,79	0,81	0,85	0,87	0,89	0,90	0,90	0,91	0,91	0,91	0,91	0,90	0,90
7,733	0,71	0,79	0,81	0,85	0,87	0,89	0,90	0,90	0,91	0,91	0,91	0,91	0,90	
9,042	0,67	0,75	0,79	0,83	0,86	0,87	0,88	0,88	0,89	0,89	0,88	0,88	0,88	
9,897	0,71	0,79	0,81	0,85	0,87	0,89	0,90	0,90	0,91	0,91	0,91	0,91	0,90	
10,827	0,71	0,79	0,81	0,85	0,87	0,89	0,90	0,90	0,91	0,91	0,91	0,91		
12,400	0,67	0,75	0,79	0,83	0,86	0,87	0,88	0,88	0,89	0,89	0,88	0,88		
13,810	0,71	0,79	0,81	0,85	0,87	0,89	0,90	0,90	0,91	0,91	0,91	0,91		
15,869	0,67	0,75	0,79	0,83	0,86	0,87	0,88	0,88	0,89	0,89	0,88	0,88		
17,360	0,67	0,75	0,79	0,83	0,86	0,87	0,88	0,88	0,89	0,89	0,88			
20,417	0,55	0,62	0,74	0,79	0,80	0,81	0,81	0,81	0,81	0,81	0,81			
22,143	0,67	0,75	0,79	0,83	0,86	0,87	0,88	0,88	0,89	0,89	0,88			
24,800	0,57	0,63	0,75	0,79	0,81	0,82	0,82	0,83	0,83	0,82	0,82			
27,125	0,67	0,75	0,79	0,83	0,86	0,87	0,88	0,88	0,89	0,89				
31,738	0,57	0,63	0,75	0,79	0,81	0,82	0,82	0,83	0,83	0,82				
35,306	0,67	0,75	0,79	0,83	0,86	0,87	0,88	0,88	0,89	0,89				
39,200	0,55	0,62	0,74	0,79	0,80	0,81	0,81	0,81	0,81	0,81				
43,917	0,67	0,75	0,79	0,83	0,86	0,87	0,88	0,88	0,89					
50,000	0,55	0,62	0,74	0,79	0,80	0,81	0,81	0,81	0,81					
54,250	0,57	0,63	0,75	0,79	0,81	0,82	0,82	0,83	0,83					
61,250	0,55	0,62	0,74	0,79	0,80	0,81	0,81	0,81	0,81					
70,611	0,57	0,63	0,75	0,79	0,81	0,82	0,82	0,83						
79,722	0,55	0,62	0,74	0,79	0,80	0,81	0,81	0,81						
87,833	0,57	0,63	0,75	0,79	0,81	0,82	0,82	0,83						
99,167	0,55	0,62	0,74	0,79	0,80	0,81	0,81	0,81						
113,667	0,57	0,63	0,75	0,79	0,81	0,82	0,82							
128,333	0,55	0,62	0,74	0,79	0,80	0,81								
137,950	0,57	0,63	0,75	0,79	0,81	0,82								
155,750	0,55	0,62	0,74	0,79	0,80	0,81								
176,313	0,57	0,63	0,75	0,79	0,81									
199,063	0,55	0,62	0,74	0,79	0,80									

GSS 05-3

i		Abtriebsdrehzahl n_2 [min^{-1}]												
		1	5	10	16	25								
	Wirkungsgrad													
	η_A	$\eta_{c=1}$	$\eta_{c=1}$	$\eta_{c=1}$	$\eta_{c=1}$	$\eta_{c=1}$								
125,476	0,67	0,75	0,79	0,83	0,86	0,87								
153,708	0,67	0,75	0,79	0,83	0,86	0,87								
193,233	0,67	0,75	0,79	0,83	0,86									
222,133	0,55	0,62	0,74	0,79	0,80									
250,952	0,57	0,63	0,75	0,79										
283,333	0,55	0,62	0,74	0,79										
307,417	0,57	0,63	0,75	0,79										
347,083	0,55	0,62	0,74	0,79										
386,467	0,57	0,63	0,75	0,79										
436,333	0,55	0,62	0,74											
497,722	0,57	0,63	0,75											
561,944	0,55	0,62	0,74											
630,803	0,57	0,63	0,75											
712,197	0,55	0,62	0,74											
790,500	0,60	0,66	0,80											
892,500	0,60	0,67												
1041,452	0,60	0,66												
1175,833	0,60	0,67												

GSS 06-2

i		Abtriebsdrehzahl n_2 [min^{-1}]												
		1	5	10	16	25	32	40	63	100	160	250	400	630
		Wirkungsgrad												
	η_A	$\eta_{c=1}$	$\eta_{c=1}$	$\eta_{c=1}$	$\eta_{c=1}$	$\eta_{c=1}$	$\eta_{c=1}$	$\eta_{c=1}$	$\eta_{c=1}$	$\eta_{c=1}$	$\eta_{c=1}$	$\eta_{c=1}$	$\eta_{c=1}$	$\eta_{c=1}$
5,833	0,72	0,80	0,83	0,87	0,89	0,90	0,91	0,91	0,91	0,92	0,92	0,92	0,91	0,91
8,000	0,72	0,80	0,83	0,87	0,89	0,90	0,91	0,91	0,91	0,92	0,92	0,92	0,91	
9,042	0,67	0,75	0,81	0,85	0,87	0,88	0,89	0,89	0,89	0,89	0,89	0,89	0,89	
10,238	0,72	0,80	0,83	0,87	0,89	0,90	0,91	0,91	0,91	0,92	0,92	0,92		
11,200	0,72	0,80	0,83	0,87	0,89	0,90	0,91	0,91	0,91	0,92	0,92	0,92		
12,400	0,67	0,75	0,81	0,85	0,87	0,88	0,89	0,89	0,89	0,89	0,89	0,89		
14,286	0,72	0,80	0,83	0,87	0,89	0,90	0,91	0,91	0,91	0,92	0,92	0,92		
15,869	0,67	0,75	0,81	0,85	0,87	0,88	0,89	0,89	0,89	0,89	0,89	0,89		
17,360	0,67	0,75	0,81	0,85	0,87	0,88	0,89	0,89	0,89	0,89	0,89			
20,417	0,57	0,64	0,77	0,81	0,82	0,83	0,83	0,83	0,83	0,83	0,83			
22,143	0,67	0,75	0,81	0,85	0,87	0,88	0,89	0,89	0,89	0,89	0,89			
24,800	0,57	0,64	0,77	0,81	0,83	0,83	0,83	0,83	0,83	0,83				
27,125	0,67	0,75	0,81	0,85	0,87	0,88	0,89	0,89	0,89	0,89				
31,738	0,57	0,64	0,77	0,81	0,83	0,83	0,83	0,83	0,83	0,83				
35,306	0,67	0,75	0,81	0,85	0,87	0,88	0,89	0,89	0,89	0,89				
39,200	0,57	0,64	0,77	0,81	0,82	0,83	0,83	0,83	0,83	0,83				
43,917	0,67	0,75	0,81	0,85	0,87	0,88	0,89	0,89	0,89					
50,000	0,57	0,64	0,77	0,81	0,82	0,83	0,83	0,83	0,83					
54,250	0,57	0,64	0,77	0,81	0,83	0,83	0,83	0,83	0,83					
61,250	0,57	0,64	0,77	0,81	0,82	0,83	0,83	0,83	0,83					
70,611	0,57	0,64	0,77	0,81	0,83	0,83	0,83	0,83						
79,722	0,57	0,64	0,77	0,81	0,82	0,83	0,83	0,83						
87,833	0,57	0,64	0,77	0,81	0,83	0,83	0,83	0,83						
99,167	0,57	0,64	0,77	0,81	0,82	0,83	0,83	0,83						
113,667	0,57	0,64	0,77	0,81	0,83	0,83	0,83							
128,333	0,57	0,64	0,77	0,81	0,82	0,83								
137,950	0,57	0,64	0,77	0,81	0,83	0,83								
155,750	0,57	0,64	0,77	0,81	0,82	0,83								
174,375	0,57	0,64	0,77	0,81	0,83									
196,875	0,57	0,64	0,77	0,81	0,82									

GSS 06-3

i		Abtriebsdrehzahl n_2 [min^{-1}]												
		1	5	10	16	25								
	Wirkungsgrad													
	η_A	$\eta_{c=1}$	$\eta_{c=1}$	$\eta_{c=1}$	$\eta_{c=1}$	$\eta_{c=1}$								
126,531	0,57	0,64	0,77	0,81	0,83	0,83								
142,857	0,57	0,64	0,77	0,81	0,82	0,83								
155,000	0,57	0,64	0,77	0,81	0,83	0,83								
175,000	0,57	0,64	0,77	0,81	0,82									
194,857	0,57	0,64	0,77	0,81	0,83									
220,000	0,57	0,64	0,77	0,81	0,82									
238,700	0,57	0,64	0,77	0,81	0,83									
269,500	0,57	0,64	0,77	0,81										
310,689	0,57	0,64	0,77	0,81										
350,778	0,57	0,64	0,77	0,81										
386,467	0,57	0,64	0,77	0,81										
436,333	0,57	0,64	0,77											
497,722	0,57	0,64	0,77											
561,944	0,57	0,64	0,77											
630,803	0,57	0,64	0,77											
712,197	0,57	0,64	0,77											
816,333	0,57	0,64												
921,667	0,57	0,64												
1023,000	0,57	0,64												
1155,000	0,57	0,64												
1241,550	0,57	0,64												
1401,750	0,57	0,64												
1635,693	0,57	0,64												
1846,750	0,57	0,64												

GSS 07-2

i		Abtriebsdrehzahl n_2 [min^{-1}]												
		1	5	10	16	25	32	40	63	100	160	250	400	630
	Wirkungsgrad													
	η_A	$\eta_{c=1}$	$\eta_{c=1}$	$\eta_{c=1}$	$\eta_{c=1}$	$\eta_{c=1}$	$\eta_{c=1}$	$\eta_{c=1}$	$\eta_{c=1}$	$\eta_{c=1}$	$\eta_{c=1}$	$\eta_{c=1}$	$\eta_{c=1}$	$\eta_{c=1}$
5,862	0,74	0,82	0,86	0,89	0,91	0,92	0,92	0,92	0,92	0,92	0,92	0,92	0,92	0,92
8,125	0,74	0,82	0,86	0,89	0,91	0,92	0,92	0,92	0,92	0,92	0,92	0,92	0,92	
9,086	0,69	0,77	0,84	0,88	0,89	0,90	0,90	0,90	0,90	0,90	0,90	0,90	0,90	
10,000	0,74	0,82	0,86	0,89	0,91	0,92	0,92	0,92	0,92	0,92	0,92	0,92		
11,200	0,74	0,82	0,86	0,89	0,91	0,92	0,92	0,92	0,92	0,92	0,92	0,92		
12,594	0,69	0,77	0,84	0,88	0,89	0,90	0,90	0,90	0,90	0,90	0,90	0,90		
14,286	0,74	0,82	0,86	0,89	0,91	0,92	0,92	0,92	0,92	0,92	0,92	0,92		
15,500	0,69	0,77	0,84	0,88	0,89	0,90	0,90	0,90	0,90	0,90	0,90	0,90		
17,360	0,69	0,77	0,84	0,88	0,89	0,90	0,90	0,90	0,90	0,90	0,90			
20,517	0,60	0,67	0,81	0,84	0,84	0,85	0,85	0,85	0,85	0,85	0,85			
22,143	0,69	0,77	0,84	0,88	0,89	0,90	0,90	0,90	0,90	0,90	0,90			
25,188	0,60	0,66	0,80	0,84	0,85	0,85	0,85	0,85	0,85	0,85				
27,125	0,69	0,77	0,84	0,88	0,89	0,90	0,90	0,90	0,90	0,90				
31,000	0,60	0,66	0,80	0,84	0,85	0,85	0,85	0,85	0,85	0,85				
35,306	0,69	0,77	0,84	0,88	0,89	0,90	0,90	0,90	0,90	0,90				
39,200	0,60	0,67	0,81	0,84	0,84	0,85	0,85	0,85	0,85	0,85				
43,271	0,69	0,77	0,84	0,88	0,89	0,90	0,90	0,90	0,90					
50,000	0,60	0,67	0,81	0,84	0,84	0,85	0,85	0,85	0,85					
54,250	0,60	0,66	0,80	0,84	0,85	0,85	0,85	0,85	0,85					
61,250	0,60	0,67	0,81	0,84	0,84	0,85	0,85	0,85	0,85					
70,611	0,60	0,66	0,80	0,84	0,85	0,85	0,85	0,85						
79,722	0,60	0,67	0,81	0,84	0,84	0,85	0,85	0,85						
86,542	0,60	0,66	0,80	0,84	0,85	0,85	0,85	0,85						
97,708	0,60	0,67	0,81	0,84	0,84	0,85	0,85	0,85						
113,667	0,60	0,66	0,80	0,84	0,85	0,85	0,85							
128,333	0,60	0,67	0,81	0,84	0,84	0,85								
137,950	0,60	0,66	0,80	0,84	0,85	0,85								
155,750	0,60	0,67	0,81	0,84	0,84	0,85								
174,375	0,60	0,66	0,80	0,84	0,85									
196,875	0,60	0,67	0,81	0,84	0,84									

GSS 07-3

i		Abtriebsdrehzahl n_2 [min^{-1}]												
		1	5	10	16	25								
	Wirkungsgrad													
	η_A	$\eta_{c=1}$	$\eta_{c=1}$	$\eta_{c=1}$	$\eta_{c=1}$	$\eta_{c=1}$								
126,531	0,60	0,66	0,80	0,84	0,85	0,85								
142,857	0,60	0,67	0,81	0,84	0,84	0,85								
155,000	0,60	0,66	0,80	0,84	0,85	0,85								
175,000	0,60	0,67	0,81	0,84	0,84									
201,746	0,60	0,66	0,80	0,84	0,85									
227,778	0,60	0,67	0,81	0,84	0,84									
247,139	0,60	0,66	0,80	0,84	0,85									
279,028	0,60	0,67	0,81	0,84										
321,673	0,60	0,66	0,80	0,84										
363,179	0,60	0,67	0,81	0,84										
394,245	0,60	0,66	0,80	0,84										
445,116	0,60	0,67	0,81											
490,403	0,60	0,66	0,80											
553,681	0,60	0,67	0,81											
634,639	0,60	0,66	0,80											
716,528	0,60	0,67	0,81											
833,556	0,60	0,66												
941,111	0,60	0,67												
1011,633	0,60	0,66												
1142,167	0,60	0,67												
1227,755	0,60	0,66												
1386,175	0,60	0,67												
1569,181	0,60	0,66												
1771,656	0,60	0,67												

Massenträgheitsmomente Stirnradgetriebe

i	J_G [kgm²]	i	J_G [kgm²]	i	J_G [kgm²]	i	J_G [kgm²]
		GST 04 - 1		**GST 05 -1**		**GST 06 - 1**	
		1,600	2,670E-05	1,600	7,600E-05	1,600	2,010E-04
		2,048	1,940E-05	2,048	5,490E-05	2,048	1,460E-04
		2,240	1,720E-05	2,240	4,800E-05	2,240	1,270E-04
		2,857	1,260E-05	2,857	3,540E-05	2,857	9,690E-05
		3,500	9,870E-06	3,500	2,720E-05	3,500	7,360E-05
		4,400	6,660E-06	4,556	1,750E-05	4,556	4,810E-05
		5,667	4,660E-06	5,667	1,290E-05	5,667	3,590E-05
		7,182	3,100E-06	7,333	8,190E-06	7,333	2,260E-05
		9,000	2,180E-06	8,900	6,030E-06	8,900	1,670E-05
		11,857	1,330E-06	11,375	3,870E-06	11,250	1,090E-05
GST 03 - 2		**GST 04 - 2**		**GST 05 -2**		**GST 06 - 2**	
2,597	2,602E-05	2,956	3,375E-05	2,956	9,864E-05	3,033	2,723E-04
3,413	1,693E-05	3,333	3,245E-05	3,333	9,438E-05	3,333	2,614E-04
4,368	1,174E-05	4,053	3,120E-05	4,053	9,030E-05	4,160	2,510E-04
5,312	1,790E-05	4,571	3,000E-05	4,571	8,640E-05	4,571	2,410E-04
5,965	1,725E-05	5,187	2,220E-05	5,187	6,370E-05	5,324	1,760E-04
6,982	1,223E-05	5,850	2,150E-05	5,850	6,130E-05	5,850	1,710E-04
7,840	1,185E-05	6,400	1,890E-05	6,400	5,330E-05	6,400	1,470E-04
8,935	8,867E-06	7,040	2,640E-05	7,238	4,000E-05	7,040	2,070E-04
10,033	8,635E-06	8,000	2,570E-05	8,163	3,880E-05	8,163	1,060E-04
11,429	5,853E-06	9,010	1,930E-05	9,010	5,430E-05	9,010	1,500E-04
12,833	5,711E-06	9,856	1,700E-05	10,000	3,000E-05	10,000	8,200E-05
14,836	4,113E-06	11,200	1,660E-05	11,200	4,620E-05	11,200	1,260E-04
16,660	4,029E-06	12,571	1,260E-05	13,016	1,780E-05	12,571	9,550E-05
19,013	2,786E-06	14,286	1,230E-05	14,356	1,310E-05	14,286	9,320E-05
21,350	2,734E-06	15,400	9,820E-06	16,190	1,280E-05	15,400	7,480E-05
24,595	1,882E-06	17,500	9,660E-06	17,500	2,710E-05	17,500	7,330E-05
27,618	1,851E-06	19,360	6,340E-06	20,044	1,640E-05	20,044	4,570E-05
32,000	1,220E-06	22,000	6,240E-06	22,778	1,610E-05	22,778	4,500E-05
35,933	1,202E-06	24,933	4,360E-06	24,933	1,190E-05	24,933	3,320E-05
41,455	7,676E-07	28,333	4,300E-06	28,333	1,170E-05	28,333	3,260E-05
46,550	7,568E-07	31,600	3,010E-06	32,267	7,920E-06	32,267	2,210E-05
52,909	5,014E-07	35,909	2,970E-06	36,667	7,800E-06	36,667	2,180E-05
59,413	4,948E-07	39,600	2,100E-06	39,160	5,790E-06	39,160	1,620E-05
		45,000	2,070E-06	44,500	5,710E-06	44,500	1,600E-05
		52,171	1,330E-06	50,050	3,850E-06	49,500	1,100E-05
		59,286	1,310E-06	56,875	3,810E-06	56,250	1,080E-05
				GST 05 -3		**GST 06 - 3**	
				36,267	1,946E-05	39,200	3,620E-05
				46,259	1,406E-05	44,000	1,950E-05
				56,667	1,082E-05	51,022	3,200E-05
				63,467	1,924E-05	53,900	1,780E-05
				71,238	7,255E-06	67,760	1,140E-05
				80,952	1,393E-05	70,156	1,600E-05
				91,746	5,022E-06	80,952	2,030E-05
				99,167	1,073E-05	87,267	1,500E-05
				116,277	3,325E-06	99,167	1,500E-05
				124,667	7,198E-06	109,707	9,630E-06
				145,714	2,321E-06	124,667	9,600E-06
				160,556	4,988E-06	141,289	6,340E-06
				179,067	3,307E-06	160,556	6,320E-06
				191,973	1,413E-06	179,067	4,250E-06
				224,400	2,309E-06	203,485	4,230E-06
				255,000	2,307E-06	231,733	4,030E-06
				295,638	1,406E-06	255,000	2,870E-06
				335,952	1,405E-06	290,400	2,760E-06
						330,000	2,740E-06
						382,590	2,556E-06
						434,762	2,537E-06

Massenträgheitsmomente Stirnradgetriebe

i	J_G [kgm²]	i	J_G [kgm²]	i	J_G [kgm²]	i	J_G [kgm²]
GST 07 - 1		**GST 09 - 1**					
1,625	6,120E-04	1,560	2,220E-03				
2,000	4,780E-04	2,048	1,560E-03				
2,240	4,020E-04	2,333	1,220E-03				
2,857	2,690E-04	2,810	9,580E-04				
3,500	2,150E-04	3,444	7,300E-04				
4,556	1,370E-04	4,667	4,600E-04				
5,583	1,050E-04	5,667	3,510E-04				
7,333	6,640E-05	7,333	2,260E-04				
8,900	4,940E-05	8,900	1,660E-04				
11,250	3,200E-05	11,250	1,110E-04				
GST 07 - 2		**GST 09 - 2**		**GST 11 - 2**		**GST 14 - 2**	
3,048	8,198E-04	4,056	2,700E-03	4,056	8,220E-03	4,225	2,260E-02
3,350	7,919E-04	4,457	2,590E-03	4,457	7,900E-03	4,643	2,160E-02
4,225	7,650E-04	5,324	1,810E-03	5,324	5,540E-03	5,200	1,680E-02
4,643	7,390E-04	5,850	1,750E-03	5,850	5,350E-03	5,714	1,610E-02
5,200	5,640E-04	6,667	1,420E-03	6,400	4,570E-03	6,286	1,410E-02
5,714	5,460E-04	7,305	1,130E-03	6,864	6,750E-03	7,150	1,830E-02
6,400	4,490E-04	8,027	1,100E-03	7,800	6,510E-03	8,027	1,000E-02
7,150	6,270E-04	9,010	1,520E-03	9,010	4,680E-03	8,800	1,390E-02
8,125	6,040E-04	10,267	1,240E-03	9,856	4,020E-03	9,841	7,510E-03
8,800	4,730E-04	11,667	1,210E-03	11,200	3,900E-03	11,000	1,190E-02
9,856	3,900E-04	12,362	9,790E-04	12,571	2,940E-03	12,362	8,900E-03
11,200	3,780E-04	14,048	9,530E-04	14,286	2,870E-03	14,048	8,660E-03
12,571	2,860E-04	15,156	7,650E-04	15,400	2,300E-03	15,156	6,760E-03
14,286	2,790E-04	17,222	7,490E-04	17,500	2,250E-03	17,222	6,600E-03
15,400	2,260E-04	20,533	4,500E-04	20,289	1,430E-03	20,044	4,580E-03
17,500	2,210E-04	23,333	4,410E-04	23,056	1,410E-03	22,778	4,490E-03
20,044	1,380E-04	24,933	3,380E-04	24,933	1,060E-03	24,567	3,320E-03
22,778	1,350E-04	28,333	3,320E-04	28,333	1,040E-03	27,917	3,260E-03
24,567	1,020E-04	32,267	2,250E-04	32,267	7,040E-04	32,267	2,150E-03
27,917	1,010E-04	36,667	2,210E-04	36,667	6,930E-04	36,667	2,120E-03
32,267	6,640E-05	39,160	1,640E-04	39,160	5,150E-04	39,160	1,570E-03
36,667	6,530E-05	44,500	1,620E-04	44,500	5,080E-04	44,500	1,550E-03
39,160	4,870E-05	49,500	1,120E-04	49,500	3,520E-04	49,500	1,060E-03
44,500	4,790E-05	56,250	1,100E-04	56,250	3,440E-04	56,250	1,050E-03
49,500	3,300E-05						
56,250	3,250E-05						
GST 07 - 3		**GST 09 - 3**		**GST 11 - 3**		**GST 14 - 3**	
39,200	9,740E-05	40,136	2,140E-04	40,816	6,360E-04	40,185	2,440E-03
44,000	5,340E-05	43,267	1,550E-04	44,000	5,660E-04	42,580	1,830E-03
51,022	8,430E-05	49,167	1,530E-04	50,000	5,600E-04	48,386	1,810E-03
53,900	4,840E-05	53,044	1,380E-04	57,968	4,770E-04	53,148	2,050E-03
65,079	3,130E-05	60,278	1,370E-04	61,250	4,080E-04	59,321	1,320E-03
70,156	4,310E-05	71,867	1,170E-04	71,011	3,520E-04	69,042	1,150E-03
79,762	5,360E-05	81,667	1,160E-04	80,694	3,500E-04	78,457	1,140E-03
85,983	4,000E-05	93,541	7,060E-05	87,267	3,220E-04	93,541	6,570E-04
97,708	3,990E-05	99,167	1,070E-04	99,167	3,200E-04	96,157	1,040E-03
111,915	2,380E-05	113,585	6,520E-05	112,933	2,930E-04	106,296	6,520E-04
127,176	2,370E-05	129,074	6,490E-05	129,074	1,940E-04	130,278	6,000E-04
139,211	1,660E-05	141,289	4,580E-05	146,993	1,770E-04	139,211	4,420E-04
158,194	1,660E-05	160,556	4,560E-05	158,194	1,400E-04	158,194	4,400E-04
180,156	1,080E-05	182,844	2,970E-05	180,156	1,290E-04	171,111	5,490E-04
204,722	1,070E-05	207,778	2,950E-05	207,778	8,800E-05	204,722	2,860E-04
236,622	1,010E-05	236,622	2,750E-05	236,622	8,180E-05	236,622	2,650E-04
248,458	7,690E-06	252,167	2,120E-05	252,167	6,330E-05	248,458	2,060E-04
268,889	1,010E-05	268,889	2,750E-05	268,889	8,160E-05	268,889	2,650E-04
326,333	7,250E-06	326,333	1,980E-05	326,333	5,890E-05	326,333	1,920E-04
367,033	9,352E-06	363,000	2,546E-05	363,000	7,556E-05	363,000	2,454E-04
417,083	6,713E-06	412,500	1,833E-05	412,500	5,454E-05	412,500	1,778E-04

Massenträgheitsmomente Flachgetriebe

i	J_G [kgm²]	i	J_G [kgm²]	i	J_G [kgm²]	i	J_G [kgm²]
GFL 04 - 2		**GFL 05 - 2**		**GFL 06 - 2**		**GFL 07 - 2**	
3,659	1,51E-04	3,333	1,68E-04	3,675	7,75E-04	3,350	1,96E-03
5,018	8,58E-05	4,571	1,57E-04	5,211	4,41E-04	4,643	1,20E-03
5,833	9,25E-05	5,133	9,53E-05	5,750	3,67E-04	5,159	1,11E-03
6,422	5,55E-05	5,667	1,03E-04	6,450	2,94E-04	5,695	9,27E-04
7,025	4,73E-05	6,400	8,22E-05	7,147	4,08E-04	6,400	9,20E-04
8,379	6,66E-05	7,040	1,47E-04	8,400	3,55E-04	7,150	1,19E-03
9,333	6,13E-05	7,771	1,45E-04	9,463	2,72E-04	8,324	1,11E-03
10,238	3,66E-05	9,010	9,51E-05	10,092	2,52E-04	9,379	8,58E-04
11,491	4,10E-05	9,946	8,85E-05	11,520	1,73E-04	9,714	8,03E-04
12,800	3,82E-05	11,360	7,61E-05	12,978	2,61E-04	11,538	8,52E-04
14,706	2,82E-05	12,800	5,61E-05	14,743	1,95E-04	13,000	7,97E-04
16,087	2,45E-05	14,538	5,27E-05	16,128	1,68E-04	14,200	6,35E-04
17,920	2,30E-05	15,904	6,03E-05	18,169	1,57E-04	15,904	5,27E-04
20,519	1,71E-05	17,920	3,93E-05	20,571	1,19E-04	17,920	4,98E-04
22,857	1,63E-05	20,286	4,28E-05	23,175	1,13E-04	20,286	3,47E-04
25,136	1,29E-05	22,857	2,43E-05	25,200	9,04E-05	22,857	2,00E-04
28,000	1,23E-05	24,850	3,26E-05	28,389	8,61E-05	24,850	2,66E-04
31,600	8,55E-06	28,000	1,43E-05	32,800	5,81E-05	28,000	1,46E-04
35,200	8,18E-06	32,344	2,04E-05	36,951	5,56E-05	32,344	1,69E-04
40,697	5,80E-06	36,444	1,95E-05	40,800	4,25E-05	36,444	1,61E-04
45,333	5,58E-06	40,233	1,48E-05	45,963	4,07E-05	39,642	1,25E-04
51,579	3,81E-06	45,333	1,42E-05	52,800	2,64E-05	44,667	1,20E-04
57,455	3,67E-06	52,067	9,29E-06	59,481	2,51E-05	52,067	7,83E-05
64,636	2,63E-06	58,667	8,97E-06	64,080	1,93E-05	58,667	7,53E-05
72,000	2,54E-06	63,190	6,79E-06	72,189	1,87E-05	63,190	5,73E-05
85,156	1,59E-06	71,200	6,38E-06	81,000	1,25E-05	71,200	5,55E-05
94,857	1,54E-06	80,763	4,34E-06	91,250	1,21E-05	79,875	3,66E-05
		91,000	4,21E-06			90,000	3,58E-05
		GFL 05 - 3		**GFL 06 - 3**		**GFL 07 - 3**	
		61,653	2,02E-05	66,213	2,92E-05	65,306	7,90E-05
		90,123	1,45E-05	72,000	2,64E-05	72,452	8,94E-05
		101,547	1,97E-05	81,111	2,59E-05	81,636	8,80E-05
		114,952	1,96E-05	88,200	1,90E-05	92,413	6,09E-05
		129,524	1,42E-05	99,361	1,87E-05	104,127	6,01E-05
		140,817	1,41E-05	116,571	9,06E-06	113,206	4,48E-05
		158,667	1,09E-05	131,323	2,08E-05	127,556	4,42E-05
		177,027	1,09E-05	144,320	1,10E-05	147,347	2,75E-05
		199,467	7,31E-06	162,583	1,09E-05	166,025	2,71E-05
		227,989	7,28E-06	179,520	1,02E-05	183,285	1,94E-05
		256,889	5,05E-06	202,237	1,01E-05	206,519	1,92E-05
		288,948	5,04E-06	231,200	6,79E-06	224,636	1,80E-05
		325,576	3,34E-06	260,457	6,74E-06	253,111	1,79E-05
		362,100	3,33E-06	293,018	4,43E-06	290,706	1,12E-05
		408,000	2,33E-06	299,200	6,38E-06	327,556	1,11E-05
		477,052	2,33E-06	367,200	3,02E-06	352,811	8,11E-06
		537,524	1,42E-06	413,667	3,00E-06	397,533	8,05E-06
				475,200	2,86E-06	430,222	1,04E-05
				535,333	2,85E-06	522,133	7,54E-06
				576,720	2,77E-06	562,391	7,31E-06
				649,700	2,76E-06	633,680	7,29E-06
				759,806	1,67E-06	718,786	4,66E-06
				855,954	1,67E-06	809,900	4,64E-06

Massenträgheitsmomente Flachgetriebe

i	J_G [kgm²]	i	J_G [kgm²]	i	J_G [kgm²]
GFL 09 - 2		**GFL 11 - 2**		**GFL 14 - 2**	
6,864	4,13E-03	6,864	1,24E-02	7,150	3,44E-02
7,466	3,87E-03	7,466	1,16E-02	7,777	3,21E-02
9,010	2,68E-03	9,010	7,96E-03	8,800	2,47E-02
9,799	2,53E-03	9,799	7,48E-03	9,571	2,32E-02
11,167	1,95E-03	10,720	6,50E-03	11,538	2,42E-02
12,307	2,76E-03	12,480	8,15E-03	13,000	2,25E-02
14,333	2,00E-03	14,538	5,84E-03	14,200	2,15E-02
16,333	1,55E-03	15,904	5,13E-03	15,620	1,56E-02
18,407	1,46E-03	17,920	4,83E-03	17,600	1,46E-02
19,667	1,21E-03	20,286	3,61E-03	19,948	1,11E-02
22,164	1,13E-03	22,857	3,43E-03	22,476	1,05E-02
24,111	9,04E-04	24,850	2,69E-03	24,456	8,32E-03
27,173	8,63E-04	28,000	2,57E-03	27,556	7,94E-03
32,667	5,43E-04	32,739	1,71E-03	32,344	5,29E-03
36,815	5,21E-04	36,889	1,65E-03	36,444	5,07E-03
39,667	4,07E-04	40,233	1,26E-03	39,642	3,80E-03
44,704	3,92E-04	45,333	1,22E-03	44,667	3,66E-03
51,333	2,59E-04	52,067	8,08E-04	52,067	2,46E-03
57,852	2,50E-04	58,667	7,81E-04	58,667	2,38E-03
62,300	1,89E-04	63,190	5,90E-04	63,190	1,80E-03
70,211	1,83E-04	71,200	5,72E-04	71,200	1,74E-03
78,750	1,25E-04	79,875	3,87E-04	79,875	1,18E-03
88,750	1,21E-04	90,000	3,76E-04	90,000	1,15E-03
GFL 09 - 3		**GFL 11 - 3**		**GFL 14 - 3**	
63,326	2,34E-04	65,306	6,97E-04	64,296	2,63E-03
73,173	2,47E-04	73,335	7,84E-04	68,708	1,99E-03
82,465	2,43E-04	82,631	7,71E-04	77,418	1,94E-03
93,333	1,68E-04	93,540	5,05E-04	85,037	2,16E-03
105,185	1,65E-04	105,397	4,97E-04	104,889	9,32E-04
114,333	1,23E-04	114,586	3,71E-04	114,126	8,32E-04
128,852	1,21E-04	129,111	3,66E-04	128,593	8,14E-04
148,815	7,73E-05	149,144	2,30E-04	136,889	1,68E-03
167,712	7,62E-05	168,049	2,27E-04	156,148	5,92E-04
185,111	5,48E-05	182,792	1,66E-04	170,074	6,96E-04
208,617	5,41E-05	205,963	1,64E-04	202,074	3,69E-04
224,778	5,05E-05	224,636	1,52E-04	224,636	4,74E-04
253,321	5,00E-05	253,111	1,50E-04	253,111	4,70E-04
290,889	3,13E-05	267,259	1,87E-04	273,778	5,76E-04
327,827	3,10E-05	327,556	1,37E-04	332,444	4,30E-04
353,033	2,26E-05	358,077	6,79E-05	352,811	2,16E-04
397,863	2,24E-05	403,467	6,73E-05	397,533	2,14E-04
424,247	2,86E-05	430,222	8,53E-05	430,222	2,73E-04
514,881	2,08E-05	522,133	6,23E-05	522,133	1,98E-04
554,470	2,01E-05	562,391	5,99E-05	562,391	1,91E-04
624,879	2,00E-05	633,680	5,96E-05	633,680	1,90E-04
700,875	1,30E-05	710,888	3,85E-05	710,888	1,26E-04
789,875	1,29E-05	801,000	3,84E-05	801,000	1,25E-04

Massenträgheitsmomente Kegelradgetriebe

i	J_G [kgm²]	i	J_G [kgm²]	i	J_G [kgm²]	i	J_G [kgm²]
GKR 03		**GKR 04**		**GKR 05**		**GKR 06**	
5,411	3,07E-05	5,185	8,13E-05	3,565	4,95E-04	3,431	9,58E-04
6,222	2,76E-05	5,963	7,23E-05	4,889	2,79E-04	4,706	5,61E-04
7,111	1,96E-05	7,111	4,46E-05	6,257	1,79E-04	6,022	3,66E-04
8,178	1,78E-05	8,178	4,10E-05	6,883	2,57E-04	6,481	5,11E-04
9,101	1,34E-05	9,101	3,27E-04	7,817	2,32E-04	7,146	4,54E-04
10,466	1,23E-05	10,466	3,00E-05	9,440	1,53E-04	8,889	3,23E-04
11,640	8,62E-06	11,449	2,60E-05	10,720	1,40E-04	9,800	2,93E-04
13,386	7,94E-06	12,698	1,99E-04	12,081	1,02E-04	11,376	2,21E-04
15,111	5,86E-06	14,603	1,81E-05	13,216	8,74E-05	12,444	1,89E-04
17,378	5,46E-06	15,556	1,47E-04	13,719	9,38E-05	13,720	1,73E-04
19,365	3,78E-06	17,889	1,35E-05	15,008	8,05E-05	15,873	1,32E-04
22,270	5,39E-06	19,556	9,60E-06	16,857	5,97E-05	17,500	1,23E-04
25,051	2,48E-06	22,489	8,96E-06	19,143	5,54E-05	19,444	9,91E-05
28,808	2,33E-06	25,185	6,47E-06	20,650	4,39E-05	21,438	9,28E-05
32,593	1,57E-06	28,963	6,04E-06	23,450	4,11E-05	25,309	6,32E-05
37,481	1,48E-06	31,919	4,23E-06	26,878	2,70E-05	27,903	5,94E-05
42,222	9,78E-07	36,707	3,96E-06	30,522	2,53E-05	31,481	4,57E-05
48,556	9,26E-07	40,000	2,87E-06	33,433	1,91E-05	34,708	4,32E-05
53,889	6,30E-07	46,000	2,73E-06	37,967	1,80E-05	40,741	2,84E-05
61,972	5,99E-07	52,698	1,74E-06	43,267	1,18E-05	44,917	2,70E-05
		60,603	1,65E-06	49,133	1,12E-05	49,444	2,07E-05
				52,510	8,53E-06	54,513	1,97E-05
				59,630	8,09E-06	62,500	1,34E-05
				67,113	5,40E-06	68,906	1,27E-05
				76,213	5,14E-06		

Massenträgheitsmomente Kegelstirnradgetriebe

i	J_G [kgm²]	i	J_G [kgm²]	i	J_G [kgm²]	i	J_G [kgm²]
GKS 04 - 3		**GKS 05 - 3**		**GKS 06 - 3**		**GKS 07 - 3**	
5,123	1,17E-04	6,863	1,90E-04	6,485	5,87E-04	5,955	1,93E-03
7,025	6,76E-05	9,412	1,17E-04	9,196	5,05E-04	8,254	1,18E-03
8,167	8,63E-05	10,569	1,60E-04	10,147	4,86E-04	9,171	1,60E-03
8,991	4,44E-05	11,667	1,65E-04	11,382	2,49E-04	10,124	1,59E-03
9,836	3,80E-05	13,176	7,11E-05	12,612	3,20E-04	11,378	7,02E-04
11,730	7,29E-05	14,494	1,04E-04	14,824	4,29E-04	12,711	1,02E-03
13,067	7,01E-05	16,000	1,04E-04	16,699	4,16E-04	14,798	1,43E-03
14,333	3,46E-05	17,054	1,51E-04	17,809	2,13E-04	16,674	1,40E-03
16,087	4,43E-05	19,216	1,47E-04	20,329	2,79E-04	17,270	7,26E-04
17,920	4,28E-05	23,388	9,64E-05	22,902	2,73E-04	20,511	9,08E-04
20,588	3,02E-05	26,353	9,48E-05	26,017	1,94E-04	23,111	8,91E-04
22,522	2,62E-05	29,931	6,74E-05	28,461	1,67E-04	25,244	6,72E-04
25,088	2,54E-05	32,744	5,84E-05	32,063	1,63E-04	28,274	5,57E-04
28,727	1,82E-05	36,894	5,76E-05	36,303	1,18E-04	31,858	5,47E-04
32,000	1,77E-05	41,765	4,19E-05	41,472	2,11E-04	36,063	3,65E-04
35,191	1,36E-05	47,059	4,14E-05	44,471	9,00E-05	40,906	6,93E-04
39,200	1,32E-05	51,162	3,21E-05	53,074	1,52E-04	44,178	2,78E-04
44,240	8,99E-06	57,647	3,17E-05	57,882	5,78E-05	50,345	5,30E-04
50,943	1,81E-05	66,592	2,00E-05	65,207	5,70E-05	57,501	1,75E-04
56,976	6,07E-06	75,033	1,98E-05	72,000	4,22E-05	64,790	1,73E-04
64,978	1,32E-05	82,833	1,45E-05	81,111	4,16E-05	70,474	1,29E-04
72,210	3,98E-06	93,333	1,44E-05	93,176	2,57E-05	79,407	1,28E-04
79,598	1,03E-05	107,196	9,15E-06	104,967	2,54E-05	92,563	8,08E-05
90,491	2,74E-06	120,784	9,07E-06	113,082	1,89E-05	104,296	7,99E-05
100,067	6,90E-06	130,097	6,69E-06	127,392	1,86E-05	112,338	5,92E-05
111,467	6,86E-06	146,588	6,64E-06	142,941	1,22E-05	126,578	5,86E-05
128,874	4,81E-06	166,276	4,28E-06	161,029	1,21E-05	140,548	1,11E-04
143,556	4,79E-06	187,353	4,25E-06	190,080	2,27E-05	158,364	1,11E-04
163,332	3,19E-06	211,200	8,07E-06	214,133	2,26E-05	184,600	6,87E-05
181,939	3,18E-06	227,484	5,98E-06	230,688	1,68E-05	208,000	6,85E-05
204,682	2,24E-06	256,320	5,96E-06	259,880	1,67E-05	224,037	5,10E-05
228,000	2,23E-06	290,745	3,84E-06	291,600	1,09E-05	252,436	5,09E-05
269,660	1,36E-06	327,600	3,83E-06	328,500	1,09E-05	283,193	3,30E-05
300,381	1,36E-06					319,091	3,29E-05
		GKS 05 - 4		**GKS 06 - 4**		**GKS 07 - 4**	
		95,238	1,43E-05	103,721	3,00E-05	103,039	8,37E-05
		114,987	1,96E-05	113,205	2,34E-05	112,391	6,32E-05
		126,933	1,96E-05	127,059	2,64E-05	126,222	7,29E-05
		146,667	1,42E-05	140,816	2,13E-05	137,748	5,71E-05
		161,905	1,41E-05	155,647	1,91E-05	154,622	5,27E-05
		185,547	1,95E-05	174,336	1,12E-05	179,201	2,83E-05
		209,067	1,95E-05	202,588	1,68E-05	201,254	4,54E-05
		225,867	7,29E-06	224,524	7,40E-06	222,909	1,99E-05
		236,667	1,41E-05	252,000	1,55E-05	246,659	4,17E-05
		289,917	1,08E-05	279,286	6,87E-06	273,199	1,84E-05
		326,667	1,08E-05	316,800	1,02E-05	321,049	2,56E-05
		364,467	7,26E-06	361,429	6,42E-06	358,829	1,69E-05
		410,667	7,25E-06	408,000	6,80E-06	399,353	1,82E-05
		469,389	5,03E-06	458,067	4,20E-06	464,367	1,06E-05
		510,000	2,33E-06	517,091	4,43E-06	516,810	1,13E-05
		528,889	5,02E-06	555,927	4,05E-06	563,572	1,01E-05
		594,894	3,33E-06	640,800	6,16E-06	636,581	1,61E-05
		670,303	3,32E-06	696,668	2,78E-06	683,972	7,37E-06
		820,760	4,98E-06	812,137	4,03E-06	823,810	1,01E-05
		924,800	4,98E-06	914,907	4,03E-06	928,237	1,01E-05
		1040,215	3,30E-06	1017,741	2,77E-06	999,806	7,34E-06
		1172,073	3,30E-06	1146,529	2,77E-06	1126,542	7,33E-06
		1303,560	2,30E-06	1340,834	1,67E-06	1277,842	4,67E-06
		1468,800	2,30E-06	1510,507	1,67E-06	1439,822	4,67E-06
		1717,389	1,40E-06				
		1935,086	1,40E-06				

Massenträgheitsmomente Kegelstirnradgetriebe

i	J_G [kgm²]	i	J_G [kgm²]	i	J_G [kgm²]
GKS 09 - 3		**GKS 11 - 3**		**GKS 14 - 3**	
12,283	3,42E-03	12,094	1,04E-02	12,435	2,83E-02
13,360	3,34E-03	13,154	1,01E-02	13,525	2,75E-02
16,122	2,26E-03	15,874	6,80E-03	16,646	1,98E-02
17,536	2,22E-03	17,265	6,65E-03	18,311	1,73E-02
19,541	3,06E-03	19,515	9,03E-03	20,065	2,49E-02
22,022	2,99E-03	21,989	9,04E-03	22,609	2,43E-02
25,649	2,05E-03	25,615	6,12E-03	24,696	1,83E-02
29,228	1,59E-03	28,021	5,22E-03	27,165	1,59E-02
32,940	1,56E-03	31,573	5,13E-03	30,609	1,56E-02
35,193	1,22E-03	35,741	3,68E-03	34,692	1,11E-02
39,662	1,20E-03	40,272	3,62E-03	39,089	1,09E-02
43,146	9,00E-04	43,783	2,79E-03	42,531	8,24E-03
48,625	8,87E-04	49,333	2,75E-03	47,923	8,11E-03
58,456	5,54E-04	57,683	1,77E-03	56,251	5,42E-03
65,879	5,47E-04	64,995	1,75E-03	63,382	5,35E-03
70,982	4,14E-04	70,887	1,30E-03	68,942	3,89E-03
79,996	4,10E-04	79,873	1,29E-03	77,681	3,84E-03
91,860	2,63E-04	91,737	8,30E-04	90,551	2,51E-03
103,524	2,61E-04	103,365	8,21E-04	102,029	2,49E-03
111,484	1,92E-04	111,335	6,05E-04	109,896	1,83E-03
125,641	1,90E-04	125,448	5,99E-04	123,826	1,81E-03
140,921	1,26E-04	140,732	3,96E-04	138,913	1,20E-03
158,816	1,25E-04	158,571	3,93E-04	156,522	1,19E-03
182,000	2,25E-04	186,572	7,07E-04	186,572	2,16E-03
205,111	2,24E-04	210,222	7,05E-04	210,222	2,15E-03
220,882	1,66E-04	226,431	5,21E-04	226,431	1,59E-03
248,930	1,65E-04	255,133	5,20E-04	255,133	1,58E-03
279,205	1,10E-04	286,219	3,44E-04	286,219	1,05E-03
314,659	1,10E-04	322,500	3,43E-04	322,500	1,05E-03
GKS 09 - 4		**GKS 11 - 4**		**GKS 14 - 4**	
100,551	2,48E-04	102,119	7,28E-04	97,467	2,35E-03
113,320	2,46E-04	115,063	7,21E-04	109,822	2,32E-03
123,275	2,11E-04	125,095	6,23E-04	119,493	1,99E-03
138,929	2,09E-04	140,952	6,19E-04	134,640	1,98E-03
151,012	1,52E-04	153,242	4,50E-04	158,039	1,64E-03
170,188	1,51E-04	172,667	4,47E-04	178,072	1,63E-03
204,596	1,24E-04	201,890	3,73E-04	193,754	1,21E-03
230,577	1,24E-04	227,481	3,72E-04	218,315	1,20E-03
248,439	1,13E-04	248,106	3,36E-04	237,467	1,09E-03
279,986	1,12E-04	279,556	3,34E-04	267,568	1,08E-03
323,365	7,13E-05	322,931	2,09E-04	321,729	6,42E-04
364,427	7,10E-05	363,866	2,08E-04	362,512	6,40E-04
402,234	5,09E-05	395,787	1,52E-04	390,671	4,75E-04
453,311	5,07E-05	445,958	1,52E-04	440,193	4,73E-04
520,538	4,66E-05	512,196	1,39E-04	513,121	4,33E-04
586,638	4,65E-05	577,122	1,38E-04	578,164	4,32E-04
631,744	4,43E-05	621,619	1,31E-04	622,742	4,12E-04
711,965	4,43E-05	700,416	1,31E-04	701,681	4,12E-04
817,551	2,76E-05	816,455	8,19E-05	805,901	2,62E-04
921,367	2,76E-05	919,949	8,18E-05	908,058	2,62E-04
992,209	2,01E-05	990,879	6,00E-05	978,071	1,91E-04
1118,204	2,01E-05	1116,484	5,99E-05	1102,052	1,91E-04
1254,197	1,30E-05	1252,516	3,86E-05	1236,326	1,26E-04
1413,461	1,30E-05	1411,286	3,85E-05	1393,043	1,26E-04

Massenträgheitsmomente Stirnrad-Schneckengetriebe

i	J_G [kgm²]	i	J_G [kgm²]	i	J_G [kgm²]	i	J_G [kgm²]
GSS 04 - 2		**GSS 05 - 2**		**GSS 06 - 2**		**GSS 07 - 2**	
5,639	1,12E-04	5,639	2,82E-04	5,833	6,97E-04	5,862	2,14E-03
7,733	6,52E-05	7,733	1,66E-04	8,000	4,22E-04	8,125	1,28E-03
9,042	8,09E-05	9,042	2,01E-04	9,042	5,54E-04	9,086	1,74E-03
9,897	4,30E-05	9,897	1,10E-04	10,238	2,81E-04	10,000	9,14E-04
10,827	3,68E-05	10,827	9,41E-05	11,200	2,39E-04	11,200	7,50E-04
12,400	4,87E-05	12,400	1,23E-04	12,400	3,46E-04	12,594	1,07E-03
13,810	2,47E-05	13,810	6,38E-05	14,286	1,63E-04	14,286	4,84E-04
15,869	3,29E-05	15,869	8,40E-05	15,869	2,35E-04	15,500	7,79E-04
17,360	2,84E-05	17,360	7,22E-05	17,360	2,01E-04	17,360	6,42E-04
20,417	6,73E-05	20,417	1,60E-04	20,417	4,17E-04	20,517	1,36E-03
22,143	1,95E-05	22,143	5,04E-05	22,143	1,39E-04	22,143	4,18E-04
24,800	4,20E-05	24,800	1,06E-04	24,800	3,06E-04	25,188	9,59E-04
27,125	1,45E-05	27,125	3,77E-05	27,125	1,04E-04	27,125	3,13E-04
31,738	2,88E-05	31,738	7,33E-05	31,738	2,10E-04	31,000	7,05E-04
34,100	9,56E-06	35,306	2,33E-05	35,306	6,60E-05	35,306	1,96E-04
39,200	2,47E-05	39,200	6,10E-05	39,200	1,63E-04	39,200	5,37E-04
43,917	6,41E-06	43,917	1,67E-05	43,917	4,75E-05	43,271	1,43E-04
50,000	1,73E-05	50,000	4,35E-05	50,000	1,16E-04	50,000	3,53E-04
54,250	1,31E-05	54,250	3,41E-05	54,250	9,55E-05	54,250	2,89E-04
61,250	1,30E-05	61,250	3,32E-05	61,250	8,87E-05	61,250	2,70E-04
68,200	8,68E-06	70,611	2,11E-05	70,611	6,10E-05	70,611	1,81E-04
77,000	8,61E-06	79,722	2,06E-05	79,722	5,70E-05	79,722	1,70E-04
87,833	5,88E-06	87,833	1,53E-05	87,833	4,43E-05	86,542	1,34E-04
99,167	5,84E-06	99,167	1,49E-05	99,167	4,17E-05	97,708	1,26E-04
111,318	3,86E-06	113,667	9,60E-06	113,667	2,76E-05	113,667	8,33E-05
125,682	3,83E-06	128,333	9,39E-06	128,333	2,60E-05	128,333	7,89E-05
139,500	2,66E-06	137,950	7,00E-06	137,950	2,01E-05	137,950	6,09E-05
157,500	2,64E-06	155,750	6,86E-06	155,750	1,91E-05	155,750	5,79E-05
183,786	1,61E-06	176,313	4,47E-06	174,375	1,30E-05	174,375	3,91E-05
207,500	1,60E-06	199,063	4,38E-06	196,875	1,23E-05	196,875	3,73E-05
		GSS 05 - 3		**GSS 06 - 3**		**GSS 07 - 3**	
		125,476	1,54E-05	126,531	3,10E-05	126,531	8,57E-05
		153,708	1,17E-05	142,857	2,98E-05	142,857	8,22E-05
		193,233	7,83E-06	155,000	2,71E-05	155,000	7,42E-05
		222,133	2,06E-05	175,000	2,63E-05	175,000	7,19E-05
		250,952	1,51E-05	194,857	1,44E-05	201,746	3,72E-05
		283,333	1,48E-05	220,000	1,39E-05	227,778	3,58E-05
		307,417	1,15E-05	238,700	1,28E-05	247,139	3,27E-05
		347,083	1,13E-05	269,500	1,24E-05	279,028	3,17E-05
		386,467	7,69E-06	310,689	1,12E-05	321,673	2,81E-05
		436,333	7,56E-06	350,778	1,10E-05	363,179	2,76E-05
		497,722	5,29E-06	386,467	1,03E-05	394,245	2,58E-05
		561,944	5,21E-06	436,333	1,02E-05	445,116	2,55E-05
		630,803	3,49E-06	497,722	6,86E-06	490,403	1,83E-05
		712,197	3,44E-06	561,944	6,78E-06	553,681	1,81E-05
		790,500	2,43E-06	630,803	4,47E-06	634,639	1,14E-05
		892,500	2,39E-06	712,197	4,42E-06	716,528	1,13E-05
		1041,452	1,47E-06	816,333	4,19E-06	833,556	1,05E-05
		1175,833	1,46E-06	921,667	4,16E-06	941,111	1,05E-05
				1023,000	2,87E-06	1011,633	7,64E-06
				1155,000	2,85E-06	1142,167	7,59E-06
				1241,550	2,78E-06	1227,755	7,36E-06
				1401,750	2,77E-06	1386,175	7,32E-06
				1635,693	1,68E-06	1569,181	4,69E-06
				1846,750	1,67E-06	1771,656	4,67E-06

Massenträgheitsmomente Ausführung Antrieb N / W

Ausführung Antrieb	Antriebsgröße 1A	□B	□C	□D	□E	□F	□G	□H	□K
	J_A [kgm²]								
Lagerflansch (N)	2,37E-05	2,37E-05	8,03E-05	1,50E-04	5,19E-04	7,99E-04	1,84E-03	6,59E-03	1,24E-02
freie Antriebswelle (W)	2,25E-05	2,41E-05	6,21E-05	1,57E-04	2,73E-04	7,57E-04	1,25E-03	3,03E-03	6,88E-03

Massenträgheitsmomente Ausführung Antrieb M

Motorgröße	Motor J_M [kgm²]	Schwungmasse J_Z [kgm²]	Handrad J_Z [kgm²]
063C02	3,30E-04		
063C11	1,72E-04		
063C12	3,30E-04		
063C22	3,30E-04		
063C31	1,72E-04		
063C32	3,30E-04		
063C42	3,70E-04		
071C11	5,12E-04	1,80E-03	1,60E-03
071C13	1,25E-03		
071C31	5,12E-04		
071C32	1,07E-03		
071C33	1,25E-03		
071C42	1,28E-03		
080C11	9,69E-04	2,90E-03	1,60E-03
080C13	2,60E-03		
080C31	9,69E-04		
080C32	2,60E-03		
080C33	2,60E-03		
080C42	2,60E-03		
090C11	1,55E-03	8,30E-03	1,60E-03
090C31	3,50E-03	8,30E-03	
090C32	3,50E-03	5,50E-03	

Motorgröße	Motor J_M [kgm²]	Schwungmasse J_Z [kgm²]	Handrad J_Z [kgm²]
100C12	6,10E-03	7,70E-03	1,60E-03
100C31	3,26E-03		
100C32	6,10E-03		
100C41	3,26E-03		
112C22	1,07E-02	1,53E-02	1,60E-03
112C31	5,38E-03		
112C32	1,35E-02		
112C41	7,00E-03		
132C21	2,05E-02	3,56E-02	1,39E-02
132C22	3,36E-02		
132C32	3,36E-02		
160-22	6,10E-02		
160-32	7,50E-02		
180-22	1,35E-01		
180-32	1,55E-01		
180-42	1,85E-01		
225-12	4,40E-01		
225-22	5,30E-01		

Massenträgheitsmomente Federkraftbremse

Bremsengröße 06	08	10	12	14	16	18	20	25
J_B [kgm²]								
1,50E-05	6,10E-05	2,00E-04	4,50E-04	6,30E-04	1,50E-03	2,90E-03	7,30E-03	2,00E-02

Allgemeine Daten

		GST	GFL	GKR	GKS	GSS
Gehäuse	Ausführung	Quaderform				
	Werkstoff	Aluminium / Grauguss				
Vollwelle	Ausführung	mit Passfeder nach DIN 6885				
	Toleranz	k6 (d ≤ 50 mm) m6 (d > 50 mm)				
	Werkstoff	Vergütungsstahl C45 bzw. 42CrMo4				
Hohlwelle	Ausführung	– –	H: mit Passfedernut S: glatt			
	Toleranz	–	Bohrung nach ISO H7 (mit Lehrdorn gemessen)			
	Werkstoff	–	Vergütungsstahl C45			
Verzahnungsteile	Ausführung	optimierte Zahnflanken und Profilgeometrie Zahnflanken hartfein bearbeitet				
	Werkstoff	Einsatzstahl				Einsatzstahl, Schneckenrad Bronze
Welle-Nabe-Verbindung		1. Stufe / Vorstufe / Kegel(stirn)radgetriebe: Kraftschlüssig Abtriebsstufe (=2., 3. oder 4. Stufe): Kraft- oder Formschlüssig				
Wellendichtringe	Ausführung	mit Staublippe				
	Werkstoff	NB / FP				
Lagerung	Ausführung	Kugellager / Kegelrollenlager je nach Baugröße und Ausführung				
Schmierstoffe	Ausführung	nach DIN 51502				
	Füllmengen	entsprechend der Einbaulage ⇨ Betriebsanleitung				
Mechanischer Wirkungsgrad	bei Bemessungs-moment	0,95 ≤ η ≤ 0,98	0,95 ≤ η ≤ 0,97	0,95 ≤ η ≤ 0,96	0,93 ≤ η ≤ 0,95	0,79 ≤ η ≤ 0,92 ▶ übersetzungsabhängig ▶ bei n_1 = 1400 min-1 ▶ Gehäuse betriebswarm und Verzahnung eingelaufen
Geräusche		unterschreiten die nach VDI-Richtlinie 2159 genannten Emissionskennwerte				

Basisausführungen

Getriebetyp	Getriebegröße	Stufenzahl	Ausführung Antrieb	Ausführung Abtrieb: Wellen [mm] – Vollwelle	Hohlwelle	Hohlwelle mit Schrumpfscheibe	Gehäuse – Fußausführung mit Zentrierung und Gewindelochkreis	Fußausführung ohne Zentrierung	mit Zentrierung und Gewindelochkreis	mit Gewindelochkreis	Flansch [mm] – ohne Flansch	mit Flansch (Durchgangsbohrungen)	mit Flansch (Gewindebohrungen)	mögliche Kombinationen Gehäuse mit Flansch	Ölkontrollschrauben	Entlüftungselemente	Schmierstoffe – mineralisch **CLP 460**	Schmierstoffe – synthetisch **CLP PG 460**	Farbe – Lackierung **RAL 7012** (basaltgrau)	Farbe – Grundierung grau
Produktschlüssel				V	H	S	A	B	C	D	R	K	L							
GST	03	2	M N	14x28 20x40				●	●		●	120/140 160		AR AL BR CR CK					1)	
	04	1	M N W	16x32				●	●		●	120/140 160								
		2		20x40			●	●	●		●	120/140 160	120/140							
	05	1		20x40				●	●		●	120/140 160/200			●					
		2/3		25x50			●	●	●		●	120/140 160/200	120/140 160		●		●			
	06	1	M	25x50				●	●		●	160/200			●				●	●
		2/3	N W	30x60			●	●	●		●	160/200	160/200		●					
	07	1		30x60				●	●		●	200/250			●					
		2/3		40x80			●	●	●		●	200/250	200/250		●					
	09	1		40x80				●	●		●	250/300			●	●				
		2/3		50x100			●	●	●		●	250/300	250/300		●	●				
	11	2/3		60x120			●	●	●		●	300/350	300/350		●	●				
	14	2/3		80x160			●	●	●		●	350/400	350/400		●	●				
GFL	04	2	M N W	25x50	25/30	25/30	Füße in Lage 3 oder 4 Zentrierung und Lochkreis in Lage 6	Füße in Lage 3 oder 4 Lochkreis in Lage 6	Zentrierung und Lochkreis in Lage 6	Lochkreis in Lage 6	●	160		AR AK BR CR CK DR							
	05	2/3		30x60	30/35	35					●	200			●					
	06	2/3		40x80	40/45	40					●	200 nur bei **H+S** 250			●		●		●	●
	07	2/3		50x100	50/55	50					●	250/300			●					
	09	2/3		60x120	60/70	65					●	350			●	●				
	11	2/3		80x160	70/80	80					●	400/450			●	●				
	14	2/3		100x200	100	100					●	450			●	●				
GKR	03	2	M N	20x40	18/20	20	Füße in Lage 4+6 Zentrierung und Lochkreis in Lage 3+5	Füße in Lage 4+6 Lochkreis in Lage 3+5			●	110/120		AR BR AK					1)	
	04	2		20x40	20/25	20					●	120/160					●		2)	2)
	05	2		30x60	30/35	30/35					●	160/200								
	06	2		35x70	40/45	40					●	200/250							●	●
GKS	04	3	M N W	25x50	25/30	25/30	Füße in Lage 2+4+6 Zentrierung und Lochkreis in Lage 3+5	Füße in Lage 2+4+6 Lochkreis in Lage 3+5			●	160		AR BR AK						
	05	3/4		30x60	30/35	35					●	200			●					
	06	3/4		40x80	40/45	40					●	200 nur bei **H+S** 250			●		●		●	●
	07	3/4		50x100	50/55	50					●	250/300			●					
	09	3/4		60x120	60/70	65					●	350			●	●				
	11	3/4		80x160	70/80	80					●	400/450			●	●				
	14	3/4		100x200	100	100					●	450			●	●				
GSS	04	2	M N W	25x50	25/30	25/30	Füße in Lage 2+4+6 Zentrierung und Lochkreis in Lage 3+5	Füße in Lage 2+4+6 Lochkreis in Lage 3+5			●	160		AR BR AK						
	05	2/3		30x60	30/35	35					●	200			●					
	06	2/3		40x80	40/45	40					●	200 nur bei **H+S** 250			●			●	●	●
	07	2/3		50x100	50/55	50					●	250/300			●					

[1] ohne Lackierung (Aluminium-Gehäuse)
[2] ohne Lackierung (Aluminium-Gehäuse) bei Ausführung „Antrieb M“

Optionen

Getriebetyp	Getriebegröße	Stufenzahl	Ausführung Antrieb	Welle			Anbauten								Schmierstoffe			Farbe	
				2. Vollwellenende	Verstärkte Wellenlagerung	Wellendichtringe FP (Viton)	Gummipuffersatz	Drehmomentstütze an Gewindelochkreis	Drehmomentstütze an Gehäusefuß	Abdeckhaube Hohlwelle strahlwasserfest	Abdeckhaube Schrumpfscheibe	Ölschauglas	Entlüftungselemente	Ausgleichsbehälter (Entlüftung) für Einbaulage C	synthetisch **CLP HC 320**	für die Lebensmittelindustrie zugelassen **CLP HC 220 USDA H1**	für die Lebensmittelindustrie zugelassen **CLP PG 220 USDA H1**	Sonderlackierung nach Vorgabe der RAL-Nummer	Grundierung Grau
Produktschlüssel				V															
GST	**03**	**2**	**M N**																●
	04	**1**																	
		2			●														
	05	**1**											●						
		2/3			●								●						
	06	**1**	**M**			●							●		●	●		●	
		2/3	**N**		●								●						
	07	**1**	**W**										●						
		2/3			●							2)	●						
	09	**1**																	
		2/3			●									●/–					
	11	**2/3**			1)									●/–					
	14	**2/3**			1)									●/–					
GFL	**04**	**2**																	
	05	**2/3**											●						
	06	**2/3**	**M**										●						
	07	**2/3**	**N**		2)	●	●				●	2)	●		●	●		●	
	09	**2/3**	**W**											●/–					
	11	**2/3**												●/–					
	14	**2/3**												●/–					
GKR	**03**	**2**					●	●											●
	04	**2**	**M**				●	●											
	05	**2**	**N**	●		●		●	●	●	●				●	●		●	● 3)
	06	**2**						●	●										
GKS	**04**	**3**						●											
	05	**3/4**						●					●						
	06	**3/4**	**M**					●					●						
	07	**3/4**	**N**	●	2)	●		●	●	●	●		●		●	●		●	
	09	**3/4**	**W**									2)		●/–					
	11	**3/4**												●/–					
	14	**3/4**												●/–					
GSS	**04**	**2**	**M**										●						
	05	**2/3**	**N**	●	2)	●		●	●	●	●		●				●	●	
	06	**2/3**	**W**									2)	●						
	07	**2/3**											●						

[1] Standardlagerung

[2] auf Anfrage

[3] bei Ausführung „Antrieb N“ Basisausführung

Getriebe mit Lagerflansch Ausführung N

Lagerflansch:
- Flansch-Abmessungen passend für Motoren nach IEC 72 / DIN 42948 oder NEMA
- zweifach gelagerte Welle
- in die Welle integrierte getriebeseitige Kupplungshälfte

Spider (Zahnkranz):
- drehsteif
- winkeltreu
- spielarm (mit Klemmnabe / Spannringnabe spielfrei)

Kupplungsnabe:
- Standard: Kupplungsnabe mit Passfedernut für Motorwellen nach IEC und NEMA
- Optionale Kupplungsnaben für häufige Stöße und Lastwechsel oder verringertes Kupplungsspiel:
  – Klemmnabe mit tangentialer Klemmschraube für Motorwellen mit Passfeder, spielfrei
  – Spannringnabe für Motorwellen ohne Nut, spielfrei, besonders für Servomotoren zu empfehlen

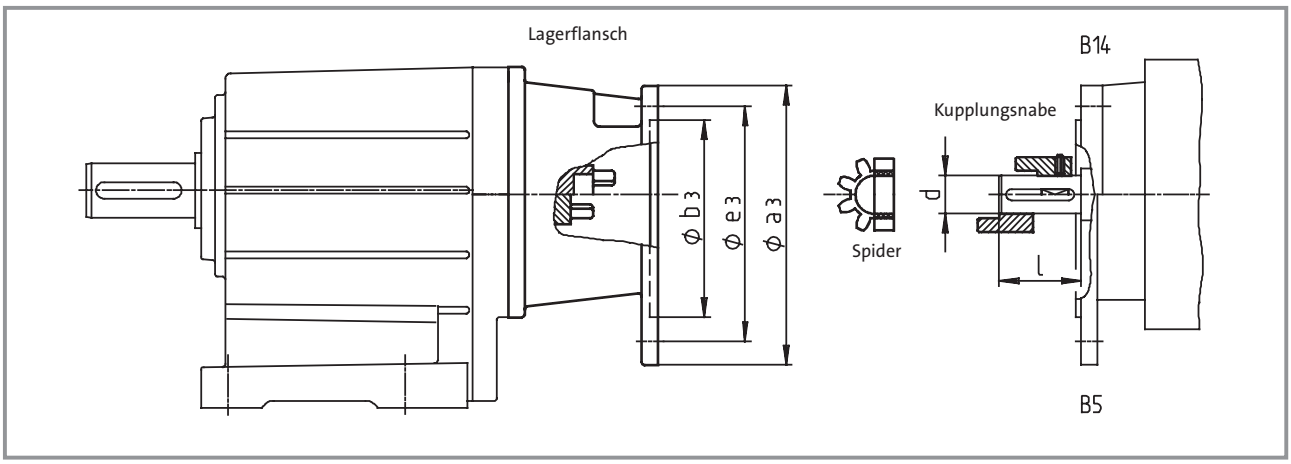

Geometrische Zuordnungen IEC-Normmotoren

Zulässige Antriebsleistungen und Abtriebsdrehmomente siehe Auswahltabellen Getriebe mit Lagerflansch!

IEC-Motoren			Lenze Antriebs-größe	Kupplungsnabe		Abmessungen					
						Lagerflansch			Motorwelle		
Baugröße	Bauform	Flansch-größe		Standard-/ Klemm-nabe	Spannring-nabe	Flansch a_3	Lochkreis e_3	Zentrierung b_3	d	l_{min}	l_{max}
63	B14	C90	1A / 2B	●	●	90	75	60	11	23	23
		C160	6C	●[1]		160	130	110		23	40
71	B14	C105	1B / 3C	●	●	105	85	70	14	30	30
		C120	4C			120	100	80		25	40
		C160	2C	●	●	160	130	110		25	40
80	B14	C120	7C	●	●	120	100	80	19	25	40
		C160	1C	●	●	160	130	110		25	40
			2D							40	50
			3E							30	60
90	B14	C160	1D	●		160	130	110	24	50	50
			2E / 2F	●	●					30	60
	B5	A200	4E /3F	●	●	188	165	130		50	50
100	B14	C160	1E / 1F	●	●	160	130	110	28	30	60
112	B5	A250	2G			250	215	180		60	60
132	B5	A250	3G	●	●	250	215	180	38	80	80
	B5	A300	1G / 3H	●	●	300	265	230		80	80
160	B5	A350	1H	●	●	350	300	250	42	110	110
180	B5	A350	2H	●		350	300	250	48	110	110
200	B5	A400	1K	●		400	350	300	55	110	110
225	B5	A450	2K	●		450	400	350	60	140	140

Maße in [mm]

[1] Nur Klemmnabe möglich.

Getriebe mit Lagerflansch Ausführung N

Geometrische Zuordnungen Lenze-Motoren

Zulässige Antriebsleistungen und Abtriebsdrehmomente siehe Auswahltabellen Getriebe mit Lagerflansch!

Lenze-Servomotoren Baureihe MC Baugröße	Bauform	Baureihe MD Baugröße	Bauform	Flansch-größe	Lenze Antriebs-größe	Kupplungsnabe Standard-/ Klemm-nabe	Kupplungsnabe Spann-ring-nabe	Abmessungen Lagerflansch Flansch a_3	Loch-kreis e_3	Zentrie-rung b_3	Motorwelle d	l_{min}	l_{max}
MCS 06	B5	MD□K□ 036	B5	C90	**1A / 2B**	●	●	90	75	60	11	23	23
MCA 10	B14	MD□K□ 056	B14	C105	**1B / 3C**	●	●	105	85	70	14	30	30
MCA 10 MCS 09	B5	MD□K□ 056	B5	C120	**4C**	●	●	120	100	80	14	25	40
MCA 13 MCS 12	B14 / B5 B5	MD□K□ 071	B14 / B5	C160	**1C**	●	●	160	130	110	19	25	40
					2D							40	50
					3E							30	60
MCA 14	B14	MD□KA 080	B14	C160	**1D**	●		160	130	110	24	50	50
MCA 17		MD□KA 090			**2E / 2F**	●	●					30	60
MCA 19	B14	MD□KA 100	B14	C160	**1E / 1F**	●	●	160	130	110	28	30	60
MCS 14	B5			A200	**4E /3F**	●	●	200	165	130	24	50	50
MCA 19 MCS 19	B5 B14	MD□KA 100	B5	A250	**2G**	●	●	250	215	180	28	60	60
MCA 21	B5	MD□KA 112 MDFQA100 MDFQA112	B5 B5 B35	A300	**1G / 3H**	●	●	300	265	230	38	80	80
				A250	**3G**	●	●	250	215	180	38	80	80

Maße in [mm]

Getriebe mit Lagerflansch Ausführung N

Geometrische Zuordnungen NEMA-Motoren

Zulässige Antriebsleistungen und Abtriebsdrehmomente siehe Auswahltabellen Getriebe mit Lagerflansch!

NEMA-Motoren Baugröße	Lenze Antriebsgröße	Kupplungsnabe Standardnabe	Abmessungen Lagerflansch Flansch a_3	Lochkreis e_3	Zentrierung b_3	Motorwelle d	l
56 C	5B 5C	●	170	149,2	114,3	15,875	52,4
143 TC 145 TC	5D	●	170	149,2	114,3	22,225	54
182 TC 184 TC	5E	●	230	184,2	215,9	28,575	66,7
213 TC 215 TC	5G	●	230	184,2	215,9	34,925	79,4
254 TC 256 TC	5H	●	230	184,2	215,9	41,275	95,3
284 TC 286 TC	6H	●	280	228,6	266,7	47,625	111,1

Maße in [mm]

Getriebe mit freier Antriebswelle Ausführung W

Kombinationsmöglichkeiten
Für jede Getriebebaugröße (außer für GST 03, GKR) stehen verschiedene Antriebsgrößen zur Auswahl.
Sie unterscheiden sich durch:

- das übertragbare Drehmoment
- die zulässigen Radial- und Axialkräfte
- die Wellengeometrie
- die veränderten Gesamtabmessungen des Getriebes (siehe Maßblätter)

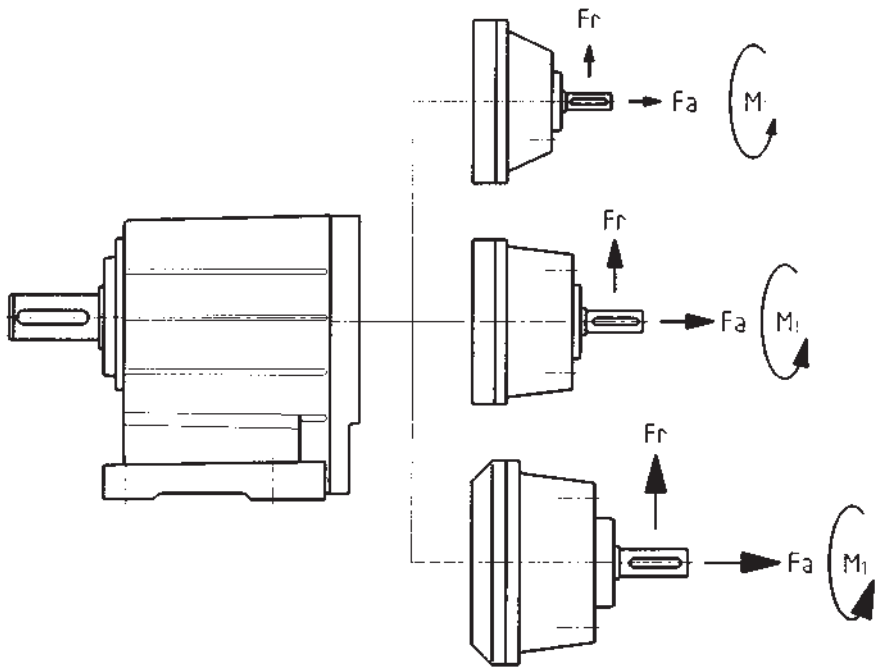

Lenze Antriebsgröße	Antriebswelle	
	d	l
1A	14	35
1B	14	35
1C	14	40
1D	19	50
1E	24	60
1F	28	80
1G	38	100
1H	42	110
1K	48	110

Maße in [mm]

Getriebe mit Entlüftung

Getriebegrößen 03 bis 07
Bei Getrieben der Größe 03/04 und GKR 05/06 sind keine Entlüftungsmaßnahmen erforderlich.

Bei Einsatz der Getriebegrößen 05 bis 07 kann in den meisten Fällen auf besondere Maßnahmen zur Entlüftung verzichtet werden. In Grenzfällen, z.B. bei Antriebsdrehzahlen > 2000 min^{-1} empfehlen wir den Einsatz von Entlüftungselementen, die optional von uns bezogen werden können.

Getriebegrößen 09 bis 14
Bei diesen Getriebegrößen werden grundsätzlich Entlüftungselemente beigefügt.

Sondermaßnahme in Einbaulage C (oben liegender Motor)
Bei den Getriebegrößen 09 bis 14 in dieser Einbaulage empfehlen wir grundsätzlich den Einsatz eines Ölausgleichsbehälters.

Abbildung und Maßangaben siehe Kap. 3 bis 7 (Technische Daten, Entlüftung). Dieser kann optional bezogen werden. Bei hohen Übersetzungen oder niedrigen Antriebsdrehzahlen kann darauf verzichtet werden.

In diesen Fällen bitten wir um Rücksprache.

Schmierstoffe

Getriebe und Getriebemotoren von Lenze sind bei der Auslieferung betriebsfertig mit einem antriebs- und bauformspezifischen Schmierstoff befüllt. Maßgebend für die Schmierstoffmenge ist bei der Bestellung die Einbaulage und die Ausführung.

Für Lenze-Antriebe sind die in der Schmierstofftabelle aufgeführten Schmierstoffe zugelassen.

Schmierstofftabelle

	Schmierstoffe nach DIN 51517-3: CLP ISO 12925-1: CKC/CKD				
	CLP 460	**CLP PG 460**	**CLP HC 320**	**CLP HC 220 USDA H1**	**CLP PG 220 USDA H1**
Für Getriebetyp **GST / GFL / GKR / GKS**	●		●	●	
GSS		●			●
Umgebungs-temperatur [°C]	0 ... +40	-20 ... +40	-25 ... +50	-20 ... +40	-20 ... +40
Spezifikation	Öl auf mineralischer Basis mit Additiven	Öl auf synthetischer Basis (Polyglykol)	Öl auf synthetischer Basis (synthetischer Kohlenwasserstoff/ Polyalphaolefinöl)	Öl auf synthetischer Basis (synthetischer Kohlenwasserstoff/ Polyalphaolefinöl)	Öl auf synthetischer Basis (Polyglykol)
Hinweis		Mit anderen Ölarten nicht mischbar		Für die Lebensmittel verarbeitende Industrie	Für die Lebensmittel verarbeitende Industrie. Mit anderen Ölarten- nicht mischbar.
Wechselintervall	16.000 Betriebsstunden	25.000 Betriebsstunden	25.000 Betriebsstunden	16.000 Betriebsstunden	16.000 Betriebsstunden
	spätestens nach drei Jahren (Öltemperatur 70...80 °C)				
FUCHS	Fuchs Renolin CLP 460		Fuchs Renolin Unisyn CLP 320		
KLÜBER LUBRICATION	Klüberoil GEM1-460 N	Klübersynth GH 6-460	Klübersynth GEM4-320	Klüberoil 4 UH1-220 N	
Shell	Shell Omala 460	Shell Tivela S 460	Shell Omala Oil HD 320	Shell Cassida Fluid GL 220	Shell Cassida Fluid WG 220

Bei Umgebungstemperaturen <-20 °C bzw. >40 °C bitten wir um Rücksprache.

Allgemeine Daten

Normen	Die Motoren entsprechen den einschlägigen EN- und IEC-Normen CE-Konformität nach Niederspannungsrichtlinie
Betriebsart	Ausgelegt für Betriebsart S1 (Dauerbetrieb mit konstanter Belastung bei Bemessungsleistung)
Schutzart	IP55
Wärmeklasse (EN 60034)	Isolationsaufbau nach Wärmeklasse F Ausnutzung nach Wärmeklasse B
Isolationsfestigkeit	maximale Spannungsamplitude Û = 1,5 kV maximale Spannungsanstiegsgeschwindigkeit du/dt = 5 kV/µs
Temperaturüberwachung	Temperaturfühler (Öffner)
Temperaturbereich	-20 ... +40 °C ohne Leistungsreduzierung
Aufstellungshöhe	bis 1000 m ü. NN ohne Leistungsreduzierung
Klemmenkasten	Motoranschluss über Klemmenbrett, Anbauten auf Reihenklemme, Gleichrichter für Bremse im Klemmenkasten integrierbar
Lagerung	Rillenkugellager mit 2 Deckscheiben

Basisausführung

Ausführungen	2-polige Motoren										
		063C11 063C31	071C11 071C31	080C11 080C31	090C11 090C31	100C31 100C41	112C31 112C41	132C21			
	4-polige Motoren										
	063C02 063C22	063C12 063C32 063C42	071C32 071C42	080C32 080C42	090C32	100C12 100C32	112C22 112C32	132C22 132C32	160-22 160-32	180-22 180-32 180-42	225-12 225-22
	6-polige Motoren										
			071C13 071C33	080C13 080C33							
Mech. integriert in Lenze-Getriebe	●	●	●	●	●	●	●	●	●	●	
Kühlung selbstgekühlt	●										
Eigenlüfter		●	●	●	●	●	●	●	●	●	●
Schutzart IP55	●	●	●	●	●	●	●	●	●	●	●
Motorschutz Wärmeklasse F	●	●	●	●	●	●	●	●	●	●	●
Temperaturfühler: Thermokontakt (Öffner)	●	●	●	●	●	●	●	●	●	●	●
Motoranschluss Klemmenkasten	●	●	●	●	●	●	●	●	●	●	●

Optionen (Kombinationsmöglichkeiten beachten!)

Ausführungen	2-polige Motoren						
	063C11 063C31	071C11 071C31	080C11 080C31	090C11 090C31	100C31 100C41	112C31 112C41	132C21
Kühlung Fremdlüfter	●	●	●	●	●	●	●
Motorschutz Temperaturfühler Kaltleiter	PTC	PTC	PTC	PTC	PTC	PTC	PTC
Kontinuierlicher Temperaturfühler	KTY	KTY	KTY	KTY	KTY	KTY	KTY
Motoranschluss Klemmenkasten mit Steckverbinder ICN [2]	●	●	●	●	●	●	
Klemmenkasten mit Steckverbinder HAN 10E [2]	●	●	●	●	●	●	
Motorschalter starttec [3]	●	●	●	●	●		
Federkraftbremse Netz- oder DC Anschluss	●	●	●	●	●	●	●
einstellbar / nicht einstellbar	●	●	●	●	●	●	●
geräuscharm	●	●	●	●	●	●	●
Handlüfthebel	●	●	●	●	●	●	●
Weitere Optionen Erhöhte Schwungmasse (Graugusslüfter)		●	●	●	●	●	●
Schutzdach Eigenlüfter	●	●	●	●	●	●	●
Schutzdach Fremdlüfter	●	●	●	●	●	●	●
2. Wellenende (nach Definition)		●	●	●	●	●	●
UL/CSA-Approbation: cURus	●	●	●	●	●	●	●
CCC-Approbation	●	●	●	●			

[1] Bei Umrichterbetrieb nicht erforderlich

[2] Nicht möglich mit Drehzahl- / Lagegeber

[3] Abhängig von der angelegten Netzspannung und der Verschaltung (Stern / Dreieck); maßgebend ist der zulässige Bereich des Motor-Bemessungsstroms (**1,0 ... 9,5 A**)

Optionen (Kombinationsmöglichkeiten beachten!)

Ausführungen	4-polige Motoren										
	063C02 063C22	063C12 063C32 063C42	071C32 071C42	080C32 080C42	090C32	100C12 100C32	112C22 112C32	132C22 132C32	160-22 160-32	180-22 180-32 180-42	225-12 225-22
	6-polige Motoren										
			071C13 071C33	080C13 080C33							
Kühlung Fremdlüfter	[1]	●	●	●	●	●	●	●	●	●	●
Motorschutz Temperaturfühler Kaltleiter	PTC	PTC	PTC	PTC	PTC	PTC	PTC	PTC	PTC	PTC	PTC
Kontinuierlicher Temperaturfühler	KTY	KTY	KTY	KTY	KTY	KTY	KTY	KTY	KTY	KTY	KTY
Motoranschluss Klemmenkasten mit Steckverbinder ICN [2]	●	●	●	●	●	●	●				
Klemmenkasten mit Steckverbinder HAN 10E [2]	●	●	●	●	●	●	●				
Motorschalter starttec [3]		●	●	●	●	●					
Federkraftbremse Netz- oder DC Anschluss	●	●	●	●	●	●	●	●	●	●	●
einstellbar / nicht einstellbar	●	●	●	●	●	●	●	●	●	●	●
geräuscharm	●	●	●	●	●	●	●	●	●	●	●
Handlüfthebel	●	●	●	●	●	●	●	●	●	●	●
Drehzahl- / Lagegeber Resolver	●	●	●	●	●	●	●	●	●	●	●
Inkrementalgeber	●	●	●	●	●	●	●	●	●	●	●
Weitere Optionen Erhöhte Schwungmasse (Graugusslüfter)			●	●	●	●	●	●			
Schutzdach Eigenlüfter		●	●	●	●	●	●	●	●		
Schutzdach Fremdlüfter		●	●	●	●	●	●	●	●		
2. Wellenende (nach Definition)			●	●	●	●	●	●			
Handrad			●	●	●	●	●	●			
UL/CSA-Approbation: cURus	●	●	●	●	●	●	●	●			
CCC-Approbation	●	●	●	●							

[1] Bei Umrichterbetrieb nicht erforderlich

[2] Zulässigen Bemessungsstrom des Steckverbinders beachten. Nicht möglich mit Drehzahl- / Lagegeber

[3] Abhängig von der angelegten Netzspannung und der Verschaltung (Stern / Dreieck);
maßgebend ist der zulässige Bereich des Motor-Bemessungsstroms (**1,0 ... 9,5 A**)

Kombinationsmöglichkeiten der Anbauten

Kombinationsmöglichkeiten	2-polige Motoren						
	063C11 063C31	071C11 071C31	080C11 080C31	090C11 090C31	100C31 100C41	112C31 112C41	132C21
Eigenlüfter	●	●	●	●	●	●	●
Eigenlüfter und Bremse	●	●	●	●	●	●	●
Bremse + Schwungmasse *		●	●	●	●	●	●
Bremse + 2. Wellenende *		●	●	●	●	●	●
Schwungmasse		●	●	●	●	●	●
Schwungmasse + 2. Wellenende		●	●	●	●	●	●
2. Wellenende		●	●	●	●	●	●
Fremdlüfter	●	●	●	●	●	●	●
Fremdlüfter und Bremse	●	●	●	●	●	●	●

* Bremse in geräuscharmer Ausführung

Kombinationsmöglichkeiten der Anbauten

Kombinationsmöglichkeiten	4-polige Motoren										
	063C02 063C22	063C12 063C32 063C42	071C32 071C42	080C32 080C42	090C32	100C12 100C32	112C22 112C32	132C22 132C32	160-22 160-32	180-22 180-32 180-42	225-12 225-22
	6-polige Motoren										
			071C13 071C33	080C13 080C33							
selbstgekühlt	●										
selbstgekühlt und Bremse	●										
Bremse + Resolver / Inkrementalgeber *	●										
Resolver / Inkrementalgeber	●										
Eigenlüfter		●	●	●	●	●	●	●	●	●	●
Eigenlüfter und Bremse		●	●	●	●	●	●	●	●	●	●
Bremse + Resolver / Inkrementalgeber *		●	●	●	●	●	●	●			
Bremse + Schwungmasse *			●	●	●	●	●	●			
Bremse + Handrad / 2. Wellenende *			●	●	●	●	●	●			
Resolver / Inkrementalgeber		●	●	●	●	●	●	●	●		
Schwungmasse			●	●	●	●	●	●			
Schwungmasse + Handrad			●	●	●	●	●	●			
Schwungmasse + 2. Wellenende			●	●	●	●	●	●			
Handrad / 2. Wellenende			●	●	●	●	●	●			
Fremdlüfter		●	●	●	●	●	●	●	●	●	●
Fremdlüfter und Bremse		●	●	●	●	●	●	●	●	●	●
Bremse + Resolver / Inkrementalgeber *		●	●	●	●	●	●	●	●	●	●
Resolver / Inkrementalgeber		●	●	●	●	●	●	●	●	●	●

* Bremse in geräuscharmer Ausführung

Projektierungshilfe

Option		Funktion	mögliche Einsatzfelder
Kühlung	Fremdlüfter	Betrieb mit Nennmoment bei kleinen Drehzahlen	▶ großer Stellbereich im Betrieb mit Nennmoment
Motorschutz	Thermokontakt Öffner	Schutz des Motors gegen thermische Überlastung	▶ Überwachung der Motorwicklungstemperatur ▶ Schalten eines Motorrelais
	Temperaturfühler Kaltleiter / PTC	Schutz des Motors gegen thermische Überlastung	▶ PTCs werden in Verbindung mit einem Auslösegerät betrieben ▶ Im Gegensatz zum Thermokontakt ist ein schnelles Wiedereinschalten möglich.
	kontinuierlicher Temperaturfühler KTY	Schutz des Motors gegen thermische Überlastung	▶ Messung der Temperatur der Motorwicklung
Motoranschluss	Steckverbinder ICN oder HAN	Anschluss des Getriebemotors über einen Stecker	▶ schneller und einfacher Austausch bzw. Demontage des Motors
Haltesysteme	Federkraftbremse	Bremsen des Motors	▶ verzögern und halten von Massen ▶ Bremsmoment steht im stromlosen Zustand zur Verfügung
weitere Optionen	Schutzdach	Schutz gegen Hineinfallen von Fremdkörpern in die Lüfterhaube	▶ Schutz der Luftansaugöffnung gegen Fremdkörper bei vertikaler Aufstellung des Antriebes mit der Motorwelle nach unten

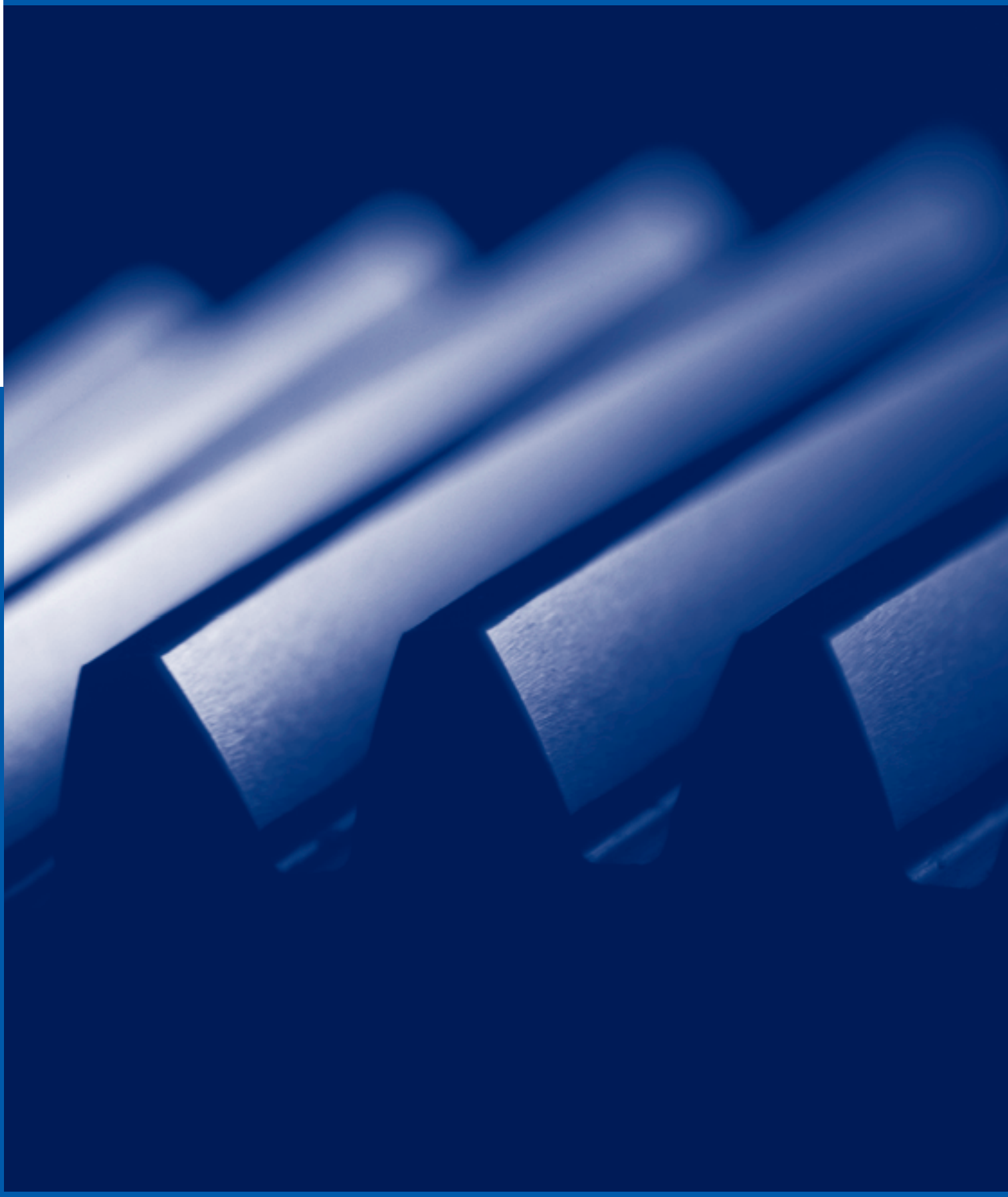

Stirnradgetriebe | G-motion const

Technische Daten

Zulässige Radial- und Axialkräfte 3-2
Abtrieb 3-3
Antrieb 3-4
Verdrehspiel am Abtrieb 3-5
Entlüftung 3-7
Lage der Entlüftung, Verschluss-elemente und Ölkontrolle 3-7
Ausgleichsbehälter für Einbaulage C 3-10
Gewichte 3-11

Auswahltabellen

Getriebemotoren 3-18
Getriebe mit Lagerflansch 3-50
Getriebe mit freier Antriebswelle 3-102

Abmessungen

Getriebemotoren 3-144
Getriebe mit Lagerflansch für
IEC-Normmotoren 3-162
NEMA-Motoren 3-180
Getriebe mit freier Antriebswelle 3-183
Weitere Abmessungen GST□□-2, -3 3-186
Abtriebsseitige Ausführung VAR 3-186
Abtriebsseitige Ausführung VAL 3-187

Zulässige Radialkraft

$F_{rzul} = \min (f_w \cdot f_\alpha \cdot F_{rTab};\ f_w \cdot F_{rmax})$

Zulässige Axialkraft

$F_{azul} = F_{aTab}$ bei $F_r = 0$

Rücksprache mit Lenze bei F_r **und** $F_a \neq 0$

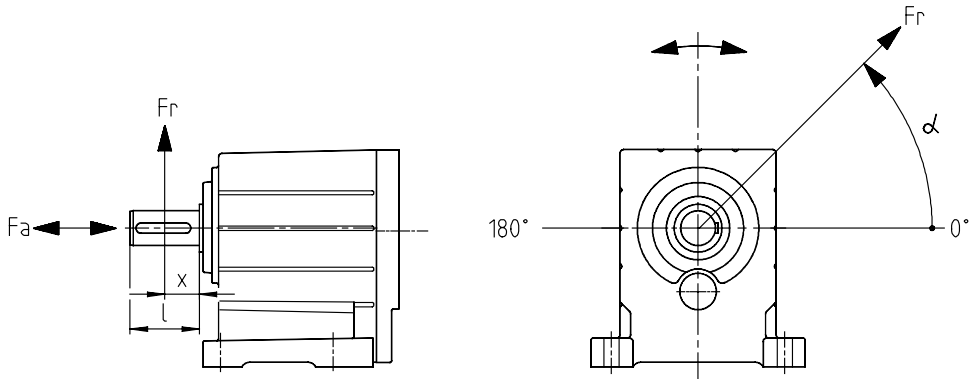

f_α Wirkrichtungsfaktor f_α an der Abtriebswelle

1-stufige Stirnradgetriebe GST □□-1

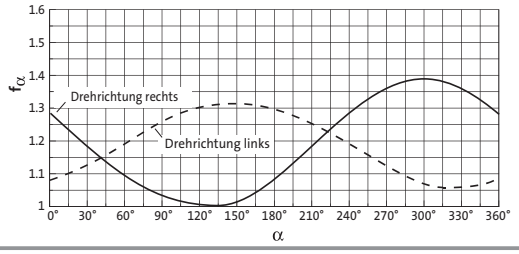

f_α Wirkrichtungsfaktor f_α an der Abtriebswelle

2-stufige Stirnradgetriebe GST 03 - 2

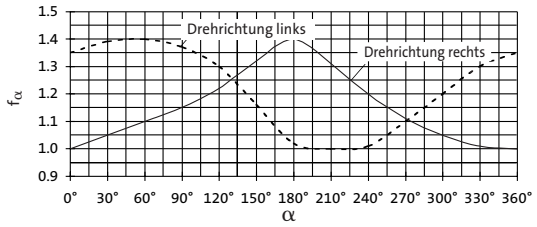

f_α Wirkrichtungsfaktor f_α an der Abtriebswelle

2- und 3-stufige Stirnradgetriebe GST 04...09 - 2, 3

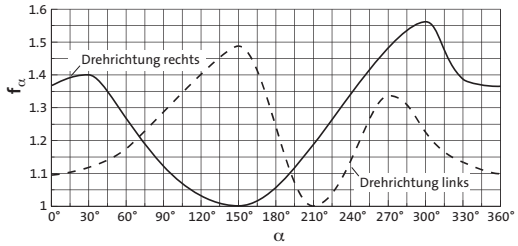

f_α Wirkrichtungsfaktor f_α an der Abtriebswelle

2- und 3-stufige Stirnradgetriebe GST 11...14 - 2, 3

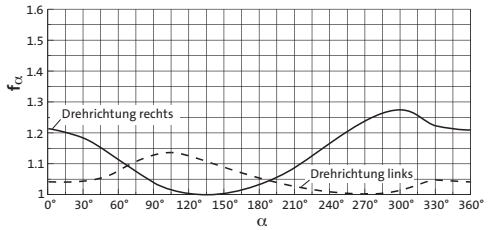

f_w Lastangriffsbeiwert f_w an der Abtriebswelle

2- stufige Stirnradgetriebe GST 03 - 2

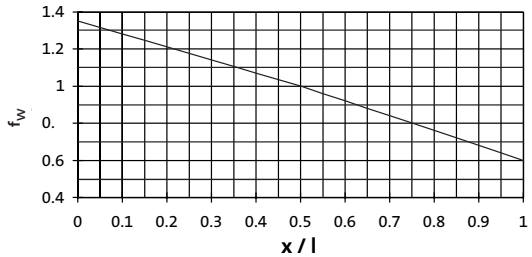

f_w Lastangriffsbeiwert f_w an der Abtriebswelle

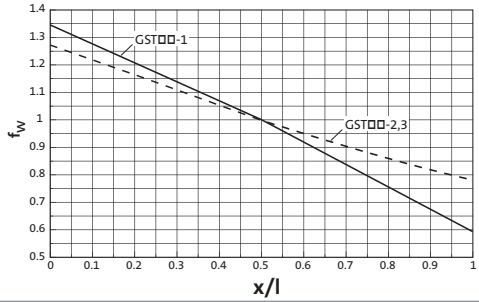

GST □□-1

V □□	Kraftangriff F_r: Mitte Wellenzapfen (x = l/2) F_{aTab} nur gültig für F_r = 0									
	GST 04		GST 05		GST 06		GST 07		GST 09	
n_2 [min^{-1}]	F_{rTab} [N]	F_{aTab} [N]	F_{rTab} [N]	F_{aTab} [N]	F_{rTab} [N]	F_{aTab} [N]	F_{rTab} [N]	F_{aTab} [N]	F_{rTab} [N]	F_{aTab} [N]
1000	440	1000	550	1400	800	1500	1200	2000	2500	4300
600	600	1300	750	2000	800	2000	1300	2700	2500	5700
400	850	1400	1400	2000	1100	2500	1900	3300	3500	6800
200	1050	1400	2000	2000	2200	2500	3000	3700	6200	7000
125	1050	1400	2300	2000	2900	2500	3900	3700	7900	7000
80	1050	1400	2300	2000	3500	2500	4700	3700	9000	7000
≤ 50	1050	1400	2300	2000	3500	2500	5300	3700	9500	7000
$F_{r\,max.}$	1050	–	2300	–	3500	–	5300	–	9500	–

GST □□-2, 3 mit Standardlagerung

V □□	Kraftangriff F_r: Mitte Wellenzapfen (x = l/2) F_{aTab} nur gültig für F_r = 0															
	GST 03		GST 04		GST 05		GST 06		GST 07		GST 09		GST 11		GST 14	
n_2 [min^{-1}]	F_{rTab} [N]	F_{aTab} [N]	F_{rTab} [N]	F_{aTab} [N]	F_{rTab} [N]	F_{aTab} [N]	F_{rTab} [N]	F_{aTab} [N]	F_{rTab} [N]	F_{aTab} [N]	F_{rTab} [N]	F_{aTab} [N]	F_{rTab} [N]	F_{aTab} [N]	F_{rTab} [N]	F_{aTab} [N]
400	630	600	1250	1100	1950	2000	2350	850	3400	1900	6800	2300	17000	9500	24000	15000
250	710	700	1450	1300	2200	2300	2600	900	3800	2200	7600	2800	19000	10000	27000	16000
160	800	800	1700	1650	2600	2650	3100	1250	4500	2900	9400	4000	21000	11000	31000	18000
100	920	900	2100	2000	3000	3100	3600	1800	5400	3900	11500	5600	21000	14000	36000	20000
63	1100	1000	2500	2000	3500	3600	4300	2600	6400	5300	11500	8900	21000	16000	39000	20000
40	1400	1000	2650	2000	3800	3600	4350	3600	7600	7000	11500	11000	21000	16000	40000	20000
25	1500	1000	2650	2000	3900	3600	4350	4800	9100	7000	11500	12000	21000	16000	40000	20000
≤ 16	1500	1000	2650	2000	3900	3600	4350	4800	9500	7000	11500	12000	21000	16000	40000	20000
$F_{r\,max.}$	1500	–	2650	–	3900	–	4350	–	9500	–	11500	–	21000	–	40000	–

GST □□-2, 3 mit verstärkter Lagerung

V □□	Kraftangriff F_r: Mitte Wellenzapfen (x = l/2) F_{aTab} nur gültig für F_r = 0											
	GST 04		GST 05		GST 06		GST 07		GST 09		GST 11	GST 14
n_2 [min^{-1}]	F_{rTab} [N]	F_{aTab} [N]	F_{rTab} [N]	F_{aTab} [N]	F_{rTab} [N]	F_{aTab} [N]	F_{rTab} [N]	F_{aTab} [N]	F_{rTab} [N]	F_{aTab} [N]		
400	2850	1700	4900	3600	6300	3500	8500	5500	16500	8000	Die Standardlagerung entspricht einer verstärkten Lagerung	
250	3150	1900	5400	3900	7000	3600	9500	6100	17000	9000		
160	3550	2200	5400	4300	7700	4200	10500	7100	17000	10500		
100	3750	2500	5400	4500	7700	4900	12500	8300	17000	12500		
63	3750	2500	5400	4500	7700	5700	13000	9000	17000	14000		
40	3750	2500	5400	4500	7700	5700	13000	9000	17000	14000		
25	3750	2500	5400	4500	7700	5700	13000	9000	17000	14000		
≤ 16	3750	2500	5400	4500	7700	5700	13000	9000	17000	14000		
$F_{r\,max.}$	3750	–	5400	–	7700	–	13000	–	17000	–		

Zulässige Radialkraft

$F_{rzul} = \min (f_w \cdot f_\alpha \cdot F_{rTab};\ f_w \cdot F_{rmax})$

Zulässige Axialkraft

$F_{azul} = F_{aTab}$ bei $F_r = 0$

Rücksprache mit Lenze bei F_r **und** $F_a = 0$

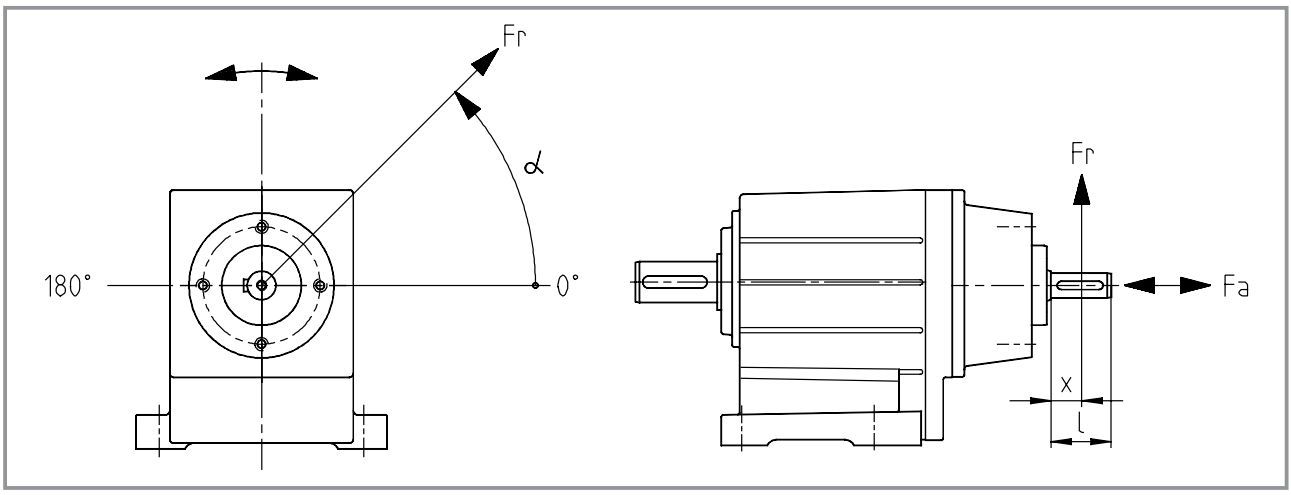

f_α Wirkrichtungsfaktor an der Antriebswelle

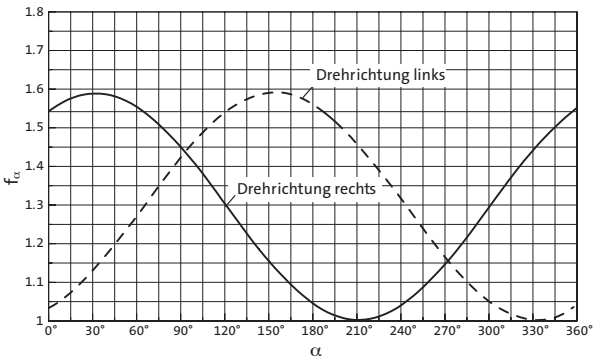

f_w Lastangriffsbeiwert an der Antriebswelle

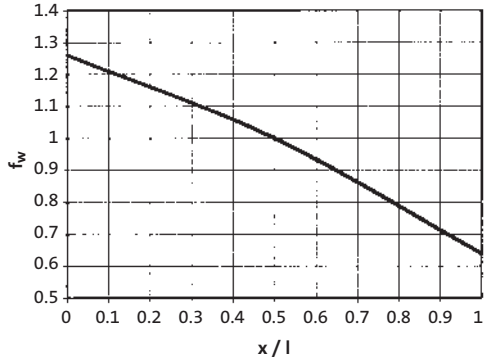

W Kraftangriff F_r: Mitte Wellenzapfen (x = l/2)
F_{aTab} nur gültig für $F_r = 0$

n_1 [min^{-1}]	Antriebsgröße 1A 1B		1C		1D		1E		1F		1G		1H		1K	
	F_{rTab} [N]	F_{aTab} [N]	F_{rTab} [N]	F_{aTab} [N]	F_{rTab} [N]	F_{aTab} [N]	F_{rTab} [N]	F_{aTab} [N]	F_{rTab} [N]	F_{aTab} [N]	F_{rTab} [N]	F_{aTab} [N]	F_{rTab} [N]	F_{aTab} [N]	F_{rTab} [N]	F_{aTab} [N]
700	830	1200	1150	1400	1470	1500	2140	1600	3200	2800	4000	4500	5000	6000	8500	10000
1400	570	770	780	900	1000	740	1400	800	2200	1700	3200	2000	4000	2500	7000	5300
2800	440	530	590	620	770	470	940	460	1700	1100	2300	1600	3000	2000	5000	3500
F_{rmax}	1850	–	1650	–	3000	–	4900	–	5600	–	8000	–	10000	–	12000	–

GST □□-1

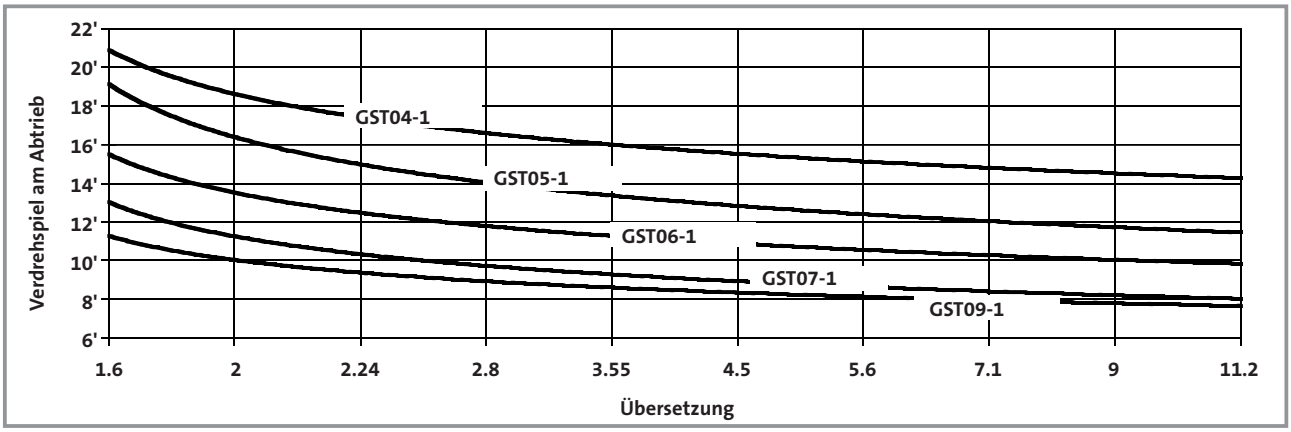
Verdrehspiel am Abtrieb
22'
20'
18'
16'
14'
12'
10'
8'
6'
GST04-1
GST05-1
GST06-1
GST07-1
GST09-1
1.6
2
2.24
2.8
3.55
4.5
5.6
7.1
9
11.2
Übersetzung

GST 03 - 2

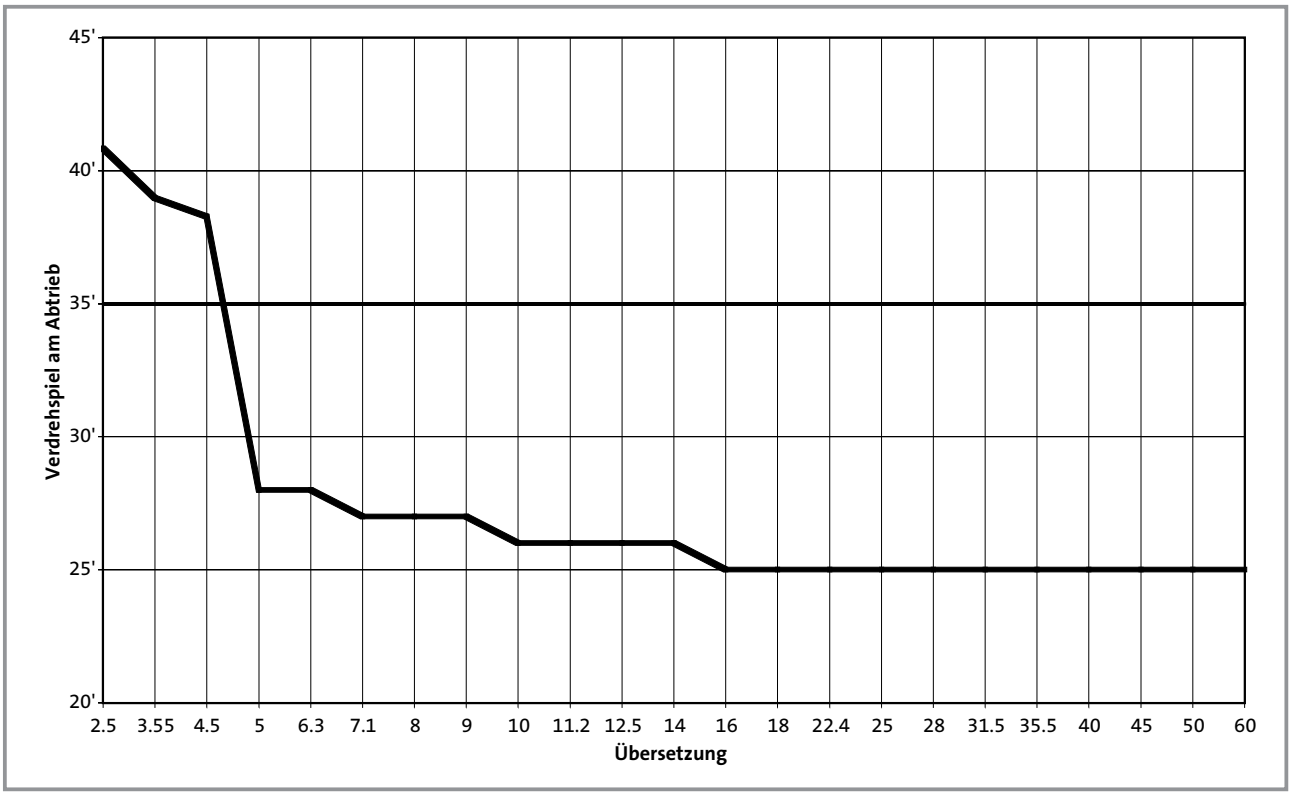
Verdrehspiel am Abtrieb
45'
40'
35'
30'
25'
20'
2.5
3.55
4.5
5
6.3
7.1
8
9
10
11.2
12.5
14
16
18
22.4
25
28
31.5
35.5
40
45
50
60
Übersetzung

GST04 ... 14-2

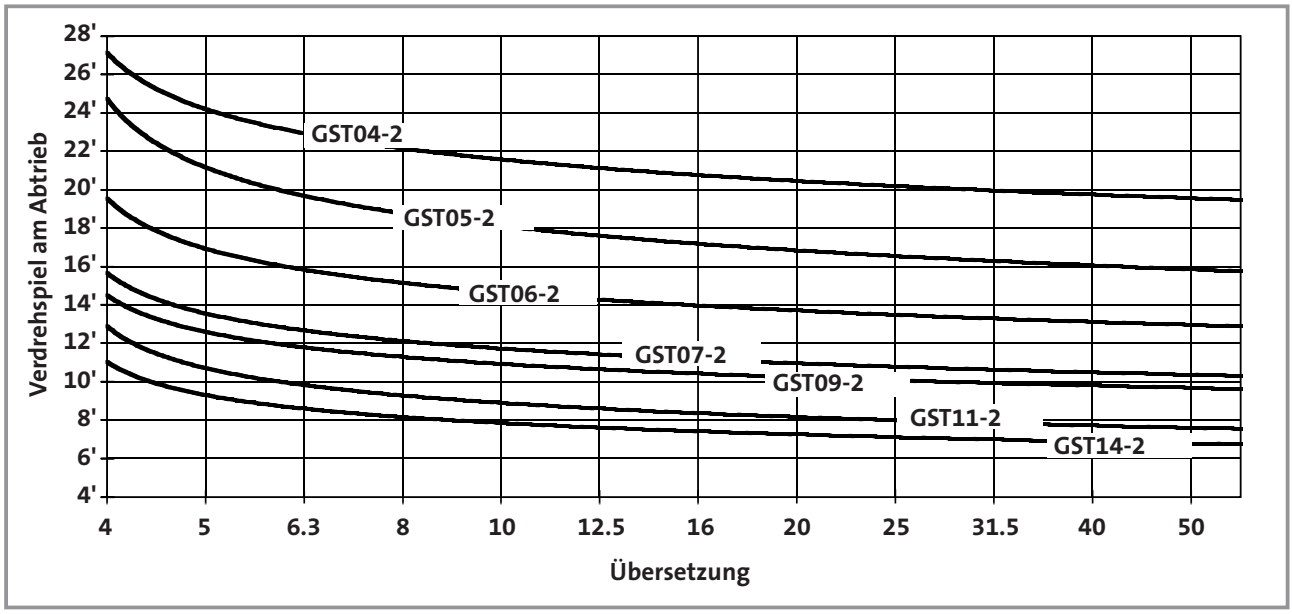

GST□□-3

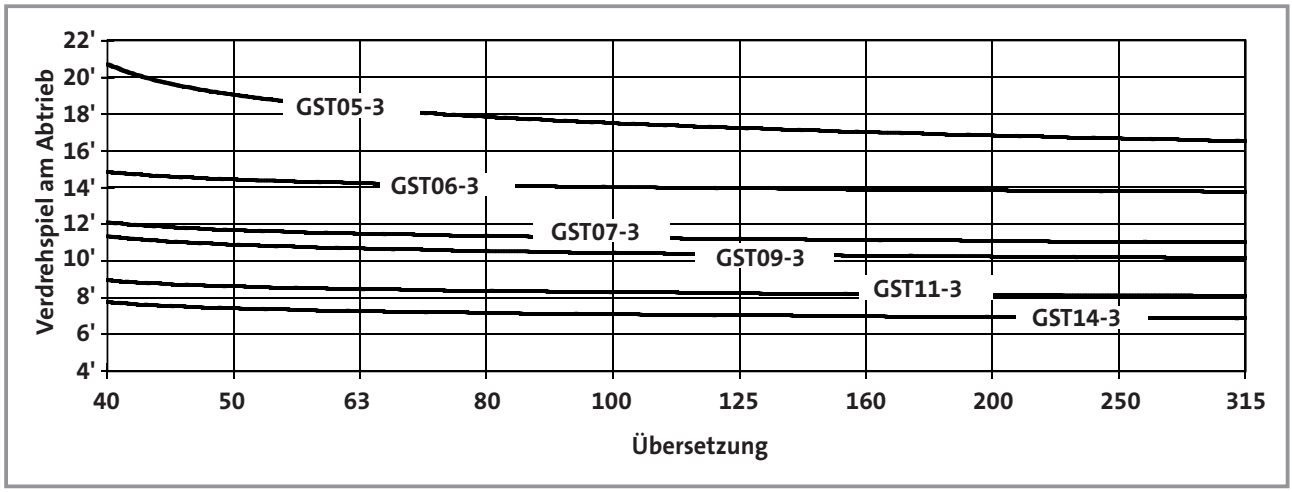

Lage der Entlüftung, Verschlusselemente und Ölkontrolle

GST05...09-1

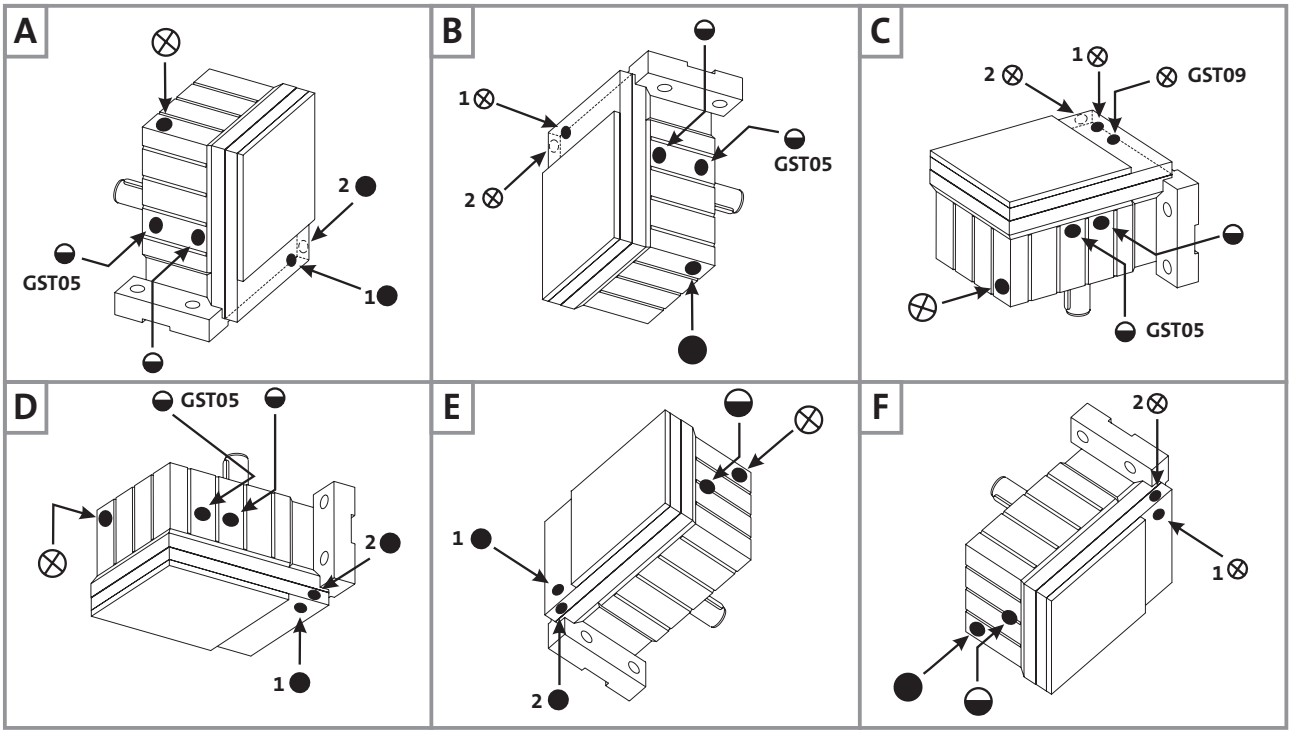

(**A ... F**) Einbaulage ⊗ Entlüftung/Öleinfüllschraube ◒ Ölkontrollschraube ● Ölablassschraube

Pos. 1 Standard

Pos. 2 siehe Tabelle auf Seite 3-9

Lage der Entlüftung, Verschlusselemente und Ölkontrolle

GST05...14-2

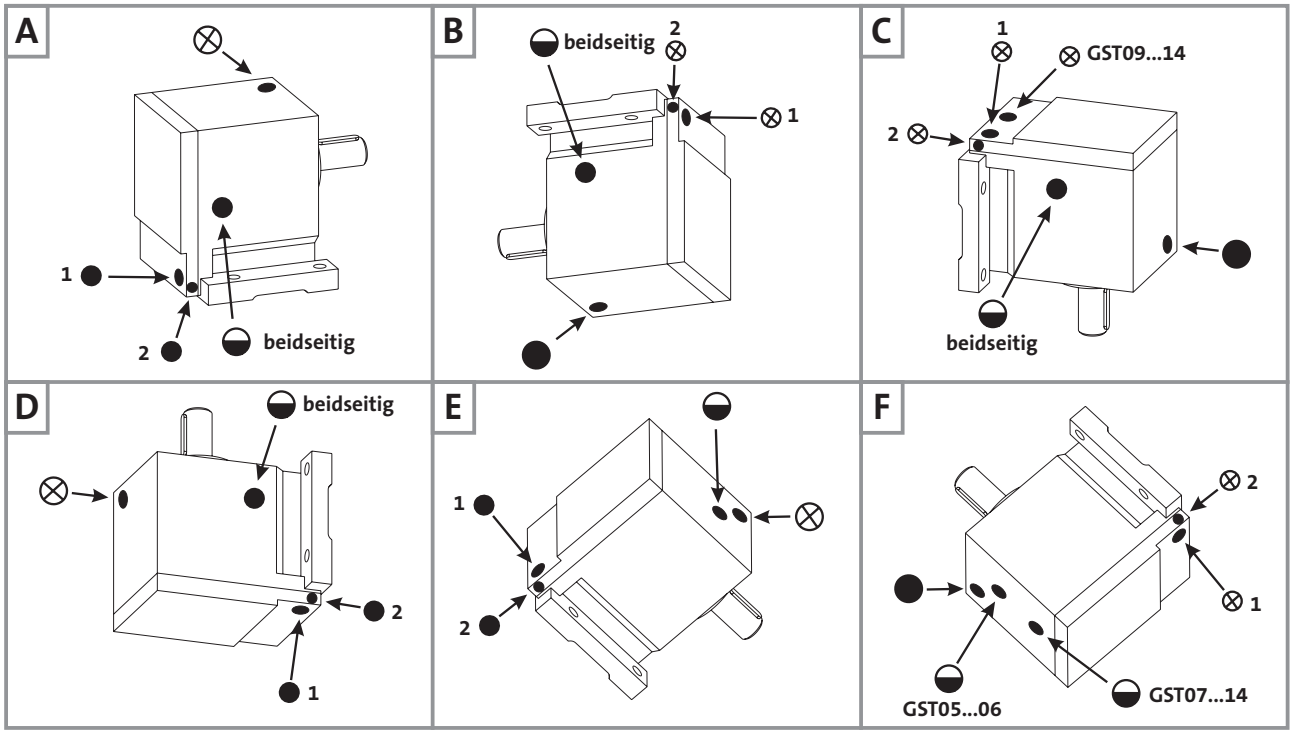

GST05...14-3

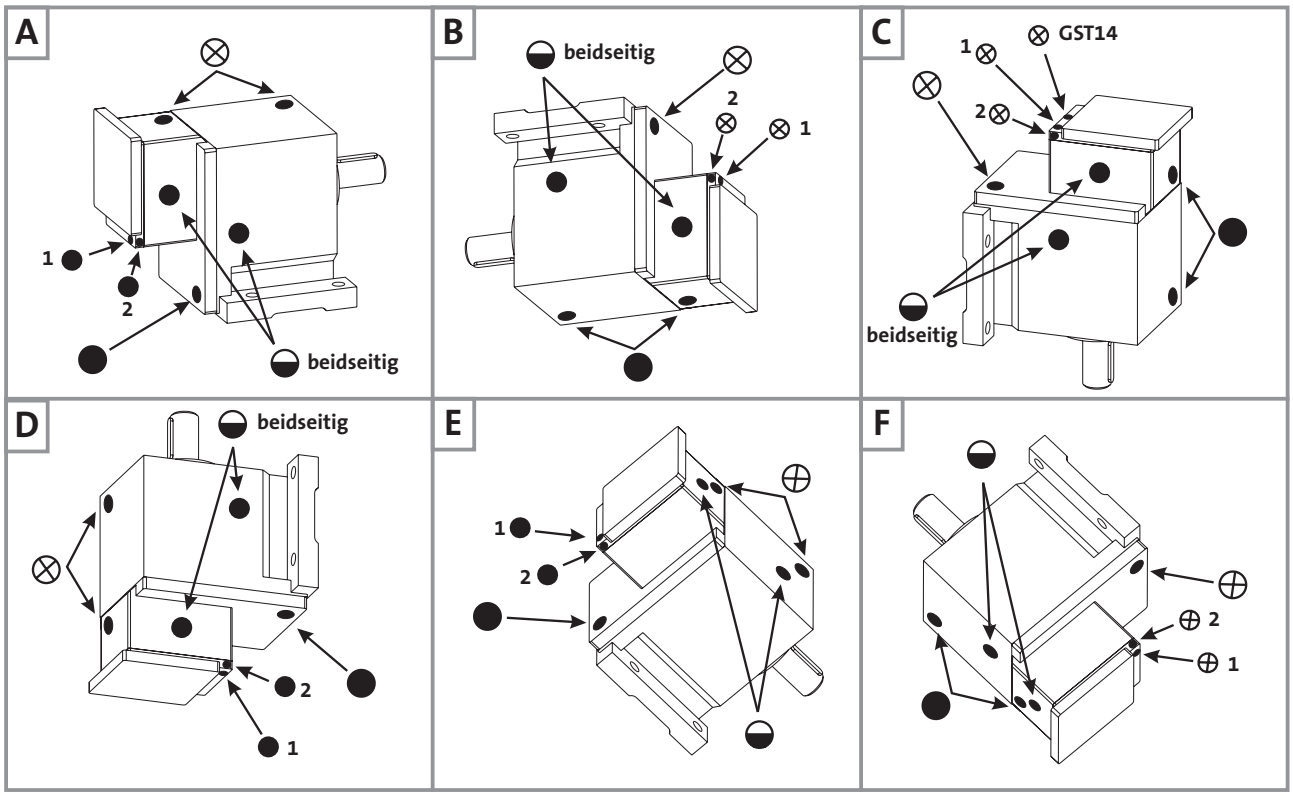

(**A ... F**) Einbaulage ⊗ Entlüftung/Öleinfüllschraube ◒ Ölkontrollschraube ● Ölablassschraube

Pos. 1 Standard

Pos. 2 siehe Tabelle auf Seite 3-9

Bei den in der Tabelle **aufgeführten Ausführungen** befindet sich die Entlüftung / Öleinfüll- oder Ablassschraube in **Position 2** seitlich im Deckel.

Für **nicht aufgeführte Ausführungen** gilt **Position 1**.

Stirnradgetriebe

GST	05	-1	M	□□□	090 100
			N	□□□	1D / 2D 1E / 2E / 3E / 4E / 5E
		-2	M	□□□	090 100
			N	□□□	1D / 2D 1E / 2E / 3E / 4E / 5E
	06	-1	M	□□□	112
			W	□□□	1F
		-2	M	□□□	112
			W	□□□	1F
	07	-1	M	□□□	160
			N	□□□	1H / 3H
		-2	M	□□□	160
			N	□□□	1H / 3H
		-3	M	□□□	090 100
			N	□□□	1D / 2D 1E / 2E / 3E / 4E / 5E
	09	-3	M	□□□	112
			W	□□□	1F

Ausgleichsbehälter für Einbaulage C

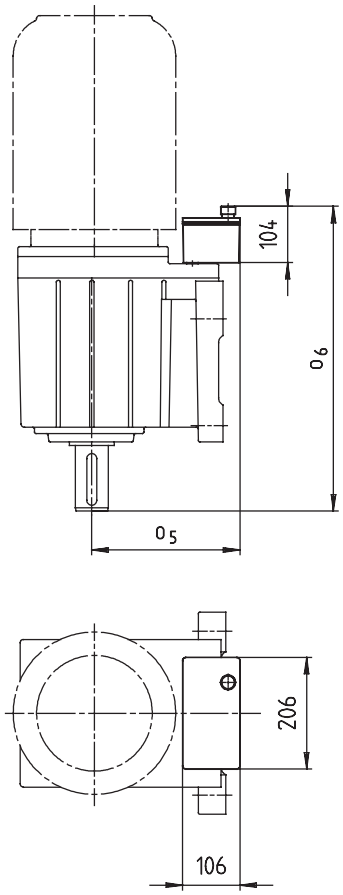

Stirnradgetriebe		Motorgröße / Antriebsgröße			
GST□□-2 M		**090 / 100**	**112**	**132**	**160 / 180 / 225**
GST□□-2 N		**□D / □E / □F**		**□G**	**□H / □K**
GST□□-2 W		**1E**	**1F / 1G**		**1H / 1K**
09	o_5	206	226	245	260
	o_6	477	477	477	477
11	o_5	208	230	254	268
	o_6	536	540	540	540
14	o_5		252	282	282
	o_6		640	640	640

Klemmenkastenlage 4 nicht zulässig.

GST□□ - 1M

Getriebe-größe	Motorgröße 063 C□□	071 C□□	080 C□□	090 C□□	100 C□□	112 C22 C31	112 C32 C41	132 C□□	160 -22	160 -32	180 -22	180 -32	180 -42
GST□□ - 1M VBR													
04	8,3	10	15	22									
05	12	14	19	26	33								
06	16	18	23	31	37	46	53						
07			32	40	47	55	62	92	136	156			
09				54	61	69	76	107	151	171	206	216	241
GST□□ - 1M VCR													
04	7,7	10	15	22									
05	11	13	18	25	32								
06	15	17	21	29	36	44	51						
07			29	37	43	52	59	89	133	153			
09				50	57	65	72	102	146	166	201	211	236

GST□□ - 2M

Getriebe-größe	Motorgröße 063 C□□	071 C□□	080 C□□	090 C□□	100 C□□	112 C22 C31	112 C32 C41	132 C□□	160 -22	160 -32	180 -22	180 -32	180 -42	225 -12	225 -22
GST□□ - 2M VAR / VBR															
03	6,0	8,0													
04	10	12	17	24											
05	15	18	22	29	36										
06	23	25	29	37	44	52	59								
07			44	52	59	67	74	104	148	168					
09				79	86	94	101	131	175	195	230	240	265		
11					132	139	146	176	220	240	275	285	310	430	455
14						231	238	265	309	329	364	374	399	519	544
GST□□ - 2M VCR															
03	5,9	7,9													
04	10	12	17	23											
05	14	16	21	28	35										
06	20	22	26	34	41	50	57								
07			40	47	54	63	70	99	143	163					
09				70	77	85	92	123	167	187	222	232	257		
11					117	124	131	161	205	225	260	270	295	415	440
14						203	210	237	281	301	336	346	371	491	516

Gewichte in [kg] mit Ölfüllung für Einbaulage A, alle Angaben ca. Werte

Mehrgewichte auf Seite 3-16 beachten!

GST□□ - 3M

Getriebe-größe	Motorgröße												
	063 C□□	**071** C□□	**080** C□□	**090** C□□	**100** C□□	**112** C22 C31	**112** C32 C41	**132** C□□	**160** C22	**160** C32	**180** -22	**180** -32	**180** -42
GST□□ - 3M VAR / VBR													
05	16	18	23										
06	26	28	33	40									
07	46	48	52	60	67								
09	78	80	84	92	99	107	114						
11			139	146	153	162	169	198	242	262			
14				252	259	267	274	305	349	369	404	414	439
GST□□ - 3M VCR													
05	15	17	22										
06	24	26	31	37									
07	41	44	48	55	62								
09	69	71	76	84	90	99	106						
11			124	131	138	147	154	183	227	247			
14				224	231	239	246	277	321	341	376	386	411

Gewichte in [kg] mit Ölfüllung für Einbaulage A, alle Angaben ca. Werte

Mehrgewichte auf Seite 3-16 beachten!

GST□□ - 1N

GST□□ - 1N **VBR**																		
Getriebe-größe	Antriebsgröße 1A	1B 2B	5B	□C	□D	1E 2E 3E	4E 5E	1F 2F	3F	1G 3G	2G	5G	1H	2H	3H	5H	6H	1K
04	6,9	7,5	10	11	13													
05		11	14	14	17	19	23											
06		16	18	18	22	24	27	26	29									
07				28	31	33	37	35	38	58	55	48	66		62	77		
09					45	48	51	49	52	73	70	63	81	85	77	92	97	101
GST□□ - 1N **VCR**																		
04	6,3	6,9	10	10	13													
05		10	13	13	16	18	22											
06		14	17	16	20	22	26	24	27									
07				25	28	30	33	32	35	55	52	45	63		59	74		
09					41	43	47	44	48	68	65	58	76	80	72	88	92	97

GST□□ - 2N

GST□□ - 2N **VAR / VBR**																		
Getriebe-größe	Antriebsgröße 1A	1B 2B	5B	□C	□D	1E 2E 3E	4E 5E	1F 2F	3F	1G 3G	2G	5G	1H	2H	3H	5H	6H	1K	2K
03	4,6																		
04	8,9	10	12	13	15														
05		15	18	18	20	23	26												
06		22	25	25	28	30	34	32	36										
07				40	43	45	49	47	51	70	67	60	78		74	89			
09					70	72	76	73	77	97	94	87	105	109	101	117	122	126	
11						118	122	119	122	142	139	132	150	154	146	161	166	170	177
14										231	228	221	239	243	235	251	256	258	265
GST□□ - 2N **VCR**																			
03	4,5																		
04	8,2	8,8	12	12	14														
05		13	16	16	19	21	25												
06		19	22	22	25	28	31	29	33										
07				35	38	41	44	43	46	65	62	55	73		69	85			
09					61	64	67	65	69	89	86	79	97	101	93	108	113	117	
11						103	107	104	108	127	124	117	135	139	131	147	151	155	162
14										203	200	193	211	215	207	223	228	230	237

Gewichte in [kg] mit Ölfüllung für Einbaulage A, alle Angaben ca. Werte

Mehrgewichte auf Seite 3-16 beachten!

GST□□ - 3N

Getriebe-größe	1A	1B 2B	5B	□C	□D	1E 2E 3E	4E 5E	1F 2F	3F	1G 3G	2G	5G	1H	2H	3H	5H	6H
	Antriebsgröße																
GST□□ - 3N **VAR / VBR**																	
05	15	16	18	19													
06	25	26	28	29	31												
07		45	48	48	51	53	57										
09		77	80	80	83	85	89	87	91								
11				134	137	139	143	141	145	164	161	154					
14					243	246	249	247	250	271	268	261	279	283	275	290	295
GST□□ - 3N **VCR**																	
05	13	14	17	17													
06	22	23	26	26	28												
07		41	44	43	46	49	52										
09		69	71	71	75	77	80	79	82								
11				119	122	125	128	126	130	149	146	139					
14					215	218	221	219	222	243	240	233	251	255	247	262	267

Gewichte in [kg] mit Ölfüllung für Einbaulage A, alle Angaben ca. Werte

Mehrgewichte auf Seite 3-16 beachten!

GST□□ - 1W

GST□□ - 1W **VBR**								
Getriebe-größe	Antriebsgröße 1A	1B	1C	1D	1E	1F	1G	1H
04	5	6	8					
05		10	11	13				
06			15	18	21	30		
07				27	30	39	44	
09					44	53	59	74
GST□□ - 1W **VCR**								
04	5	5	7					
05		9	10	12				
06			14	16	19	28		
07				24	27	36	41	
09					40	48	54	69

GST□□ - 2W

GST□□ - 2W **VAR / VBR**									
Getriebe-größe	Antriebsgröße 1A	1B	1C	1D	1E	1F	1G	1H	1K
04	7	8	10						
05		13	15	17					
06			22	24	28	36			
07				39	42	51	56		
09					69	77	83	98	
11						123	128	143	158
14							217	232	246
GST□□ - 2W **VCR**									
04	7	7	9						
05		12	13	15					
06			19	22	25	33			
07				35	38	47	51		
09					60	69	75	90	
11						108	113	128	143
14							189	204	218

GST□□ - 3W

GST□□ - 3W **VAR / VBR**								
Getriebe-größe	Antriebsgröße 1A	1B	1C	1D	1E	1F	1G	1H
05	13	14	16					
06	23	24	26					
07		44	45	47				
09			77	80	83	91		
11				134	137	145	150	
14					242	251	257	272
GST□□ - 3W **VCR**								
05	12	13	14					
06	21	21	23					
07		39	41	43				
09			68	71	74	83		
11				119	122	130	135	
14					214	223	229	244

Gewichte in [kg] mit Ölfüllung für Einbaulage A, alle Angaben ca. Werte

Mehrgewichte auf Seite 3-16 beachten!

Mehrgewichte Getriebe

Getriebe-größe	Flansch VCK / VAL
03	0,8
04	1,0
05	1,5
06	3,0
07	4,0
09	7,0
11	11
14	16

Mehrgewichte Motoren

Anbauten		Motorgröße									
		063	**071**	**080**	**090**	**100**	**112**	**132**	**160**	**180**	**225**
Starttec		1,3	1,3	1,3	1,3	1,3	1,3				
Fremdlüfter		2	2,1	2,3	2,7	3	3,1	4,2	6,2	8	15
Graugusslüfter			1,2	1,4	2,8	2,5	3,8	6,0			
Handrad			0,6	0,6	0,6	0,6	0,6	1,8			
Inkrementalgeber		0,3	0,3	0,3	0,3	0,3	0,3	0,3	0,3	0,3	
Resolver											
Federkraftbremsengröße	**06**	0,9	0,9								
	08			1,5	1,5						
	10			2,6	2,6	2,6					
	12					4,2	4,2				
	14						5,8	5,8			
	16							8,7	8,7		
	18								13	13	
	20									20	
	25										31

Gewichte in [kg]

50 Hz			60 Hz			i	Stirnradgetriebemotor	50 Hz	60 Hz
n_2 [min^{-1}]	M_2 [Nm]	c	n_2 [min^{-1}]	M_2 [Nm]	c			Rücksprache erforderlich bei Einbaulage	
P_1 = 0,06 kW			**P_1 = 0,08 kW**						
75	7	5,6	91	7	5,6	19,013	GST03 - 2M□□□ 063C02		
67	8	5,3	81	8	5,3	21,350	GST03 - 2M□□□ 063C02		
58	10	4,7	70	10	4,7	24,595	GST03 - 2M□□□ 063C02		
52	11	4,2	63	11	4,2	27,618	GST03 - 2M□□□ 063C02		
45	13	3,6	54	12	3,6	32,000	GST03 - 2M□□□ 063C02		
40	14	3,2	48	14	3,2	35,933	GST03 - 2M□□□ 063C02		
34	16	2,8	42	16	2,8	41,455	GST03 - 2M□□□ 063C02		
31	18	2,5	37	18	2,5	46,550	GST03 - 2M□□□ 063C02		
27	21	2,2	33	21	2,2	52,909	GST03 - 2M□□□ 063C02		
24	23	1,9	29	23	1,9	59,413	GST03 - 2M□□□ 063C02		
P_1 = 0,09 kW			**P_1 = 0,11 kW**						
137	6	5,7	167	6	5,5	10,033	GST03 - 2M□□□ 063C22		
120	7	5,1	147	7	4,9	11,429	GST03 - 2M□□□ 063C22		
107	8	4,8	131	8	4,7	12,833	GST03 - 2M□□□ 063C22		
93	9	4,3	113	9	4,2	14,836	GST03 - 2M□□□ 063C22		
83	10	4,1	101	10	4,1	16,660	GST03 - 2M□□□ 063C22		
72	12	3,6	88	12	3,6	19,013	GST03 - 2M□□□ 063C22		
64	13	3,4	79	13	3,4	21,350	GST03 - 2M□□□ 063C22		
56	15	3,0	68	15	3,0	24,595	GST03 - 2M□□□ 063C22		
50	17	2,7	61	17	2,7	27,618	GST03 - 2M□□□ 063C22		
43	19	2,3	52	19	2,3	32,000	GST03 - 2M□□□ 063C22		
38	22	2,1	47	22	2,1	35,933	GST03 - 2M□□□ 063C22		
33	25	1,8	40	25	1,8	41,455	GST03 - 2M□□□ 063C22		
30	28	1,6	36	28	1,6	46,550	GST03 - 2M□□□ 063C22		
26	32	1,4	32	32	1,4	52,909	GST03 - 2M□□□ 063C22		
23	36	1,2	28	36	1,3	59,413	GST03 - 2M□□□ 063C22		
P_1 = 0,12 kW			**P_1 = 0,15 kW**						
636	2	5,4	770	2	5,1	2,240	GST04 - 1M□□□ 063C12		
499	2	5,0	604	2	4,8	2,857	GST04 - 1M□□□ 063C12		
324	4	5,5	392	3	5,2	4,400	GST04 - 1M□□□ 063C12		
252	5	4,6	304	4	4,4	5,667	GST04 - 1M□□□ 063C12		
223	5	5,4	270	5	5,1	6,400	GST04 - 2M□□□ 063C12		
204	5	5,4	247	5	5,2	6,982	GST03 - 2M□□□ 063C12		
198	6	4,0	240	6	3,8	7,182	GST04 - 1M□□□ 063C12		
182	6	5,2	220	6	4,9	7,840	GST03 - 2M□□□ 063C12		
160	7	4,7	193	7	4,5	8,935	GST03 - 2M□□□ 063C12		
158	7	3,3	192	7	3,1	9,000	GST04 - 1M□□□ 063C12		
142	8	4,4	172	8	4,2	10,033	GST03 - 2M□□□ 063C12		
125	9	4,0	151	9	3,8	11,429	GST03 - 2M□□□ 063C12		
120	9	1,7	146	9	1,6	11,857	GST04 - 1M□□□ 063C12		
111	10	3,8	134	10	3,6	12,833	GST03 - 2M□□□ 063C12		
96	12	3,4	116	12	3,2	14,836	GST03 - 2M□□□ 063C12		
86	13	3,2	104	13	3,2	16,660	GST03 - 2M□□□ 063C12		
75	15	2,8	91	15	2,8	19,013	GST03 - 2M□□□ 063C12		
74	15	4,7	89	15	4,7	19,360	GST04 - 2M□□□ 063C12		
67	17	2,7	81	17	2,7	21,350	GST03 - 2M□□□ 063C12		
58	19	2,3	70	19	2,4	24,595	GST03 - 2M□□□ 063C12		
52	22	2,1	63	22	2,1	27,618	GST03 - 2M□□□ 063C12		
50	22	2,9	61	22	2,9	28,333	GST04 - 2M□□□ 063C12		
45	25	2,9	55	25	2,9	31,600	GST04 - 2M□□□ 063C12		
45	25	1,8	54	25	1,8	32,000	GST03 - 2M□□□ 063C12		
40	28	1,6	48	28	1,6	35,933	GST03 - 2M□□□ 063C12		
40	28	2,3	48	28	2,3	35,909	GST04 - 2M□□□ 063C12		
36	31	2,4	44	31	2,4	39,600	GST04 - 2M□□□ 063C12		
34	32	1,4	42	32	1,4	41,455	GST03 - 2M□□□ 063C12		
32	35	1,9	38	35	1,9	45,000	GST04 - 2M□□□ 063C12		
31	36	1,2	37	36	1,2	46,550	GST03 - 2M□□□ 063C12		
27	41	1,7	33	41	1,7	52,171	GST04 - 2M□□□ 063C12		
27	41	1,1	33	41	1,1	52,909	GST03 - 2M□□□ 063C12		
24	46	1,4	29	46	1,4	59,286	GST04 - 2M□□□ 063C12		
24	46	1,0	29	46	1,0	59,413	GST03 - 2M□□□ 063C12		
23	49	3,0	27	49	3,0	63,467	GST05 - 3M□□□ 063C12		
20	55	3,1	24	55	3,1	71,238	GST05 - 3M□□□ 063C12		
18	62	2,4	21	62	2,4	80,952	GST05 - 3M□□□ 063C12		
16	71	2,4	19	71	2,4	91,746	GST05 - 3M□□□ 063C12		

Abmessungen ab Seite 3-144

50 Hz			60 Hz			i	Stirnradgetriebemotor	50 Hz	60 Hz
n_2 [min^{-1}]	M_2 [Nm]	c	n_2 [min^{-1}]	M_2 [Nm]	c			Rücksprache erforderlich bei Einbaulage	
P_1 = 0,12 kW			**P_1 = 0,15 kW**						
12	89	1,9	15	89	1,9	116,277	GST05 - 3M□□□ 063C12		
11	96	1,6	14	96	1,6	124,667	GST05 - 3M□□□ 063C12		
9,8	112	1,5	12	112	1,5	145,714	GST05 - 3M□□□ 063C12		
8,9	123	1,2	11	123	1,2	160,556	GST05 - 3M□□□ 063C12		
8,9	123	2,8	11	123	2,8	160,556	GST06 - 3M□□□ 063C12		
8,0	138	1,2	9,6	138	1,2	179,067	GST05 - 3M□□□ 063C12		
8,0	138	2,7	9,6	138	2,7	179,067	GST06 - 3M□□□ 063C12		
7,4	148	1,2	9,0	148	1,2	191,973	GST05 - 3M□□□ 063C12		
7,0	156	2,2	8,5	156	2,2	203,485	GST06 - 3M□□□ 063C12		
6,4	173	1,0	7,7	172	1,0	224,400	GST05 - 3M□□□ 063C12		
6,2	178	2,1	7,4	178	2,1	231,733	GST06 - 3M□□□ 063C12		
5,6	196	1,8	6,8	196	1,8	255,000	GST06 - 3M□□□ 063C12		
4,9	223	1,7	5,9	223	1,7	290,400	GST06 - 3M□□□ 063C12		
4,3	254	1,4	5,2	254	1,4	330,000	GST06 - 3M□□□ 063C12		
3,7	294	1,3	4,5	294	1,3	382,590	GST06 - 3M□□□ 063C12		
3,3	334	1,1	4,0	334	1,1	434,762	GST06 - 3M□□□ 063C12		
P_1 = 0,18 kW			**P_1 = 0,22 kW**						
609	3	3,4	743	3	3,3	2,240	GST04 - 1M□□□ 063C32		
526	3	5,7	641	3	5,5	2,597	GST03 - 2M□□□ 063C32		
478	4	3,2	583	4	3,1	2,857	GST04 - 1M□□□ 063C32		
428	4	5,6	522	4	5,3	6,400	GST04 - 2M□□□ 063C11		C, D
400	4	4,6	488	4	4,5	3,413	GST03 - 2M□□□ 063C32		
313	5	3,9	381	5	3,8	4,368	GST03 - 2M□□□ 063C32		
310	6	3,5	378	5	3,4	4,400	GST04 - 1M□□□ 063C32		
278	6	5,6	339	6	5,3	9,856	GST04 - 2M□□□ 063C11		C, D
257	7	4,1	313	6	4,0	5,312	GST03 - 2M□□□ 063C32		
245	7	5,6	298	7	5,3	11,200	GST04 - 2M□□□ 063C11		C, D
241	7	2,9	294	7	2,8	5,667	GST04 - 1M□□□ 063C32		
229	7	3,9	279	7	3,8	5,965	GST03 - 2M□□□ 063C32		
218	8	5,2	266	8	4,9	12,571	GST04 - 2M□□□ 063C11		C, D
196	9	3,5	239	9	3,4	6,982	GST03 - 2M□□□ 063C32		
192	9	5,2	234	9	4,9	14,286	GST04 - 2M□□□ 063C11		C, D
190	9	2,6	232	9	2,5	7,182	GST04 - 1M□□□ 063C32		
174	10	3,3	212	10	3,2	7,840	GST03 - 2M□□□ 063C32		
153	11	3,0	186	11	2,9	8,935	GST03 - 2M□□□ 063C32		
152	11	2,1	185	11	2,0	9,000	GST04 - 1M□□□ 063C32		
142	12	5,5	173	12	5,2	19,360	GST04 - 2M□□□ 063C11		C, D
136	12	2,8	166	12	2,7	10,033	GST03 - 2M□□□ 063C32		
125	13	4,3	152	13	4,1	22,000	GST04 - 2M□□□ 063C11		C, D
119	14	2,5	146	14	2,5	11,429	GST03 - 2M□□□ 063C32		
115	15	1,1	140	15	1,1	11,857	GST04 - 1M□□□ 063C32		
110	15	4,4	134	15	4,1	24,933	GST04 - 2M□□□ 063C11		C, D
109	15	3,2	132	15	3,1	12,571	GST04 - 2M□□□ 063C32		
106	16	2,4	130	16	2,3	12,833	GST03 - 2M□□□ 063C32		
105	16	2,6	127	16	2,6	8,900	GST05 - 1M□□□ 071C13		
103	16	1,4	126	16	1,4	9,000	GST04 - 1M□□□ 071C13		
97	17	3,4	118	17	3,2	28,333	GST04 - 2M□□□ 063C11		C, D
96	18	3,2	117	17	3,1	14,286	GST04 - 2M□□□ 063C32		
92	18	2,2	112	18	2,1	14,836	GST03 - 2M□□□ 063C32		
87	19	3,5	106	19	3,3	31,600	GST04 - 2M□□□ 063C11		C, D
83	21	3,0	100	20	3,0	11,250	GST06 - 1M□□□ 071C13		
82	20	2,0	100	20	2,0	16,660	GST03 - 2M□□□ 063C32		
82	21	1,5	99	21	1,5	11,375	GST05 - 1M□□□ 071C13		
76	22	2,7	93	22	2,6	35,909	GST04 - 2M□□□ 063C11		C, D
72	23	1,8	88	23	1,8	19,013	GST03 - 2M□□□ 063C32		
71	24	3,0	86	24	3,0	19,360	GST04 - 2M□□□ 063C32		
69	24	2,8	84	24	2,6	39,600	GST04 - 2M□□□ 063C11		C, D
64	26	1,7	78	26	1,7	21,350	GST03 - 2M□□□ 063C32		
62	27	2,3	76	27	2,3	22,000	GST04 - 2M□□□ 063C32		
61	27	2,4	74	27	2,3	45,000	GST04 - 2M□□□ 063C11		C, D
56	30	1,5	68	30	1,5	24,595	GST03 - 2M□□□ 063C32		
55	31	2,3	67	30	2,3	24,933	GST04 - 2M□□□ 063C32		
53	32	2,2	64	32	2,1	52,171	GST04 - 2M□□□ 063C11		C, D
49	34	1,3	60	34	1,3	27,618	GST03 - 2M□□□ 063C32		
48	35	1,8	59	35	1,8	28,333	GST04 - 2M□□□ 063C32		
46	36	1,8	56	36	1,8	59,286	GST04 - 2M□□□ 063C11		C, D
43	39	1,9	53	39	1,9	31,600	GST04 - 2M□□□ 063C32		

Abmessungen ab Seite 3-144

50 Hz			60 Hz			i	Stirnradgetriebemotor	50 Hz	60 Hz
n_2 [min^{-1}]	M_2 [Nm]	c	n_2 [min^{-1}]	M_2 [Nm]	c			Rücksprache erforderlich bei Einbaulage	
P_1 = 0,18 kW			**P_1 = 0,22 kW**						
43	39	1,2	52	39	1,2	32,000	GST03 - 2M□□□ 063C32		
38	44	1,0	46	44	1,0	35,933	GST03 - 2M□□□ 063C32		
38	44	1,5	46	44	1,5	35,909	GST04 - 2M□□□ 063C32		
35	48	1,5	42	48	1,5	39,600	GST04 - 2M□□□ 063C32		
33	51	0,9	40	51	0,9	41,455	GST03 - 2M□□□ 063C32		
30	55	1,2	37	55	1,2	45,000	GST04 - 2M□□□ 063C32		
26	64	1,1	32	64	1,1	52,171	GST04 - 2M□□□ 063C32		
23	72	0,9	28	72	0,9	59,286	GST04 - 2M□□□ 063C32		
22	76	1,9	26	76	1,9	63,467	GST05 - 3M□□□ 063C32		
21	80	1,9	25	80	1,9	44,500	GST05 - 2M□□□ 071C13		
21	81	0,8	25	81	0,8	45,000	GST04 - 2M□□□ 071C13		
19	86	2,0	23	86	2,0	71,238	GST05 - 3M□□□ 063C32		
19	89	3,0	23	89	3,0	49,500	GST06 - 2M□□□ 071C13		
19	90	1,5	23	90	1,5	50,050	GST05 - 2M□□□ 071C13		
17	97	1,5	21	97	1,5	80,952	GST05 - 3M□□□ 063C32		
17	97	3,2	21	97	3,2	80,952	GST06 - 3M□□□ 063C32		
17	101	3,0	20	101	3,0	56,250	GST06 - 2M□□□ 071C13		
16	102	1,5	20	102	1,5	56,875	GST05 - 2M□□□ 071C13		
15	110	1,5	18	110	1,5	91,746	GST05 - 3M□□□ 063C32		
12	132	2,8	15	132	2,8	109,707	GST06 - 3M□□□ 063C32		
12	140	1,2	14	140	1,2	116,277	GST05 - 3M□□□ 063C32		
11	150	1,0	13	150	1,0	124,667	GST05 - 3M□□□ 063C32		
11	150	2,3	13	150	2,3	124,667	GST06 - 3M□□□ 063C32		
9,7	170	2,2	12	170	2,2	141,289	GST06 - 3M□□□ 063C32		
9,4	175	1,0	11	175	1,0	145,714	GST05 - 3M□□□ 063C32		
8,5	193	1,8	10	193	1,8	160,556	GST06 - 3M□□□ 063C32		
7,6	216	1,7	9,3	215	1,7	179,067	GST06 - 3M□□□ 063C32		
6,7	245	1,4	8,2	245	1,4	203,485	GST06 - 3M□□□ 063C32		
5,9	279	1,3	7,2	279	1,3	231,733	GST06 - 3M□□□ 063C32		
5,4	307	1,1	6,5	307	1,1	255,000	GST06 - 3M□□□ 063C32		
4,7	350	1,1	5,7	349	1,1	290,400	GST06 - 3M□□□ 063C32		
4,1	397	0,9	5,1	397	0,9	330,000	GST06 - 3M□□□ 063C32		
3,6	460	0,8	4,4	460	0,8	382,590	GST06 - 3M□□□ 063C32		
3,5	475	1,5	4,2	475	1,5	268,889	GST07 - 3M□□□ 071C13		
2,9	576	1,2	3,5	576	1,2	326,333	GST07 - 3M□□□ 071C13		
2,9	576	2,8	3,5	576	2,8	326,333	GST09 - 3M□□□ 071C13		
2,6	641	2,5	3,1	641	2,5	363,000	GST09 - 3M□□□ 071C13		
2,5	648	1,1	3,1	648	1,1	367,033	GST07 - 3M□□□ 071C13		
2,3	729	2,2	2,7	729	2,2	412,500	GST09 - 3M□□□ 071C13		
2,2	737	1,0	2,7	737	1,0	417,083	GST07 - 3M□□□ 071C13		
P_1 = 0,25 kW			**P_1 = 0,31 kW**						
856	3	4,5	1044	3	4,4	1,600	GST04 - 1M□□□ 063C42		
669	4	5,2	816	4	5,0	2,048	GST04 - 1M□□□ 063C42		
612	4	4,5	746	4	4,4	2,240	GST05 - 1M□□□ 063C42		
528	4	4,1	643	4	4,0	2,597	GST03 - 2M□□□ 063C42		
480	5	4,8	585	5	4,6	2,857	GST04 - 1M□□□ 063C42		
464	5	4,5	565	5	4,4	2,956	GST04 - 2M□□□ 063C42		
423	6	4,0	517	5	3,8	6,400	GST04 - 2M□□□ 063C31		C, D
401	6	3,3	489	6	3,2	3,413	GST03 - 2M□□□ 063C42		
391	6	4,2	477	6	4,0	3,500	GST04 - 1M□□□ 063C42		
338	7	4,5	412	7	4,4	4,053	GST04 - 2M□□□ 063C42		
314	7	2,8	382	7	2,7	4,368	GST03 - 2M□□□ 063C42		
311	8	3,3	380	8	3,2	4,400	GST04 - 1M□□□ 063C42		
275	8	4,0	336	8	3,8	9,856	GST04 - 2M□□□ 063C31		C, D
258	9	3,0	314	9	2,9	5,312	GST03 - 2M□□□ 063C42		
242	10	4,0	296	10	3,8	11,200	GST04 - 2M□□□ 063C31		C, D
242	10	2,6	295	10	2,5	5,667	GST04 - 1M□□□ 063C42		
230	10	2,8	280	10	2,7	5,965	GST03 - 2M□□□ 063C42		
216	11	3,8	263	11	3,5	12,571	GST04 - 2M□□□ 063C31		C, D
196	12	2,5	239	12	2,4	6,982	GST03 - 2M□□□ 063C42		
191	12	2,0	233	12	2,0	7,182	GST04 - 1M□□□ 063C42		
190	12	3,8	232	12	3,5	14,286	GST04 - 2M□□□ 063C31		C, D
175	13	2,4	213	13	2,3	7,840	GST03 - 2M□□□ 063C42		
154	15	2,8	188	15	2,7	8,900	GST05 - 1M□□□ 063C42		
154	15	3,2	188	15	3,1	8,900	GST06 - 1M□□□ 063C42		
153	15	2,2	187	15	2,1	8,935	GST03 - 2M□□□ 063C42		
152	15	1,2	186	15	1,2	9,000	GST04 - 1M□□□ 063C42		

Abmessungen ab Seite 3-144

50 Hz			60 Hz			i	Stirnradgetriebemotor	50 Hz	60 Hz
n_2 [min^{-1}]	M_2 [Nm]	c	n_2 [min^{-1}]	M_2 [Nm]	c			Rücksprache erforderlich bei Einbaulage	
P_1 = 0,25 kW			**P_1 = 0,31 kW**						
140	17	4,0	171	17	3,7	19,360	GST04 - 2M□□□ 063C31		C, D
137	17	2,0	166	17	2,0	10,033	GST03 - 2M□□□ 063C42		
123	19	3,1	151	19	2,9	22,000	GST04 - 2M□□□ 063C31		C, D
122	19	3,2	149	19	3,1	11,200	GST04 - 2M□□□ 063C42		
122	19	2,6	148	19	2,5	11,250	GST06 - 1M□□□ 063C42		
120	20	1,4	147	20	1,3	11,375	GST05 - 1M□□□ 063C42		
120	19	1,8	146	19	1,8	11,429	GST03 - 2M□□□ 063C42		
109	21	3,1	133	21	2,9	24,933	GST04 - 2M□□□ 063C31		C, D
107	22	1,7	130	22	1,7	12,833	GST03 - 2M□□□ 063C42		
105	23	1,9	127	23	1,9	8,900	GST05 - 1M□□□ 071C33		
105	23	2,7	127	23	2,7	8,900	GST06 - 1M□□□ 071C33		
103	23	1,0	126	23	1,0	9,000	GST04 - 1M□□□ 071C33		
96	24	2,5	117	24	2,4	14,286	GST04 - 2M□□□ 063C42		
96	24	2,4	117	24	2,3	28,333	GST04 - 2M□□□ 063C31		C, D
92	25	1,6	113	25	1,5	14,836	GST03 - 2M□□□ 063C42		
89	26	2,7	108	26	2,7	15,400	GST04 - 2M□□□ 063C42		
86	27	2,5	105	27	2,3	31,600	GST04 - 2M□□□ 063C31		C, D
83	28	2,2	100	28	2,2	11,250	GST06 - 1M□□□ 071C33		
82	28	1,5	100	28	1,5	16,660	GST03 - 2M□□□ 063C42		
82	29	1,1	99	29	1,1	11,375	GST05 - 1M□□□ 071C33		
78	30	2,1	95	30	2,1	17,500	GST04 - 2M□□□ 063C42		
76	31	1,9	92	31	1,8	35,909	GST04 - 2M□□□ 063C31		C, D
72	32	1,3	88	32	1,3	19,013	GST03 - 2M□□□ 063C42		
71	33	2,1	86	33	2,2	19,360	GST04 - 2M□□□ 063C42		
68	34	2,0	84	34	1,9	39,600	GST04 - 2M□□□ 063C31		C, D
64	36	1,2	78	36	1,2	21,350	GST03 - 2M□□□ 063C42		
62	37	1,7	76	37	1,7	22,000	GST04 - 2M□□□ 063C42		
60	39	1,7	74	38	1,6	45,000	GST04 - 2M□□□ 063C31		C, D
56	42	1,1	68	42	1,1	24,595	GST03 - 2M□□□ 063C42		
55	42	1,7	67	42	1,7	24,933	GST04 - 2M□□□ 063C42		
52	45	1,6	63	45	1,5	52,171	GST04 - 2M□□□ 063C31		C, D
50	47	1,0	61	47	1,0	27,618	GST03 - 2M□□□ 063C42		
48	48	1,3	59	48	1,3	28,333	GST04 - 2M□□□ 063C42		
48	48	3,1	59	48	3,1	28,333	GST05 - 2M□□□ 063C42		
46	51	1,3	56	51	1,3	59,286	GST04 - 2M□□□ 063C31		C, D
43	53	1,4	53	53	1,4	31,600	GST04 - 2M□□□ 063C42		
43	54	0,8	52	54	0,8	32,000	GST03 - 2M□□□ 063C42		
43	55	3,0	52	55	3,0	32,267	GST05 - 2M□□□ 063C42		
38	61	1,1	47	61	1,1	35,909	GST04 - 2M□□□ 063C42		
37	62	2,4	46	62	2,4	36,667	GST05 - 2M□□□ 063C42		
35	66	2,5	43	66	2,5	39,160	GST05 - 2M□□□ 063C42		
35	66	3,2	43	66	3,2	39,160	GST06 - 2M□□□ 063C42		
35	67	1,1	42	67	1,1	39,600	GST04 - 2M□□□ 063C42		
31	75	2,0	38	75	2,0	44,500	GST05 - 2M□□□ 063C42		
31	75	3,2	38	75	3,2	44,500	GST06 - 2M□□□ 063C42		
30	76	0,9	37	76	0,9	45,000	GST04 - 2M□□□ 063C42		
28	84	2,6	34	84	2,6	49,500	GST06 - 2M□□□ 063C42		
27	85	1,4	33	85	1,4	50,050	GST05 - 2M□□□ 063C42		
24	95	2,6	30	95	2,6	56,250	GST06 - 2M□□□ 063C42		
24	94	1,6	30	94	1,6	56,667	GST05 - 3M□□□ 063C42		
24	96	1,4	29	96	1,4	56,875	GST05 - 2M□□□ 063C42		
24	98	1,7	29	98	1,7	39,160	GST05 - 2M□□□ 071C33		
24	98	2,7	29	98	2,7	39,160	GST06 - 2M□□□ 071C33		
22	106	1,4	26	106	1,4	63,467	GST05 - 3M□□□ 063C42		
21	111	1,3	25	111	1,3	44,500	GST05 - 2M□□□ 071C33		
21	111	2,7	25	111	2,7	44,500	GST06 - 2M□□□ 071C33		
20	113	3,2	25	113	3,2	67,760	GST06 - 3M□□□ 063C42		
20	117	3,1	24	117	3,1	70,156	GST06 - 3M□□□ 063C42		
19	119	1,4	23	119	1,4	71,238	GST05 - 3M□□□ 063C42		
19	123	2,2	23	123	2,2	49,500	GST06 - 2M□□□ 071C33		
19	125	1,1	23	125	1,1	50,050	GST05 - 2M□□□ 071C33		
17	135	1,1	21	135	1,1	80,952	GST05 - 3M□□□ 063C42		
17	135	2,5	21	135	2,5	80,952	GST06 - 3M□□□ 063C42		
17	140	2,2	20	140	2,2	56,250	GST06 - 2M□□□ 071C33		
16	142	1,1	20	142	1,1	56,875	GST05 - 2M□□□ 071C33		
16	145	2,5	19	145	2,5	87,267	GST06 - 3M□□□ 063C42		
15	153	1,1	18	153	1,1	91,746	GST05 - 3M□□□ 063C42		
14	165	0,9	17	165	0,9	99,167	GST05 - 3M□□□ 063C42		
14	165	2,0	17	165	2,0	99,167	GST06 - 3M□□□ 063C42		

Abmessungen ab Seite 3-144

50 Hz			60 Hz			i	Stirnradgetriebemotor	50 Hz	60 Hz
n_2 [min^{-1}]	M_2 [Nm]	c	n_2 [min^{-1}]	M_2 [Nm]	c			Rücksprache erforderlich bei Einbaulage	
P_1 = 0,25 kW			**P_1 = 0,31 kW**						
13	183	2,1	15	183	2,1	109,707	GST06 - 3M□□□ 063C42		
12	194	0,9	14	194	0,9	116,277	GST05 - 3M□□□ 063C42		
11	208	1,6	13	208	1,6	124,667	GST06 - 3M□□□ 063C42		
9,8	232	3,0	12	232	3,0	139,211	GST07 - 3M□□□ 063C42		
9,7	235	1,6	12	235	1,6	141,289	GST06 - 3M□□□ 063C42		
8,7	263	2,7	11	263	2,7	158,194	GST07 - 3M□□□ 063C42		
8,5	267	1,3	10	267	1,3	160,556	GST06 - 3M□□□ 063C42		
7,7	298	1,3	9,3	298	1,3	179,067	GST06 - 3M□□□ 063C42		
7,6	300	2,4	9,3	300	2,4	180,156	GST07 - 3M□□□ 063C42		
6,7	339	1,0	8,2	339	1,0	203,485	GST06 - 3M□□□ 063C42		
6,7	341	2,1	8,2	341	2,1	204,722	GST07 - 3M□□□ 063C42		
5,9	386	1,0	7,2	386	1,0	231,733	GST06 - 3M□□□ 063C42		
5,8	394	1,8	7,1	394	1,8	236,622	GST07 - 3M□□□ 063C42		
5,5	414	1,7	6,7	414	1,7	248,458	GST07 - 3M□□□ 063C42		
5,4	420	3,2	6,6	420	3,2	252,167	GST09 - 3M□□□ 063C42		
5,4	425	0,8	6,6	425	0,8	255,000	GST06 - 3M□□□ 063C42		
5,1	448	1,6	6,2	448	1,6	268,889	GST07 - 3M□□□ 063C42		
4,2	544	1,3	5,1	543	1,3	326,333	GST07 - 3M□□□ 063C42		
4,2	544	3,0	5,1	543	3,0	326,333	GST09 - 3M□□□ 063C42		
3,8	605	2,6	4,6	605	2,6	363,000	GST09 - 3M□□□ 063C42		
3,7	611	1,2	4,6	611	1,2	367,033	GST07 - 3M□□□ 063C42		
3,3	687	2,4	4,1	687	2,4	412,500	GST09 - 3M□□□ 063C42		
3,3	695	1,0	4,0	695	1,0	417,083	GST07 - 3M□□□ 063C42		
2,9	801	0,9	3,5	801	0,9	326,333	GST07 - 3M□□□ 071C33		
2,9	801	2,0	3,5	801	2,0	326,333	GST09 - 3M□□□ 071C33		
2,6	891	1,8	3,1	891	1,8	363,000	GST09 - 3M□□□ 071C33		
2,3	1012	1,6	2,7	1012	1,6	412,500	GST09 - 3M□□□ 071C33		
P_1 = 0,37 kW			**P_1 = 0,45 kW**						
881	4	4,0	1069	4	3,8	1,600	GST04 - 1M□□□ 071C32		
689	5	4,5	835	5	4,3	2,048	GST04 - 1M□□□ 071C32		
630	6	4,0	763	6	3,8	2,240	GST05 - 1M□□□ 071C32		
543	6	2,8	658	6	2,7	2,597	GST03 - 2M□□□ 071C32		
494	7	3,5	599	7	3,4	2,857	GST04 - 1M□□□ 071C32		
477	7	4,0	579	7	3,8	2,956	GST04 - 2M□□□ 071C32		
465	7	5,9	568	7	5,5	5,850	GST04 - 2M□□□ 071C11		C, D
425	8	5,6	519	8	5,2	6,400	GST04 - 2M□□□ 071C11		C, D
413	8	2,3	501	8	2,2	3,413	GST03 - 2M□□□ 071C32		
403	9	2,9	489	9	2,8	3,500	GST04 - 1M□□□ 071C32		
386	9	5,2	472	9	4,9	7,040	GST04 - 2M□□□ 071C11		C, D
348	10	4,0	422	10	3,8	4,053	GST04 - 2M□□□ 071C32		
340	10	4,8	415	10	4,5	8,000	GST04 - 2M□□□ 071C11		C, D
323	11	2,0	392	11	1,9	4,368	GST03 - 2M□□□ 071C32		
321	11	2,3	389	11	2,2	4,400	GST04 - 1M□□□ 071C32		
302	11	4,5	369	11	4,2	9,010	GST04 - 2M□□□ 071C11		C, D
276	12	4,3	337	12	4,0	9,856	GST04 - 2M□□□ 071C11		C, D
265	13	2,1	322	13	2,0	5,312	GST03 - 2M□□□ 071C32		
249	14	1,8	302	14	1,7	5,667	GST04 - 1M□□□ 071C32		
249	14	3,2	302	14	3,0	5,667	GST05 - 1M□□□ 071C32		
243	14	3,5	296	14	3,3	11,200	GST04 - 2M□□□ 071C11		C, D
236	15	2,0	287	15	1,9	5,965	GST03 - 2M□□□ 071C32		
216	16	3,6	264	16	3,4	12,571	GST04 - 2M□□□ 071C11		C, D
202	17	1,7	245	17	1,7	6,982	GST03 - 2M□□□ 071C32		
196	18	1,4	238	18	1,4	7,182	GST04 - 1M□□□ 071C32		
192	18	2,6	233	18	2,5	7,333	GST05 - 1M□□□ 071C32		
192	18	3,2	233	18	3,0	7,333	GST06 - 1M□□□ 071C32		
190	18	2,8	232	18	2,6	14,286	GST04 - 2M□□□ 071C11		C, D
180	19	1,7	218	19	1,6	7,840	GST03 - 2M□□□ 071C32		
177	19	3,3	216	19	3,1	15,400	GST04 - 2M□□□ 071C11		C, D
176	19	3,0	214	19	2,9	8,000	GST04 - 2M□□□ 071C32		
158	22	1,9	192	22	1,8	8,900	GST05 - 1M□□□ 071C32		
158	22	2,8	192	22	2,7	8,900	GST06 - 1M□□□ 071C32		
158	22	1,5	191	22	1,4	8,935	GST03 - 2M□□□ 071C32		
157	22	1,0	190	22	1,0	9,000	GST04 - 1M□□□ 071C32		
157	22	2,9	190	22	2,7	9,010	GST04 - 2M□□□ 071C32		
155	22	2,6	190	22	2,4	17,500	GST04 - 2M□□□ 071C11		C, D
143	24	2,7	174	24	2,6	9,856	GST04 - 2M□□□ 071C32		
141	24	1,4	170	24	1,4	10,033	GST03 - 2M□□□ 071C32		

Abmessungen ab Seite 3-144

50 Hz			60 Hz			i	Stirnradgetriebemotor	50 Hz	60 Hz
n_2 [min^{-1}]	M_2 [Nm]	c	n_2 [min^{-1}]	M_2 [Nm]	c			Rücksprache erforderlich bei Einbaulage	
P_1 = 0,37 kW			**P_1 = 0,45 kW**						
141	24	2,7	172	24	2,5	19,360	GST04 - 2M□□□ 071C11		C, D
126	27	2,2	153	27	2,1	11,200	GST04 - 2M□□□ 071C32		
125	28	2,2	152	28	2,2	11,250	GST06 - 1M□□□ 071C32		
124	28	1,1	150	28	1,1	11,375	GST05 - 1M□□□ 071C32		
124	28	2,1	151	28	2,0	22,000	GST04 - 2M□□□ 071C11		C, D
123	28	1,3	150	28	1,2	11,429	GST03 - 2M□□□ 071C32		
112	31	2,3	136	31	2,2	12,571	GST04 - 2M□□□ 071C32		
110	31	1,2	133	31	1,2	12,833	GST03 - 2M□□□ 071C32		
109	31	2,1	133	31	2,0	24,933	GST04 - 2M□□□ 071C11		C, D
107	33	1,3	129	33	1,3	8,900	GST05 - 1M□□□ 080C13		
107	33	2,6	129	33	2,6	8,900	GST06 - 1M□□□ 080C13		
99	35	1,8	120	35	1,7	14,286	GST04 - 2M□□□ 071C32		
98	35	3,2	119	35	3,0	14,356	GST05 - 2M□□□ 071C32		
96	36	1,7	117	36	1,6	28,333	GST04 - 2M□□□ 071C11		C, D
95	36	1,1	115	36	1,0	14,836	GST03 - 2M□□□ 071C32		
92	37	1,9	111	37	1,9	15,400	GST04 - 2M□□□ 071C32		
87	39	3,2	106	39	3,2	16,190	GST05 - 2M□□□ 071C32		
86	40	1,7	105	40	1,6	31,600	GST04 - 2M□□□ 071C11		C, D
85	41	1,0	103	41	1,0	16,660	GST03 - 2M□□□ 071C32		
84	41	1,5	102	41	1,5	11,250	GST06 - 1M□□□ 080C13		
84	41	2,8	102	41	2,8	11,250	GST07 - 1M□□□ 080C13		
81	43	1,5	98	43	1,5	17,500	GST04 - 2M□□□ 071C32		
76	45	1,3	93	45	1,2	35,909	GST04 - 2M□□□ 071C11		C, D
74	46	0,9	90	46	0,9	19,013	GST03 - 2M□□□ 071C32		
74	46	3,0	91	46	2,8	36,667	GST05 - 2M□□□ 071C11		C, D
73	47	1,5	88	47	1,5	19,360	GST04 - 2M□□□ 071C32		
70	49	3,1	85	49	2,9	39,160	GST05 - 2M□□□ 071C11		C, D
69	50	1,4	84	50	1,3	39,600	GST04 - 2M□□□ 071C11		C, D
66	52	0,9	80	52	0,9	21,350	GST03 - 2M□□□ 071C32		
64	54	1,2	78	53	1,2	22,000	GST04 - 2M□□□ 071C32		
62	55	2,6	75	55	2,6	22,778	GST05 - 2M□□□ 071C32		
61	56	2,7	75	56	2,6	44,500	GST05 - 2M□□□ 071C11		C, D
60	57	1,2	74	57	1,1	45,000	GST04 - 2M□□□ 071C11		C, D
57	61	1,2	69	61	1,2	24,933	GST04 - 2M□□□ 071C32		
57	61	2,7	69	61	2,7	24,933	GST05 - 2M□□□ 071C32		
54	63	2,1	66	63	2,1	50,050	GST05 - 2M□□□ 071C11		C, D
50	69	0,9	60	69	0,9	28,333	GST04 - 2M□□□ 071C32		
50	69	2,1	60	69	2,1	28,333	GST05 - 2M□□□ 071C32		
48	72	2,1	58	72	2,0	56,875	GST05 - 2M□□□ 071C11		C, D
45	77	0,9	54	77	0,9	31,600	GST04 - 2M□□□ 071C32		
44	78	2,1	53	78	2,1	32,267	GST05 - 2M□□□ 071C32		
44	78	3,2	53	78	3,2	32,267	GST06 - 2M□□□ 071C32		
39	89	1,7	47	89	1,7	36,667	GST05 - 2M□□□ 071C32		
39	89	3,2	47	89	3,2	36,667	GST06 - 2M□□□ 071C32		
36	95	1,7	44	95	1,7	39,160	GST05 - 2M□□□ 071C32		
36	95	2,8	44	95	2,8	39,160	GST06 - 2M□□□ 071C32		
32	108	1,4	38	108	1,4	44,500	GST05 - 2M□□□ 071C32		
32	108	2,8	38	108	2,8	44,500	GST06 - 2M□□□ 071C32		
29	120	2,2	35	120	2,2	49,500	GST06 - 2M□□□ 071C32		
28	122	1,1	34	122	1,1	50,050	GST05 - 2M□□□ 071C32		
25	137	2,2	30	137	2,2	56,250	GST06 - 2M□□□ 071C32		
25	136	1,1	30	136	1,1	56,667	GST05 - 3M□□□ 071C32		
25	138	1,1	30	138	1,1	56,875	GST05 - 2M□□□ 071C32		
24	141	1,2	29	141	1,2	39,160	GST05 - 2M□□□ 080C13		
24	141	2,6	29	141	2,6	39,160	GST06 - 2M□□□ 080C13		
22	152	1,0	27	152	1,0	63,467	GST05 - 3M□□□ 071C32		
21	161	0,9	26	161	0,9	44,500	GST05 - 2M□□□ 080C13		
21	161	2,0	26	161	2,0	44,500	GST06 - 2M□□□ 080C13		
21	162	2,2	25	162	2,3	67,760	GST06 - 3M□□□ 071C32		
20	168	2,1	24	168	2,1	70,156	GST06 - 3M□□□ 071C32		
20	171	1,0	24	171	1,0	71,238	GST05 - 3M□□□ 071C32		
19	179	1,6	23	179	1,6	49,500	GST06 - 2M□□□ 080C13		
19	179	2,8	23	179	2,8	49,500	GST07 - 2M□□□ 080C13		
17	194	1,7	21	194	1,7	80,952	GST06 - 3M□□□ 071C32		
17	203	1,6	20	203	1,6	56,250	GST06 - 2M□□□ 080C13		
17	203	2,8	20	203	2,8	56,250	GST07 - 2M□□□ 080C13		
16	209	1,8	20	209	1,8	87,267	GST06 - 3M□□□ 071C32		
14	238	1,4	17	237	1,4	99,167	GST06 - 3M□□□ 071C32		
13	263	1,4	16	263	1,4	109,707	GST06 - 3M□□□ 071C32		

Abmessungen ab Seite 3-144

50 Hz			60 Hz			i	Stirnradgetriebemotor	50 Hz	60 Hz
n_2 [min^{-1}]	M_2 [Nm]	c	n_2 [min^{-1}]	M_2 [Nm]	c			Rücksprache erforderlich bei Einbaulage	
P_1 = 0,37 kW			**P_1 = 0,45 kW**						
13	268	2,6	15	268	2,6	111,915	GST07 - 3M□□□ 071C32		
11	299	1,1	14	299	1,1	124,667	GST06 - 3M□□□ 071C32		
11	305	2,3	13	305	2,3	127,176	GST07 - 3M□□□ 071C32		
10	333	2,1	12	333	2,1	139,211	GST07 - 3M□□□ 071C32		
10	338	1,1	12	338	1,1	141,289	GST06 - 3M□□□ 071C32		
8,9	379	1,9	11	379	1,9	158,194	GST07 - 3M□□□ 071C32		
8,8	385	0,9	11	384	0,9	160,556	GST06 - 3M□□□ 071C32		
7,9	429	0,9	9,6	429	0,9	179,067	GST06 - 3M□□□ 071C32		
7,8	431	1,6	9,5	431	1,6	180,156	GST07 - 3M□□□ 071C32		
7,7	438	3,2	9,4	438	3,2	182,844	GST09 - 3M□□□ 071C32		
6,9	490	1,4	8,4	490	1,5	204,722	GST07 - 3M□□□ 071C32		
6,8	498	3,2	8,2	498	3,2	207,778	GST09 - 3M□□□ 071C32		
6,0	567	1,2	7,2	567	1,3	236,622	GST07 - 3M□□□ 071C32		
6,0	567	2,8	7,2	567	2,9	236,622	GST09 - 3M□□□ 071C32		
5,7	595	1,2	6,9	595	1,2	248,458	GST07 - 3M□□□ 071C32		
5,6	604	2,7	6,8	604	2,7	252,167	GST09 - 3M□□□ 071C32		
5,2	644	1,1	6,4	644	1,1	268,889	GST07 - 3M□□□ 071C32		
5,2	644	2,5	6,4	644	2,5	268,889	GST09 - 3M□□□ 071C32		
4,3	782	0,9	5,2	781	0,9	326,333	GST07 - 3M□□□ 071C32		
4,3	782	2,1	5,2	781	2,1	326,333	GST09 - 3M□□□ 071C32		
3,9	869	1,9	4,7	869	1,9	363,000	GST09 - 3M□□□ 071C32		
3,8	879	0,8	4,7	879	0,8	367,033	GST07 - 3M□□□ 071C32		
3,4	988	1,6	4,2	988	1,6	412,500	GST09 - 3M□□□ 071C32		
2,9	1160	1,4	3,5	1160	1,4	326,333	GST09 - 3M□□□ 080C13		
2,9	1160	2,5	3,5	1160	2,5	326,333	GST11 - 3M□□□ 080C13		
2,6	1290	1,3	3,2	1290	1,3	363,000	GST09 - 3M□□□ 080C13		
2,6	1290	2,1	3,2	1290	2,1	363,000	GST11 - 3M□□□ 080C13		
2,3	1466	1,1	2,8	1466	1,1	412,500	GST09 - 3M□□□ 080C13		
2,3	1466	1,9	2,8	1466	1,9	412,500	GST11 - 3M□□□ 080C13		
P_1 = 0,55 kW			**P_1 = 0,68 kW**						
890	6	4,1	1093	6	3,8	2,956	GST04 - 2M□□□ 071C31		C, D
878	6	3,3	1066	6	3,1	1,600	GST04 - 1M□□□ 071C42		
789	7	4,1	969	6	3,8	3,333	GST04 - 2M□□□ 071C31		C, D
686	8	3,0	833	8	2,9	2,048	GST04 - 1M□□□ 071C42		
649	8	4,1	797	8	3,8	4,053	GST04 - 2M□□□ 071C31		C, D
627	8	3,0	761	8	2,9	2,240	GST04 - 1M□□□ 071C42		
575	9	4,1	707	9	3,8	4,571	GST04 - 2M□□□ 071C31		C, D
541	9	1,9	657	9	1,8	2,597	GST03 - 2M□□□ 071C42		
507	10	4,1	623	10	3,9	5,187	GST04 - 2M□□□ 071C31		C, D
492	11	2,4	597	11	2,3	2,857	GST04 - 1M□□□ 071C42		
475	11	3,6	577	11	3,5	2,956	GST04 - 2M□□□ 071C42		
450	11	3,9	552	11	3,6	5,850	GST04 - 2M□□□ 071C31		C, D
412	12	1,6	500	12	1,5	3,413	GST03 - 2M□□□ 071C42		
411	12	3,7	505	12	3,4	6,400	GST04 - 2M□□□ 071C31		C, D
401	13	1,9	487	13	1,9	3,500	GST04 - 1M□□□ 071C42		
374	14	3,4	459	14	3,2	7,040	GST04 - 2M□□□ 071C31		C, D
347	15	3,1	421	15	2,9	4,053	GST04 - 2M□□□ 071C42		
329	16	3,1	404	16	2,9	8,000	GST04 - 2M□□□ 071C31		C, D
322	16	1,3	390	16	1,3	4,368	GST03 - 2M□□□ 071C42		
319	16	1,5	388	16	1,5	4,400	GST04 - 1M□□□ 071C42		
308	17	3,2	374	17	3,1	4,556	GST05 - 1M□□□ 071C42		
307	17	2,9	373	17	2,8	4,571	GST04 - 2M□□□ 071C42		
292	18	3,0	359	17	2,8	9,010	GST04 - 2M□□□ 071C31		C, D
271	19	2,7	329	19	2,6	5,187	GST04 - 2M□□□ 071C42		
267	19	2,8	328	19	2,6	9,856	GST04 - 2M□□□ 071C31		C, D
265	19	1,4	321	19	1,3	5,312	GST03 - 2M□□□ 071C42		
248	21	1,2	301	21	1,2	5,667	GST04 - 1M□□□ 071C42		
248	21	2,6	301	21	2,5	5,667	GST05 - 1M□□□ 071C42		
248	21	3,2	301	21	3,0	5,667	GST06 - 1M□□□ 071C42		
240	21	2,5	291	21	2,4	5,850	GST04 - 2M□□□ 071C42		
236	22	1,3	286	22	1,3	5,965	GST03 - 2M□□□ 071C42		
235	22	2,3	288	22	2,1	11,200	GST04 - 2M□□□ 071C31		C, D
220	23	2,4	266	23	2,3	6,400	GST04 - 2M□□□ 071C42		
209	24	2,4	257	24	2,2	12,571	GST04 - 2M□□□ 071C31		C, D
201	25	1,2	244	25	1,1	6,982	GST03 - 2M□□□ 071C42		
200	26	2,2	242	26	2,1	7,040	GST04 - 2M□□□ 071C42		
192	27	1,7	233	27	1,7	7,333	GST05 - 1M□□□ 071C42		

Abmessungen ab Seite 3-144

50 Hz			60 Hz			i	Stirnradgetriebemotor	50 Hz	60 Hz
n_2 [min^{-1}]	M_2 [Nm]	c	n_2 [min^{-1}]	M_2 [Nm]	c			Rücksprache erforderlich bei Einbaulage	
P_1 = 0,55 kW			**P_1 = 0,68 kW**						
192	27	2,9	233	27	2,8	7,333	GST06 - 1M□□□ 071C42		
184	28	1,8	226	28	1,7	14,286	GST04 - 2M□□□ 071C31		C, D
179	28	1,1	218	28	1,1	7,840	GST03 - 2M□□□ 071C42		
176	29	2,0	213	29	1,9	8,000	GST04 - 2M□□□ 071C42		
171	30	2,2	210	30	2,1	15,400	GST04 - 2M□□□ 071C31		C, D
158	33	1,3	192	33	1,2	8,900	GST05 - 1M□□□ 071C42		
158	33	2,4	192	33	2,3	8,900	GST06 - 1M□□□ 071C42		
157	32	1,0	191	32	1,0	8,935	GST03 - 2M□□□ 071C42		
156	33	1,9	189	33	1,8	9,010	GST04 - 2M□□□ 071C42		
150	34	1,7	185	34	1,6	17,500	GST04 - 2M□□□ 071C31		C, D
143	36	1,8	173	36	1,7	9,856	GST04 - 2M□□□ 071C42		
140	36	0,9	170	36	0,9	10,033	GST03 - 2M□□□ 071C42		
136	38	1,8	167	38	1,7	19,360	GST04 - 2M□□□ 071C31		C, D
125	41	1,5	152	41	1,4	11,200	GST04 - 2M□□□ 071C42		
125	41	3,1	152	41	3,0	11,200	GST05 - 2M□□□ 071C42		
125	41	1,4	152	41	1,3	11,250	GST06 - 1M□□□ 071C42		
123	41	0,9	149	41	0,8	11,429	GST03 - 2M□□□ 071C42		
120	43	1,4	147	43	1,3	22,000	GST04 - 2M□□□ 071C31		C, D
116	44	3,1	142	44	2,9	22,778	GST05 - 2M□□□ 071C31		C, D
112	46	1,5	136	46	1,5	12,571	GST04 - 2M□□□ 071C42		
110	47	0,8	133	47	0,8	12,833	GST03 - 2M□□□ 071C42		
108	47	2,9	131	47	2,8	13,016	GST05 - 2M□□□ 071C42		
106	48	1,4	130	48	1,3	24,933	GST04 - 2M□□□ 071C31		C, D
106	48	3,2	130	48	3,0	24,933	GST05 - 2M□□□ 071C31		C, D
105	50	0,9	127	50	0,9	8,900	GST05 - 1M□□□ 080C33		
105	50	1,7	127	50	1,7	8,900	GST06 - 1M□□□ 080C33		
105	50	2,3	127	50	2,3	8,900	GST07 - 1M□□□ 080C33		
98	52	1,2	119	52	1,1	14,286	GST04 - 2M□□□ 071C42		
98	52	2,7	119	52	2,6	14,356	GST05 - 2M□□□ 071C42		
93	55	1,1	114	55	1,0	28,333	GST04 - 2M□□□ 071C31		C, D
93	55	2,5	114	55	2,4	28,333	GST05 - 2M□□□ 071C31		C, D
91	56	1,2	111	56	1,3	15,400	GST04 - 2M□□□ 071C42		
87	59	2,5	105	59	2,5	16,190	GST05 - 2M□□□ 071C42		
83	61	1,1	102	61	1,0	31,600	GST04 - 2M□□□ 071C31		C, D
83	63	1,0	100	63	1,0	11,250	GST06 - 1M□□□ 080C33		
83	63	1,8	100	63	1,8	11,250	GST07 - 1M□□□ 080C33		
82	63	2,5	100	63	2,3	32,267	GST05 - 2M□□□ 071C31		C, D
80	64	1,0	97	63	1,0	17,500	GST04 - 2M□□□ 071C42		
80	64	2,2	97	63	2,2	17,500	GST05 - 2M□□□ 071C42		
73	70	0,9	90	70	0,8	35,909	GST04 - 2M□□□ 071C31		C, D
73	70	1,0	88	70	1,0	19,360	GST04 - 2M□□□ 071C42		
72	71	2,0	88	71	1,8	36,667	GST05 - 2M□□□ 071C31		C, D
70	73	2,2	85	73	2,2	20,044	GST05 - 2M□□□ 071C42		
67	76	2,0	83	76	1,9	39,160	GST05 - 2M□□□ 071C31		C, D
66	77	0,9	82	77	0,8	39,600	GST04 - 2M□□□ 071C31		C, D
62	83	1,7	75	83	1,7	22,778	GST05 - 2M□□□ 071C42		
59	86	1,7	73	86	1,7	44,500	GST05 - 2M□□□ 071C31		C, D
56	90	1,8	68	90	1,8	24,933	GST05 - 2M□□□ 071C42		
56	90	3,2	68	90	3,2	24,933	GST06 - 2M□□□ 071C42		
53	96	2,8	65	96	2,8	49,500	GST06 - 2M□□□ 071C31		C, D
53	97	1,4	65	97	1,4	50,050	GST05 - 2M□□□ 071C31		C, D
50	103	1,4	60	103	1,4	28,333	GST05 - 2M□□□ 071C42		
50	103	3,1	60	103	3,1	28,333	GST06 - 2M□□□ 071C42		
47	109	2,8	57	109	2,8	56,250	GST06 - 2M□□□ 071C31		C, D
46	110	1,4	57	110	1,3	56,875	GST05 - 2M□□□ 071C31		C, D
44	117	1,4	53	117	1,4	32,267	GST05 - 2M□□□ 071C42		
44	117	2,9	53	117	2,9	32,267	GST06 - 2M□□□ 071C42		
38	133	1,1	47	133	1,1	36,667	GST05 - 2M□□□ 071C42		
38	133	2,4	47	133	2,4	36,667	GST06 - 2M□□□ 071C42		
36	142	1,2	44	142	1,2	39,160	GST05 - 2M□□□ 071C42		
36	142	2,4	44	142	2,4	39,160	GST06 - 2M□□□ 071C42		
32	161	0,9	38	161	0,9	44,500	GST05 - 2M□□□ 071C42		
32	161	2,0	38	161	2,0	44,500	GST06 - 2M□□□ 071C42		
28	180	1,4	34	180	1,4	49,500	GST06 - 2M□□□ 071C42		
25	204	1,4	30	204	1,4	56,250	GST06 - 2M□□□ 071C42		
24	215	1,7	29	215	1,7	39,160	GST06 - 2M□□□ 080C33		
24	215	2,3	29	215	2,3	39,160	GST07 - 2M□□□ 080C33		
22	233	3,0	26	232	3,0	65,079	GST07 - 3M□□□ 071C42		
21	244	1,3	25	244	1,3	44,500	GST06 - 2M□□□ 080C33		

Abmessungen ab Seite 3-144

50 Hz			60 Hz			i	Stirnradgetriebemotor	50 Hz	60 Hz
n_2 [min^{-1}]	M_2 [Nm]	c	n_2 [min^{-1}]	M_2 [Nm]	c			Rücksprache erforderlich bei Einbaulage	
P_1 = 0,55 kW			**P_1 = 0,68 kW**						
21	244	2,3	25	244	2,3	44,500	GST07 - 2M□□□ 080C33		
21	242	1,5	25	242	1,5	67,760	GST06 - 3M□□□ 071C42		
20	251	1,4	24	251	1,4	70,156	GST06 - 3M□□□ 071C42		
20	251	2,8	24	251	2,8	70,156	GST07 - 3M□□□ 071C42		
19	271	1,0	23	271	1,0	49,500	GST06 - 2M□□□ 080C33		
19	271	1,8	23	271	1,8	49,500	GST07 - 2M□□□ 080C33		
18	285	2,5	21	285	2,5	79,762	GST07 - 3M□□□ 071C42		
17	289	1,1	21	289	1,2	80,952	GST06 - 3M□□□ 071C42		
17	308	1,0	20	308	1,0	56,250	GST06 - 2M□□□ 080C33		
17	308	1,8	20	308	1,8	56,250	GST07 - 2M□□□ 080C33		
16	307	2,3	20	307	2,3	85,983	GST07 - 3M□□□ 071C42		
16	312	1,2	20	312	1,2	87,267	GST06 - 3M□□□ 071C42		
14	349	2,0	17	349	2,0	97,708	GST07 - 3M□□□ 071C42		
14	354	0,9	17	354	1,0	99,167	GST06 - 3M□□□ 071C42		
13	392	1,0	16	392	1,0	109,707	GST06 - 3M□□□ 071C42		
13	400	1,8	15	400	1,8	111,915	GST07 - 3M□□□ 071C42		
11	454	1,6	13	454	1,6	127,176	GST07 - 3M□□□ 071C42		
10	497	1,4	12	497	1,4	139,211	GST07 - 3M□□□ 071C42		
9,9	505	3,2	12	505	3,2	141,289	GST09 - 3M□□□ 071C42		
8,9	565	1,3	11	565	1,3	158,194	GST07 - 3M□□□ 071C42		
8,8	574	2,8	11	574	2,8	160,556	GST09 - 3M□□□ 071C42		
7,8	644	1,1	9,5	644	1,1	180,156	GST07 - 3M□□□ 071C42		
7,7	653	2,5	9,3	653	2,5	182,844	GST09 - 3M□□□ 071C42		
6,9	731	1,0	8,3	731	1,0	204,722	GST07 - 3M□□□ 071C42		
6,8	742	2,2	8,2	742	2,2	207,778	GST09 - 3M□□□ 071C42		
5,9	845	0,8	7,2	845	0,8	236,622	GST07 - 3M□□□ 071C42		
5,9	845	1,9	7,2	845	1,9	236,622	GST09 - 3M□□□ 071C42		
5,6	901	1,8	6,8	901	1,8	252,167	GST09 - 3M□□□ 071C42		
5,2	961	1,7	6,3	961	1,7	268,889	GST09 - 3M□□□ 071C42		
4,3	1166	1,4	5,2	1166	1,4	326,333	GST09 - 3M□□□ 071C42		
3,9	1297	1,2	4,7	1297	1,2	363,000	GST09 - 3M□□□ 071C42		
3,4	1474	1,1	4,1	1474	1,1	412,500	GST09 - 3M□□□ 071C42		
2,9	1761	0,9	3,5	1761	0,9	326,333	GST09 - 3M□□□ 080C33		
2,9	1761	1,6	3,5	1761	1,6	326,333	GST11 - 3M□□□ 080C33		
2,6	1959	0,8	3,1	1959	0,8	363,000	GST09 - 3M□□□ 080C33		
2,6	1959	1,4	3,1	1959	1,4	363,000	GST11 - 3M□□□ 080C33		
2,3	2226	1,3	2,7	2226	1,3	412,500	GST11 - 3M□□□ 080C33		
P_1 = 0,75 kW			**P_1 = 0,92 kW**						
920	8	4,2	1123	8	4,0	2,956	GST04 - 2M□□□ 080C11		C, D
881	8	2,4	1069	8	2,3	1,600	GST04 - 1M□□□ 080C32		
816	9	4,0	996	9	3,8	3,333	GST04 - 2M□□□ 080C11		C, D
689	10	2,2	835	10	2,1	2,048	GST04 - 1M□□□ 080C32		
671	10	3,6	819	10	3,3	4,053	GST04 - 2M□□□ 080C11		C, D
630	11	2,2	763	11	2,1	2,240	GST04 - 1M□□□ 080C32		
595	12	3,4	726	12	3,2	4,571	GST04 - 2M□□□ 080C11		C, D
524	13	3,1	640	13	2,9	5,187	GST04 - 2M□□□ 080C11		C, D
494	14	1,7	599	14	1,7	2,857	GST04 - 1M□□□ 080C32		
477	15	2,7	579	15	2,6	2,956	GST04 - 2M□□□ 080C32		
465	15	2,9	568	15	2,7	5,850	GST04 - 2M□□□ 080C11		C, D
425	16	2,8	519	16	2,6	6,400	GST04 - 2M□□□ 080C11		C, D
423	16	2,5	513	16	2,4	3,333	GST04 - 2M□□□ 080C32		
403	18	1,4	489	18	1,4	3,500	GST04 - 1M□□□ 080C32		
403	18	3,1	489	18	3,0	3,500	GST05 - 1M□□□ 080C32		
386	18	2,6	472	18	2,4	7,040	GST04 - 2M□□□ 080C11		C, D
348	20	2,3	422	20	2,2	4,053	GST04 - 2M□□□ 080C32		
340	20	2,4	415	20	2,2	8,000	GST04 - 2M□□□ 080C11		C, D
321	22	1,1	389	22	1,1	4,400	GST04 - 1M□□□ 080C32		
310	23	2,4	375	23	2,3	4,556	GST05 - 1M□□□ 080C32		
308	23	2,1	374	23	2,0	4,571	GST04 - 2M□□□ 080C32		
302	23	2,2	369	23	2,1	9,010	GST04 - 2M□□□ 080C11		C, D
276	25	2,1	337	25	2,0	9,856	GST04 - 2M□□□ 080C11		C, D
272	26	2,0	330	26	1,9	5,187	GST04 - 2M□□□ 080C32		
249	28	0,9	302	28	0,8	5,667	GST04 - 1M□□□ 080C32		
249	28	1,9	302	28	1,8	5,667	GST05 - 1M□□□ 080C32		
249	28	2,9	302	28	2,8	5,667	GST06 - 1M□□□ 080C32		
243	29	1,7	296	29	1,6	11,200	GST04 - 2M□□□ 080C11		C, D
241	29	1,8	292	29	1,8	5,850	GST04 - 2M□□□ 080C32		

Abmessungen ab Seite 3-144

50 Hz			60 Hz			i	Stirnradgetriebemotor	50 Hz	60 Hz
n_2 [min^{-1}]	M_2 [Nm]	c	n_2 [min^{-1}]	M_2 [Nm]	c			Rücksprache erforderlich bei Einbaulage	
P_1 = 0,75 kW			**P_1 = 0,92 kW**						
220	32	1,7	267	32	1,7	6,400	GST04 - 2M□□□ 080C32		
216	32	1,8	264	32	1,7	12,571	GST04 - 2M□□□ 080C11		C, D
200	35	1,6	243	35	1,6	7,040	GST04 - 2M□□□ 080C32		
195	36	3,0	236	36	2,9	7,238	GST05 - 2M□□□ 080C32		
192	37	1,3	233	37	1,2	7,333	GST05 - 1M□□□ 080C32		
192	37	2,6	233	37	2,5	7,333	GST06 - 1M□□□ 080C32		
192	37	2,9	233	37	2,8	7,333	GST07 - 1M□□□ 080C32		
190	37	1,4	232	36	1,3	14,286	GST04 - 2M□□□ 080C11		C, D
190	37	3,1	231	37	2,9	14,356	GST05 - 2M□□□ 080C11		C, D
177	39	1,6	216	39	1,5	15,400	GST04 - 2M□□□ 080C11		C, D
176	39	1,5	214	39	1,4	8,000	GST04 - 2M□□□ 080C32		
173	40	2,9	210	40	2,7	8,163	GST05 - 2M□□□ 080C32		
158	45	0,9	192	45	0,9	8,900	GST05 - 1M□□□ 080C32		
158	45	1,9	192	45	1,8	8,900	GST06 - 1M□□□ 080C32		
158	45	2,5	192	45	2,4	8,900	GST07 - 1M□□□ 080C32		
157	44	1,4	190	44	1,4	9,010	GST04 - 2M□□□ 080C32		
157	44	2,7	190	44	2,6	9,010	GST05 - 2M□□□ 080C32		
155	45	1,3	190	45	1,2	17,500	GST04 - 2M□□□ 080C11		C, D
155	45	3,0	190	45	2,8	17,500	GST05 - 2M□□□ 080C11		C, D
143	49	1,3	174	49	1,3	9,856	GST04 - 2M□□□ 080C32		
141	49	2,5	171	49	2,4	10,000	GST05 - 2M□□□ 080C32		
141	50	1,3	172	49	1,2	19,360	GST04 - 2M□□□ 080C11		C, D
136	51	2,9	166	51	2,7	20,044	GST05 - 2M□□□ 080C11		C, D
126	55	1,1	153	55	1,0	11,200	GST04 - 2M□□□ 080C32		
126	55	2,3	153	55	2,2	11,200	GST05 - 2M□□□ 080C32		
125	56	1,1	152	56	1,1	11,250	GST06 - 1M□□□ 080C32		
125	56	2,0	152	56	1,9	11,250	GST07 - 1M□□□ 080C32		
124	56	1,0	151	56	1,0	22,000	GST04 - 2M□□□ 080C11		C, D
119	58	2,3	146	58	2,2	22,778	GST05 - 2M□□□ 080C11		C, D
112	62	1,1	136	62	1,1	12,571	GST04 - 2M□□□ 080C32		
109	64	1,0	133	64	1,0	24,933	GST04 - 2M□□□ 080C11		C, D
109	64	2,4	133	64	2,2	24,933	GST05 - 2M□□□ 080C11		C, D
108	64	2,1	131	64	2,1	13,016	GST05 - 2M□□□ 080C32		
99	70	0,9	120	70	0,8	14,286	GST04 - 2M□□□ 080C32		
98	71	2,0	119	71	1,9	14,356	GST05 - 2M□□□ 080C32		
96	72	0,8	117	72	0,8	28,333	GST04 - 2M□□□ 080C11		C, D
96	72	1,9	117	72	1,8	28,333	GST05 - 2M□□□ 080C11		C, D
92	76	0,9	111	76	0,9	15,400	GST04 - 2M□□□ 080C32		
87	80	1,9	106	80	1,9	16,190	GST05 - 2M□□□ 080C32		
84	82	1,9	103	82	1,7	32,267	GST05 - 2M□□□ 080C11		C, D
81	86	1,6	98	86	1,7	17,500	GST05 - 2M□□□ 080C32		
74	94	1,5	91	94	1,4	36,667	GST05 - 2M□□□ 080C11		C, D
74	94	3,2	91	94	3,0	36,667	GST06 - 2M□□□ 080C11		C, D
70	99	1,6	85	99	1,6	20,044	GST05 - 2M□□□ 080C32		
70	100	1,5	85	100	1,4	39,160	GST05 - 2M□□□ 080C11		C, D
62	112	1,3	75	112	1,3	22,778	GST05 - 2M□□□ 080C32		
62	112	2,8	75	112	2,8	22,778	GST06 - 2M□□□ 080C32		
61	114	1,3	75	114	1,3	44,500	GST05 - 2M□□□ 080C11		C, D
61	114	2,9	75	114	2,8	44,500	GST06 - 2M□□□ 080C11		C, D
57	123	1,3	69	123	1,3	24,933	GST05 - 2M□□□ 080C32		
57	123	2,9	69	123	2,9	24,933	GST06 - 2M□□□ 080C32		
55	127	2,2	67	126	2,1	49,500	GST06 - 2M□□□ 080C11		C, D
50	140	1,1	60	140	1,1	28,333	GST05 - 2M□□□ 080C32		
50	140	2,3	60	140	2,3	28,333	GST06 - 2M□□□ 080C32		
48	144	2,2	59	144	2,1	56,250	GST06 - 2M□□□ 080C11		C, D
44	159	1,0	53	159	1,0	32,267	GST05 - 2M□□□ 080C32		
44	159	2,3	53	159	2,3	32,267	GST06 - 2M□□□ 080C32		
44	159	2,9	53	159	2,9	32,267	GST07 - 2M□□□ 080C32		
39	181	0,8	47	181	0,8	36,667	GST05 - 2M□□□ 080C32		
39	181	1,8	47	181	1,8	36,667	GST06 - 2M□□□ 080C32		
39	181	2,9	47	181	2,9	36,667	GST07 - 2M□□□ 080C32		
36	193	0,9	44	193	0,9	39,160	GST05 - 2M□□□ 080C32		
36	193	1,9	44	193	1,9	39,160	GST06 - 2M□□□ 080C32		
36	193	2,5	44	193	2,5	39,160	GST07 - 2M□□□ 080C32		
32	219	1,5	38	219	1,5	44,500	GST06 - 2M□□□ 080C32		
32	219	2,5	38	219	2,5	44,500	GST07 - 2M□□□ 080C32		
29	244	1,1	35	244	1,1	49,500	GST06 - 2M□□□ 080C32		
29	244	2,0	35	244	2,0	49,500	GST07 - 2M□□□ 080C32		
25	277	1,1	30	277	1,1	56,250	GST06 - 2M□□□ 080C32		

Abmessungen ab Seite 3-144

50 Hz			60 Hz			i	Stirnradgetriebemotor	50 Hz	60 Hz
n_2 [min^{-1}]	M_2 [Nm]	c	n_2 [min^{-1}]	M_2 [Nm]	c			Rücksprache erforderlich bei Einbaulage	
P_1 = 0,75 kW			**P_1 = 0,92 kW**						
25	277	2,0	30	277	2,0	56,250	GST07 - 2M□□□ 080C32		
22	316	2,2	26	316	2,2	65,079	GST07 - 3M□□□ 080C32		
21	329	1,1	25	329	1,1	67,760	GST06 - 3M□□□ 080C32		
20	341	1,1	24	341	1,1	70,156	GST06 - 3M□□□ 080C32		
20	341	2,1	24	341	2,1	70,156	GST07 - 3M□□□ 080C32		
18	387	1,8	21	387	1,8	79,762	GST07 - 3M□□□ 080C32		
17	393	0,8	21	393	0,9	80,952	GST06 - 3M□□□ 080C32		
16	417	1,7	20	417	1,7	85,983	GST07 - 3M□□□ 080C32		
16	424	0,9	20	424	0,9	87,267	GST06 - 3M□□□ 080C32		
14	474	1,5	18	474	1,5	97,708	GST07 - 3M□□□ 080C32		
13	543	1,3	15	543	1,3	111,915	GST07 - 3M□□□ 080C32		
12	551	2,9	15	551	2,9	113,585	GST09 - 3M□□□ 080C32		
11	617	1,2	13	617	1,2	127,176	GST07 - 3M□□□ 080C32		
11	627	2,6	13	627	2,6	129,074	GST09 - 3M□□□ 080C32		
10	676	1,0	12	676	1,0	139,211	GST07 - 3M□□□ 080C32		
10,0	686	2,4	12	686	2,4	141,289	GST09 - 3M□□□ 080C32		
8,9	768	0,9	11	768	0,9	158,194	GST07 - 3M□□□ 080C32		
8,8	779	2,1	11	779	2,1	160,556	GST09 - 3M□□□ 080C32		
7,8	875	0,8	9,5	875	0,8	180,156	GST07 - 3M□□□ 080C32		
7,7	888	1,8	9,4	888	1,8	182,844	GST09 - 3M□□□ 080C32		
6,8	1009	1,6	8,2	1009	1,6	207,778	GST09 - 3M□□□ 080C32		
6,8	1009	2,8	8,2	1009	2,8	207,778	GST11 - 3M□□□ 080C32		
6,0	1149	1,4	7,2	1149	1,4	236,622	GST09 - 3M□□□ 080C32		
6,0	1149	2,3	7,2	1149	2,4	236,622	GST11 - 3M□□□ 080C32		
5,6	1224	1,3	6,8	1224	1,3	252,167	GST09 - 3M□□□ 080C32		
5,6	1224	2,3	6,8	1224	2,3	252,167	GST11 - 3M□□□ 080C32		
5,2	1305	1,2	6,4	1305	1,2	268,889	GST09 - 3M□□□ 080C32		
5,2	1305	2,2	6,4	1305	2,2	268,889	GST11 - 3M□□□ 080C32		
4,3	1584	1,0	5,2	1584	1,0	326,333	GST09 - 3M□□□ 080C32		
4,3	1584	1,8	5,2	1584	1,8	326,333	GST11 - 3M□□□ 080C32		
3,9	1762	0,9	4,7	1762	0,9	363,000	GST09 - 3M□□□ 080C32		
3,9	1762	1,5	4,7	1762	1,5	363,000	GST11 - 3M□□□ 080C32		
3,4	2002	0,8	4,2	2002	0,8	412,500	GST09 - 3M□□□ 080C32		
3,4	2002	1,4	4,2	2002	1,4	412,500	GST11 - 3M□□□ 080C32		
P_1 = 1,1 kW			**P_1 = 1,3 kW**						
920	11	2,9	1123	11	2,7	2,956	GST04 - 2M□□□ 080C31		C, D
869	12	1,6	1056	12	1,6	1,600	GST04 - 1M□□□ 080C42		
816	13	2,7	996	12	2,6	3,333	GST04 - 2M□□□ 080C31		C, D
679	15	1,5	825	15	1,4	2,048	GST04 - 1M□□□ 080C42		
671	15	2,4	819	15	2,3	4,053	GST04 - 2M□□□ 080C31		C, D
621	17	1,5	755	17	1,4	2,240	GST04 - 1M□□□ 080C42		
621	17	3,2	755	17	3,1	2,240	GST05 - 1M□□□ 080C42		
595	17	2,3	726	17	2,2	4,571	GST04 - 2M□□□ 080C31		C, D
524	19	2,1	640	19	2,0	5,187	GST04 - 2M□□□ 080C31		C, D
487	21	1,2	592	21	1,1	2,857	GST04 - 1M□□□ 080C42		
487	21	2,5	592	21	2,4	2,857	GST05 - 1M□□□ 080C42		
470	22	1,8	572	22	1,7	2,956	GST04 - 2M□□□ 080C42		
470	22	2,9	572	22	2,8	2,956	GST05 - 2M□□□ 080C42		
465	22	2,0	568	22	1,9	5,850	GST04 - 2M□□□ 080C31		C, D
425	24	1,9	519	24	1,8	6,400	GST04 - 2M□□□ 080C31		C, D
417	24	1,7	507	24	1,6	3,333	GST04 - 2M□□□ 080C42		
417	24	3,2	507	24	3,1	3,333	GST05 - 2M□□□ 080C42		
397	26	1,0	483	26	0,9	3,500	GST04 - 1M□□□ 080C42		
397	26	2,1	483	26	2,0	3,500	GST05 - 1M□□□ 080C42		
386	26	1,8	472	26	1,7	7,040	GST04 - 2M□□□ 080C31		C, D
343	30	1,5	417	30	1,5	4,053	GST04 - 2M□□□ 080C42		
343	30	2,7	417	30	2,6	4,053	GST05 - 2M□□□ 080C42		
340	30	1,6	415	30	1,5	8,000	GST04 - 2M□□□ 080C31		C, D
333	31	3,1	407	31	2,9	8,163	GST05 - 2M□□□ 080C31		C, D
305	34	1,6	371	34	1,5	4,556	GST05 - 1M□□□ 080C42		
305	34	3,1	371	34	3,0	4,556	GST06 - 1M□□□ 080C42		
304	34	1,4	370	34	1,4	4,571	GST04 - 2M□□□ 080C42		
304	34	2,7	370	34	2,6	4,571	GST05 - 2M□□□ 080C42		
302	34	1,5	369	34	1,4	9,010	GST04 - 2M□□□ 080C31		C, D
302	34	2,9	369	34	2,7	9,010	GST05 - 2M□□□ 080C31		C, D
276	37	1,4	337	37	1,3	9,856	GST04 - 2M□□□ 080C31		C, D
272	38	2,7	332	37	2,5	10,000	GST05 - 2M□□□ 080C31		C, D

Abmessungen ab Seite 3-144

50 Hz			60 Hz			i	Stirnradgetriebemotor	50 Hz	60 Hz
n_2 [min^{-1}]	M_2 [Nm]	c	n_2 [min^{-1}]	M_2 [Nm]	c			Rücksprache erforderlich bei Einbaulage	
P_1 = 1,1 kW			**P_1 = 1,3 kW**						
268	38	1,3	326	38	1,3	5,187	GST04 - 2M□□□ 080C42		
268	38	2,4	326	38	2,3	5,187	GST05 - 2M□□□ 080C42		
249	42	3,1	303	42	3,0	5,583	GST07 - 1M□□□ 080C42		
245	42	1,3	298	42	1,2	5,667	GST05 - 1M□□□ 080C42		
245	42	2,5	298	42	2,4	5,667	GST06 - 1M□□□ 080C42		
243	42	1,2	296	42	1,1	11,200	GST04 - 2M□□□ 080C31		C, D
243	42	2,5	296	42	2,3	11,200	GST05 - 2M□□□ 080C31		C, D
238	43	1,2	289	43	1,2	5,850	GST04 - 2M□□□ 080C42		
238	43	2,4	289	43	2,3	5,850	GST05 - 2M□□□ 080C42		
217	47	1,2	264	47	1,1	6,400	GST04 - 2M□□□ 080C42		
217	47	2,2	264	47	2,2	6,400	GST05 - 2M□□□ 080C42		
216	47	1,2	264	47	1,1	12,571	GST04 - 2M□□□ 080C31		C, D
209	49	2,3	255	49	2,2	13,016	GST05 - 2M□□□ 080C31		C, D
197	52	1,1	240	52	1,1	7,040	GST04 - 2M□□□ 080C42		
192	53	2,0	234	53	2,0	7,238	GST05 - 2M□□□ 080C42		
190	54	0,9	232	54	0,9	14,286	GST04 - 2M□□□ 080C31		C, D
190	54	2,1	231	54	2,0	14,356	GST05 - 2M□□□ 080C31		C, D
190	55	1,8	231	55	1,8	7,333	GST06 - 1M□□□ 080C42		
190	55	2,9	231	55	2,8	7,333	GST07 - 1M□□□ 080C42		
177	58	1,1	216	58	1,1	15,400	GST04 - 2M□□□ 080C31		C, D
174	59	1,0	211	59	1,0	8,000	GST04 - 2M□□□ 080C42		
170	60	1,9	207	60	1,9	8,163	GST05 - 2M□□□ 080C42		
168	61	2,3	205	61	2,1	16,190	GST05 - 2M□□□ 080C31		C, D
156	66	1,3	190	66	1,2	8,900	GST06 - 1M□□□ 080C42		
156	66	2,3	190	66	2,2	8,900	GST07 - 1M□□□ 080C42		
155	66	0,9	190	66	0,8	17,500	GST04 - 2M□□□ 080C31		C, D
155	66	2,0	190	66	1,9	17,500	GST05 - 2M□□□ 080C31		C, D
154	66	0,9	188	66	0,9	9,010	GST04 - 2M□□□ 080C42		
154	66	1,8	188	66	1,7	9,010	GST05 - 2M□□□ 080C42		
141	72	0,9	172	72	0,9	9,856	GST04 - 2M□□□ 080C42		
141	73	0,9	172	73	0,9	19,360	GST04 - 2M□□□ 080C31		C, D
139	73	1,7	169	73	1,6	10,000	GST05 - 2M□□□ 080C42		
136	75	2,0	166	75	1,9	20,044	GST05 - 2M□□□ 080C31		C, D
124	82	1,6	151	82	1,5	11,200	GST05 - 2M□□□ 080C42		
124	84	1,4	150	84	1,3	11,250	GST07 - 1M□□□ 080C42		
119	85	1,6	146	85	1,5	22,778	GST05 - 2M□□□ 080C31		C, D
111	92	3,2	134	92	3,1	12,571	GST06 - 2M□□□ 080C42		
109	93	1,6	133	93	1,5	24,933	GST05 - 2M□□□ 080C31		C, D
107	95	1,4	130	95	1,4	13,016	GST05 - 2M□□□ 080C42		
97	105	2,9	118	105	2,8	14,286	GST06 - 2M□□□ 080C42		
97	105	1,3	118	105	1,3	14,356	GST05 - 2M□□□ 080C42		
96	106	1,3	117	106	1,2	28,333	GST05 - 2M□□□ 080C31		C, D
96	106	2,8	117	106	2,6	28,333	GST06 - 2M□□□ 080C31		C, D
90	113	2,8	110	113	2,8	15,400	GST06 - 2M□□□ 080C42		
86	119	1,3	104	119	1,3	16,190	GST05 - 2M□□□ 080C42		
84	121	1,3	103	121	1,2	32,267	GST05 - 2M□□□ 080C31		C, D
84	121	2,8	103	121	2,6	32,267	GST06 - 2M□□□ 080C31		C, D
79	128	1,1	97	128	1,1	17,500	GST05 - 2M□□□ 080C42		
79	128	2,4	97	128	2,4	17,500	GST06 - 2M□□□ 080C42		
74	137	1,0	91	137	0,9	36,667	GST05 - 2M□□□ 080C31		C, D
74	137	2,2	91	137	2,0	36,667	GST06 - 2M□□□ 080C31		C, D
70	147	1,0	85	147	1,0	39,160	GST05 - 2M□□□ 080C31		C, D
70	147	2,3	85	147	2,2	39,160	GST06 - 2M□□□ 080C31		C, D
70	147	3,1	85	147	2,9	39,160	GST07 - 2M□□□ 080C31		C, D
69	147	1,1	84	147	1,1	20,044	GST05 - 2M□□□ 080C42		
69	147	2,4	84	147	2,4	20,044	GST06 - 2M□□□ 080C42		
61	167	0,9	75	167	0,9	44,500	GST05 - 2M□□□ 080C31		C, D
61	167	1,9	75	167	1,9	44,500	GST06 - 2M□□□ 080C31		C, D
61	167	0,9	74	167	0,9	22,778	GST05 - 2M□□□ 080C42		
61	167	1,9	74	167	1,9	22,778	GST06 - 2M□□□ 080C42		
57	180	3,1	69	180	3,1	24,567	GST07 - 2M□□□ 080C42		
56	183	0,9	68	183	0,9	24,933	GST05 - 2M□□□ 080C42		
56	183	2,0	68	183	2,0	24,933	GST06 - 2M□□□ 080C42		
55	186	1,5	67	185	1,5	49,500	GST06 - 2M□□□ 080C31		C, D
55	186	2,7	67	185	2,6	49,500	GST07 - 2M□□□ 080C31		C, D
50	205	3,1	61	205	3,1	27,917	GST07 - 2M□□□ 080C42		
49	208	1,5	60	208	1,5	28,333	GST06 - 2M□□□ 080C42		
48	211	1,5	59	211	1,5	56,250	GST06 - 2M□□□ 080C31		C, D
48	211	2,7	59	211	2,6	56,250	GST07 - 2M□□□ 080C31		C, D

Abmessungen ab Seite 3-144

50 Hz			60 Hz			i	Stirnradgetriebemotor	50 Hz	60 Hz
n_2 [min^{-1}]	M_2 [Nm]	c	n_2 [min^{-1}]	M_2 [Nm]	c			Rücksprache erforderlich bei Einbaulage	
P_1 = 1,1 kW			**P_1 = 1,3 kW**						
43	237	1,5	52	237	1,5	32,267	GST06 - 2M□□□ 080C42		
43	237	2,9	52	237	2,9	32,267	GST07 - 2M□□□ 080C42		
38	269	1,2	46	269	1,2	36,667	GST06 - 2M□□□ 080C42		
38	269	2,6	46	269	2,6	36,667	GST07 - 2M□□□ 080C42		
36	287	1,3	43	287	1,3	39,160	GST06 - 2M□□□ 080C42		
36	287	2,3	43	287	2,3	39,160	GST07 - 2M□□□ 080C42		
31	326	1,0	38	326	1,0	44,500	GST06 - 2M□□□ 080C42		
31	326	2,2	38	326	2,2	44,500	GST07 - 2M□□□ 080C42		
28	363	1,4	34	363	1,4	49,500	GST07 - 2M□□□ 080C42		
25	412	1,4	30	412	1,4	56,250	GST07 - 2M□□□ 080C42		
21	470	1,5	26	470	1,5	65,079	GST07 - 3M□□□ 080C42		
20	507	1,4	24	507	1,4	70,156	GST07 - 3M□□□ 080C42		
19	519	2,8	24	519	2,9	71,867	GST09 - 3M□□□ 080C42		
17	576	1,2	21	576	1,2	79,762	GST07 - 3M□□□ 080C42		
17	590	2,7	21	590	2,7	81,667	GST09 - 3M□□□ 080C42		
16	621	1,1	20	621	1,1	85,983	GST07 - 3M□□□ 080C42		
15	676	2,4	18	676	2,4	93,541	GST09 - 3M□□□ 080C42		
14	706	1,0	17	706	1,0	97,708	GST07 - 3M□□□ 080C42		
14	716	2,2	17	716	2,2	99,167	GST09 - 3M□□□ 080C42		
12	808	0,9	15	808	0,9	111,915	GST07 - 3M□□□ 080C42		
12	820	2,0	15	820	2,0	113,585	GST09 - 3M□□□ 080C42		
11	932	1,7	13	932	1,7	129,074	GST09 - 3M□□□ 080C42		
11	932	3,0	13	932	3,0	129,074	GST11 - 3M□□□ 080C42		
9,8	1020	1,6	12	1020	1,6	141,289	GST09 - 3M□□□ 080C42		
9,5	1062	2,5	12	1062	2,5	146,993	GST11 - 3M□□□ 080C42		
8,8	1143	2,5	11	1142	2,5	158,194	GST11 - 3M□□□ 080C42		
8,7	1160	1,4	11	1160	1,4	160,556	GST09 - 3M□□□ 080C42		
7,7	1301	2,1	9,4	1301	2,1	180,156	GST11 - 3M□□□ 080C42		
7,6	1321	1,2	9,2	1321	1,2	182,844	GST09 - 3M□□□ 080C42		
6,7	1501	1,1	8,1	1501	1,1	207,778	GST09 - 3M□□□ 080C42		
6,7	1501	1,9	8,1	1501	1,9	207,778	GST11 - 3M□□□ 080C42		
5,9	1709	0,9	7,1	1709	0,9	236,622	GST09 - 3M□□□ 080C42		
5,9	1709	1,6	7,1	1709	1,6	236,622	GST11 - 3M□□□ 080C42		
5,5	1821	0,9	6,7	1821	0,9	252,167	GST09 - 3M□□□ 080C42		
5,5	1821	1,5	6,7	1821	1,5	252,167	GST11 - 3M□□□ 080C42		
5,2	1942	0,8	6,3	1942	0,8	268,889	GST09 - 3M□□□ 080C42		
5,2	1942	1,5	6,3	1942	1,5	268,889	GST11 - 3M□□□ 080C42		
4,3	2357	1,2	5,2	2357	1,2	326,333	GST11 - 3M□□□ 080C42		
3,8	2622	1,0	4,7	2622	1,0	363,000	GST11 - 3M□□□ 080C42		
3,4	2979	1,0	4,1	2979	1,0	412,500	GST11 - 3M□□□ 080C42		
P_1 = 1,5 kW			**P_1 = 1,8 kW**						
917	15	2,1	1120	15	2,0	2,956	GST04 - 2M□□□ 090C11		C, D
872	16	1,2	1059	16	1,1	1,600	GST04 - 1M□□□ 090C32		
872	16	2,8	1059	16	2,7	1,600	GST05 - 1M□□□ 090C32		
813	17	2,0	993	17	1,9	3,333	GST04 - 2M□□□ 090C11		C, D
681	21	1,1	828	21	1,1	2,048	GST04 - 1M□□□ 090C32		
681	21	2,5	828	21	2,4	2,048	GST05 - 1M□□□ 090C32		
669	21	1,8	817	21	1,7	4,053	GST04 - 2M□□□ 090C11		C, D
669	21	3,2	817	21	3,0	4,053	GST05 - 2M□□□ 090C11		C, D
623	23	1,1	757	23	1,1	2,240	GST04 - 1M□□□ 090C32		
623	23	2,3	757	23	2,3	2,240	GST05 - 1M□□□ 090C32		
593	23	1,7	724	23	1,6	4,571	GST04 - 2M□□□ 090C11		C, D
593	23	3,2	724	23	3,0	4,571	GST05 - 2M□□□ 090C11		C, D
522	27	1,5	638	27	1,4	5,187	GST04 - 2M□□□ 090C11		C, D
522	27	2,8	638	27	2,6	5,187	GST05 - 2M□□□ 090C11		C, D
488	29	0,9	593	29	0,8	2,857	GST04 - 1M□□□ 090C32		
488	29	1,8	593	29	1,8	2,857	GST05 - 1M□□□ 090C32		
488	29	3,2	593	29	3,1	2,857	GST06 - 1M□□□ 090C32		
472	29	1,3	574	29	1,3	2,956	GST04 - 2M□□□ 090C32		
472	29	2,1	574	29	2,1	2,956	GST05 - 2M□□□ 090C32		
463	30	1,5	566	30	1,4	5,850	GST04 - 2M□□□ 090C11		C, D
463	30	2,8	566	30	2,6	5,850	GST05 - 2M□□□ 090C11		C, D
423	33	1,4	517	33	1,3	6,400	GST04 - 2M□□□ 090C11		C, D
423	33	2,6	517	33	2,5	6,400	GST05 - 2M□□□ 090C11		C, D
419	33	1,3	509	33	1,2	3,333	GST04 - 2M□□□ 090C32		
419	33	2,3	509	33	2,3	3,333	GST05 - 2M□□□ 090C32		
399	35	1,5	484	35	1,5	3,500	GST05 - 1M□□□ 090C32		

Abmessungen ab Seite 3-144

50 Hz			60 Hz			i	Stirnradgetriebemotor	50 Hz	60 Hz
n_2 [min^{-1}]	M_2 [Nm]	c	n_2 [min^{-1}]	M_2 [Nm]	c			Rücksprache erforderlich bei Einbaulage	
P_1 = 1,5 kW			**P_1 = 1,8 kW**						
399	35	3,0	484	35	2,8	3,500	GST06 - 1M□□□ 090C32		
385	36	1,3	470	36	1,2	7,040	GST04 - 2M□□□ 090C11		C, D
374	37	2,4	457	37	2,2	7,238	GST05 - 2M□□□ 090C11		C, D
344	40	1,1	418	40	1,1	4,053	GST04 - 2M□□□ 090C32		
344	40	2,0	418	40	1,9	4,053	GST05 - 2M□□□ 090C32		
339	41	1,2	414	41	1,1	8,000	GST04 - 2M□□□ 090C11		C, D
332	42	2,3	406	42	2,1	8,163	GST05 - 2M□□□ 090C11		C, D
306	46	1,2	372	46	1,1	4,556	GST05 - 1M□□□ 090C32		
306	46	2,3	372	46	2,2	4,556	GST06 - 1M□□□ 090C32		
305	46	1,1	371	46	1,0	4,571	GST04 - 2M□□□ 090C32		
305	46	2,0	371	46	1,9	4,571	GST05 - 2M□□□ 090C32		
301	46	1,1	367	46	1,0	9,010	GST04 - 2M□□□ 090C11		C, D
301	46	2,1	367	46	2,0	9,010	GST05 - 2M□□□ 090C11		C, D
275	51	1,1	336	51	1,0	9,856	GST04 - 2M□□□ 090C11		C, D
271	51	2,0	331	51	1,9	10,000	GST05 - 2M□□□ 090C11		C, D
269	52	1,0	327	52	0,9	5,187	GST04 - 2M□□□ 090C32		
269	52	1,7	327	52	1,7	5,187	GST05 - 2M□□□ 090C32		
250	57	2,8	304	56	2,7	5,583	GST07 - 1M□□□ 090C32		
246	57	0,9	299	57	0,9	5,667	GST05 - 1M□□□ 090C32		
246	57	1,8	299	57	1,8	5,667	GST06 - 1M□□□ 090C32		
242	57	0,9	296	57	0,8	11,200	GST04 - 2M□□□ 090C11		C, D
242	57	1,8	296	57	1,7	11,200	GST05 - 2M□□□ 090C11		C, D
238	58	0,9	290	58	0,9	5,850	GST04 - 2M□□□ 090C32		
238	58	1,7	290	58	1,7	5,850	GST05 - 2M□□□ 090C32		
218	64	0,9	265	64	0,8	6,400	GST04 - 2M□□□ 090C32		
218	64	1,6	265	64	1,6	6,400	GST05 - 2M□□□ 090C32		
216	65	0,9	263	64	0,8	12,571	GST04 - 2M□□□ 090C11		C, D
208	67	1,7	254	67	1,6	13,016	GST05 - 2M□□□ 090C11		C, D
198	70	0,8	241	70	0,8	7,040	GST04 - 2M□□□ 090C32		
193	72	1,5	234	72	1,4	7,238	GST05 - 2M□□□ 090C32		
190	74	1,4	231	74	1,3	7,333	GST06 - 1M□□□ 090C32		
190	74	2,4	231	74	2,3	7,333	GST07 - 1M□□□ 090C32		
190	74	2,8	231	74	2,7	7,333	GST09 - 1M□□□ 090C32		
189	74	1,6	231	74	1,5	14,356	GST05 - 2M□□□ 090C11		C, D
176	79	0,8	215	79	0,8	15,400	GST04 - 2M□□□ 090C11		C, D
171	81	1,4	208	81	1,4	8,163	GST05 - 2M□□□ 090C32		
171	81	3,1	208	81	3,0	8,163	GST06 - 2M□□□ 090C32		
167	83	1,7	204	83	1,6	16,190	GST05 - 2M□□□ 090C11		C, D
157	90	0,9	190	90	0,9	8,900	GST06 - 1M□□□ 090C32		
157	90	2,0	190	90	1,9	8,900	GST07 - 1M□□□ 090C32		
157	90	2,5	190	90	2,4	8,900	GST09 - 1M□□□ 090C32		
155	90	1,5	189	90	1,4	17,500	GST05 - 2M□□□ 090C11		C, D
155	90	1,3	188	90	1,3	9,010	GST05 - 2M□□□ 090C32		
155	90	2,9	188	90	2,8	9,010	GST06 - 2M□□□ 090C32		
140	100	1,2	170	100	1,2	10,000	GST05 - 2M□□□ 090C32		
140	100	2,7	170	100	2,6	10,000	GST06 - 2M□□□ 090C32		
135	103	1,4	165	103	1,4	20,044	GST05 - 2M□□□ 090C11		C, D
135	103	3,2	165	103	3,0	20,044	GST06 - 2M□□□ 090C11		C, D
125	112	1,1	151	112	1,1	11,200	GST05 - 2M□□□ 090C32		
125	112	2,5	151	112	2,4	11,200	GST06 - 2M□□□ 090C32		
124	114	1,2	151	114	1,2	11,250	GST07 - 1M□□□ 090C32		
124	114	1,9	151	114	1,8	11,250	GST09 - 1M□□□ 090C32		
119	117	1,2	145	117	1,1	22,778	GST05 - 2M□□□ 090C11		C, D
119	117	2,5	145	117	2,4	22,778	GST06 - 2M□□□ 090C11		C, D
111	125	2,4	135	125	2,3	12,571	GST06 - 2M□□□ 090C32		
109	128	1,2	133	128	1,1	24,933	GST05 - 2M□□□ 090C11		C, D
109	128	2,6	133	128	2,5	24,933	GST06 - 2M□□□ 090C11		C, D
107	130	1,1	130	130	1,0	13,016	GST05 - 2M□□□ 090C32		
98	142	2,2	119	142	2,1	14,286	GST06 - 2M□□□ 090C32		
97	143	1,0	118	143	0,9	14,356	GST05 - 2M□□□ 090C32		
96	145	0,9	117	145	0,9	28,333	GST05 - 2M□□□ 090C11		C, D
96	145	2,0	117	145	1,9	28,333	GST06 - 2M□□□ 090C11		C, D
91	153	2,1	110	153	2,1	15,400	GST06 - 2M□□□ 090C32		
86	161	0,9	105	161	0,9	16,190	GST05 - 2M□□□ 090C32		
84	166	2,0	103	165	1,9	32,267	GST06 - 2M□□□ 090C11		C, D
80	174	0,8	97	174	0,8	17,500	GST05 - 2M□□□ 090C32		
80	174	1,8	97	174	1,8	17,500	GST06 - 2M□□□ 090C32		
74	188	1,6	90	188	1,5	36,667	GST06 - 2M□□□ 090C11		C, D
70	200	1,8	85	200	1,8	20,044	GST06 - 2M□□□ 090C32		

Abmessungen ab Seite 3-144

50 Hz			60 Hz			i	Stirnradgetriebemotor	50 Hz	60 Hz
n_2 [min^{-1}]	M_2 [Nm]	c	n_2 [min^{-1}]	M_2 [Nm]	c			Rücksprache erforderlich bei Einbaulage	
P_1 = 1,5 kW			**P_1 = 1,8 kW**						
69	201	1,7	85	201	1,6	39,160	GST06 - 2M□□□ 090C11		C, D
61	227	1,4	74	227	1,4	22,778	GST06 - 2M□□□ 090C32		
61	227	3,0	74	227	3,0	22,778	GST07 - 2M□□□ 090C32		
61	228	1,4	74	228	1,4	44,500	GST06 - 2M□□□ 090C11		C, D
61	228	3,1	74	228	3,0	44,500	GST07 - 2M□□□ 090C11		C, D
57	245	2,8	69	245	2,8	24,567	GST07 - 2M□□□ 090C32		
56	248	1,4	68	248	1,5	24,933	GST06 - 2M□□□ 090C32		
55	254	2,4	67	254	2,3	49,500	GST07 - 2M□□□ 090C11		C, D
50	278	2,5	61	278	2,5	27,917	GST07 - 2M□□□ 090C32		
49	282	1,1	60	282	1,1	28,333	GST06 - 2M□□□ 090C32		
48	289	2,4	59	288	2,3	56,250	GST07 - 2M□□□ 090C11		C, D
43	322	1,1	53	321	1,1	32,267	GST06 - 2M□□□ 090C32		
43	322	2,2	53	321	2,2	32,267	GST07 - 2M□□□ 090C32		
43	322	2,8	53	321	2,8	32,267	GST09 - 2M□□□ 090C32		
38	365	0,9	46	365	0,9	36,667	GST06 - 2M□□□ 090C32		
38	365	1,9	46	365	1,9	36,667	GST07 - 2M□□□ 090C32		
38	365	2,8	46	365	2,8	36,667	GST09 - 2M□□□ 090C32		
36	390	0,9	43	390	0,9	39,160	GST06 - 2M□□□ 090C32		
36	390	1,8	43	390	1,8	39,160	GST07 - 2M□□□ 090C32		
36	390	2,5	43	390	2,5	39,160	GST09 - 2M□□□ 090C32		
31	443	1,6	38	443	1,6	44,500	GST07 - 2M□□□ 090C32		
31	443	2,5	38	443	2,5	44,500	GST09 - 2M□□□ 090C32		
28	493	1,2	34	493	1,2	49,500	GST07 - 2M□□□ 090C32		
28	493	1,9	34	493	1,9	49,500	GST09 - 2M□□□ 090C32		
25	560	1,2	30	560	1,2	56,250	GST07 - 2M□□□ 090C32		
25	560	1,9	30	560	1,9	56,250	GST09 - 2M□□□ 090C32		
23	592	2,6	28	591	2,7	60,278	GST09 - 3M□□□ 090C32		
21	639	1,1	26	639	1,1	65,079	GST07 - 3M□□□ 090C32		
20	688	1,0	24	688	1,0	70,156	GST07 - 3M□□□ 090C32		
19	705	2,1	24	705	2,1	71,867	GST09 - 3M□□□ 090C32		
18	783	0,9	21	783	0,9	79,762	GST07 - 3M□□□ 090C32		
17	801	2,0	21	801	2,0	81,667	GST09 - 3M□□□ 090C32		
16	844	0,8	20	844	0,8	85,983	GST07 - 3M□□□ 090C32		
15	918	1,8	18	918	1,8	93,541	GST09 - 3M□□□ 090C32		
14	973	1,6	17	973	1,6	99,167	GST09 - 3M□□□ 090C32		
12	1115	1,4	15	1115	1,5	113,585	GST09 - 3M□□□ 090C32		
11	1267	1,3	13	1267	1,3	129,074	GST09 - 3M□□□ 090C32		
11	1267	2,2	13	1267	2,2	129,074	GST11 - 3M□□□ 090C32		
9,9	1387	1,2	12	1386	1,2	141,289	GST09 - 3M□□□ 090C32		
9,5	1442	1,9	12	1442	1,9	146,993	GST11 - 3M□□□ 090C32		
8,8	1552	1,8	11	1552	1,8	158,194	GST11 - 3M□□□ 090C32		
8,7	1576	1,0	11	1576	1,0	160,556	GST09 - 3M□□□ 090C32		
7,7	1768	1,5	9,4	1768	1,5	180,156	GST11 - 3M□□□ 090C32		
7,6	1794	0,9	9,3	1794	0,9	182,844	GST09 - 3M□□□ 090C32		
6,8	2009	2,8	8,3	2009	2,8	204,722	GST14 - 3M□□□ 090C32		
6,7	2039	1,4	8,2	2039	1,4	207,778	GST11 - 3M□□□ 090C32		
5,9	2322	1,2	7,2	2322	1,2	236,622	GST11 - 3M□□□ 090C32		
5,9	2322	2,5	7,2	2322	2,5	236,622	GST14 - 3M□□□ 090C32		
5,6	2438	2,4	6,8	2438	2,4	248,458	GST14 - 3M□□□ 090C32		
5,5	2475	1,1	6,7	2474	1,1	252,167	GST11 - 3M□□□ 090C32		
5,2	2639	1,1	6,3	2639	1,1	268,889	GST11 - 3M□□□ 090C32		
5,2	2639	2,2	6,3	2639	2,2	268,889	GST14 - 3M□□□ 090C32		
4,3	3202	0,9	5,2	3202	0,9	326,333	GST11 - 3M□□□ 090C32		
4,3	3202	1,8	5,2	3202	1,9	326,333	GST14 - 3M□□□ 090C32		
3,8	3562	1,6	4,7	3562	1,6	363,000	GST14 - 3M□□□ 090C32		
3,4	4048	1,5	4,1	4048	1,5	412,500	GST14 - 3M□□□ 090C32		
P_1 = 2,2 kW			**P_1 = 2,6 kW**						
924	22	1,5	1127	22	1,4	2,956	GST04 - 2M□□□ 090C31		C, D
924	22	2,3	1127	22	2,2	2,956	GST05 - 2M□□□ 090C31		C, D
900	23	1,9	1088	23	1,9	1,600	GST05 - 1M□□□ 100C12		
900	23	2,7	1088	23	2,5	1,600	GST06 - 1M□□□ 100C12		
819	25	1,4	999	25	1,3	3,333	GST04 - 2M□□□ 090C31		C, D
819	25	2,6	999	25	2,4	3,333	GST05 - 2M□□□ 090C31		C, D
703	29	1,8	850	29	1,7	2,048	GST05 - 1M□□□ 100C12		
703	29	2,5	850	29	2,3	2,048	GST06 - 1M□□□ 100C12		
674	30	1,2	822	30	1,1	4,053	GST04 - 2M□□□ 090C31		C, D
674	30	2,2	822	30	2,1	4,053	GST05 - 2M□□□ 090C31		C, D

Abmessungen ab Seite 3-144

50 Hz			60 Hz			i	Stirnradgetriebemotor	50 Hz	60 Hz
n_2 [min^{-1}]	M_2 [Nm]	c	n_2 [min^{-1}]	M_2 [Nm]	c			Rücksprache erforderlich bei Einbaulage	
P_1 = 2,2 kW			**P_1 = 2,6 kW**						
643	32	1,6	777	32	1,6	2,240	GST05 - 1M□□□ 100C12		
643	32	2,4	777	32	2,3	2,240	GST06 - 1M□□□ 100C12		
597	34	1,2	728	34	1,1	4,571	GST04 - 2M□□□ 090C31		C, D
597	34	2,2	728	34	2,1	4,571	GST05 - 2M□□□ 090C31		C, D
526	39	1,1	642	39	1,0	5,187	GST04 - 2M□□□ 090C31		C, D
526	39	1,9	642	39	1,8	5,187	GST05 - 2M□□□ 090C31		C, D
504	41	1,3	609	41	1,2	2,857	GST05 - 1M□□□ 100C12		
504	41	2,3	609	41	2,1	2,857	GST06 - 1M□□□ 100C12		
487	42	1,5	589	42	1,4	2,956	GST05 - 2M□□□ 100C12		
467	44	1,0	569	44	0,9	5,850	GST04 - 2M□□□ 090C31		C, D
467	44	1,9	569	44	1,8	5,850	GST05 - 2M□□□ 090C31		C, D
432	47	1,7	522	47	1,6	3,333	GST05 - 2M□□□ 100C12		
427	48	0,9	520	48	0,9	6,400	GST04 - 2M□□□ 090C31		C, D
427	48	1,8	520	48	1,7	6,400	GST05 - 2M□□□ 090C31		C, D
411	50	1,1	497	50	1,0	3,500	GST05 - 1M□□□ 100C12		
411	50	2,1	497	50	2,0	3,500	GST06 - 1M□□□ 100C12		
388	53	0,9	473	53	0,8	7,040	GST04 - 2M□□□ 090C31		C, D
377	54	1,6	460	54	1,5	7,238	GST05 - 2M□□□ 090C31		C, D
355	57	1,4	429	57	1,4	4,053	GST05 - 2M□□□ 100C12		
346	59	3,2	418	59	3,1	4,160	GST06 - 2M□□□ 100C12		
341	60	0,8	416	60	0,8	8,000	GST04 - 2M□□□ 090C31		C, D
334	61	1,5	408	61	1,5	8,163	GST05 - 2M□□□ 090C31		C, D
316	66	1,6	382	65	1,5	4,556	GST06 - 1M□□□ 100C12		
316	66	2,8	382	65	2,7	4,556	GST07 - 1M□□□ 100C12		
315	65	1,4	381	65	1,3	4,571	GST05 - 2M□□□ 100C12		
315	65	3,1	381	65	2,9	4,571	GST06 - 2M□□□ 100C12		
303	67	1,4	370	67	1,4	9,010	GST05 - 2M□□□ 090C31		C, D
303	67	3,2	370	67	3,0	9,010	GST06 - 2M□□□ 090C31		C, D
278	73	1,2	335	73	1,2	5,187	GST05 - 2M□□□ 100C12		
273	75	1,4	333	75	1,3	10,000	GST05 - 2M□□□ 090C31		C, D
273	75	3,0	333	75	2,8	10,000	GST06 - 2M□□□ 090C31		C, D
271	75	2,8	327	75	2,6	5,324	GST06 - 2M□□□ 100C12		
258	80	2,4	312	80	2,3	5,583	GST07 - 1M□□□ 100C12		
254	81	1,3	307	81	1,2	5,667	GST06 - 1M□□□ 100C12		
246	83	1,2	297	83	1,2	5,850	GST05 - 2M□□□ 100C12		
246	83	2,7	297	83	2,6	5,850	GST06 - 2M□□□ 100C12		
244	84	1,2	297	84	1,2	11,200	GST05 - 2M□□□ 090C31		C, D
244	84	2,7	297	84	2,6	11,200	GST06 - 2M□□□ 090C31		C, D
225	91	1,2	272	91	1,1	6,400	GST05 - 2M□□□ 100C12		
225	91	2,5	272	91	2,4	6,400	GST06 - 2M□□□ 100C12		
217	94	2,6	265	94	2,4	12,571	GST06 - 2M□□□ 090C31		C, D
210	97	1,2	256	97	1,1	13,016	GST05 - 2M□□□ 090C31		C, D
205	100	2,4	247	100	2,3	7,040	GST06 - 2M□□□ 100C12		
199	103	1,1	240	102	1,0	7,238	GST05 - 2M□□□ 100C12		
196	105	1,9	237	105	1,8	7,333	GST07 - 1M□□□ 100C12		
196	105	2,8	237	105	2,6	7,333	GST09 - 1M□□□ 100C12		
191	107	2,4	233	107	2,2	14,286	GST06 - 2M□□□ 090C31		C, D
190	107	1,1	232	107	1,0	14,356	GST05 - 2M□□□ 090C31		C, D
177	115	2,6	216	115	2,4	15,400	GST06 - 2M□□□ 090C31		C, D
176	116	1,0	213	116	1,0	8,163	GST05 - 2M□□□ 100C12		
176	116	2,2	213	116	2,1	8,163	GST06 - 2M□□□ 100C12		
169	121	1,1	206	121	1,1	16,190	GST05 - 2M□□□ 090C31		C, D
162	128	1,4	196	128	1,4	8,900	GST07 - 1M□□□ 100C12		
162	128	2,3	196	128	2,2	8,900	GST09 - 1M□□□ 100C12		
160	128	0,9	193	128	0,9	9,010	GST05 - 2M□□□ 100C12		
160	128	2,0	193	128	2,0	9,010	GST06 - 2M□□□ 100C12		
156	131	1,0	190	131	1,0	17,500	GST05 - 2M□□□ 090C31		C, D
156	131	2,2	190	131	2,1	17,500	GST06 - 2M□□□ 090C31		C, D
144	142	0,9	174	142	0,8	10,000	GST05 - 2M□□□ 100C12		
144	142	1,9	174	142	1,8	10,000	GST06 - 2M□□□ 100C12		
136	150	1,0	166	150	0,9	20,044	GST05 - 2M□□□ 090C31		C, D
136	150	2,2	166	150	2,0	20,044	GST06 - 2M□□□ 090C31		C, D
129	159	0,8	155	159	0,8	11,200	GST05 - 2M□□□ 100C12		
129	159	1,8	155	159	1,7	11,200	GST06 - 2M□□□ 100C12		
128	162	1,8	155	162	1,7	11,250	GST09 - 1M□□□ 100C12		
120	170	1,7	146	170	1,6	22,778	GST06 - 2M□□□ 090C31		C, D
115	178	1,7	138	178	1,6	12,571	GST06 - 2M□□□ 100C12		
110	186	0,8	134	186	0,8	24,933	GST05 - 2M□□□ 090C31		C, D
110	186	1,8	134	186	1,7	24,933	GST06 - 2M□□□ 090C31		C, D

Abmessungen ab Seite 3-144

50 Hz			60 Hz			i	Stirnradgetriebemotor	50 Hz	60 Hz
n_2 [min^{-1}]	M_2 [Nm]	c	n_2 [min^{-1}]	M_2 [Nm]	c			Rücksprache erforderlich bei Einbaulage	
P_1 = 2,2 kW			**P_1 = 2,6 kW**						
101	202	1,5	122	202	1,4	14,286	GST06 - 2M□□□ 100C12		
101	202	3,2	122	202	3,0	14,286	GST07 - 2M□□□ 100C12		
98	208	3,1	119	208	2,9	27,917	GST07 - 2M□□□ 090C31		C, D
96	212	1,4	118	212	1,3	28,333	GST06 - 2M□□□ 090C31		C, D
94	218	1,5	113	218	1,5	15,400	GST06 - 2M□□□ 100C12		
94	218	3,0	113	218	3,0	15,400	GST07 - 2M□□□ 100C12		
85	241	1,4	103	241	1,3	32,267	GST06 - 2M□□□ 090C31		C, D
85	241	2,7	103	241	2,6	32,267	GST07 - 2M□□□ 090C31		C, D
82	248	1,3	99	248	1,3	17,500	GST06 - 2M□□□ 100C12		
82	248	2,7	99	248	2,7	17,500	GST07 - 2M□□□ 100C12		
75	274	1,1	91	274	1,0	36,667	GST06 - 2M□□□ 090C31		C, D
75	274	2,4	91	274	2,2	36,667	GST07 - 2M□□□ 090C31		C, D
72	284	1,2	87	284	1,2	20,044	GST06 - 2M□□□ 100C12		
72	284	2,4	87	284	2,5	20,044	GST07 - 2M□□□ 100C12		
70	292	1,2	85	292	1,1	39,160	GST06 - 2M□□□ 090C31		C, D
70	292	2,2	85	292	2,1	39,160	GST07 - 2M□□□ 090C31		C, D
70	292	3,1	85	292	2,9	39,160	GST09 - 2M□□□ 090C31		C, D
63	322	1,0	76	322	1,0	22,778	GST06 - 2M□□□ 100C12		
63	322	2,1	76	322	2,1	22,778	GST07 - 2M□□□ 100C12		
61	332	1,0	75	332	0,9	44,500	GST06 - 2M□□□ 090C31		C, D
61	332	2,1	75	332	2,1	44,500	GST07 - 2M□□□ 090C31		C, D
59	348	2,0	71	348	2,0	24,567	GST07 - 2M□□□ 100C12		
58	353	1,0	70	353	1,0	24,933	GST06 - 2M□□□ 100C12		
55	370	1,6	67	370	1,6	49,500	GST07 - 2M□□□ 090C31		C, D
55	370	2,6	67	370	2,5	49,500	GST09 - 2M□□□ 090C31		C, D
52	395	1,7	62	395	1,8	27,917	GST07 - 2M□□□ 100C12		
49	420	1,6	59	420	1,6	56,250	GST07 - 2M□□□ 090C31		C, D
49	420	2,6	59	420	2,5	56,250	GST09 - 2M□□□ 090C31		C, D
45	457	1,5	54	457	1,6	32,267	GST07 - 2M□□□ 100C12		
45	457	2,8	54	457	2,8	32,267	GST09 - 2M□□□ 100C12		
39	519	1,4	48	519	1,4	36,667	GST07 - 2M□□□ 100C12		
39	519	2,8	48	519	2,8	36,667	GST09 - 2M□□□ 100C12		
37	554	1,3	44	554	1,3	39,160	GST07 - 2M□□□ 100C12		
37	554	2,3	44	554	2,3	39,160	GST09 - 2M□□□ 100C12		
37	554	2,9	44	554	2,9	39,160	GST11 - 2M□□□ 100C12		
32	630	1,1	39	630	1,1	44,500	GST07 - 2M□□□ 100C12		
32	630	2,3	39	630	2,3	44,500	GST09 - 2M□□□ 100C12		
32	630	2,9	39	630	2,9	44,500	GST11 - 2M□□□ 100C12		
29	701	1,8	35	701	1,8	49,500	GST09 - 2M□□□ 100C12		
29	701	2,3	35	701	2,3	49,500	GST11 - 2M□□□ 100C12		
26	796	1,8	31	796	1,8	56,250	GST09 - 2M□□□ 100C12		
26	796	2,3	31	796	2,3	56,250	GST11 - 2M□□□ 100C12		
25	808	3,2	30	808	3,2	57,968	GST11 - 3M□□□ 100C12		
24	840	1,9	29	840	1,9	60,278	GST09 - 3M□□□ 100C12		
24	854	3,2	28	854	3,2	61,250	GST11 - 3M□□□ 100C12		
20	990	2,7	25	990	2,7	71,011	GST11 - 3M□□□ 100C12		
20	1002	1,5	24	1002	1,5	71,867	GST09 - 3M□□□ 100C12		
18	1125	2,5	22	1125	2,5	80,694	GST11 - 3M□□□ 100C12		
18	1139	1,4	21	1139	1,4	81,667	GST09 - 3M□□□ 100C12		
17	1217	2,2	20	1217	2,2	87,267	GST11 - 3M□□□ 100C12		
15	1304	1,2	19	1304	1,2	93,541	GST09 - 3M□□□ 100C12		
15	1383	1,2	18	1383	1,2	99,167	GST09 - 3M□□□ 100C12		
15	1383	2,0	18	1383	2,0	99,167	GST11 - 3M□□□ 100C12		
13	1575	1,7	15	1575	1,7	112,933	GST11 - 3M□□□ 100C12		
13	1584	1,0	15	1584	1,0	113,585	GST09 - 3M□□□ 100C12		
11	1800	0,9	14	1800	0,9	129,074	GST09 - 3M□□□ 100C12		
11	1800	1,6	14	1800	1,6	129,074	GST11 - 3M□□□ 100C12		
10	1941	3,0	13	1941	3,0	139,211	GST14 - 3M□□□ 100C12		
10	1970	0,8	12	1970	0,8	141,289	GST09 - 3M□□□ 100C12		
9,8	2049	1,3	12	2049	1,3	146,993	GST11 - 3M□□□ 100C12		
9,1	2206	1,3	11	2206	1,3	158,194	GST11 - 3M□□□ 100C12		
9,1	2206	2,7	11	2206	2,7	158,194	GST14 - 3M□□□ 100C12		
8,4	2386	2,5	10	2386	2,5	171,111	GST14 - 3M□□□ 100C12		
8,0	2512	1,1	9,7	2512	1,1	180,156	GST11 - 3M□□□ 100C12		
7,0	2854	2,1	8,5	2854	2,1	204,722	GST14 - 3M□□□ 100C12		
6,9	2897	1,0	8,4	2897	1,0	207,778	GST11 - 3M□□□ 100C12		
6,1	3299	0,8	7,4	3299	0,8	236,622	GST11 - 3M□□□ 100C12		
6,1	3299	1,8	7,4	3299	1,8	236,622	GST14 - 3M□□□ 100C12		
5,8	3464	1,7	7,0	3464	1,7	248,458	GST14 - 3M□□□ 100C12		

Abmessungen ab Seite 3-144

50 Hz			60 Hz			i	Stirnradgetriebemotor	50 Hz	60 Hz
n_2 [min^{-1}]	M_2 [Nm]	c	n_2 [min^{-1}]	M_2 [Nm]	c			Rücksprache erforderlich bei Einbaulage	
P_1 = 2,2 kW			**P_1 = 2,6 kW**						
5,4	3749	1,6	6,5	3749	1,6	268,889	GST14 - 3M□□□ 100C12		
4,4	4550	1,3	5,3	4550	1,3	326,333	GST14 - 3M□□□ 100C12		
4,0	5061	1,1	4,8	5061	1,1	363,000	GST14 - 3M□□□ 100C12		
3,5	5751	1,0	4,2	5751	1,0	412,500	GST14 - 3M□□□ 100C12		
P_1 = 3,0 kW			**P_1 = 3,6 kW**						
978	28	1,8	1181	28	1,7	2,956	GST05 - 2M□□□ 100C31		C, D
894	32	1,4	1081	32	1,4	1,600	GST05 - 1M□□□ 100C32		
894	32	1,9	1081	32	1,9	1,600	GST06 - 1M□□□ 100C32		
867	32	2,0	1047	32	1,8	3,333	GST05 - 2M□□□ 100C31		C, D
715	40	3,1	865	39	3,0	2,000	GST07 - 1M□□□ 100C32		
713	39	1,7	861	39	1,6	4,053	GST05 - 2M□□□ 100C31		C, D
698	40	1,3	845	40	1,2	2,048	GST05 - 1M□□□ 100C32		
698	40	1,8	845	40	1,7	2,048	GST06 - 1M□□□ 100C32		
638	44	1,2	772	44	1,1	2,240	GST05 - 1M□□□ 100C32		
638	44	1,8	772	44	1,7	2,240	GST06 - 1M□□□ 100C32		
638	44	3,0	772	44	2,9	2,240	GST07 - 1M□□□ 100C32		
632	44	1,7	763	44	1,6	4,571	GST05 - 2M□□□ 100C31		C, D
557	50	1,4	673	50	1,4	5,187	GST05 - 2M□□□ 100C31		C, D
501	56	0,9	606	56	0,9	2,857	GST05 - 1M□□□ 100C32		
501	56	1,6	606	56	1,6	2,857	GST06 - 1M□□□ 100C32		
501	56	2,8	606	56	2,7	2,857	GST07 - 1M□□□ 100C32		
494	56	1,4	597	56	1,4	5,850	GST05 - 2M□□□ 100C31		C, D
494	56	3,2	597	56	3,0	5,850	GST06 - 2M□□□ 100C31		C, D
484	57	1,1	585	57	1,1	2,956	GST05 - 2M□□□ 100C32		
471	59	2,8	570	59	2,7	3,033	GST06 - 2M□□□ 100C32		
452	62	1,4	545	62	1,3	6,400	GST05 - 2M□□□ 100C31		C, D
452	62	3,0	545	62	2,8	6,400	GST06 - 2M□□□ 100C31		C, D
429	65	1,2	519	65	1,2	3,333	GST05 - 2M□□□ 100C32		
429	65	2,7	519	65	2,6	3,333	GST06 - 2M□□□ 100C32		
411	68	2,8	496	68	2,6	7,040	GST06 - 2M□□□ 100C31		C, D
409	69	1,5	494	69	1,5	3,500	GST06 - 1M□□□ 100C32		
409	69	2,5	494	69	2,4	3,500	GST07 - 1M□□□ 100C32		
399	70	1,2	482	70	1,2	7,238	GST05 - 2M□□□ 100C31		C, D
354	79	1,2	428	79	1,1	8,163	GST05 - 2M□□□ 100C31		C, D
354	79	2,6	428	79	2,4	8,163	GST06 - 2M□□□ 100C31		C, D
353	79	1,0	427	79	1,0	4,053	GST05 - 2M□□□ 100C32		
344	81	2,4	416	81	2,3	4,160	GST06 - 2M□□□ 100C32		
321	87	1,1	387	87	1,0	9,010	GST05 - 2M□□□ 100C31		C, D
321	87	2,4	387	87	2,3	9,010	GST06 - 2M□□□ 100C31		C, D
314	90	1,2	380	90	1,1	4,556	GST06 - 1M□□□ 100C32		
314	90	2,1	380	90	2,0	4,556	GST07 - 1M□□□ 100C32		
313	89	1,0	378	89	1,0	4,571	GST05 - 2M□□□ 100C32		
313	89	2,2	378	89	2,1	4,571	GST06 - 2M□□□ 100C32		
306	92	2,9	371	92	2,8	4,667	GST09 - 1M□□□ 100C32		
289	96	1,0	349	96	1,0	10,000	GST05 - 2M□□□ 100C31		C, D
289	96	2,2	349	96	2,1	10,000	GST06 - 2M□□□ 100C31		C, D
276	101	0,9	334	101	0,9	5,187	GST05 - 2M□□□ 100C32		
269	104	2,0	325	103	1,9	5,324	GST06 - 2M□□□ 100C32		
258	108	1,0	312	108	0,9	11,200	GST05 - 2M□□□ 100C31		C, D
258	108	2,1	312	108	2,0	11,200	GST06 - 2M□□□ 100C31		C, D
256	110	1,8	310	110	1,7	5,583	GST07 - 1M□□□ 100C32		
252	112	0,9	305	112	0,9	5,667	GST06 - 1M□□□ 100C32		
252	112	2,5	305	112	2,4	5,667	GST09 - 1M□□□ 100C32		
244	114	0,9	296	114	0,9	5,850	GST05 - 2M□□□ 100C32		
244	114	2,0	296	114	1,9	5,850	GST06 - 2M□□□ 100C32		
230	121	2,0	278	121	1,8	12,571	GST06 - 2M□□□ 100C31		C, D
223	124	0,8	270	124	0,8	6,400	GST05 - 2M□□□ 100C32		
223	124	1,8	270	124	1,8	6,400	GST06 - 2M□□□ 100C32		
203	137	1,7	246	137	1,7	7,040	GST06 - 2M□□□ 100C32		
202	137	1,8	244	137	1,7	14,286	GST06 - 2M□□□ 100C31		C, D
195	145	1,4	236	145	1,3	7,333	GST07 - 1M□□□ 100C32		
195	145	2,0	236	145	1,9	7,333	GST09 - 1M□□□ 100C32		
188	148	2,0	227	148	1,8	15,400	GST06 - 2M□□□ 100C31		C, D
175	159	1,6	212	159	1,5	8,163	GST06 - 2M□□□ 100C32		
165	168	1,7	199	168	1,6	17,500	GST06 - 2M□□□ 100C31		C, D
163	171	3,1	197	171	2,9	8,800	GST07 - 2M□□□ 100C32		
161	176	1,0	194	176	1,0	8,900	GST07 - 1M□□□ 100C32		

Abmessungen ab Seite 3-144

50 Hz			60 Hz			i	Stirnradgetriebemotor	50 Hz	60 Hz
n_2 [min^{-1}]	M_2 [Nm]	c	n_2 [min^{-1}]	M_2 [Nm]	c			Rücksprache erforderlich bei Einbaulage	
P_1 = 3,0 kW			**P_1 = 3,6 kW**						
161	176	1,7	194	176	1,6	8,900	GST09 - 1M□□□ 100C32		
159	175	1,5	192	175	1,4	9,010	GST06 - 2M□□□ 100C32		
145	192	2,9	176	192	2,7	9,856	GST07 - 2M□□□ 100C32		
144	193	1,7	174	193	1,6	20,044	GST06 - 2M□□□ 100C31		C, D
143	194	1,4	173	194	1,3	10,000	GST06 - 2M□□□ 100C32		
128	218	1,3	155	218	1,2	11,200	GST06 - 2M□□□ 100C32		
128	218	2,7	155	218	2,6	11,200	GST07 - 2M□□□ 100C32		
127	222	1,3	154	222	1,3	11,250	GST09 - 1M□□□ 100C32		
127	219	1,3	153	219	1,2	22,778	GST06 - 2M□□□ 100C31		C, D
127	219	2,8	153	219	2,7	22,778	GST07 - 2M□□□ 100C31		C, D
118	236	2,7	142	236	2,6	24,567	GST07 - 2M□□□ 100C31		C, D
116	240	1,4	140	240	1,3	24,933	GST06 - 2M□□□ 100C31		C, D
114	244	1,2	138	244	1,2	12,571	GST06 - 2M□□□ 100C32		
114	244	2,5	138	244	2,3	12,571	GST07 - 2M□□□ 100C32		
104	269	2,4	125	268	2,2	27,917	GST07 - 2M□□□ 100C31		C, D
102	273	1,1	123	272	1,0	28,333	GST06 - 2M□□□ 100C31		C, D
100	278	1,1	121	278	1,1	14,286	GST06 - 2M□□□ 100C32		
100	278	2,3	121	278	2,2	14,286	GST07 - 2M□□□ 100C32		
93	299	1,1	112	299	1,1	15,400	GST06 - 2M□□□ 100C32		
93	299	2,2	112	299	2,2	15,400	GST07 - 2M□□□ 100C32		
90	310	2,1	108	310	2,0	32,267	GST07 - 2M□□□ 100C31		C, D
82	340	0,9	99	340	0,9	17,500	GST06 - 2M□□□ 100C32		
82	340	2,0	99	340	2,0	17,500	GST07 - 2M□□□ 100C32		
79	353	1,8	95	353	1,7	36,667	GST07 - 2M□□□ 100C31		C, D
74	377	1,7	89	377	1,6	39,160	GST07 - 2M□□□ 100C31		C, D
74	377	3,1	89	377	2,9	39,160	GST09 - 2M□□□ 100C31		C, D
71	390	0,9	86	390	0,9	20,044	GST06 - 2M□□□ 100C32		
71	390	1,8	86	390	1,8	20,044	GST07 - 2M□□□ 100C32		
70	399	2,9	84	399	3,0	20,533	GST09 - 2M□□□ 100C32		
65	428	1,7	78	428	1,6	44,500	GST07 - 2M□□□ 100C31		C, D
63	443	1,5	76	443	1,5	22,778	GST07 - 2M□□□ 100C32		
61	454	2,9	74	454	3,0	23,333	GST09 - 2M□□□ 100C32		
58	476	2,7	71	476	2,6	49,500	GST09 - 2M□□□ 100C31		C, D
58	478	1,5	70	478	1,5	24,567	GST07 - 2M□□□ 100C32		
57	485	2,5	69	485	2,5	24,933	GST09 - 2M□□□ 100C32		
51	541	2,7	62	541	2,6	56,250	GST09 - 2M□□□ 100C31		C, D
51	543	1,3	62	543	1,3	27,917	GST07 - 2M□□□ 100C32		
51	551	2,5	61	551	2,5	28,333	GST09 - 2M□□□ 100C32		
44	627	1,1	54	627	1,1	32,267	GST07 - 2M□□□ 100C32		
44	627	2,0	54	627	2,0	32,267	GST09 - 2M□□□ 100C32		
44	627	2,5	54	627	2,5	32,267	GST11 - 2M□□□ 100C32		
39	713	1,0	47	713	1,0	36,667	GST07 - 2M□□□ 100C32		
39	713	2,0	47	713	2,0	36,667	GST09 - 2M□□□ 100C32		
39	713	2,5	47	713	2,5	36,667	GST11 - 2M□□□ 100C32		
37	761	0,9	44	761	0,9	39,160	GST07 - 2M□□□ 100C32		
37	761	1,7	44	761	1,7	39,160	GST09 - 2M□□□ 100C32		
37	761	2,1	44	761	2,1	39,160	GST11 - 2M□□□ 100C32		
32	865	0,8	39	865	0,8	44,500	GST07 - 2M□□□ 100C32		
32	865	1,7	39	865	1,7	44,500	GST09 - 2M□□□ 100C32		
32	865	2,1	39	865	2,1	44,500	GST11 - 2M□□□ 100C32		
29	962	1,3	35	962	1,3	49,500	GST09 - 2M□□□ 100C32		
29	962	1,7	35	962	1,7	49,500	GST11 - 2M□□□ 100C32		
25	1093	1,3	31	1093	1,3	56,250	GST09 - 2M□□□ 100C32		
25	1093	1,7	31	1093	1,7	56,250	GST11 - 2M□□□ 100C32		
25	1110	2,3	30	1110	2,3	57,968	GST11 - 3M□□□ 100C32		
24	1154	1,4	29	1154	1,4	60,278	GST09 - 3M□□□ 100C32		
23	1173	2,3	28	1173	2,3	61,250	GST11 - 3M□□□ 100C32		
20	1360	1,9	24	1360	1,9	71,011	GST11 - 3M□□□ 100C32		
20	1376	1,1	24	1376	1,1	71,867	GST09 - 3M□□□ 100C32		
18	1545	1,8	21	1545	1,8	80,694	GST11 - 3M□□□ 100C32		
18	1564	1,0	21	1564	1,0	81,667	GST09 - 3M□□□ 100C32		
16	1671	1,6	20	1671	1,6	87,267	GST11 - 3M□□□ 100C32		
15	1791	0,9	19	1791	0,9	93,541	GST09 - 3M□□□ 100C32		
15	1791	2,9	19	1791	3,0	93,541	GST14 - 3M□□□ 100C32		
14	1899	0,8	17	1899	0,8	99,167	GST09 - 3M□□□ 100C32		
14	1899	1,5	17	1899	1,5	99,167	GST11 - 3M□□□ 100C32		
14	2035	2,9	16	2035	2,9	106,296	GST14 - 3M□□□ 100C32		
13	2162	1,2	15	2162	1,3	112,933	GST11 - 3M□□□ 100C32		
11	2471	1,1	13	2471	1,1	129,074	GST11 - 3M□□□ 100C32		

Abmessungen ab Seite 3-144

50 Hz			60 Hz			i	Stirnradgetriebemotor	50 Hz	60 Hz
n_2 [min^{-1}]	M_2 [Nm]	c	n_2 [min^{-1}]	M_2 [Nm]	c			Rücksprache erforderlich bei Einbaulage	
P_1 = 3,0 kW			**P_1 = 3,6 kW**						
11	2494	2,4	13	2494	2,4	130,278	GST14 - 3M□□□ 100C32		
10	2665	2,2	12	2665	2,2	139,211	GST14 - 3M□□□ 100C32		
9,7	2814	1,0	12	2814	1,0	146,993	GST11 - 3M□□□ 100C32		
9,0	3029	0,9	11	3029	0,9	158,194	GST11 - 3M□□□ 100C32		
9,0	3029	2,0	11	3029	2,0	158,194	GST14 - 3M□□□ 100C32		
8,4	3276	1,8	10	3276	1,8	171,111	GST14 - 3M□□□ 100C32		
7,0	3920	1,5	8,5	3919	1,5	204,722	GST14 - 3M□□□ 100C32		
6,0	4530	1,3	7,3	4530	1,3	236,622	GST14 - 3M□□□ 100C32		
5,8	4757	1,2	7,0	4757	1,2	248,458	GST14 - 3M□□□ 100C32		
5,3	5148	1,2	6,4	5148	1,2	268,889	GST14 - 3M□□□ 100C32		
4,4	6248	0,9	5,3	6248	1,0	326,333	GST14 - 3M□□□ 100C32		
3,9	6950	0,8	4,8	6950	0,8	363,000	GST14 - 3M□□□ 100C32		
P_1 = 4,0 kW			**P_1 = 4,8 kW**						
961	39	1,3	1164	39	1,2	2,956	GST05 - 2M□□□ 100C41		C, D
906	42	1,5	1094	42	1,4	1,600	GST06 - 1M□□□ 112C22		C, D
892	42	2,5	1077	42	2,4	1,625	GST07 - 1M□□□ 112C22		C, D
852	44	1,5	1032	43	1,4	3,333	GST05 - 2M□□□ 100C41		C, D
852	44	3,2	1032	43	3,0	3,333	GST06 - 2M□□□ 100C41		C, D
725	52	2,4	875	52	2,3	2,000	GST07 - 1M□□□ 112C22		C, D
708	53	1,4	855	53	1,3	2,048	GST06 - 1M□□□ 112C22		C, D
701	53	1,2	849	53	1,2	4,053	GST05 - 2M□□□ 100C41		C, D
683	54	2,8	827	54	2,7	4,160	GST06 - 2M□□□ 100C41		C, D
647	58	1,4	781	58	1,3	2,240	GST06 - 1M□□□ 112C22		C, D
647	58	2,3	781	58	2,2	2,240	GST07 - 1M□□□ 112C22		C, D
621	60	1,2	753	60	1,2	4,571	GST05 - 2M□□□ 100C41		C, D
621	60	2,7	753	60	2,5	4,571	GST06 - 2M□□□ 100C41		C, D
548	68	1,1	663	68	1,0	5,187	GST05 - 2M□□□ 100C41		C, D
534	70	2,4	646	69	2,3	5,324	GST06 - 2M□□□ 100C41		C, D
508	74	1,2	613	74	1,2	2,857	GST06 - 1M□□□ 112C22		C, D
508	74	2,1	613	74	2,0	2,857	GST07 - 1M□□□ 112C22		C, D
485	76	1,1	588	76	1,0	5,850	GST05 - 2M□□□ 100C41		C, D
485	76	2,3	588	76	2,2	5,850	GST06 - 2M□□□ 100C41		C, D
478	78	2,1	577	78	2,0	3,033	GST06 - 2M□□□ 112C22		C, D
444	84	1,0	538	84	1,0	6,400	GST05 - 2M□□□ 100C41		C, D
444	84	2,2	538	84	2,1	6,400	GST06 - 2M□□□ 100C41		C, D
435	85	2,0	525	85	1,9	3,333	GST06 - 2M□□□ 112C22		C, D
414	91	1,2	500	91	1,1	3,500	GST06 - 1M□□□ 112C22		C, D
414	91	1,9	500	91	1,8	3,500	GST07 - 1M□□□ 112C22		C, D
403	92	2,1	489	92	2,0	7,040	GST06 - 2M□□□ 100C41		C, D
392	95	0,9	475	94	0,9	7,238	GST05 - 2M□□□ 100C41		C, D
349	106	1,8	421	106	1,7	4,160	GST06 - 2M□□□ 112C22		C, D
348	107	0,9	421	107	0,8	8,163	GST05 - 2M□□□ 100C41		C, D
348	107	1,9	421	107	1,8	8,163	GST06 - 2M□□□ 100C41		C, D
318	118	1,6	384	118	1,5	4,556	GST07 - 1M□□□ 112C22		C, D
317	117	1,7	383	117	1,6	4,571	GST06 - 2M□□□ 112C22		C, D
315	118	0,8	382	118	0,8	9,010	GST05 - 2M□□□ 100C41		C, D
315	118	1,8	382	118	1,7	9,010	GST06 - 2M□□□ 100C41		C, D
311	121	2,6	375	121	2,4	4,667	GST09 - 1M□□□ 112C22		C, D
284	131	1,7	344	130	1,6	10,000	GST06 - 2M□□□ 100C41		C, D
279	133	3,2	337	133	3,1	5,200	GST07 - 2M□□□ 112C22		C, D
272	136	1,5	329	136	1,5	5,324	GST06 - 2M□□□ 112C22		C, D
260	145	1,4	313	145	1,3	5,583	GST07 - 1M□□□ 112C22		C, D
256	147	2,2	309	147	2,1	5,667	GST09 - 1M□□□ 112C22		C, D
254	146	3,1	306	146	2,9	5,714	GST07 - 2M□□□ 112C22		C, D
254	146	1,5	307	146	1,5	11,200	GST06 - 2M□□□ 100C41		C, D
248	150	1,5	299	150	1,4	5,850	GST06 - 2M□□□ 112C22		C, D
227	164	1,4	273	164	1,3	6,400	GST06 - 2M□□□ 112C22		C, D
227	164	2,8	273	164	2,7	6,400	GST07 - 2M□□□ 112C22		C, D
226	164	1,5	274	164	1,4	12,571	GST06 - 2M□□□ 100C41		C, D
226	164	3,0	274	164	2,8	12,571	GST07 - 2M□□□ 100C41		C, D
206	180	1,3	249	180	1,3	7,040	GST06 - 2M□□□ 112C22		C, D
203	183	2,7	245	183	2,5	7,150	GST07 - 2M□□□ 112C22		C, D
199	186	1,3	241	186	1,3	14,286	GST06 - 2M□□□ 100C41		C, D
199	186	2,8	241	186	2,6	14,286	GST07 - 2M□□□ 100C41		C, D
198	190	1,7	239	190	1,7	7,333	GST09 - 1M□□□ 112C22		C, D
184	201	1,5	223	201	1,4	15,400	GST06 - 2M□□□ 100C41		C, D
184	201	2,9	223	201	2,8	15,400	GST07 - 2M□□□ 100C41		C, D

Abmessungen ab Seite 3-144

50 Hz			60 Hz			i	Stirnradgetriebemotor	50 Hz	60 Hz
n_2 [min^{-1}]	M_2 [Nm]	c	n_2 [min^{-1}]	M_2 [Nm]	c			Rücksprache erforderlich bei Einbaulage	
P_1 = 4,0 kW			**P_1 = 4,8 kW**						
179	208	2,6	215	208	2,5	8,125	GST07 - 2M□□□ 112C22		C, D
178	209	1,2	214	209	1,2	8,163	GST06 - 2M□□□ 112C22		C, D
165	225	2,3	199	225	2,2	8,800	GST07 - 2M□□□ 112C22		C, D
163	231	1,5	197	231	1,4	8,900	GST09 - 1M□□□ 112C22		C, D
162	228	1,3	197	228	1,2	17,500	GST06 - 2M□□□ 100C41		C, D
162	228	2,7	197	228	2,6	17,500	GST07 - 2M□□□ 100C41		C, D
161	230	1,1	194	230	1,1	9,010	GST06 - 2M□□□ 112C22		C, D
147	252	2,2	178	252	2,1	9,856	GST07 - 2M□□□ 112C22		C, D
145	256	1,1	175	256	1,0	10,000	GST06 - 2M□□□ 112C22		C, D
142	262	1,2	172	262	1,2	20,044	GST06 - 2M□□□ 100C41		C, D
142	262	2,4	172	262	2,3	20,044	GST07 - 2M□□□ 100C41		C, D
130	286	1,0	156	286	0,9	11,200	GST06 - 2M□□□ 112C22		C, D
130	286	2,1	156	286	2,0	11,200	GST07 - 2M□□□ 112C22		C, D
125	297	1,0	151	297	0,9	22,778	GST06 - 2M□□□ 100C41		C, D
125	297	2,1	151	297	2,0	22,778	GST07 - 2M□□□ 100C41		C, D
116	321	2,0	140	321	1,9	24,567	GST07 - 2M□□□ 100C41		C, D
115	321	0,9	139	321	0,9	12,571	GST06 - 2M□□□ 112C22		C, D
115	321	1,9	139	321	1,8	12,571	GST07 - 2M□□□ 112C22		C, D
114	325	1,0	138	325	1,0	24,933	GST06 - 2M□□□ 100C41		C, D
102	364	1,7	123	364	1,6	27,917	GST07 - 2M□□□ 100C41		C, D
102	365	0,8	123	365	0,8	14,286	GST06 - 2M□□□ 112C22		C, D
102	365	1,8	123	365	1,7	14,286	GST07 - 2M□□□ 112C22		C, D
94	394	0,8	114	394	0,8	15,400	GST06 - 2M□□□ 112C22		C, D
94	394	1,6	114	394	1,6	15,400	GST07 - 2M□□□ 112C22		C, D
88	421	1,5	107	421	1,4	32,267	GST07 - 2M□□□ 100C41		C, D
88	421	2,8	107	421	2,6	32,267	GST09 - 2M□□□ 100C41		C, D
84	440	3,1	102	440	3,1	17,222	GST09 - 2M□□□ 112C22		C, D
83	447	1,5	100	447	1,5	17,500	GST07 - 2M□□□ 112C22		C, D
78	479	1,3	94	478	1,3	36,667	GST07 - 2M□□□ 100C41		C, D
78	479	2,8	94	478	2,6	36,667	GST09 - 2M□□□ 100C41		C, D
73	511	1,3	88	511	1,2	39,160	GST07 - 2M□□□ 100C41		C, D
73	511	2,3	88	511	2,2	39,160	GST09 - 2M□□□ 100C41		C, D
73	511	2,9	88	511	2,7	39,160	GST11 - 2M□□□ 100C41		C, D
72	512	1,4	87	512	1,4	20,044	GST07 - 2M□□□ 112C22		C, D
72	519	3,2	86	519	3,2	20,289	GST11 - 2M□□□ 112C22		C, D
71	525	2,6	85	525	2,6	20,533	GST09 - 2M□□□ 112C22		C, D
64	581	1,2	77	581	1,2	44,500	GST07 - 2M□□□ 100C41		C, D
64	581	2,5	77	581	2,4	44,500	GST09 - 2M□□□ 100C41		C, D
64	581	3,1	77	581	3,0	44,500	GST11 - 2M□□□ 100C41		C, D
64	582	1,2	77	582	1,2	22,778	GST07 - 2M□□□ 112C22		C, D
63	589	3,2	76	589	3,2	23,056	GST11 - 2M□□□ 112C22		C, D
62	596	2,5	75	596	2,5	23,333	GST09 - 2M□□□ 112C22		C, D
59	628	1,1	71	628	1,1	24,567	GST07 - 2M□□□ 112C22		C, D
58	637	2,2	70	637	2,2	24,933	GST09 - 2M□□□ 112C22		C, D
58	637	2,7	70	637	2,7	24,933	GST11 - 2M□□□ 112C22		C, D
57	646	2,0	70	646	1,9	49,500	GST09 - 2M□□□ 100C41		C, D
57	646	2,5	70	646	2,4	49,500	GST11 - 2M□□□ 100C41		C, D
52	714	1,0	63	714	1,0	27,917	GST07 - 2M□□□ 112C22		C, D
51	724	2,1	62	724	2,1	28,333	GST09 - 2M□□□ 112C22		C, D
51	724	2,7	62	724	2,7	28,333	GST11 - 2M□□□ 112C22		C, D
51	734	2,0	61	734	1,9	56,250	GST09 - 2M□□□ 100C41		C, D
51	734	2,5	61	734	2,4	56,250	GST11 - 2M□□□ 100C41		C, D
45	825	1,7	54	825	1,7	32,267	GST09 - 2M□□□ 112C22		C, D
45	825	2,2	54	825	2,2	32,267	GST11 - 2M□□□ 112C22		C, D
45	825	2,7	54	825	2,7	32,267	GST14 - 2M□□□ 112C22		C, D
40	937	1,6	48	937	1,6	36,667	GST09 - 2M□□□ 112C22		C, D
40	937	2,2	48	937	2,2	36,667	GST11 - 2M□□□ 112C22		C, D
40	937	2,7	48	937	2,7	36,667	GST14 - 2M□□□ 112C22		C, D
37	1001	1,4	45	1001	1,5	39,160	GST09 - 2M□□□ 112C22		C, D
37	1001	1,8	45	1001	1,8	39,160	GST11 - 2M□□□ 112C22		C, D
37	1001	2,3	45	1001	2,3	39,160	GST14 - 2M□□□ 112C22		C, D
33	1137	1,4	39	1137	1,4	44,500	GST09 - 2M□□□ 112C22		C, D
33	1137	1,8	39	1137	1,8	44,500	GST11 - 2M□□□ 112C22		C, D
33	1137	2,3	39	1137	2,3	44,500	GST14 - 2M□□□ 112C22		C, D
29	1265	1,4	35	1265	1,5	49,500	GST11 - 2M□□□ 112C22		C, D
29	1265	1,8	35	1265	1,8	49,500	GST14 - 2M□□□ 112C22		C, D
26	1438	1,4	31	1438	1,5	56,250	GST11 - 2M□□□ 112C22		C, D
26	1438	1,8	31	1438	1,8	56,250	GST14 - 2M□□□ 112C22		C, D
25	1459	1,8	30	1459	1,8	57,968	GST11 - 3M□□□ 112C22		C, D

Abmessungen ab Seite 3-144

50 Hz			60 Hz			i	Stirnradgetriebemotor	50 Hz	60 Hz
n_2 [min^{-1}]	M_2 [Nm]	c	n_2 [min^{-1}]	M_2 [Nm]	c			Rücksprache erforderlich bei Einbaulage	
P_1 = 4,0 kW			**P_1 = 4,8 kW**						
24	1518	1,0	29	1518	1,0	60,278	GST09 - 3M□□□ 112C22		C, D
24	1542	1,8	29	1542	1,8	61,250	GST11 - 3M□□□ 112C22		C, D
21	1738	2,8	25	1738	2,8	69,042	GST14 - 3M□□□ 112C22		C, D
20	1788	1,5	25	1788	1,5	71,011	GST11 - 3M□□□ 112C22		C, D
20	1809	0,8	24	1809	0,8	71,867	GST09 - 3M□□□ 112C22		C, D
19	1975	2,8	22	1975	2,8	78,457	GST14 - 3M□□□ 112C22		C, D
18	2032	1,4	22	2031	1,4	80,694	GST11 - 3M□□□ 112C22		C, D
17	2197	1,2	20	2197	1,2	87,267	GST11 - 3M□□□ 112C22		C, D
16	2355	2,3	19	2355	2,4	93,541	GST14 - 3M□□□ 112C22		C, D
15	2421	2,4	18	2421	2,4	96,157	GST14 - 3M□□□ 112C22		C, D
15	2497	1,1	18	2497	1,1	99,167	GST11 - 3M□□□ 112C22		C, D
14	2676	2,2	17	2676	2,2	106,296	GST14 - 3M□□□ 112C22		C, D
13	2843	0,9	16	2843	1,0	112,933	GST11 - 3M□□□ 112C22		C, D
11	3250	0,9	14	3249	0,9	129,074	GST11 - 3M□□□ 112C22		C, D
11	3280	1,8	13	3280	1,8	130,278	GST14 - 3M□□□ 112C22		C, D
10	3505	1,6	13	3505	1,6	139,211	GST14 - 3M□□□ 112C22		C, D
9,2	3983	1,5	11	3983	1,5	158,194	GST14 - 3M□□□ 112C22		C, D
8,5	4308	1,4	10	4308	1,4	171,111	GST14 - 3M□□□ 112C22		C, D
7,1	5154	1,1	8,6	5154	1,2	204,722	GST14 - 3M□□□ 112C22		C, D
6,1	5957	1,0	7,4	5957	1,0	236,622	GST14 - 3M□□□ 112C22		C, D
5,8	6255	0,9	7,0	6255	1,0	248,458	GST14 - 3M□□□ 112C22		C, D
5,4	6769	0,9	6,5	6769	0,9	268,889	GST14 - 3M□□□ 112C22		C, D
P_1 = 5,5 kW			**P_1 = 6,6 kW**						
956	53	2,5				3,033	GST06 - 2M□□□ 112C31	C, D	
903	57	1,1	1091	57	1,0	1,600	GST06 - 1M□□□ 112C32		C, D
889	58	1,8	1074	58	1,7	1,625	GST07 - 1M□□□ 112C32		C, D
870	59	2,4				3,333	GST06 - 2M□□□ 112C31	C, D	
723	72	1,7	873	72	1,6	2,000	GST07 - 1M□□□ 112C32		C, D
706	73	1,0	852	73	0,9	2,048	GST06 - 1M□□□ 112C32		C, D
697	73	2,1				4,160	GST06 - 2M□□□ 112C31	C, D	
645	80	1,0	779	80	0,9	2,240	GST06 - 1M□□□ 112C32		C, D
645	80	1,7	779	80	1,6	2,240	GST07 - 1M□□□ 112C32		C, D
634	80	2,0				4,571	GST06 - 2M□□□ 112C31	C, D	
619	84	3,1	748	84	3,0	2,333	GST09 - 1M□□□ 112C32		C, D
545	94	1,8				5,324	GST06 - 2M□□□ 112C31	C, D	
514	101	2,8	621	101	2,6	2,810	GST09 - 1M□□□ 112C32		C, D
506	102	0,9	611	102	0,9	2,857	GST06 - 1M□□□ 112C32		C, D
506	102	1,6	611	102	1,5	2,857	GST07 - 1M□□□ 112C32		C, D
496	103	1,7				5,850	GST06 - 2M□□□ 112C31	C, D	
476	107	1,6	575	107	1,5	3,033	GST06 - 2M□□□ 112C32		C, D
474	108	3,0	573	107	2,9	3,048	GST07 - 2M□□□ 112C32		C, D
453	113	1,6				6,400	GST06 - 2M□□□ 112C31	C, D	
434	118	1,5	524	118	1,4	3,333	GST06 - 2M□□□ 112C32		C, D
431	118	3,0	521	118	2,9	3,350	GST07 - 2M□□□ 112C32		C, D
420	123	2,4	507	123	2,3	3,444	GST09 - 1M□□□ 112C32		C, D
413	125	0,8	499	125	0,8	3,500	GST06 - 1M□□□ 112C32		C, D
413	125	1,4	499	125	1,3	3,500	GST07 - 1M□□□ 112C32		C, D
412	124	1,5				7,040	GST06 - 2M□□□ 112C31	C, D	
355	143	1,4				8,163	GST06 - 2M□□□ 112C31	C, D	
347	147	1,3	420	147	1,2	4,160	GST06 - 2M□□□ 112C32		C, D
342	149	2,7	413	149	2,5	4,225	GST07 - 2M□□□ 112C32		C, D
322	158	1,3				9,010	GST06 - 2M□□□ 112C31	C, D	
317	163	1,1	383	163	1,1	4,556	GST07 - 1M□□□ 112C32		C, D
316	161	1,2	382	161	1,2	4,571	GST06 - 2M□□□ 112C32		C, D
311	164	2,5	376	164	2,4	4,643	GST07 - 2M□□□ 112C32		C, D
310	167	1,9	374	167	1,8	4,667	GST09 - 1M□□□ 112C32		C, D
290	176	1,2				10,000	GST06 - 2M□□□ 112C31	C, D	
278	183	2,3	336	183	2,2	5,200	GST07 - 2M□□□ 112C32		C, D
271	188	1,1	328	188	1,1	5,324	GST06 - 2M□□□ 112C32		C, D
259	197	1,1				11,200	GST06 - 2M□□□ 112C31	C, D	
259	197	2,4				11,200	GST07 - 2M□□□ 112C31	C, D	
259	200	1,0	313	200	0,9	5,583	GST07 - 1M□□□ 112C32		C, D
255	203	1,6	308	203	1,5	5,667	GST09 - 1M□□□ 112C32		C, D
253	202	2,2	305	202	2,1	5,714	GST07 - 2M□□□ 112C32		C, D
247	206	1,1	298	206	1,0	5,850	GST06 - 2M□□□ 112C32		C, D
231	221	1,1				12,571	GST06 - 2M□□□ 112C31	C, D	
231	221	2,2				12,571	GST07 - 2M□□□ 112C31	C, D	

Abmessungen ab Seite 3-144

50 Hz			60 Hz			i	Stirnradgetriebemotor	50 Hz	60 Hz
n_2 [min^{-1}]	M_2 [Nm]	c	n_2 [min^{-1}]	M_2 [Nm]	c			Rücksprache erforderlich bei Einbaulage	
P_1 = 5,5 kW			**P_1 = 6,6 kW**						
226	226	1,0	273	226	1,0	6,400	GST06 - 2M□□□ 112C32		C, D
226	226	2,1	273	226	2,0	6,400	GST07 - 2M□□□ 112C32		C, D
217	235	3,1	262	235	3,0	6,667	GST09 - 2M□□□ 112C32		C, D
205	248	1,0	248	248	0,9	7,040	GST06 - 2M□□□ 112C32		C, D
203	251	1,0				14,286	GST06 - 2M□□□ 112C31	C, D	
203	251	2,1				14,286	GST07 - 2M□□□ 112C31	C, D	
202	252	1,9	244	252	1,8	7,150	GST07 - 2M□□□ 112C32		C, D
198	258	2,8	239	258	2,6	7,305	GST09 - 2M□□□ 112C32		C, D
197	263	1,3	238	263	1,2	7,333	GST09 - 1M□□□ 112C32		C, D
188	271	1,1				15,400	GST06 - 2M□□□ 112C31	C, D	
188	271	2,2				15,400	GST07 - 2M□□□ 112C31	C, D	
180	283	2,8	217	283	2,6	8,027	GST09 - 2M□□□ 112C32		C, D
178	287	1,9	215	287	1,8	8,125	GST07 - 2M□□□ 112C32		C, D
177	288	0,9	214	288	0,8	8,163	GST06 - 2M□□□ 112C32		C, D
166	308	0,9				17,500	GST06 - 2M□□□ 112C31	C, D	
166	308	2,0				17,500	GST07 - 2M□□□ 112C31	C, D	
164	310	1,7	198	310	1,6	8,800	GST07 - 2M□□□ 112C32		C, D
162	319	1,1	196	319	1,0	8,900	GST09 - 1M□□□ 112C32		C, D
160	318	0,8	194	318	0,8	9,010	GST06 - 2M□□□ 112C32		C, D
147	348	1,6	177	348	1,5	9,856	GST07 - 2M□□□ 112C32		C, D
145	352	1,8				20,044	GST07 - 2M□□□ 112C31	C, D	
141	362	3,1	170	362	3,0	10,267	GST09 - 2M□□□ 112C32		C, D
129	395	1,5	156	395	1,4	11,200	GST07 - 2M□□□ 112C32		C, D
127	400	1,6				22,778	GST07 - 2M□□□ 112C31	C, D	
124	411	2,9	150	411	2,8	11,667	GST09 - 2M□□□ 112C32		C, D
118	432	1,5				24,567	GST07 - 2M□□□ 112C31	C, D	
117	436	2,8	141	436	2,6	12,362	GST09 - 2M□□□ 112C32		C, D
116	438	2,9				24,933	GST09 - 2M□□□ 112C31	C, D	
115	443	1,4	139	443	1,3	12,571	GST07 - 2M□□□ 112C32		C, D
104	491	1,3				27,917	GST07 - 2M□□□ 112C31	C, D	
103	495	2,6	124	495	2,5	14,048	GST09 - 2M□□□ 112C32		C, D
102	498	2,8				28,333	GST09 - 2M□□□ 112C31	C, D	
101	504	1,3	122	504	1,2	14,286	GST07 - 2M□□□ 112C32		C, D
95	535	2,4	115	534	2,4	15,156	GST09 - 2M□□□ 112C32		C, D
94	543	1,2	113	543	1,2	15,400	GST07 - 2M□□□ 112C32		C, D
90	567	2,3				32,267	GST09 - 2M□□□ 112C31	C, D	
90	567	2,9				32,267	GST11 - 2M□□□ 112C31	C, D	
84	607	2,3	101	607	2,3	17,222	GST09 - 2M□□□ 112C32		C, D
83	617	1,1	100	617	1,1	17,500	GST07 - 2M□□□ 112C32		C, D
79	644	2,2				36,667	GST09 - 2M□□□ 112C31	C, D	
79	644	2,9				36,667	GST11 - 2M□□□ 112C31	C, D	
74	688	1,9				39,160	GST09 - 2M□□□ 112C31	C, D	
74	688	2,4				39,160	GST11 - 2M□□□ 112C31	C, D	
74	688	3,0				39,160	GST14 - 2M□□□ 112C31	C, D	
72	707	1,0	87	707	1,0	20,044	GST07 - 2M□□□ 112C32		C, D
71	716	2,4	86	715	2,4	20,289	GST11 - 2M□□□ 112C32		C, D
70	724	1,9	85	724	1,9	20,533	GST09 - 2M□□□ 112C32		C, D
65	782	2,0				44,500	GST09 - 2M□□□ 112C31	C, D	
65	782	2,7				44,500	GST11 - 2M□□□ 112C31	C, D	
63	803	0,8	77	803	0,9	22,778	GST07 - 2M□□□ 112C32		C, D
63	813	2,4	76	813	2,4	23,056	GST11 - 2M□□□ 112C32		C, D
62	823	1,8	75	823	1,8	23,333	GST09 - 2M□□□ 112C32		C, D
59	866	0,8	71	866	0,8	24,567	GST07 - 2M□□□ 112C32		C, D
59	870	2,1				49,500	GST11 - 2M□□□ 112C31	C, D	
59	870	2,6				49,500	GST14 - 2M□□□ 112C31	C, D	
58	879	1,6	70	879	1,6	24,933	GST09 - 2M□□□ 112C32		C, D
58	879	2,0	70	879	2,0	24,933	GST11 - 2M□□□ 112C32		C, D
52	988	2,1				56,250	GST11 - 2M□□□ 112C31	C, D	
52	988	2,6				56,250	GST14 - 2M□□□ 112C31	C, D	
51	999	1,5	62	999	1,5	28,333	GST09 - 2M□□□ 112C32		C, D
51	999	2,0	62	999	2,0	28,333	GST11 - 2M□□□ 112C32		C, D
45	1138	1,3	54	1138	1,3	32,267	GST09 - 2M□□□ 112C32		C, D
45	1138	1,6	54	1138	1,6	32,267	GST11 - 2M□□□ 112C32		C, D
45	1138	2,0	54	1138	2,0	32,267	GST14 - 2M□□□ 112C32		C, D
39	1293	1,2	48	1293	1,2	36,667	GST09 - 2M□□□ 112C32		C, D
39	1293	1,6	48	1293	1,6	36,667	GST11 - 2M□□□ 112C32		C, D
39	1293	2,0	48	1293	2,0	36,667	GST14 - 2M□□□ 112C32		C, D
37	1381	1,0	45	1381	1,1	39,160	GST09 - 2M□□□ 112C32		C, D
37	1381	1,3	45	1381	1,3	39,160	GST11 - 2M□□□ 112C32		C, D

Abmessungen ab Seite 3-144

50 Hz			60 Hz			i	Stirnradgetriebemotor	50 Hz	60 Hz
n_2 [min^{-1}]	M_2 [Nm]	c	n_2 [min^{-1}]	M_2 [Nm]	c			Rücksprache erforderlich bei Einbaulage	
P_1 = 5,5 kW			**P_1 = 6,6 kW**						
37	1381	1,6	45	1381	1,6	39,160	GST14 - 2M□□□ 112C32		C, D
33	1569	1,0	39	1569	1,0	44,500	GST09 - 2M□□□ 112C32		C, D
33	1569	1,3	39	1569	1,3	44,500	GST11 - 2M□□□ 112C32		C, D
33	1569	1,6	39	1569	1,6	44,500	GST14 - 2M□□□ 112C32		C, D
29	1746	1,1	35	1746	1,1	49,500	GST11 - 2M□□□ 112C32		C, D
29	1746	1,3	35	1746	1,3	49,500	GST14 - 2M□□□ 112C32		C, D
26	1984	1,1	31	1984	1,1	56,250	GST11 - 2M□□□ 112C32		C, D
26	1984	1,3	31	1984	1,3	56,250	GST14 - 2M□□□ 112C32		C, D
25	2014	1,3	30	2014	1,3	57,968	GST11 - 3M□□□ 112C32		C, D
24	2061	2,4	29	2061	2,4	59,321	GST14 - 3M□□□ 112C32		C, D
24	2128	1,3	29	2128	1,3	61,250	GST11 - 3M□□□ 112C32		C, D
21	2398	2,1	25	2398	2,1	69,042	GST14 - 3M□□□ 112C32		C, D
20	2467	1,1	25	2467	1,1	71,011	GST11 - 3M□□□ 112C32		C, D
18	2725	2,1	22	2725	2,1	78,457	GST14 - 3M□□□ 112C32		C, D
18	2803	1,0	22	2803	1,0	80,694	GST11 - 3M□□□ 112C32		C, D
17	3031	0,9	20	3031	0,9	87,267	GST11 - 3M□□□ 112C32		C, D
15	3249	1,7	19	3249	1,7	93,541	GST14 - 3M□□□ 112C32		C, D
15	3340	1,8	18	3340	1,8	96,157	GST14 - 3M□□□ 112C32		C, D
15	3445	0,8	18	3445	0,8	99,167	GST11 - 3M□□□ 112C32		C, D
14	3692	1,6	16	3692	1,6	106,296	GST14 - 3M□□□ 112C32		C, D
11	4525	1,3	13	4525	1,3	130,278	GST14 - 3M□□□ 112C32		C, D
10	4836	1,2	13	4836	1,2	139,211	GST14 - 3M□□□ 112C32		C, D
9,1	5495	1,1	11	5495	1,1	158,194	GST14 - 3M□□□ 112C32		C, D
8,4	5944	1,0	10	5944	1,0	171,111	GST14 - 3M□□□ 112C32		C, D
7,1	7111	0,8	8,5	7111	0,8	204,722	GST14 - 3M□□□ 112C32		C, D
P_1 = 7,5 kW			**P_1 = 9,0 kW**						
953	73	1,8				3,033	GST06 - 2M□□□ 112C41	C, D	
895	79	1,3	1080	79	1,3	1,625	GST07 - 1M□□□ 132C22		C, D
867	80	1,7				3,333	GST06 - 2M□□□ 112C41	C, D	
728	97	1,3	878	97	1,2	2,000	GST07 - 1M□□□ 132C22		C, D
695	100	1,5				4,160	GST06 - 2M□□□ 112C41	C, D	
650	109	1,2	784	109	1,2	2,240	GST07 - 1M□□□ 132C22		C, D
632	110	1,5				4,571	GST06 - 2M□□□ 112C41	C, D	
543	128	1,3				5,324	GST06 - 2M□□□ 112C41	C, D	
518	136	3,1	625	136	2,9	2,810	GST09 - 1M□□□ 132C22		C, D
509	139	1,1	614	139	1,1	2,857	GST07 - 1M□□□ 132C22		C, D
494	141	1,3				5,850	GST06 - 2M□□□ 112C41	C, D	
477	146	2,4	576	146	2,3	3,048	GST07 - 2M□□□ 132C22		C, D
452	154	1,2				6,400	GST06 - 2M□□□ 112C41	C, D	
434	160	2,3	524	160	2,2	3,350	GST07 - 2M□□□ 132C22		C, D
422	167	2,7	510	167	2,5	3,444	GST09 - 1M□□□ 132C22		C, D
416	170	1,0	501	170	1,0	3,500	GST07 - 1M□□□ 132C22		C, D
411	169	1,1				7,040	GST06 - 2M□□□ 112C41	C, D	
354	196	1,0				8,163	GST06 - 2M□□□ 112C41	C, D	
344	202	2,0	415	202	1,9	4,225	GST07 - 2M□□□ 132C22		C, D
321	217	1,0				9,010	GST06 - 2M□□□ 112C41	C, D	
313	222	1,9	378	222	1,8	4,643	GST07 - 2M□□□ 132C22		C, D
312	226	1,7	376	226	1,6	4,667	GST09 - 1M□□□ 132C22		C, D
289	240	0,9				10,000	GST06 - 2M□□□ 112C41	C, D	
280	248	1,7	338	248	1,6	5,200	GST07 - 2M□□□ 132C22		C, D
258	269	0,8				11,200	GST06 - 2M□□□ 112C41	C, D	
258	269	1,8				11,200	GST07 - 2M□□□ 112C41	C, D	
257	275	1,7	310	275	1,6	5,667	GST09 - 1M□□□ 132C22		C, D
255	273	1,6	307	273	1,6	5,714	GST07 - 2M□□□ 132C22		C, D
230	302	1,6				12,571	GST07 - 2M□□□ 112C41	C, D	
227	306	1,5	274	306	1,4	6,400	GST07 - 2M□□□ 132C22		C, D
206	338	3,1				14,048	GST09 - 2M□□□ 112C41	C, D	
204	342	1,4	246	341	1,4	7,150	GST07 - 2M□□□ 132C22		C, D
202	344	1,5				14,286	GST07 - 2M□□□ 112C41	C, D	
199	349	3,2	240	349	3,0	7,305	GST09 - 2M□□□ 132C22		C, D
191	364	3,2				15,156	GST09 - 2M□□□ 112C41	C, D	
188	370	1,6				15,400	GST07 - 2M□□□ 112C41	C, D	
181	383	3,0	219	383	2,8	8,027	GST09 - 2M□□□ 132C22		C, D
179	388	1,4	216	388	1,3	8,125	GST07 - 2M□□□ 132C22		C, D
168	414	3,0				17,222	GST09 - 2M□□□ 112C41	C, D	
165	420	1,3	199	420	1,2	8,800	GST07 - 2M□□□ 132C22		C, D
165	421	1,5				17,500	GST07 - 2M□□□ 112C41	C, D	

Abmessungen ab Seite 3-144

50 Hz			60 Hz			i	Stirnradgetriebemotor	50 Hz	60 Hz
n_2 [min^{-1}]	M_2 [Nm]	c	n_2 [min^{-1}]	M_2 [Nm]	c			Rücksprache erforderlich bei Einbaulage	
P_1 = 7,5 kW			**P_1 = 9,0 kW**						
162	430	2,6	195	430	2,5	9,010	GST09 - 2M□□□ 132C22		C, D
148	471	1,2	178	471	1,1	9,856	GST07 - 2M□□□ 132C22		C, D
144	482	1,3				20,044	GST07 - 2M□□□ 112C41	C, D	
142	488	3,1				20,289	GST11 - 2M□□□ 112C41	C, D	
142	490	2,4	171	490	2,3	10,267	GST09 - 2M□□□ 132C22		C, D
141	494	2,5				20,533	GST09 - 2M□□□ 112C41	C, D	
130	535	1,1	157	535	1,1	11,200	GST07 - 2M□□□ 132C22		C, D
127	548	1,1				22,778	GST07 - 2M□□□ 112C41	C, D	
125	554	3,1				23,056	GST11 - 2M□□□ 112C41	C, D	
125	557	2,2	150	557	2,1	11,667	GST09 - 2M□□□ 132C22		C, D
124	561	2,5				23,333	GST09 - 2M□□□ 112C41	C, D	
118	590	2,1	142	590	2,0	12,362	GST09 - 2M□□□ 132C22		C, D
118	591	1,1				24,567	GST07 - 2M□□□ 112C41	C, D	
116	600	2,1				24,933	GST09 - 2M□□□ 112C41	C, D	
116	600	2,6				24,933	GST11 - 2M□□□ 112C41	C, D	
116	600	1,0	140	600	1,0	12,571	GST07 - 2M□□□ 132C22		C, D
104	671	1,9	125	671	1,8	14,048	GST09 - 2M□□□ 132C22		C, D
104	671	0,9				27,917	GST07 - 2M□□□ 112C41	C, D	
102	681	2,0				28,333	GST09 - 2M□□□ 112C41	C, D	
102	681	2,6				28,333	GST11 - 2M□□□ 112C41	C, D	
102	682	0,9	123	682	0,9	14,286	GST07 - 2M□□□ 132C22		C, D
96	724	1,9	116	724	1,9	15,156	GST09 - 2M□□□ 132C22		C, D
95	736	0,9	114	735	0,9	15,400	GST07 - 2M□□□ 132C22		C, D
90	776	1,7				32,267	GST09 - 2M□□□ 112C41	C, D	
90	776	2,1				32,267	GST11 - 2M□□□ 112C41	C, D	
90	776	2,6				32,267	GST14 - 2M□□□ 112C41	C, D	
85	823	1,7	102	822	1,7	17,222	GST09 - 2M□□□ 132C22		C, D
83	836	0,8	100	836	0,8	17,500	GST07 - 2M□□□ 132C22		C, D
79	882	1,6				36,667	GST09 - 2M□□□ 112C41	C, D	
79	882	2,1				36,667	GST11 - 2M□□□ 112C41	C, D	
79	882	2,6				36,667	GST14 - 2M□□□ 112C41	C, D	
74	942	1,4				39,160	GST09 - 2M□□□ 112C41	C, D	
74	942	1,8				39,160	GST11 - 2M□□□ 112C41	C, D	
74	942	2,2				39,160	GST14 - 2M□□□ 112C41	C, D	
72	969	2,8	87	969	2,8	20,289	GST11 - 2M□□□ 132C22		C, D
71	981	1,5	86	981	1,5	20,533	GST09 - 2M□□□ 132C22		C, D
65	1070	1,4				44,500	GST09 - 2M□□□ 112C41	C, D	
65	1070	1,9				44,500	GST11 - 2M□□□ 112C41	C, D	
65	1070	2,4				44,500	GST14 - 2M□□□ 112C41	C, D	
63	1101	2,6	76	1101	2,7	23,056	GST11 - 2M□□□ 132C22		C, D
62	1114	1,4	75	1114	1,4	23,333	GST09 - 2M□□□ 132C22		C, D
58	1190	1,5				49,500	GST11 - 2M□□□ 112C41	C, D	
58	1190	1,9				49,500	GST14 - 2M□□□ 112C41	C, D	
58	1191	1,3	70	1191	1,3	24,933	GST09 - 2M□□□ 132C22		C, D
58	1191	2,3	70	1191	2,3	24,933	GST11 - 2M□□□ 132C22		C, D
51	1353	1,5				56,250	GST11 - 2M□□□ 112C41	C, D	
51	1353	1,9				56,250	GST14 - 2M□□□ 112C41	C, D	
51	1353	1,1	62	1353	1,1	28,333	GST09 - 2M□□□ 132C22		C, D
51	1353	2,2	62	1353	2,2	28,333	GST11 - 2M□□□ 132C22		C, D
45	1541	1,8	54	1541	1,8	32,267	GST11 - 2M□□□ 132C22		C, D
45	1541	3,1	54	1541	3,1	32,267	GST14 - 2M□□□ 132C22		C, D
40	1751	1,7	48	1751	1,7	36,667	GST11 - 2M□□□ 132C22		C, D
40	1751	3,1	48	1751	3,1	36,667	GST14 - 2M□□□ 132C22		C, D
37	1870	1,5	45	1870	1,5	39,160	GST11 - 2M□□□ 132C22		C, D
37	1870	2,6	45	1870	2,6	39,160	GST14 - 2M□□□ 132C22		C, D
33	2125	1,4	39	2125	1,4	44,500	GST11 - 2M□□□ 132C22		C, D
33	2125	2,6	39	2125	2,6	44,500	GST14 - 2M□□□ 132C22		C, D
29	2364	1,8	36	2364	1,8	49,500	GST14 - 2M□□□ 132C22		C, D
26	2686	1,8	31	2686	1,8	56,250	GST14 - 2M□□□ 132C22		C, D
25	2727	0,9	30	2727	0,9	57,968	GST11 - 3M□□□ 132C22		C, D
25	2791	1,9	30	2791	1,9	59,321	GST14 - 3M□□□ 132C22		C, D
24	2881	0,9	29	2881	1,0	61,250	GST11 - 3M□□□ 132C22		C, D
21	3248	1,5	25	3248	1,5	69,042	GST14 - 3M□□□ 132C22		C, D
19	3691	1,5	22	3691	1,5	78,457	GST14 - 3M□□□ 132C22		C, D
16	4400	1,3	19	4400	1,3	93,541	GST14 - 3M□□□ 132C22		C, D
15	4523	1,3	18	4523	1,3	96,157	GST14 - 3M□□□ 132C22		C, D
14	5000	1,2	17	5000	1,2	106,296	GST14 - 3M□□□ 132C22		C, D
11	6128	1,0	14	6128	1,0	130,278	GST14 - 3M□□□ 132C22		C, D
11	6549	0,9	13	6549	0,9	139,211	GST14 - 3M□□□ 132C22		C, D

Abmessungen ab Seite 3-144

50 Hz			60 Hz			i	Stirnradgetriebemotor	50 Hz	60 Hz
n_2 [min^{-1}]	M_2 [Nm]	c	n_2 [min^{-1}]	M_2 [Nm]	c			Rücksprache erforderlich bei Einbaulage	
P_1 = 9,0/9,2 kW			**P_1 = 11,0 kW**						
930	93	3,0	1122	93	2,8	1,560	GST09 - 1M□□□ 132C32		C, D
892	97	1,1	1077	97	1,0	1,625	GST07 - 1M□□□ 132C32		C, D
725	119	1,0	875	119	1,0	2,000	GST07 - 1M□□□ 132C32		C, D
708	122	2,8	855	122	2,6	2,048	GST09 - 1M□□□ 132C32		C, D
647	134	1,0	781	134	1,0	2,240	GST07 - 1M□□□ 132C32		C, D
621	139	2,7	750	139	2,5	2,333	GST09 - 1M□□□ 132C32		C, D
516	168	2,5	623	168	2,4	2,810	GST09 - 1M□□□ 132C32		C, D
508	171	0,9	613	171	0,9	2,857	GST07 - 1M□□□ 132C32		C, D
476	179	2,0	574	179	1,9	3,048	GST07 - 2M□□□ 132C32		C, D
433	197	1,9	522	197	1,8	3,350	GST07 - 2M□□□ 132C32		C, D
421	206	2,2	508	206	2,1	3,444	GST09 - 1M□□□ 132C32		C, D
414	209	0,8	500	209	0,8	3,500	GST07 - 1M□□□ 132C32		C, D
343	248	1,6	414	248	1,5	4,225	GST07 - 2M□□□ 132C32		C, D
312	273	1,5	377	273	1,4	4,643	GST07 - 2M□□□ 132C32		C, D
311	279	1,4	375	279	1,3	4,667	GST09 - 1M□□□ 132C32		C, D
279	306	1,4	337	306	1,3	5,200	GST07 - 2M□□□ 132C32		C, D
272	313	3,2	329	313	3,0	5,324	GST09 - 2M□□□ 132C32		C, D
258	323	1,5				11,200	GST07 - 2M□□□ 132C21	C, D	
256	338	1,4	309	338	1,3	5,667	GST09 - 1M□□□ 132C32		C, D
254	336	1,3	306	336	1,3	5,714	GST07 - 2M□□□ 132C32		C, D
248	344	3,0	299	344	2,8	5,850	GST09 - 2M□□□ 132C32		C, D
248	337	2,9				11,667	GST09 - 2M□□□ 132C21	C, D	
234	357	2,8				12,362	GST09 - 2M□□□ 132C21	C, D	
230	363	1,3				12,571	GST07 - 2M□□□ 132C21	C, D	
227	376	1,2	273	376	1,2	6,400	GST07 - 2M□□□ 132C32		C, D
218	392	2,7	263	392	2,6	6,667	GST09 - 2M□□□ 132C32		C, D
206	405	2,5				14,048	GST09 - 2M□□□ 132C21	C, D	
203	420	1,2	245	420	1,1	7,150	GST07 - 2M□□□ 132C32		C, D
202	412	1,3				14,286	GST07 - 2M□□□ 132C21	C, D	
199	429	2,6	240	429	2,4	7,305	GST09 - 2M□□□ 132C32		C, D
191	437	2,8				15,156	GST09 - 2M□□□ 132C21	C, D	
188	444	1,3				15,400	GST07 - 2M□□□ 132C21	C, D	
181	472	2,4	218	472	2,3	8,027	GST09 - 2M□□□ 132C32		C, D
179	478	1,1	215	478	1,1	8,125	GST07 - 2M□□□ 132C32		C, D
168	497	2,5				17,222	GST09 - 2M□□□ 132C21	C, D	
165	505	1,2				17,500	GST07 - 2M□□□ 132C21	C, D	
165	517	1,0	199	517	1,0	8,800	GST07 - 2M□□□ 132C32		C, D
161	530	2,1	194	530	2,0	9,010	GST09 - 2M□□□ 132C32		C, D
147	579	0,9	178	579	0,9	9,856	GST07 - 2M□□□ 132C32		C, D
141	604	2,0	171	604	1,9	10,267	GST09 - 2M□□□ 132C32		C, D
141	592	2,3				20,533	GST09 - 2M□□□ 132C21	C, D	
130	658	0,9	156	658	0,9	11,200	GST07 - 2M□□□ 132C32		C, D
124	686	1,8	150	686	1,7	11,667	GST09 - 2M□□□ 132C32		C, D
124	673	2,0				23,333	GST09 - 2M□□□ 132C21	C, D	
117	727	1,7	142	727	1,6	12,362	GST09 - 2M□□□ 132C32		C, D
116	719	2,0				24,933	GST09 - 2M□□□ 132C21	C, D	
115	739	0,8	139	739	0,8	12,571	GST07 - 2M□□□ 132C32		C, D
103	826	1,6	125	826	1,5	14,048	GST09 - 2M□□□ 132C32		C, D
102	818	1,7				28,333	GST09 - 2M□□□ 132C21	C, D	
102	840	3,1	123	840	2,9	14,286	GST11 - 2M□□□ 132C32		C, D
96	891	1,5	116	891	1,5	15,156	GST09 - 2M□□□ 132C32		C, D
94	905	3,0	114	905	3,0	15,400	GST11 - 2M□□□ 132C32		C, D
90	931	2,8				32,267	GST11 - 2M□□□ 132C21	C, D	
84	1012	1,4	102	1012	1,4	17,222	GST09 - 2M□□□ 132C32		C, D
83	1029	2,7	100	1029	2,7	17,500	GST11 - 2M□□□ 132C32		C, D
79	1058	2,5				36,667	GST11 - 2M□□□ 132C21	C, D	
74	1130	2,3				39,160	GST11 - 2M□□□ 132C21	C, D	
72	1193	2,3	86	1193	2,3	20,289	GST11 - 2M□□□ 132C32		C, D
71	1207	1,2	85	1207	1,2	20,533	GST09 - 2M□□□ 132C32		C, D
65	1284	2,3				44,500	GST11 - 2M□□□ 132C21	C, D	
63	1355	2,1	76	1355	2,2	23,056	GST11 - 2M□□□ 132C32		C, D
62	1372	1,1	75	1372	1,1	23,333	GST09 - 2M□□□ 132C32		C, D
59	1444	3,1	71	1444	3,1	24,567	GST14 - 2M□□□ 132C32		C, D
58	1428	3,0				49,500	GST14 - 2M□□□ 132C21	C, D	
58	1466	1,1	70	1466	1,1	24,933	GST09 - 2M□□□ 132C32		C, D
58	1466	1,9	70	1466	1,9	24,933	GST11 - 2M□□□ 132C32		C, D
52	1641	3,1	63	1641	3,1	27,917	GST14 - 2M□□□ 132C32		C, D
51	1623	3,0				56,250	GST14 - 2M□□□ 132C21	C, D	
51	1666	0,9	62	1666	0,9	28,333	GST09 - 2M□□□ 132C32		C, D

Abmessungen ab Seite 3-144

50 Hz			60 Hz			i	Stirnradgetriebemotor	50 Hz	60 Hz
n_2 [min^{-1}]	M_2 [Nm]	c	n_2 [min^{-1}]	M_2 [Nm]	c			Rücksprache erforderlich bei Einbaulage	
P_1 = 9,0/9,2 kW			**P_1 = 11,0 kW**						
51	1666	1,8	62	1666	1,8	28,333	GST11 - 2M□□□ 132C32		C, D
45	1897	1,5	54	1897	1,5	32,267	GST11 - 2M□□□ 132C32		C, D
45	1897	2,5	54	1897	2,5	32,267	GST14 - 2M□□□ 132C32		C, D
40	2155	1,4	48	2155	1,4	36,667	GST11 - 2M□□□ 132C32		C, D
40	2155	2,5	48	2155	2,5	36,667	GST14 - 2M□□□ 132C32		C, D
37	2302	1,2	45	2302	1,2	39,160	GST11 - 2M□□□ 132C32		C, D
37	2302	2,1	45	2302	2,1	39,160	GST14 - 2M□□□ 132C32		C, D
33	2616	1,1	39	2616	1,1	44,500	GST11 - 2M□□□ 132C32		C, D
33	2616	2,1	39	2616	2,1	44,500	GST14 - 2M□□□ 132C32		C, D
29	2910	1,5	35	2910	1,5	49,500	GST14 - 2M□□□ 132C32		C, D
26	3307	1,5	31	3307	1,5	56,250	GST14 - 2M□□□ 132C32		C, D
24	3435	1,5	30	3435	1,5	59,321	GST14 - 3M□□□ 132C32		C, D
21	3998	1,2	25	3998	1,2	69,042	GST14 - 3M□□□ 132C32		C, D
19	4543	1,2	22	4543	1,2	78,457	GST14 - 3M□□□ 132C32		C, D
16	5416	1,0	19	5416	1,0	93,541	GST14 - 3M□□□ 132C32		C, D
15	5568	1,1	18	5568	1,1	96,157	GST14 - 3M□□□ 132C32		C, D
14	6155	1,0	17	6155	1,0	106,296	GST14 - 3M□□□ 132C32		C, D
P_1 = 11,0 kW			**P_1 = 13,2 kW**						
936	111	2,5	1128	111	2,4	1,560	GST09 - 1M□□□ 160-22		C, D
899	115	0,9	1083	115	0,9	1,625	GST07 - 1M□□□ 160-22		C, D
730	142	0,9	880	142	0,8	2,000	GST07 - 1M□□□ 160-22		C, D
713	145	2,3	860	145	2,2	2,048	GST09 - 1M□□□ 160-22		C, D
652	159	0,8	786	159	0,8	2,240	GST07 - 1M□□□ 160-22		C, D
626	165	2,2	754	165	2,1	2,333	GST09 - 1M□□□ 160-22		C, D
520	199	2,1	626	199	2,0	2,810	GST09 - 1M□□□ 160-22		C, D
479	213	1,7	577	213	1,6	3,048	GST07 - 2M□□□ 160-22		C, D
436	234	1,6	525	234	1,5	3,350	GST07 - 2M□□□ 160-22		C, D
424	244	1,8	511	244	1,7	3,444	GST09 - 1M□□□ 160-22		C, D
360	283	3,1	434	283	2,9	4,056	GST09 - 2M□□□ 160-22		C, D
346	295	1,3	417	295	1,3	4,225	GST07 - 2M□□□ 160-22		C, D
328	311	3,0	395	311	2,8	4,457	GST09 - 2M□□□ 160-22		C, D
315	324	1,3	379	324	1,2	4,643	GST07 - 2M□□□ 160-22		C, D
281	363	1,2	339	363	1,1	5,200	GST07 - 2M□□□ 160-22		C, D
274	372	2,7	331	372	2,5	5,324	GST09 - 2M□□□ 160-22		C, D
256	399	1,1	308	399	1,1	5,714	GST07 - 2M□□□ 160-22		C, D
250	408	2,5	301	408	2,4	5,850	GST09 - 2M□□□ 160-22		C, D
228	447	1,0	275	447	1,0	6,400	GST07 - 2M□□□ 160-22		C, D
219	465	2,3	264	465	2,2	6,667	GST09 - 2M□□□ 160-22		C, D
204	499	1,0	246	499	0,9	7,150	GST07 - 2M□□□ 160-22		C, D
200	510	2,2	241	510	2,1	7,305	GST09 - 2M□□□ 160-22		C, D
182	560	2,0	219	560	1,9	8,027	GST09 - 2M□□□ 160-22		C, D
180	567	1,0	217	567	0,9	8,125	GST07 - 2M□□□ 160-22		C, D
166	614	0,9	200	614	0,8	8,800	GST07 - 2M□□□ 160-22		C, D
162	629	1,8	195	629	1,7	9,010	GST09 - 2M□□□ 160-22		C, D
142	717	1,6	171	717	1,6	10,267	GST09 - 2M□□□ 160-22		C, D
130	782	3,0	157	782	2,9	11,200	GST11 - 2M□□□ 160-22		C, D
125	814	1,5	151	814	1,4	11,667	GST09 - 2M□□□ 160-22		C, D
118	863	1,5	142	863	1,4	12,362	GST09 - 2M□□□ 160-22		C, D
116	878	2,9	140	878	2,7	12,571	GST11 - 2M□□□ 160-22		C, D
104	981	1,3	125	981	1,2	14,048	GST09 - 2M□□□ 160-22		C, D
102	997	2,6	123	997	2,5	14,286	GST11 - 2M□□□ 160-22		C, D
96	1058	1,3	116	1058	1,3	15,156	GST09 - 2M□□□ 160-22		C, D
95	1075	2,5	114	1075	2,5	15,400	GST11 - 2M□□□ 160-22		C, D
85	1202	1,1	102	1202	1,1	17,222	GST09 - 2M□□□ 160-22		C, D
83	1222	2,3	101	1222	2,3	17,500	GST11 - 2M□□□ 160-22		C, D
72	1416	1,9	87	1416	2,0	20,289	GST11 - 2M□□□ 160-22		C, D
64	1590	3,2	77	1590	3,2	22,778	GST14 - 2M□□□ 160-22		C, D
63	1609	1,8	76	1609	1,8	23,056	GST11 - 2M□□□ 160-22		C, D
59	1715	3,1	72	1715	3,1	24,567	GST14 - 2M□□□ 160-22		C, D
59	1741	1,6	71	1740	1,6	24,933	GST11 - 2M□□□ 160-22		C, D
52	1949	2,7	63	1949	2,8	27,917	GST14 - 2M□□□ 160-22		C, D
52	1978	1,5	62	1978	1,5	28,333	GST11 - 2M□□□ 160-22		C, D
45	2252	2,4	55	2252	2,4	32,267	GST14 - 2M□□□ 160-22		C, D
40	2560	2,3	48	2559	2,3	36,667	GST14 - 2M□□□ 160-22		C, D
37	2734	2,0	45	2734	2,0	39,160	GST14 - 2M□□□ 160-22		C, D
33	3106	1,9	40	3106	1,9	44,500	GST14 - 2M□□□ 160-22		C, D
30	3327	1,5	36	3327	1,5	48,386	GST14 - 3M□□□ 160-22		C, D

Abmessungen ab Seite 3-144

50 Hz			60 Hz			i	Stirnradgetriebemotor	50 Hz	60 Hz
n_2 [min^{-1}]	M_2 [Nm]	c	n_2 [min^{-1}]	M_2 [Nm]	c			Rücksprache erforderlich bei Einbaulage	
P_1 = 11,0 kW			**P_1 = 13,2 kW**						
28	3654	1,3	33	3654	1,3	53,148	GST14 - 3M□□□ 160-22		C, D
25	4079	1,3	30	4079	1,3	59,321	GST14 - 3M□□□ 160-22		C, D
21	4747	1,0	26	4747	1,0	69,042	GST14 - 3M□□□ 160-22		C, D
19	5395	1,0	22	5394	1,0	78,457	GST14 - 3M□□□ 160-22		C, D
15	6612	0,9	18	6612	0,9	96,157	GST14 - 3M□□□ 160-22		C, D
P_1 = 15,0 kW			**P_1 = 18,0 kW**						
936	151	1,8	1128	151	1,7	1,560	GST09 - 1M□□□ 160-32		C, D
713	198	1,7	860	198	1,6	2,048	GST09 - 1M□□□ 160-32		C, D
626	226	1,6	754	225	1,6	2,333	GST09 - 1M□□□ 160-32		C, D
520	272	1,5	626	272	1,5	2,810	GST09 - 1M□□□ 160-32		C, D
479	290	1,2	577	290	1,2	3,048	GST07 - 2M□□□ 160-32		C, D
436	319	1,2	525	319	1,1	3,350	GST07 - 2M□□□ 160-32		C, D
424	333	1,3	511	333	1,3	3,444	GST09 - 1M□□□ 160-32		C, D
360	386	2,3	434	386	2,2	4,056	GST09 - 2M□□□ 160-32		C, D
346	402	1,0	417	402	0,9	4,225	GST07 - 2M□□□ 160-32		C, D
328	424	2,2	395	424	2,1	4,457	GST09 - 2M□□□ 160-32		C, D
315	442	0,9	379	442	0,9	4,643	GST07 - 2M□□□ 160-32		C, D
281	495	0,9	339	495	0,8	5,200	GST07 - 2M□□□ 160-32		C, D
274	507	2,0	331	507	1,9	5,324	GST09 - 2M□□□ 160-32		C, D
274	507	3,1	331	507	3,0	5,324	GST11 - 2M□□□ 160-32		C, D
256	544	0,8	308	544	0,8	5,714	GST07 - 2M□□□ 160-32		C, D
250	557	1,8	301	557	1,7	5,850	GST09 - 2M□□□ 160-32		C, D
250	557	3,2	301	557	3,0	5,850	GST11 - 2M□□□ 160-32		C, D
228	609	3,0	275	609	2,8	6,400	GST11 - 2M□□□ 160-32		C, D
219	635	1,7	264	635	1,6	6,667	GST09 - 2M□□□ 160-32		C, D
213	653	3,2	256	653	3,0	6,864	GST11 - 2M□□□ 160-32		C, D
200	695	1,6	241	695	1,5	7,305	GST09 - 2M□□□ 160-32		C, D
187	743	2,8	226	742	2,7	7,800	GST11 - 2M□□□ 160-32		C, D
182	764	1,5	219	764	1,4	8,027	GST09 - 2M□□□ 160-32		C, D
162	858	1,3	195	858	1,3	9,010	GST09 - 2M□□□ 160-32		C, D
162	858	2,6	195	858	2,5	9,010	GST11 - 2M□□□ 160-32		C, D
148	938	2,5	179	938	2,4	9,856	GST11 - 2M□□□ 160-32		C, D
142	977	1,2	171	977	1,1	10,267	GST09 - 2M□□□ 160-32		C, D
130	1066	2,2	157	1066	2,1	11,200	GST11 - 2M□□□ 160-32		C, D
125	1111	1,1	151	1111	1,0	11,667	GST09 - 2M□□□ 160-32		C, D
118	1177	1,1	142	1177	1,0	12,362	GST09 - 2M□□□ 160-32		C, D
116	1197	2,1	140	1197	2,0	12,571	GST11 - 2M□□□ 160-32		C, D
104	1337	1,0	125	1337	0,9	14,048	GST09 - 2M□□□ 160-32		C, D
104	1337	3,2	125	1337	3,0	14,048	GST14 - 2M□□□ 160-32		C, D
102	1360	1,9	123	1360	1,8	14,286	GST11 - 2M□□□ 160-32		C, D
96	1443	0,9	116	1443	0,9	15,156	GST09 - 2M□□□ 160-32		C, D
96	1443	3,1	116	1443	3,1	15,156	GST14 - 2M□□□ 160-32		C, D
95	1466	1,8	114	1466	1,8	15,400	GST11 - 2M□□□ 160-32		C, D
85	1639	0,8	102	1639	0,8	17,222	GST09 - 2M□□□ 160-32		C, D
85	1639	2,8	102	1639	2,8	17,222	GST14 - 2M□□□ 160-32		C, D
83	1666	1,7	101	1666	1,7	17,500	GST11 - 2M□□□ 160-32		C, D
73	1908	2,6	88	1908	2,6	20,044	GST14 - 2M□□□ 160-32		C, D
72	1931	1,4	87	1931	1,4	20,289	GST11 - 2M□□□ 160-32		C, D
64	2168	2,3	77	2168	2,3	22,778	GST14 - 2M□□□ 160-32		C, D
63	2195	1,3	76	2195	1,3	23,056	GST11 - 2M□□□ 160-32		C, D
59	2339	2,2	72	2338	2,2	24,567	GST14 - 2M□□□ 160-32		C, D
59	2373	1,2	71	2373	1,2	24,933	GST11 - 2M□□□ 160-32		C, D
52	2657	2,0	63	2657	2,0	27,917	GST14 - 2M□□□ 160-32		C, D
52	2697	1,1	62	2697	1,1	28,333	GST11 - 2M□□□ 160-32		C, D
45	3071	1,8	55	3071	1,8	32,267	GST14 - 2M□□□ 160-32		C, D
40	3490	1,7	48	3490	1,7	36,667	GST14 - 2M□□□ 160-32		C, D
37	3728	1,5	45	3728	1,5	39,160	GST14 - 2M□□□ 160-32		C, D
33	4236	1,4	40	4236	1,4	44,500	GST14 - 2M□□□ 160-32		C, D
30	4537	1,1	36	4537	1,1	48,386	GST14 - 3M□□□ 160-32		C, D
28	4983	1,0	33	4983	1,0	53,148	GST14 - 3M□□□ 160-32		C, D
25	5562	0,9	30	5562	1,0	59,321	GST14 - 3M□□□ 160-32		C, D
P_1 = 18,5 kW			**P_1 = 22,2 kW**						
942	185	1,5	1135	185	1,4	1,560	GST09 - 1M□□□ 180-22		C, D
718	242	1,4	864	242	1,3	2,048	GST09 - 1M□□□ 180-22		C, D
630	276	1,3	759	276	1,3	2,333	GST09 - 1M□□□ 180-22		C, D

Abmessungen ab Seite 3-144

50 Hz			60 Hz			i	Stirnradgetriebemotor	50 Hz	60 Hz
n_2 [min^{-1}]	M_2 [Nm]	c	n_2 [min^{-1}]	M_2 [Nm]	c			Rücksprache erforderlich bei Einbaulage	
P_1 = 18,5 kW			**P_1 = 22,2 kW**						
523	333	1,3	630	333	1,2	2,810	GST09 - 1M□□□ 180-22		C, D
427	408	1,1	514	408	1,0	3,444	GST09 - 1M□□□ 180-22		C, D
362	473	1,9	436	473	1,8	4,056	GST09 - 2M□□□ 180-22		C, D
362	473	3,2	436	473	3,0	4,056	GST11 - 2M□□□ 180-22		C, D
330	520	1,8	397	520	1,7	4,457	GST09 - 2M□□□ 180-22		C, D
330	520	3,1	397	520	2,9	4,457	GST11 - 2M□□□ 180-22		C, D
276	621	1,6	333	621	1,5	5,324	GST09 - 2M□□□ 180-22		C, D
276	621	2,6	333	621	2,4	5,324	GST11 - 2M□□□ 180-22		C, D
251	682	1,5	303	682	1,4	5,850	GST09 - 2M□□□ 180-22		C, D
251	682	2,6	303	682	2,5	5,850	GST11 - 2M□□□ 180-22		C, D
230	746	2,4	277	746	2,3	6,400	GST11 - 2M□□□ 180-22		C, D
221	777	1,4	266	777	1,3	6,667	GST09 - 2M□□□ 180-22		C, D
214	800	2,6	258	800	2,4	6,864	GST11 - 2M□□□ 180-22		C, D
201	852	1,3	242	852	1,2	7,305	GST09 - 2M□□□ 180-22		C, D
189	910	2,3	227	909	2,2	7,800	GST11 - 2M□□□ 180-22		C, D
183	936	1,2	221	936	1,2	8,027	GST09 - 2M□□□ 180-22		C, D
163	1051	1,1	197	1051	1,0	9,010	GST09 - 2M□□□ 180-22		C, D
163	1051	2,2	197	1051	2,0	9,010	GST11 - 2M□□□ 180-22		C, D
149	1148	3,1	180	1147	3,0	9,841	GST14 - 2M□□□ 180-22		C, D
149	1149	2,0	180	1149	1,9	9,856	GST11 - 2M□□□ 180-22		C, D
143	1197	1,0	172	1197	0,9	10,267	GST09 - 2M□□□ 180-22		C, D
134	1283	3,1	161	1283	2,9	11,000	GST14 - 2M□□□ 180-22		C, D
131	1306	1,8	158	1306	1,7	11,200	GST11 - 2M□□□ 180-22		C, D
126	1360	0,9	152	1360	0,8	11,667	GST09 - 2M□□□ 180-22		C, D
119	1441	0,9	143	1441	0,8	12,362	GST09 - 2M□□□ 180-22		C, D
119	1441	2,9	143	1441	2,7	12,362	GST14 - 2M□□□ 180-22		C, D
117	1466	1,7	141	1466	1,6	12,571	GST11 - 2M□□□ 180-22		C, D
105	1638	2,6	126	1638	2,5	14,048	GST14 - 2M□□□ 180-22		C, D
103	1666	1,5	124	1666	1,5	14,286	GST11 - 2M□□□ 180-22		C, D
97	1767	2,5	117	1767	2,5	15,156	GST14 - 2M□□□ 180-22		C, D
96	1796	1,5	115	1796	1,5	15,400	GST11 - 2M□□□ 180-22		C, D
85	2008	2,3	103	2008	2,3	17,222	GST14 - 2M□□□ 180-22		C, D
84	2041	1,4	101	2040	1,4	17,500	GST11 - 2M□□□ 180-22		C, D
73	2337	2,1	88	2337	2,1	20,044	GST14 - 2M□□□ 180-22		C, D
73	2366	1,2	87	2366	1,2	20,289	GST11 - 2M□□□ 180-22		C, D
65	2656	1,9	78	2656	1,9	22,778	GST14 - 2M□□□ 180-22		C, D
64	2688	1,1	77	2688	1,1	23,056	GST11 - 2M□□□ 180-22		C, D
60	2865	1,8	72	2864	1,8	24,567	GST14 - 2M□□□ 180-22		C, D
59	2907	1,0	71	2907	1,0	24,933	GST11 - 2M□□□ 180-22		C, D
53	3255	1,6	63	3255	1,7	27,917	GST14 - 2M□□□ 180-22		C, D
52	3304	0,9	63	3304	0,9	28,333	GST11 - 2M□□□ 180-22		C, D
46	3762	1,4	55	3762	1,4	32,267	GST14 - 2M□□□ 180-22		C, D
40	4275	1,3	48	4275	1,4	36,667	GST14 - 2M□□□ 180-22		C, D
38	4566	1,2	45	4566	1,2	39,160	GST14 - 2M□□□ 180-22		C, D
33	5189	1,1	40	5189	1,1	44,500	GST14 - 2M□□□ 180-22		C, D
30	5557	0,9	37	5557	0,9	48,386	GST14 - 3M□□□ 180-22		C, D
P_1 = 22,0 kW			**P_1 = 26,4 kW**						
939	220	1,3	1131	220	1,2	1,560	GST09 - 1M□□□ 180-32		C, D
716	289	1,2	862	289	1,1	2,048	GST09 - 1M□□□ 180-32		C, D
628	330	1,1	756	330	1,1	2,333	GST09 - 1M□□□ 180-32		C, D
521	397	1,1	628	397	1,0	2,810	GST09 - 1M□□□ 180-32		C, D
425	487	0,9	512	487	0,9	3,444	GST09 - 1M□□□ 180-32		C, D
361	564	1,6	435	564	1,5	4,056	GST09 - 2M□□□ 180-32		C, D
361	564	2,6	435	564	2,5	4,056	GST11 - 2M□□□ 180-32		C, D
329	620	1,5	396	620	1,4	4,457	GST09 - 2M□□□ 180-32		C, D
329	620	2,6	396	620	2,5	4,457	GST11 - 2M□□□ 180-32		C, D
282	724	3,2	339	723	3,0	5,200	GST14 - 2M□□□ 180-32		C, D
275	741	1,3	332	741	1,3	5,324	GST09 - 2M□□□ 180-32		C, D
275	741	2,2	332	741	2,0	5,324	GST11 - 2M□□□ 180-32		C, D
256	795	3,2	309	795	3,0	5,714	GST14 - 2M□□□ 180-32		C, D
250	814	1,3	302	814	1,2	5,850	GST09 - 2M□□□ 180-32		C, D
250	814	2,2	302	814	2,1	5,850	GST11 - 2M□□□ 180-32		C, D
233	875	3,1	281	875	2,9	6,286	GST14 - 2M□□□ 180-32		C, D
229	890	2,0	276	890	1,9	6,400	GST11 - 2M□□□ 180-32		C, D
220	928	1,1	265	928	1,1	6,667	GST09 - 2M□□□ 180-32		C, D
213	955	2,2	257	955	2,1	6,864	GST11 - 2M□□□ 180-32		C, D
201	1016	1,1	242	1016	1,0	7,305	GST09 - 2M□□□ 180-32		C, D

Abmessungen ab Seite 3-144

50 Hz			60 Hz			i	Stirnradgetriebemotor	50 Hz	60 Hz
n_2 [min^{-1}]	M_2 [Nm]	c	n_2 [min^{-1}]	M_2 [Nm]	c			Rücksprache erforderlich bei Einbaulage	
P_1 = 22,0 kW			**P_1 = 26,4 kW**						
188	1085	1,9	226	1085	1,8	7,800	GST11 - 2M□□□ 180-32		C, D
183	1117	1,0	220	1117	1,0	8,027	GST09 - 2M□□□ 180-32		C, D
183	1117	2,9	220	1117	2,7	8,027	GST14 - 2M□□□ 180-32		C, D
167	1224	3,1	201	1224	2,9	8,800	GST14 - 2M□□□ 180-32		C, D
163	1254	0,9	196	1254	0,9	9,010	GST09 - 2M□□□ 180-32		C, D
163	1254	1,8	196	1254	1,7	9,010	GST11 - 2M□□□ 180-32		C, D
149	1369	2,6	179	1369	2,5	9,841	GST14 - 2M□□□ 180-32		C, D
149	1371	1,7	179	1371	1,6	9,856	GST11 - 2M□□□ 180-32		C, D
143	1428	0,8	172	1428	0,8	10,267	GST09 - 2M□□□ 180-32		C, D
133	1531	2,6	161	1530	2,4	11,000	GST14 - 2M□□□ 180-32		C, D
131	1558	1,5	158	1558	1,5	11,200	GST11 - 2M□□□ 180-32		C, D
119	1720	2,4	143	1720	2,3	12,362	GST14 - 2M□□□ 180-32		C, D
117	1749	1,4	140	1749	1,4	12,571	GST11 - 2M□□□ 180-32		C, D
104	1955	2,2	126	1954	2,1	14,048	GST14 - 2M□□□ 180-32		C, D
103	1988	1,3	124	1988	1,2	14,286	GST11 - 2M□□□ 180-32		C, D
97	2109	2,1	117	2109	2,1	15,156	GST14 - 2M□□□ 180-32		C, D
95	2143	1,3	115	2143	1,3	15,400	GST11 - 2M□□□ 180-32		C, D
85	2396	1,9	103	2396	1,9	17,222	GST14 - 2M□□□ 180-32		C, D
84	2435	1,1	101	2435	1,1	17,500	GST11 - 2M□□□ 180-32		C, D
73	2789	1,8	88	2789	1,8	20,044	GST14 - 2M□□□ 180-32		C, D
72	2823	1,0	87	2823	1,0	20,289	GST11 - 2M□□□ 180-32		C, D
64	3169	1,6	78	3169	1,6	22,778	GST14 - 2M□□□ 180-32		C, D
64	3208	0,9	77	3208	0,9	23,056	GST11 - 2M□□□ 180-32		C, D
60	3418	1,5	72	3418	1,5	24,567	GST14 - 2M□□□ 180-32		C, D
59	3469	0,8	71	3469	0,8	24,933	GST11 - 2M□□□ 180-32		C, D
53	3884	1,4	63	3884	1,4	27,917	GST14 - 2M□□□ 180-32		C, D
45	4489	1,2	55	4489	1,2	32,267	GST14 - 2M□□□ 180-32		C, D
40	5102	1,1	48	5102	1,1	36,667	GST14 - 2M□□□ 180-32		C, D
37	5448	1,0	45	5448	1,0	39,160	GST14 - 2M□□□ 180-32		C, D
33	6191	0,9	40	6191	0,9	44,500	GST14 - 2M□□□ 180-32		C, D
P_1 = 30,0 kW			**P_1 = 36,0 kW**						
939	301	0,9	1131	300	0,9	1,560	GST09 - 1M□□□ 180-42		C, D
716	394	0,9	862	394	0,8	2,048	GST09 - 1M□□□ 180-42		C, D
628	449	0,8	756	449	0,8	2,333	GST09 - 1M□□□ 180-42		C, D
361	770	1,1	435	770	1,1	4,056	GST09 - 2M□□□ 180-42		C, D
361	770	1,9	435	770	1,8	4,056	GST11 - 2M□□□ 180-42		C, D
329	846	1,1	396	846	1,0	4,457	GST09 - 2M□□□ 180-42		C, D
329	846	1,9	396	846	1,8	4,457	GST11 - 2M□□□ 180-42		C, D
282	987	2,3	339	987	2,2	5,200	GST14 - 2M□□□ 180-42		C, D
275	1010	1,0	332	1010	0,9	5,324	GST09 - 2M□□□ 180-42		C, D
275	1010	1,6	332	1010	1,5	5,324	GST11 - 2M□□□ 180-42		C, D
256	1084	2,3	309	1084	2,2	5,714	GST14 - 2M□□□ 180-42		C, D
250	1110	0,9	302	1110	0,9	5,850	GST09 - 2M□□□ 180-42		C, D
250	1110	1,6	302	1110	1,5	5,850	GST11 - 2M□□□ 180-42		C, D
233	1193	2,3	281	1193	2,2	6,286	GST14 - 2M□□□ 180-42		C, D
229	1214	1,5	276	1214	1,4	6,400	GST11 - 2M□□□ 180-42		C, D
220	1265	0,8	265	1265	0,8	6,667	GST09 - 2M□□□ 180-42		C, D
213	1302	1,6	257	1302	1,5	6,864	GST11 - 2M□□□ 180-42		C, D
188	1480	1,4	226	1480	1,4	7,800	GST11 - 2M□□□ 180-42		C, D
183	1523	2,1	220	1523	2,0	8,027	GST14 - 2M□□□ 180-42		C, D
167	1670	2,2	201	1670	2,1	8,800	GST14 - 2M□□□ 180-42		C, D
163	1709	1,3	196	1709	1,3	9,010	GST11 - 2M□□□ 180-42		C, D
149	1867	1,9	179	1867	1,8	9,841	GST14 - 2M□□□ 180-42		C, D
149	1870	1,2	179	1870	1,2	9,856	GST11 - 2M□□□ 180-42		C, D
133	2087	1,9	161	2087	1,8	11,000	GST14 - 2M□□□ 180-42		C, D
131	2125	1,1	158	2125	1,1	11,200	GST11 - 2M□□□ 180-42		C, D
119	2345	1,8	143	2345	1,7	12,362	GST14 - 2M□□□ 180-42		C, D
117	2385	1,1	140	2385	1,0	12,571	GST11 - 2M□□□ 180-42		C, D
104	2665	1,6	126	2665	1,5	14,048	GST14 - 2M□□□ 180-42		C, D
103	2710	1,0	124	2710	0,9	14,286	GST11 - 2M□□□ 180-42		C, D
97	2875	1,6	117	2875	1,6	15,156	GST14 - 2M□□□ 180-42		C, D
95	2922	0,9	115	2922	0,9	15,400	GST11 - 2M□□□ 180-42		C, D
85	3268	1,4	103	3268	1,4	17,222	GST14 - 2M□□□ 180-42		C, D
84	3320	0,8	101	3320	0,8	17,500	GST11 - 2M□□□ 180-42		C, D
73	3803	1,3	88	3803	1,3	20,044	GST14 - 2M□□□ 180-42		C, D
64	4322	1,2	78	4322	1,2	22,778	GST14 - 2M□□□ 180-42		C, D
60	4661	1,1	72	4661	1,1	24,567	GST14 - 2M□□□ 180-42		C, D

Abmessungen ab Seite 3-144

50 Hz			60 Hz			i	Stirnradgetriebemotor	50 Hz	60 Hz
n_2 [min^{-1}]	M_2 [Nm]	c	n_2 [min^{-1}]	M_2 [Nm]	c			Rücksprache erforderlich bei Einbaulage	
P_1 = 30,0 kW			**P_1 = 36,0 kW**						
53	5297	1,0	63	5297	1,0	27,917	GST14 - 2M□□□ 180-42		C, D
45	6122	0,9	55	6122	0,9	32,267	GST14 - 2M□□□ 180-42		C, D
40	6957	0,8	48	6957	0,8	36,667	GST14 - 2M□□□ 180-42		C, D
P_1 = 37,0 kW			**P_1 = 45,0 kW**						
364	943	1,6	436	943	1,5	4,056	GST11 - 2M□□□ 225-12		C, D
349	982	2,8	419	982	2,6	4,225	GST14 - 2M□□□ 225-12		C, D
331	1036	1,6	397	1036	1,5	4,457	GST11 - 2M□□□ 225-12		C, D
318	1079	2,7	381	1079	2,6	4,643	GST14 - 2M□□□ 225-12		C, D
284	1209	2,5	340	1209	2,4	5,200	GST14 - 2M□□□ 225-12		C, D
277	1237	1,3	333	1237	1,2	5,324	GST11 - 2M□□□ 225-12		C, D
258	1328	2,4	310	1328	2,3	5,714	GST14 - 2M□□□ 225-12		C, D
252	1360	1,3	303	1360	1,2	5,850	GST11 - 2M□□□ 225-12		C, D
235	1461	2,3	282	1461	2,2	6,286	GST14 - 2M□□□ 225-12		C, D
231	1487	1,2	277	1487	1,2	6,400	GST11 - 2M□□□ 225-12		C, D
215	1595	1,3	258	1595	1,2	6,864	GST11 - 2M□□□ 225-12		C, D
206	1662	2,1	248	1662	2,0	7,150	GST14 - 2M□□□ 225-12		C, D
189	1813	1,2	227	1813	1,1	7,800	GST11 - 2M□□□ 225-12		C, D
184	1866	2,0	221	1866	1,9	8,027	GST14 - 2M□□□ 225-12		C, D
168	2045	1,8	201	2045	1,7	8,800	GST14 - 2M□□□ 225-12		C, D
164	2094	1,1	197	2094	1,0	9,010	GST11 - 2M□□□ 225-12		C, D
150	2287	1,7	180	2287	1,6	9,841	GST14 - 2M□□□ 225-12		C, D
150	2291	1,0	180	2291	1,0	9,856	GST11 - 2M□□□ 225-12		C, D
134	2557	1,5	161	2557	1,5	11,000	GST14 - 2M□□□ 225-12		C, D
132	2603	0,9	158	2603	0,9	11,200	GST11 - 2M□□□ 225-12		C, D
119	2873	1,5	143	2873	1,4	12,362	GST14 - 2M□□□ 225-12		C, D
117	2922	0,9	141	2922	0,8	12,571	GST11 - 2M□□□ 225-12		C, D
105	3265	1,3	126	3265	1,2	14,048	GST14 - 2M□□□ 225-12		C, D
97	3522	1,3	117	3522	1,3	15,156	GST14 - 2M□□□ 225-12		C, D
86	4003	1,1	103	4003	1,1	17,222	GST14 - 2M□□□ 225-12		C, D
74	4659	1,1	88	4659	1,1	20,044	GST14 - 2M□□□ 225-12		C, D
65	5294	0,9	78	5294	1,0	22,778	GST14 - 2M□□□ 225-12		C, D
P_1 = 45,0 kW			**P_1 = 54,0 kW**						
365	1143	1,3	438	1143	1,2	4,056	GST11 - 2M□□□ 225-22		C, D
350	1190	2,3	420	1190	2,2	4,225	GST14 - 2M□□□ 225-22		C, D
332	1256	1,3	399	1256	1,2	4,457	GST11 - 2M□□□ 225-22		C, D
319	1308	2,2	383	1308	2,1	4,643	GST14 - 2M□□□ 225-22		C, D
285	1465	2,1	342	1465	2,0	5,200	GST14 - 2M□□□ 225-22		C, D
278	1500	1,1	334	1500	1,0	5,324	GST11 - 2M□□□ 225-22		C, D
259	1610	2,0	311	1610	1,9	5,714	GST14 - 2M□□□ 225-22		C, D
253	1648	1,1	304	1648	1,0	5,850	GST11 - 2M□□□ 225-22		C, D
236	1771	1,9	283	1771	1,8	6,286	GST14 - 2M□□□ 225-22		C, D
231	1803	1,0	278	1803	0,9	6,400	GST11 - 2M□□□ 225-22		C, D
216	1934	1,1	259	1934	1,0	6,864	GST11 - 2M□□□ 225-22		C, D
207	2014	1,7	248	2014	1,6	7,150	GST14 - 2M□□□ 225-22		C, D
190	2197	1,0	228	2197	0,9	7,800	GST11 - 2M□□□ 225-22		C, D
184	2261	1,7	221	2261	1,6	8,027	GST14 - 2M□□□ 225-22		C, D
168	2479	1,5	202	2479	1,4	8,800	GST14 - 2M□□□ 225-22		C, D
164	2538	0,9	197	2538	0,8	9,010	GST11 - 2M□□□ 225-22		C, D
150	2772	1,4	181	2772	1,3	9,841	GST14 - 2M□□□ 225-22		C, D
150	2777	0,8	180	2776	0,8	9,856	GST11 - 2M□□□ 225-22		C, D
135	3099	1,3	162	3099	1,2	11,000	GST14 - 2M□□□ 225-22		C, D
120	3482	1,2	144	3482	1,1	12,362	GST14 - 2M□□□ 225-22		C, D
105	3957	1,1	126	3957	1,0	14,048	GST14 - 2M□□□ 225-22		C, D
98	4269	1,0	117	4269	1,1	15,156	GST14 - 2M□□□ 225-22		C, D
86	4852	0,9	103	4852	0,9	17,222	GST14 - 2M□□□ 225-22		C, D
74	5647	0,9	89	5647	0,9	20,044	GST14 - 2M□□□ 225-22		C, D

Abmessungen ab Seite 3-144

$M_{2\,zul} \leq 45$ Nm			GST03-2N □□□							
Getriebe	Lagerflanschgröße Motorgröße Flanschdurchmesser	i	50 Hz			60 Hz			50 Hz	60 Hz
			$P_{1\,zul}$ [kW]	$M_{2\,zul}$ [Nm]	n_2 [min^{-1}]	$P_{1\,zul}$ [kW]	$M_{2\,zul}$ [Nm]	n_2 [min^{-1}]	Rücksprache erforderlich bei Einbaulage	
			$n_1 = 2800$ min^{-1}			$n_1 = 3360$ min^{-1}				
GST03 - 2N □□□	1A	2,597	1,70	15	1078	1,70	12	1294		C, D
	63	3,413	1,39	16	820	1,39	13	984		C, D
	90	4,368	1,18	17	641	1,18	14	769		C, D
		5,312	1,24	22	527	1,24	18	633		C, D
		5,965	1,18	23	469	1,18	19	563		C, D
		6,982	1,04	24	401	1,04	20	481		C, D
		7,840	0,99	26	357	0,99	21	429		C, D
		8,935	0,89	26	313	0,89	22	376		C, D
		10,033	0,84	28	279	0,84	23	335		C, D
		11,429	0,76	29	245	0,76	24	294		C, D
		12,833	0,72	31	218	0,72	25	262		C, D
		14,836	0,64	32	189	0,64	26	227		C, D
		16,660	0,69	38	168	0,69	32	202		C, D
		19,013	0,61	39	147	0,61	32	177		C, D
		21,350	0,58	41	131	0,58	34	157		C, D
		24,595	0,51	42	114	0,51	35	137		C, D
		27,618	0,45	42	101	0,45	35	122		C, D
		32,000	0,39	42	88	0,39	35	105		C, D
		35,933	0,35	42	78	0,35	35	94		C, D
		41,455	0,30	42	68	0,30	35	81		C, D
		46,550	0,29	45	60	0,30	38	72		C, D
		52,909	0,26	45	53	0,26	38	64		C, D
		59,413	0,23	45	47	0,23	38	57		C, D
			$n_1 = 1400$ min^{-1}			$n_1 = 1680$ min^{-1}				
GST03 - 2N □□□	1A	2,597	1,05	18	539	1,21	17	647		
	63	3,413	0,85	19	410	0,99	19	492		
	90	4,368	0,72	21	321	0,84	20	385		
		5,312	0,76	27	264	0,88	26	316		
		5,965	0,73	29	235	0,84	28	282		
		6,982	0,64	30	201	0,74	29	241		
		7,840	0,61	32	179	0,70	30	214		
		8,935	0,55	33	157	0,64	31	188		
		10,033	0,52	35	140	0,60	33	167		
		11,429	0,47	35	123	0,54	34	147		
		12,833	0,44	38	109	0,51	36	131		
		14,836	0,40	39	94	0,46	38	113		
		16,660	0,37	41	84	0,45	41	101		
		19,013	0,33	42	74	0,40	42	88		
		21,350	0,31	44	66	0,38	44	79		
		24,595	0,28	45	57	0,33	45	68		
		27,618	0,25	45	51	0,30	45	61		
		32,000	0,21	45	44	0,25	45	53		
		35,933	0,19	45	39	0,23	45	47		
		41,455	0,16	45	34	0,20	45	41		
		46,550	0,15	45	30	0,18	45	36		
		52,909	0,13	45	27	0,15	45	32		
		59,413	0,11	45	24	0,14	45	28		
			$n_1 = 700$ min -1			$n_1 = 840$ min^{-1}				
GST03 - 2N □□□	1A	2,597	0,52	18	270	0,63	18	323		
	63	3,413	0,43	19	205	0,51	19	246		
	90	4,368	0,36	21	160	0,43	21	192		
		5,312	0,38	27	132	0,46	27	158		
		5,965	0,36	29	117	0,44	29	141		
		6,982	0,32	30	100	0,39	30	120		
		7,840	0,30	32	89	0,36	32	107		
		8,935	0,28	33	78	0,33	33	94		
		10,033	0,26	35	70	0,31	35	84		
		11,429	0,23	35	61	0,28	35	74		
		12,833	0,22	38	55	0,27	38	66		
		14,836	0,20	39	47	0,24	39	57		
		16,660	0,19	41	42	0,22	41	50		
		19,013	0,17	42	37	0,20	42	44		

Abmessungen ab Seite 3-162

$M_{2\,zul} \leq$ 45 Nm			GST03-2N □□□							
Getriebe	Lagerflanschgröße Motorgröße Flanschdurchmesser	i	50 Hz			60 Hz			50 Hz	60 Hz
			$P_{1\,zul}$ [kW]	$M_{2\,zul}$ [Nm]	n_2 [min^{-1}]	$P_{1\,zul}$ [kW]	$M_{2\,zul}$ [Nm]	n_2 [min^{-1}]	Rücksprache erforderlich bei Einbaulage	
			n_1 = 700 min^{-1}			n_1 = 840 min^{-1}				
GST03 - 2N □□□	1A	21,350	0,16	44	33	0,19	44	39		
	63	24,595	0,14	45	29	0,17	45	34		
	90	27,618	0,12	45	25	0,15	45	30		
		32,000	0,11	45	22	0,13	45	26		
		35,933	0,09	45	20	0,11	45	23		
		41,455	0,08	45	17	0,10	45	20		
		46,550	0,07	45	15	0,09	45	18		
		52,909	0,06	45	13	0,08	45	16		
		59,413	0,06	45	12	0,07	45	14		

Abmessungen ab Seite 3-162

$M_{2\,zul} \leq 25$ Nm								GST04-1N □□□							
Getriebe	Lagerflanschgröße Motorgröße Flanschdurchmesser							i	50 Hz			60 Hz			50 Hz / 60 Hz
									$P_{1\,zul}$ [kW]	$M_{2\,zul}$ [Nm]	n_2 [min^{-1}]	$P_{1\,zul}$ [kW]	$M_{2\,zul}$ [Nm]	n_2 [min^{-1}]	Rücksprache erforderlich bei Einbaulage
									$n_1 = 2800$ min^{-1}			$n_1 = 3360$ min^{-1}			
GST04 - 1N □□□	**1A**							2,240	1,03	8	1250	1,03	6	1500	C, D
	63							2,857	0,96	9	980	0,96	8	1176	C, D
	90							4,400	1,05	16	636	1,05	13	764	C, D
								5,667	0,88	17	494	0,88	14	593	C, D
								7,182	0,77	19	390	0,77	15	468	C, D
								9,000	0,62	19	311	0,62	16	373	C, D
								11,857	0,33	13	236	0,33	11	283	C, D
GST04 - 1N □□□	□B							1,600	2,23	12	1750	2,08	9	2100	C, D
	1B	2B	5B					2,048	2,23	15	1367	2,08	12	1641	C, D
	71	63	56C					2,240	2,23	17	1250	2,08	13	1500	C, D
	105	90	Nema					2,857	2,03	19	980	2,03	16	1176	C, D
								3,500	1,73	20	800	1,73	17	960	C, D
								4,400	1,37	20	636	1,37	17	764	C, D
								5,667	1,07	20	494	1,07	17	593	C, D
								7,182	0,84	20	390	0,84	17	468	C, D
								9,000	0,62	19	311	0,62	16	373	C, D
GST04 - 1N □□□	□C							1,600	2,90	16	1750	2,82	13	2100	C, D
	1C	2C	3C	4C	5C	6C	7C	2,048	2,69	19	1367	2,69	15	1641	C, D
	80	71	71	71	56C	63	80	2,240	2,67	20	1250	2,67	17	1500	C, D
	160	160	105	120	Nema	160	120	2,857	2,12	20	980	2,12	17	1176	C, D
								3,500	1,73	20	800	1,73	17	960	C, D
								4,400	1,37	20	636	1,37	17	764	C, D
								5,667	1,07	20	494	1,07	17	593	C, D
GST04 - 1N □□□	□D							1,600	2,90	16	1750	2,90	13	2100	C, D
	1D	2D	5D					2,048	2,69	19	1367	2,69	15	1641	C, D
	90	80	143/145TC					2,240	2,67	20	1250	2,67	17	1500	C, D
	160	160	Nema					2,857	2,12	20	980	2,12	17	1176	C, D
								3,500	1,73	20	800	1,73	17	960	C, D
									$n_1 = 1400$ min^{-1}			$n_1 = 1680$ min^{-1}			
GST04 - 1N □□□	**1A**							2,240	0,63	10	625	0,73	9	750	
	63							2,857	0,59	11	490	0,68	11	588	
	90							4,400	0,65	19	318	0,75	18	382	
								5,667	0,54	21	247	0,63	20	297	
								7,182	0,47	23	195	0,55	22	234	
								9,000	0,38	23	156	0,44	22	187	
								11,857	0,20	16	118	0,23	15	142	
GST04 - 1N □□□	□B							1,600	1,37	15	875	1,59	14	1050	
	1B	2B	5B					2,048	1,37	19	684	1,59	18	821	
	71	63	56C					2,240	1,37	21	625	1,59	20	750	
	105	90	Nema					2,857	1,25	24	490	1,44	23	588	
								3,500	1,06	25	400	1,23	24	480	
								4,400	0,85	25	318	0,98	24	382	
								5,667	0,66	25	247	0,76	24	297	
								7,182	0,52	25	195	0,60	24	234	
								9,000	0,38	23	156	0,44	22	187	
GST04 - 1N □□□	□C							1,600	1,79	19	875	2,06	18	1050	
	1C	2C	3C	4C	5C	6C	7C	2,048	1,66	23	684	1,91	22	821	
	80	71	71	71	56C	63	80	2,240	1,64	25	625	1,90	24	750	
	160	160	105	120	Nema	160	120	2,857	1,30	25	490	1,50	24	588	
								3,500	1,06	25	400	1,23	24	480	
								4,400	0,85	25	318	0,98	24	382	
								5,667	0,66	25	247	0,76	24	297	
GST04 - 1N □□□	□D							1,600	1,79	19	875	2,06	18	1050	
	1D	2D	5D					2,048	1,66	23	684	1,91	22	821	
	90	80	143/145TC					2,240	1,64	25	625	1,90	24	750	
	160	160	Nema					2,857	1,30	25	490	1,50	24	588	
								3,500	1,06	25	400	1,23	24	480	

Abmessungen ab Seite 3-162

$M_{2\,zul} \leq$ 25 Nm — GST04-1N □□□

Getriebe	Lagerflanschgröße / Motorgröße / Flanschdurchmesser	i	50 Hz			60 Hz			50 Hz / 60 Hz
			$P_{1\,zul}$ [kW]	$M_{2\,zul}$ [Nm]	n_2 [min^{-1}]	$P_{1\,zul}$ [kW]	$M_{2\,zul}$ [Nm]	n_2 [min^{-1}]	Rücksprache erforderlich bei Einbaulage
			n_1 = 700 min^{-1}			n_1 = 840 min^{-1}			
GST04 - 1N □□□	**1A**	2,240	0,32	10	313	0,38	10	375	
	63	2,857	0,30	11	245	0,35	11	294	
	90	4,400	0,32	19	159	0,39	19	191	
		5,667	0,27	21	124	0,32	21	148	
		7,182	0,24	23	98	0,28	23	117	
		9,000	0,19	23	78	0,23	23	93	
		11,857	0,10	16	59	0,12	16	71	
GST04 - 1N □□□	□B	1,600	0,73	16	438	0,87	16	525	
	1B 2B 5B	2,048	0,78	21	342	0,93	21	410	
	71 63 56C	2,240	0,74	22	313	0,89	22	375	
	105 90 Nema	2,857	0,63	24	245	0,75	24	294	
		3,500	0,53	25	200	0,64	25	240	
		4,400	0,42	25	159	0,51	25	191	
		5,667	0,33	25	124	0,39	25	148	
		7,182	0,26	25	98	0,31	25	117	
		9,000	0,19	23	78	0,23	23	93	
GST04 - 1N □□□	□C	1,600	0,89	19	438	1,07	19	525	
	1C 2C 3C 4C 5C 6C 7C	2,048	0,83	23	342	0,99	23	410	
	80 71 71 71 56C 63 80	2,240	0,82	25	313	0,98	25	375	
	160 160 105 120 Nema 160 120	2,857	0,65	25	245	0,78	25	294	
		3,500	0,53	25	200	0,64	25	240	
		4,400	0,42	25	159	0,51	25	191	
		5,667	0,33	25	124	0,39	25	148	
GST04 - 1N □□□	□D	1,600	0,89	19	438	1,07	19	525	
	1D 2D 5D	2,048	0,83	23	342	0,99	23	410	
	90 80 143/145TC	2,240	0,82	25	313	0,98	25	375	
	160 160 Nema	2,857	0,65	25	245	0,78	25	294	
		3,500	0,53	25	200	0,64	25	240	

Abmessungen ab Seite 3-162

$M_{2\,zul} \leq 73$ Nm								GST04-2N □□□							
Getriebe	Lagerflanschgröße Motorgröße Flanschdurchmesser							i	50 Hz			60 Hz			50 Hz / 60 Hz
									$P_{1\,zul}$ [kW]	$M_{2\,zul}$ [Nm]	n_2 [min^{-1}]	$P_{1\,zul}$ [kW]	$M_{2\,zul}$ [Nm]	n_2 [min^{-1}]	Rücksprache erforderlich bei Einbaulage
									$n_1 = 2800$ min^{-1}			$n_1 = 3360$ min^{-1}			
GST04 - 2N □□□	**1A**							6,400	1,03	22	438	1,03	18	525	C, D
	63							9,856	1,03	34	284	1,03	28	341	C, D
	90							11,200	1,03	38	250	1,03	32	300	C, D
								12,571	0,96	40	223	0,96	33	267	C, D
								14,286	0,96	45	196	0,96	38	235	C, D
								19,360	1,01	65	145	1,01	54	174	C, D
								22,000	0,79	57	127	0,79	48	153	C, D
								24,933	0,80	66	112	0,80	55	135	C, D
								28,333	0,62	59	99	0,62	49	119	C, D
								31,600	0,64	67	89	0,64	56	106	C, D
								35,909	0,50	59	78	0,50	49	94	C, D
								39,600	0,51	67	71	0,51	56	85	C, D
								45,000	0,44	65	62	0,45	56	75	C, D
								52,171	0,40	69	54	0,41	59	64	C, D
								59,286	0,34	66	47	0,35	56	57	C, D
GST04 - 2N □□□	□B							2,956	2,23	22	947	2,08	17	1137	C, D
	1B	2B	5B					3,333	2,23	25	840	2,08	19	1008	C, D
	71	63	56C					4,053	2,23	30	691	2,08	23	829	C, D
	105	90	Nema					4,571	2,23	34	613	2,08	26	735	C, D
								5,187	2,23	38	540	2,08	30	648	C, D
								5,850	2,23	43	479	2,08	33	574	C, D
								6,400	2,11	45	438	2,08	37	525	C, D
								7,040	1,98	46	398	1,98	38	477	C, D
								8,000	1,80	48	350	1,80	40	420	C, D
								9,010	1,71	51	311	1,71	42	373	C, D
								9,856	1,61	53	284	1,61	44	341	C, D
								11,200	1,31	49	250	1,31	41	300	C, D
								12,571	1,35	56	223	1,35	47	267	C, D
								14,286	1,04	49	196	1,04	41	235	C, D
								15,400	1,26	64	182	1,26	54	218	C, D
								17,500	0,98	57	160	0,98	47	192	C, D
								19,360	1,01	65	145	1,01	54	174	C, D
								22,000	0,79	57	127	0,79	48	153	C, D
								24,933	0,80	66	112	0,80	55	135	C, D
								28,333	0,62	59	99	0,62	49	119	C, D
								31,600	0,64	67	89	0,64	56	106	C, D
								35,909	0,50	59	78	0,50	49	94	C, D
								39,600	0,51	67	71	0,51	56	85	C, D
								45,000	0,44	65	62	0,45	56	75	C, D
GST04 - 2N □□□	□C							2,956	3,04	30	947	2,82	23	1137	C, D
	1C	2C	3C	4C	5C	6C	7C	3,333	3,04	33	840	2,82	26	1008	C, D
	80	71	71	71	56C	63	80	4,053	2,72	37	691	2,72	30	829	C, D
	160	160	105	120	Nema	160	120	4,571	2,58	39	613	2,58	32	735	C, D
								5,187	2,37	41	540	2,37	34	648	C, D
								5,850	2,23	43	479	2,23	36	574	C, D
								6,400	2,11	45	438	2,11	37	525	C, D
								7,040	1,98	46	398	1,98	38	477	C, D
								8,000	1,80	48	350	1,80	40	420	C, D
								9,010	1,71	51	311	1,71	42	373	C, D
								9,856	1,61	53	284	1,61	44	341	C, D
								11,200	1,31	49	250	1,31	41	300	C, D
								12,571	1,35	56	223	1,35	47	267	C, D
								14,286	1,04	49	196	1,04	41	235	C, D
								15,400	1,26	64	182	1,26	54	218	C, D
								17,500	0,98	57	160	0,98	47	192	C, D
								19,360	1,01	65	145	1,01	54	174	C, D
								22,000	0,79	57	127	0,79	48	153	C, D
								24,933	0,80	66	112	0,80	55	135	C, D
								28,333	0,62	59	99	0,62	49	119	C, D

Abmessungen ab Seite 3-162

$M_{2\,zul} \leq$ 73 Nm — GST04-2N □□□

Getriebe / Lagerflanschgröße / Motorgröße / Flanschdurchmesser	i	50 Hz $P_{1\,zul}$ [kW]	50 Hz $M_{2\,zul}$ [Nm]	50 Hz n_2 [min^{-1}]	60 Hz $P_{1\,zul}$ [kW]	60 Hz $M_{2\,zul}$ [Nm]	60 Hz n_2 [min^{-1}]	50 Hz Rücksprache erforderlich bei Einbaulage	60 Hz Rücksprache erforderlich bei Einbaulage
		n_1 = 2800 min^{-1}			n_1 = 3360 min^{-1}				
GST04 - 2N □□□ □D	2,956	3,25	32	947	3,25	26	1137		C, D
1D 2D 5D	3,333	3,08	34	840	3,08	28	1008		C, D
90 80 143/145TC	4,053	2,72	37	691	2,72	30	829		C, D
160 160 Nema	4,571	2,58	39	613	2,58	32	735		C, D
	5,187	2,37	41	540	2,37	34	648		C, D
	5,850	2,23	43	479	2,23	36	574		C, D
	6,400	2,11	45	438	2,11	37	525		C, D
	7,040	1,98	46	398	1,98	38	477		C, D
	8,000	1,80	48	350	1,80	40	420		C, D
	9,010	1,71	51	311	1,71	42	373		C, D
	9,856	1,61	53	284	1,61	44	341		C, D
	11,200	1,31	49	250	1,31	41	300		C, D
	12,571	1,35	56	223	1,35	47	267		C, D
	14,286	1,04	49	196	1,04	41	235		C, D
	15,400	1,26	64	182	1,26	54	218		C, D
	17,500	0,98	57	160	0,98	47	192		C, D
		n_1 = 1400 min^{-1}			n_1 = 1680 min^{-1}				
GST04 - 2N □□□ **1A**	6,400	0,63	27	219	0,73	26	263		
63	9,856	0,63	41	142	0,73	40	171		
90	11,200	0,63	47	125	0,73	45	150		
	12,571	0,59	49	111	0,68	47	134		
	14,286	0,59	56	98	0,68	54	118		
	19,360	0,55	70	72	0,66	70	87		
	22,000	0,43	62	64	0,51	62	76		
	24,933	0,43	71	56	0,52	71	67		
	28,333	0,34	63	49	0,41	63	59		
	31,600	0,35	72	44	0,41	72	53		
	35,909	0,27	64	39	0,32	64	47		
	39,600	0,28	73	35	0,33	73	42		
	45,000	0,22	65	31	0,26	65	37		
	52,171	0,20	69	27	0,24	69	32		
	59,286	0,17	66	24	0,20	66	28		
GST04 - 2N □□□ □B	2,956	1,37	27	474	1,59	26	568		
1B 2B 5B	3,333	1,37	30	420	1,59	29	504		
71 63 56C	4,053	1,37	37	345	1,59	36	415		
105 90 Nema	4,571	1,37	42	306	1,59	40	368		
	5,187	1,37	47	270	1,59	45	324		
	5,850	1,37	53	239	1,59	51	287		
	6,400	1,30	55	219	1,50	53	263		
	7,040	1,22	57	199	1,41	55	239		
	8,000	1,11	59	175	1,28	57	210		
	9,010	1,05	63	155	1,21	60	187		
	9,856	0,99	65	142	1,15	62	171		
	11,200	0,81	60	125	0,94	58	150		
	12,571	0,83	69	111	0,96	67	134		
	14,286	0,64	61	98	0,74	59	118		
	15,400	0,68	70	91	0,82	70	109		
	17,500	0,53	62	80	0,64	62	96		
	19,360	0,55	70	72	0,66	70	87		
	22,000	0,43	62	64	0,51	62	76		
	24,933	0,43	71	56	0,52	71	67		
	28,333	0,34	63	49	0,41	63	59		
	31,600	0,35	72	44	0,41	72	53		
	35,909	0,27	64	39	0,32	64	47		
	39,600	0,28	73	35	0,33	73	42		
	45,000	0,22	65	31	0,26	65	37		

Abmessungen ab Seite 3-162

$M_{2\,zul} \leq 73$ Nm — GST04-2N □□□

Getriebe	Lagerflanschgröße / Motorgröße / Flanschdurchmesser	i	50 Hz $P_{1\,zul}$ [kW]	50 Hz $M_{2\,zul}$ [Nm]	50 Hz n_2 [min^{-1}]	60 Hz $P_{1\,zul}$ [kW]	60 Hz $M_{2\,zul}$ [Nm]	60 Hz n_2 [min^{-1}]	50 Hz / 60 Hz Rücksprache erforderlich bei Einbaulage
			$n_1 = 1400$ min^{-1}			$n_1 = 1680$ min^{-1}			
GST04 - 2N □□□	□C	2,956	1,87	37	474	2,16	35	568	
	1C 2C 3C 4C 5C 6C 7C	3,333	1,87	41	420	2,16	40	504	
	80 71 71 71 56C 63 80	4,053	1,68	45	345	1,94	43	415	
	160 160 105 120 Nema 160 120	4,571	1,59	48	306	1,83	46	368	
		5,187	1,46	50	270	1,68	48	324	
		5,850	1,38	53	239	1,59	51	287	
		6,400	1,30	55	219	1,50	53	263	
		7,040	1,22	57	199	1,41	55	239	
		8,000	1,11	59	175	1,28	57	210	
		9,010	1,05	63	155	1,21	60	187	
		9,856	0,99	65	142	1,15	62	171	
		11,200	0,81	60	125	0,94	58	150	
		12,571	0,83	69	111	0,96	67	134	
		14,286	0,64	61	98	0,74	59	118	
		15,400	0,68	70	91	0,82	70	109	
		17,500	0,53	62	80	0,64	62	96	
		19,360	0,55	70	72	0,66	70	87	
		22,000	0,43	62	64	0,51	62	76	
		24,933	0,43	71	56	0,52	71	67	
		28,333	0,34	63	49	0,41	63	59	
GST04 - 2N □□□	□D	2,956	2,00	39	474	2,31	38	568	
	1D 2D 5D	3,333	1,89	42	420	2,19	40	504	
	90 80 143/145TC	4,053	1,68	45	345	1,94	43	415	
	160 160 Nema	4,571	1,59	48	306	1,83	46	368	
		5,187	1,46	50	270	1,68	48	324	
		5,850	1,38	53	239	1,59	51	287	
		6,400	1,30	55	219	1,50	53	263	
		7,040	1,22	57	199	1,41	55	239	
		8,000	1,11	59	175	1,28	57	210	
		9,010	1,05	63	155	1,21	60	187	
		9,856	0,99	65	142	1,15	62	171	
		11,200	0,81	60	125	0,94	58	150	
		12,571	0,83	69	111	0,96	67	134	
		14,286	0,64	61	98	0,74	59	118	
		15,400	0,68	70	91	0,82	70	109	
		17,500	0,53	62	80	0,64	62	96	
			$n_1 = 700$ min^{-1}			$n_1 = 840$ min^{-1}			
GST04 - 2N □□□	**1A**	6,400	0,32	27	109	0,38	27	131	
	63	9,856	0,32	41	71	0,38	41	85	
	90	11,200	0,32	47	63	0,38	47	75	
		12,571	0,30	49	56	0,35	49	67	
		14,286	0,30	56	49	0,35	56	59	
		19,360	0,27	70	36	0,33	70	43	
		22,000	0,21	62	32	0,26	62	38	
		24,933	0,22	71	28	0,26	71	34	
		28,333	0,17	63	25	0,20	63	30	
		31,600	0,17	72	22	0,21	72	27	
		35,909	0,13	64	20	0,16	64	23	
		39,600	0,14	73	18	0,17	73	21	
		45,000	0,11	65	16	0,13	65	19	
		52,171	0,10	69	13	0,12	69	16	
		59,286	0,08	66	12	0,10	66	14	

Abmessungen ab Seite 3-162

$M_{2\,zul} \leq$ 73 Nm — GST04-2N □□□

Getriebe	Lagerflanschgröße / Motorgröße / Flanschdurchmesser	i	50 Hz			60 Hz			50 Hz	60 Hz
			$P_{1\,zul}$ [kW]	$M_{2\,zul}$ [Nm]	n_2 [min^{-1}]	$P_{1\,zul}$ [kW]	$M_{2\,zul}$ [Nm]	n_2 [min^{-1}]	Rücksprache erforderlich bei Einbaulage	
			n_1 = 700 min^{-1}			n_1 = 840 min^{-1}				
GST04 - 2N □□□ □B		2,956	0,73	28	237	0,87	28	284		
1B	2B 5B	3,333	0,73	32	210	0,87	32	252		
71	63 56C	4,053	0,73	39	173	0,87	39	207		
105	90 Nema	4,571	0,73	44	153	0,87	44	184		
		5,187	0,73	50	135	0,87	50	162		
		5,850	0,69	53	120	0,83	53	144		
		6,400	0,65	55	109	0,78	55	131		
		7,040	0,61	57	99	0,73	57	119		
		8,000	0,56	59	88	0,67	59	105		
		9,010	0,53	63	78	0,63	63	93		
		9,856	0,50	65	71	0,60	65	85		
		11,200	0,40	60	63	0,49	60	75		
		12,571	0,42	69	56	0,50	69	67		
		14,286	0,32	61	49	0,39	61	59		
		15,400	0,34	70	46	0,41	70	55		
		17,500	0,27	62	40	0,32	62	48		
		19,360	0,27	70	36	0,33	70	43		
		22,000	0,21	62	32	0,26	62	38		
		24,933	0,22	71	28	0,26	71	34		
		28,333	0,17	63	25	0,20	63	30		
		31,600	0,17	72	22	0,21	72	27		
		35,909	0,13	64	20	0,16	64	23		
		39,600	0,14	73	18	0,17	73	21		
		45,000	0,11	65	16	0,13	65	19		
GST04 - 2N □□□ □C		2,956	1,00	39	237	1,20	39	284		
1C	2C 3C 4C 5C 6C 7C	3,333	0,95	42	210	1,14	42	252		
80	71 71 71 56C 63 80	4,053	0,84	45	173	1,01	45	207		
160	160 105 120 Nema 160 120	4,571	0,79	48	153	0,95	48	184		
		5,187	0,73	50	135	0,87	50	162		
		5,850	0,69	53	120	0,83	53	144		
		6,400	0,65	55	109	0,78	55	131		
		7,040	0,61	57	99	0,73	57	119		
		8,000	0,56	59	88	0,67	59	105		
		9,010	0,53	63	78	0,63	63	93		
		9,856	0,50	65	71	0,60	65	85		
		11,200	0,40	60	63	0,49	60	75		
		12,571	0,42	69	56	0,50	69	67		
		14,286	0,32	61	49	0,39	61	59		
		15,400	0,34	70	46	0,41	70	55		
		17,500	0,27	62	40	0,32	62	48		
		19,360	0,27	70	36	0,33	70	43		
		22,000	0,21	62	32	0,26	62	38		
		24,933	0,22	71	28	0,26	71	34		
		28,333	0,17	63	25	0,20	63	30		
GST04 - 2N □□□ □D		2,956	1,00	39	237	1,20	39	284		
1D	2D 5D	3,333	0,95	42	210	1,14	42	252		
90	80 143/145TC	4,053	0,84	45	173	1,01	45	207		
160	160 Nema	4,571	0,79	48	153	0,95	48	184		
		5,187	0,73	50	135	0,87	50	162		
		5,850	0,69	53	120	0,83	53	144		
		6,400	0,65	55	109	0,78	55	131		
		7,040	0,61	57	99	0,73	57	119		
		8,000	0,56	59	88	0,67	59	105		
		9,010	0,53	63	78	0,63	63	93		
		9,856	0,50	65	71	0,60	65	85		
		11,200	0,40	60	63	0,49	60	75		
		12,571	0,42	69	56	0,50	69	67		
		14,286	0,32	61	49	0,39	61	59		
		15,400	0,34	70	46	0,41	70	55		
		17,500	0,27	62	40	0,32	62	48		

Abmessungen ab Seite 3-162

$M_{2\,zul} \leq$ 54 Nm									GST05-1N □□□							
Getriebe	Lagerflanschgröße Motorgröße Flanschdurchmesser							i	50 Hz			60 Hz			50 Hz	60 Hz
									$P_{1\,zul}$ [kW]	$M_{2\,zul}$ [Nm]	n_2 [min^{-1}]	$P_{1\,zul}$ [kW]	$M_{2\,zul}$ [Nm]	n_2 [min^{-1}]	Rücksprache erforderlich bei Einbaulage	
									n_1 = 2800 min^{-1}			n_1 = 3360 min^{-1}				
GST05 - 1N □□□	□B							2,240	2,23	17	1250	2,08	13	1500		C, D
	1B	5B						2,857	2,23	21	980	2,08	17	1176		C, D
	71	56C						4,556	1,73	27	615	1,73	22	738		C, D
	105	Nema						5,667	1,45	28	494	1,45	23	593		C, D
								7,333	1,16	29	382	1,16	24	458		C, D
								8,900	0,97	29	315	0,97	24	378		C, D
								11,375	0,65	25	246	0,65	21	295		C, D
GST05 - 1N □□□	□C							2,048	3,04	21	1367	2,82	16	1641		C, D
	1C	2C	3C	4C	5C	6C	7C	2,240	3,04	23	1250	2,82	18	1500		C, D
	80	71	71	71	56C	63	80	2,857	3,04	29	980	2,82	23	1176		C, D
	160	160	105	120	Nema	160	120	3,500	3,04	36	800	2,82	28	960		C, D
								4,556	2,69	41	615	2,69	34	738		C, D
								5,667	2,25	43	494	2,25	36	593		C, D
								7,333	1,54	38	382	1,54	32	458		C, D
								8,900	1,14	34	315	1,14	28	378		C, D
GST05 - 1N □□□	□D							1,600	3,75	20	1750	3,49	16	2100		C, D
	1D	2D	5D					2,048	3,75	26	1367	3,49	20	1641		C, D
	90	80	143/145TC					2,240	3,75	28	1250	3,49	22	1500		C, D
	160	160	Nema					2,857	3,75	36	980	3,49	28	1176		C, D
								3,500	3,73	44	800	3,49	34	960		C, D
								4,556	2,87	44	615	2,87	37	738		C, D
								5,667	2,30	44	494	2,30	37	593		C, D
GST05 - 1N □□□	□E							1,600	6,75	36	1750	6,75	30	2100		C, D
	1E	**1E**	2E	3E	4E	5E		2,048	6,20	43	1367	6,20	36	1641		C, D
	100	**112**	90	80	90	182/184TC		2,240	5,72	43	1250	5,72	36	1500		C, D
	160	**160**	160	160	200	Nema		2,857	4,48	43	980	4,48	36	1176		C, D
								3,500	3,73	44	800	3,73	37	960		C, D
									n_1 = 1400 min^{-1}			n_1 = 1680 min^{-1}				
GST05 - 1N □□□	□B							2,240	1,37	21	625	1,59	20	750		
	1B	5B						2,857	1,37	26	490	1,59	25	588		
	71	56C						4,556	1,07	33	307	1,23	31	369		
	105	Nema						5,667	0,89	34	247	1,03	33	297		
								7,333	0,72	35	191	0,83	34	229		
								8,900	0,60	36	157	0,69	34	189		
								11,375	0,40	31	123	0,47	30	148		
GST05 - 1N □□□	□C							2,048	1,87	26	684	2,16	25	821		
	1C	2C	3C	4C	5C	6C	7C	2,240	1,87	28	625	2,16	27	750		
	80	71	71	71	56C	63	80	2,857	1,87	36	490	2,16	35	588		
	160	160	105	120	Nema	160	120	3,500	1,87	44	400	2,16	42	480		
								4,556	1,66	51	307	1,92	49	369		
								5,667	1,39	53	247	1,60	51	297		
								7,333	0,95	47	191	1,10	45	229		
								8,900	0,70	42	157	0,81	41	189		
GST05 - 1N □□□	□D							1,600	2,31	25	875	2,67	24	1050		
	1D	2D	5D					2,048	2,31	32	684	2,67	31	821		
	90	80	143/145TC					2,240	2,31	35	625	2,67	33	750		
	160	160	Nema					2,857	2,31	44	490	2,67	43	588		
								3,500	2,30	54	400	2,65	52	480		
								4,556	1,76	54	307	2,04	52	369		
								5,667	1,42	54	247	1,64	52	297		
GST05 - 1N □□□	□E							1,600	4,16	45	875	4,80	43	1050		
	1E	**1E**	2E	3E	4E	5E		2,048	3,82	53	684	4,41	51	821		
	100	**112**	90	80	90	182/184TC		2,240	3,52	53	625	4,07	51	750		
	160	**160**	160	160	200	Nema		2,857	2,76	53	490	3,19	51	588		
								3,500	2,30	54	400	2,65	52	480		

Abmessungen ab Seite 3-162

$M_{2\,zul} \leq$ 54 Nm — GST05-1N □□□

Getriebe	Lagerflanschgröße / Motorgröße / Flanschdurchmesser	i	50 Hz			60 Hz			50 Hz	60 Hz
			$P_{1\,zul}$ [kW]	$M_{2\,zul}$ [Nm]	n_2 [min^{-1}]	$P_{1\,zul}$ [kW]	$M_{2\,zul}$ [Nm]	n_2 [min^{-1}]	Rücksprache erforderlich bei Einbaulage	
			n_1 = 700 min^{-1}			n_1 = 840 min^{-1}				
GST05 - 1N □□□ □B		2,240	0,73	22	313	0,87	22	375		
1B	5B	2,857	0,77	30	245	0,93	30	294		
71	56C	4,556	0,53	33	154	0,64	33	184		
105	Nema	5,667	0,45	34	124	0,54	34	148		
		7,333	0,36	35	96	0,43	35	115		
		8,900	0,30	36	79	0,36	36	94		
		11,375	0,20	31	62	0,24	31	74		
GST05 - 1N □□□ □C		2,048	1,25	34	342	1,50	34	410		
1C	2C 3C 4C 5C 6C 7C	2,240	1,25	38	313	1,50	38	375		
80	71 71 71 56C 63 80	2,857	1,20	46	245	1,44	46	294		
160	160 105 120 Nema 160 120	3,500	1,03	49	200	1,24	49	240		
		4,556	0,83	51	154	1,00	51	184		
		5,667	0,69	53	124	0,83	53	148		
		7,333	0,47	47	96	0,57	47	115		
		8,900	0,35	42	79	0,42	42	94		
GST05 - 1N □□□ □D		1,600	1,54	33	438	1,85	33	525		
1D	2D 5D	2,048	1,54	42	342	1,85	42	410		
90	80 143/145TC	2,240	1,54	46	313	1,85	46	375		
160	160 Nema	2,857	1,38	53	245	1,66	53	294		
		3,500	1,15	54	200	1,38	54	240		
		4,556	0,88	54	154	1,06	54	184		
		5,667	0,71	54	124	0,85	54	148		
GST05 - 1N □□□ □E		1,600	2,08	45	438	2,49	45	525		
1E	**1E** 2E 3E 4E 5E	2,048	1,91	53	342	2,29	53	410		
100	**112** 90 80 90 182/184TC	2,240	1,76	53	313	2,11	53	375		
160	**160** 160 160 200 Nema	2,857	1,38	53	245	1,66	53	294		
		3,500	1,15	54	200	1,38	54	240		

Abmessungen ab Seite 3-162

$M_{2\,zul} \leq 165$ Nm								GST05-2N □□□							
Getriebe	Lagerflanschgröße Motorgröße Flanschdurchmesser							i	50 Hz			60 Hz			50 Hz / 60 Hz
									$P_{1\,zul}$ [kW]	$M_{2\,zul}$ [Nm]	n_2 [min^{-1}]	$P_{1\,zul}$ [kW]	$M_{2\,zul}$ [Nm]	n_2 [min^{-1}]	Rücksprache erforderlich bei Einbaulage
									$n_1 = 2800$ min^{-1}			$n_1 = 3360$ min^{-1}			
GST05 - 2N □□□	□B							6,400	2,23	47	438	2,08	37	525	C, D
	1B	5B						7,238	2,23	53	387	2,08	41	464	C, D
	71	56C						8,163	2,23	60	343	2,08	47	412	C, D
	105	Nema						11,200	2,23	83	250	2,08	64	300	C, D
								13,016	1,73	75	215	1,73	62	258	C, D
								14,356	1,45	69	195	1,45	57	234	C, D
								16,190	1,65	88	173	1,65	74	208	C, D
								20,044	1,97	131	140	1,97	109	168	C, D
								22,778	1,76	133	123	1,76	111	148	C, D
								24,933	1,65	136	112	1,65	113	135	C, D
								28,333	1,45	136	99	1,45	113	119	C, D
								32,267	1,32	141	87	1,32	118	104	C, D
								36,667	1,13	137	76	1,13	114	92	C, D
								39,160	1,10	143	72	1,10	119	86	C, D
								44,500	1,01	149	63	1,04	127	76	C, D
								50,050	0,82	136	56	0,84	116	67	C, D
								56,875	0,80	150	49	0,82	128	59	C, D
GST05 - 2N □□□	□C							5,187	3,04	52	540	2,82	40	648	C, D
	1C	2C	3C	4C	5C	6C	7C	5,850	3,04	59	479	2,82	46	574	C, D
	80	71	71	71	56C	63	80	6,400	3,04	64	438	2,82	50	525	C, D
	160	160	105	120	Nema	160	120	7,238	3,04	73	387	2,82	56	464	C, D
								8,163	3,04	82	343	2,82	64	412	C, D
								9,010	3,04	91	311	2,82	70	373	C, D
								10,000	3,04	100	280	2,82	78	336	C, D
								11,200	2,80	104	250	2,80	86	300	C, D
								13,016	2,59	111	215	2,59	93	258	C, D
								14,356	2,25	107	195	2,25	89	234	C, D
								16,190	2,56	137	173	2,56	114	208	C, D
								17,500	2,26	131	160	2,26	109	192	C, D
								20,044	2,22	147	140	2,22	123	168	C, D
								22,778	1,76	133	123	1,76	111	148	C, D
								24,933	1,81	149	112	1,81	125	135	C, D
								28,333	1,45	136	99	1,45	113	119	C, D
								32,267	1,42	151	87	1,42	126	104	C, D
								36,667	1,13	137	76	1,13	114	92	C, D
								39,160	1,17	152	72	1,17	127	86	C, D
								44,500	1,01	149	63	1,04	127	76	C, D
GST05 - 2N □□□	□D							2,956	3,75	37	947	3,49	28	1137	C, D
	1D	2D	5D					3,333	3,75	41	840	3,49	32	1008	C, D
	90	80	143/145TC					4,053	3,75	50	691	3,49	39	829	C, D
	160	160	Nema					4,571	3,75	57	613	3,49	44	735	C, D
								5,187	3,75	64	540	3,49	50	648	C, D
								5,850	3,75	73	479	3,49	56	574	C, D
								6,400	3,75	79	438	3,49	62	525	C, D
								7,238	3,67	88	387	3,49	70	464	C, D
								8,163	3,46	93	343	3,46	78	412	C, D
								9,010	3,24	96	311	3,24	80	373	C, D
								10,000	3,05	101	280	3,05	84	336	C, D
								11,200	2,80	104	250	2,80	86	300	C, D
								13,016	2,59	111	215	2,59	93	258	C, D
								14,356	2,39	113	195	2,39	95	234	C, D
								16,190	2,56	137	173	2,56	114	208	C, D
								17,500	2,26	131	160	2,26	109	192	C, D
								20,044	2,22	147	140	2,22	123	168	C, D
								22,778	1,76	133	123	1,76	111	148	C, D
								24,933	1,81	149	112	1,81	125	135	C, D
								28,333	1,45	136	99	1,45	113	119	C, D

Abmessungen ab Seite 3-162

$M_{2\,zul} \leq$ 165 Nm — GST05-2N □□□

Getriebe	Lagerflanschgröße / Motorgröße / Flanschdurchmesser	i	50 Hz $P_{1\,zul}$ [kW]	50 Hz $M_{2\,zul}$ [Nm]	50 Hz n_2 [min^{-1}]	60 Hz $P_{1\,zul}$ [kW]	60 Hz $M_{2\,zul}$ [Nm]	60 Hz n_2 [min^{-1}]	50 Hz Rücksprache erforderlich bei Einbaulage	60 Hz Rücksprache erforderlich bei Einbaulage
			n_1 = 2800 min^{-1}			n_1 = 3360 min^{-1}				
GST05 - 2N □□□	□E	2,956	5,24	51	947	5,24	43	1137		C, D
	1E **1E** 2E 3E 4E 5E	3,333	5,74	63	840	5,74	53	1008		C, D
	100 **112** 90 80 90 182/184TC	4,053	4,92	66	691	4,92	55	829		C, D
	160 **160** 160 160 200 Nema	4,571	4,90	74	613	4,90	62	735		C, D
		5,187	4,25	73	540	4,25	61	648		C, D
		5,850	4,25	82	479	4,25	69	574		C, D
		6,400	4,02	85	438	4,02	71	525		C, D
		7,238	3,67	88	387	3,67	73	464		C, D
		8,163	3,46	93	343	3,46	78	412		C, D
		9,010	3,24	96	311	3,24	80	373		C, D
		10,000	3,05	101	280	3,05	84	336		C, D
		11,200	2,80	104	250	2,80	86	300		C, D
		17,500	2,26	131	160	2,26	109	192		C, D
			n_1 = 1400 min^{-1}			n_1 = 1680 min^{-1}				
GST05 - 2N □□□	□B	6,400	1,37	58	219	1,59	56	263		
	1B 5B	7,238	1,37	66	193	1,59	63	232		
	71 56C	8,163	1,37	74	172	1,59	71	206		
	105 Nema	11,200	1,37	102	125	1,59	98	150		
		13,016	1,07	92	108	1,23	88	129		
		14,356	0,89	85	98	1,03	82	117		
		16,190	0,89	96	87	1,07	96	104		
		20,044	1,07	142	70	1,28	142	84		
		22,778	0,96	144	62	1,15	144	74		
		24,933	0,89	147	56	1,07	147	67		
		28,333	0,78	147	49	0,94	147	59		
		32,267	0,72	153	43	0,86	153	52		
		36,667	0,61	148	38	0,73	148	46		
		39,160	0,60	155	36	0,72	155	43		
		44,500	0,51	149	32	0,61	149	38		
		50,050	0,41	136	28	0,49	136	34		
		56,875	0,40	150	25	0,48	150	30		
GST05 - 2N □□□	□C	5,187	1,87	64	270	2,16	62	324		
	1C 2C 3C 4C 5C 6C 7C	5,850	1,87	72	239	2,16	70	287		
	80 71 71 71 56C 63 80	6,400	1,87	79	219	2,16	76	263		
	160 160 105 120 Nema 160 120	7,238	1,87	90	193	2,16	86	232		
		8,163	1,87	101	172	2,16	97	206		
		9,010	1,87	111	155	2,16	107	187		
		10,000	1,87	124	140	2,16	119	168		
		11,200	1,72	128	125	1,99	123	150		
		13,016	1,59	137	108	1,84	132	129		
		14,356	1,39	132	98	1,60	127	117		
		16,190	1,39	148	87	1,66	148	104		
		17,500	1,23	142	80	1,47	142	96		
		20,044	1,20	159	70	1,44	159	84		
		22,778	0,96	144	62	1,15	144	74		
		24,933	0,98	162	56	1,18	162	67		
		28,333	0,78	147	49	0,94	147	59		
		32,267	0,77	164	43	0,92	164	52		
		36,667	0,61	148	38	0,73	148	46		
		39,160	0,64	165	36	0,76	165	43		
		44,500	0,51	149	32	0,61	149	38		
GST05 - 2N □□□	□D	2,956	2,31	45	474	2,67	43	568		
	1D 2D 5D	3,333	2,31	51	420	2,67	49	504		
	90 80 143/145TC	4,053	2,31	62	345	2,67	60	415		
	160 160 Nema	4,571	2,31	70	306	2,67	67	368		
		5,187	2,31	79	270	2,67	76	324		
		5,850	2,31	89	239	2,67	86	287		
		6,400	2,31	98	219	2,67	94	263		
		7,238	2,26	108	193	2,61	104	232		
		8,163	2,13	115	172	2,46	111	206		
		9,010	1,99	119	155	2,30	114	187		

Abmessungen ab Seite 3-162

$M_{2\,zul} \leq 165$ Nm								GST05-2N □□□							
Getriebe	Lagerflanschgröße Motorgröße Flanschdurchmesser							i	50 Hz			60 Hz			50 Hz / 60 Hz
									$P_{1\,zul}$ [kW]	$M_{2\,zul}$ [Nm]	n_2 [min^{-1}]	$P_{1\,zul}$ [kW]	$M_{2\,zul}$ [Nm]	n_2 [min^{-1}]	Rücksprache erforderlich bei Einbaulage
									$n_1 = 1400$ min^{-1}			$n_1 = 1680$ min^{-1}			
GST05 - 2N □□□ □D								10,000	1,88	124	140	2,17	120	168	
1D	2D	5D						11,200	1,72	128	125	1,99	123	150	
90	80	143/145TC						13,016	1,59	137	108	1,84	132	129	
160	160	Nema						14,356	1,47	140	98	1,70	135	117	
								16,190	1,39	148	87	1,66	148	104	
								17,500	1,23	142	80	1,47	142	96	
								20,044	1,20	159	70	1,44	159	84	
								22,778	0,96	144	62	1,15	144	74	
								24,933	0,98	162	56	1,18	162	67	
								28,333	0,78	147	49	0,94	147	59	
GST05 - 2N □□□ □E								2,956	3,23	63	474	3,73	61	568	
1E	**1E**	2E	3E	4E	5E			3,333	3,54	78	420	4,09	75	504	
100	**112**	90	80	90	182/184TC			4,053	3,03	81	345	3,50	78	415	
160	**160**	160	160	200	Nema			4,571	3,02	91	306	3,49	88	368	
								5,187	2,62	90	270	3,03	87	324	
								5,850	2,62	101	239	3,02	98	287	
								6,400	2,47	105	219	2,86	101	263	
								7,238	2,26	108	193	2,61	104	232	
								8,163	2,13	115	172	2,46	111	206	
								9,010	1,99	119	155	2,30	114	187	
								10,000	1,88	124	140	2,17	120	168	
								11,200	1,72	128	125	1,99	123	150	
								17,500	1,23	142	80	1,47	142	96	
									$n_1 = 700$ min^{-1}			$n_1 = 840$ min^{-1}			
GST05 - 2N □□□ □B								6,400	0,73	62	109	0,87	62	131	
1B	5B							7,238	0,77	74	97	0,93	74	116	
71	56C							8,163	0,77	83	86	0,93	83	103	
105	Nema							11,200	0,73	108	63	0,87	108	75	
								13,016	0,53	92	54	0,64	92	65	
								14,356	0,45	85	49	0,54	85	59	
								16,190	0,45	96	43	0,54	96	52	
								20,044	0,53	142	35	0,64	142	42	
								22,778	0,48	144	31	0,57	144	37	
								24,933	0,45	147	28	0,54	147	34	
								28,333	0,39	147	25	0,47	147	30	
								32,267	0,36	153	22	0,43	153	26	
								36,667	0,30	148	19	0,37	148	23	
								39,160	0,30	155	18	0,36	155	22	
								44,500	0,25	149	16	0,30	149	19	
								50,050	0,20	136	14	0,25	136	17	
								56,875	0,20	150	12	0,24	150	15	
GST05 - 2N □□□ □C								5,187	1,25	86	135	1,50	86	162	
1C	2C	3C	4C	5C	6C	7C		5,850	1,25	96	120	1,50	96	144	
80	71	71	71	56C	63	80		6,400	1,24	105	109	1,48	105	131	
160	160	105	120	Nema	160	120		7,238	1,13	108	97	1,36	108	116	
								8,163	1,07	115	86	1,28	115	103	
								9,010	1,00	119	78	1,20	119	93	
								10,000	0,94	124	70	1,13	124	84	
								11,200	0,86	128	63	1,03	128	75	
								13,016	0,80	137	54	0,96	137	65	
								14,356	0,69	132	49	0,83	132	59	
								16,190	0,69	148	43	0,83	148	52	
								17,500	0,61	142	40	0,74	142	48	
								20,044	0,60	159	35	0,72	159	42	
								22,778	0,48	144	31	0,57	144	37	
								24,933	0,49	162	28	0,59	162	34	
								28,333	0,39	147	25	0,47	147	30	
								32,267	0,38	164	22	0,46	164	26	
								36,667	0,30	148	19	0,37	148	23	
								39,160	0,32	165	18	0,38	165	22	
								44,500	0,25	149	16	0,30	149	19	

Abmessungen ab Seite 3-162

$M_{2\,zul} \leq$ 165 Nm — GST05-2N □□□

Getriebe / Lagerflanschgröße / Motorgröße / Flanschdurchmesser	i	50 Hz			60 Hz			50 Hz	60 Hz
		$P_{1\,zul}$ [kW]	$M_{2\,zul}$ [Nm]	n_2 [min^{-1}]	$P_{1\,zul}$ [kW]	$M_{2\,zul}$ [Nm]	n_2 [min^{-1}]	Rücksprache erforderlich bei Einbaulage	
		n_1 = 700 min^{-1}			n_1 = 840 min^{-1}				
GST05 - 2N □□□ □D	2,956	1,54	60	237	1,85	60	284		
1D 2D 5D	3,333	1,54	68	210	1,85	68	252		
90 80 143/145TC	4,053	1,51	81	173	1,82	81	207		
160 160 Nema	4,571	1,51	91	153	1,81	91	184		
	5,187	1,31	90	135	1,57	90	162		
	5,850	1,31	101	120	1,57	101	144		
	6,400	1,24	105	109	1,48	105	131		
	7,238	1,13	108	97	1,36	108	116		
	8,163	1,07	115	86	1,28	115	103		
	9,010	1,00	119	78	1,20	119	93		
	10,000	0,94	124	70	1,13	124	84		
	11,200	0,86	128	63	1,03	128	75		
	13,016	0,80	137	54	0,96	137	65		
	14,356	0,74	140	49	0,88	140	59		
	16,190	0,69	148	43	0,83	148	52		
	17,500	0,61	142	40	0,74	142	48		
	20,044	0,60	159	35	0,72	159	42		
	22,778	0,48	144	31	0,57	144	37		
	24,933	0,49	162	28	0,59	162	34		
	28,333	0,39	147	25	0,47	147	30		
GST05 - 2N □□□ □E	2,956	1,61	63	237	1,94	63	284		
1E **1E** 2E 3E 4E 5E	3,333	1,77	78	210	2,12	78	252		
100 **112** 90 80 90 182/184TC	4,053	1,51	81	173	1,82	81	207		
160 **160** 160 160 200 Nema	4,571	1,51	91	153	1,81	91	184		
	5,187	1,31	90	135	1,57	90	162		
	5,850	1,31	101	120	1,57	101	144		
	6,400	1,24	105	109	1,48	105	131		
	7,238	1,13	108	97	1,36	108	116		
	8,163	1,07	115	86	1,28	115	103		
	9,010	1,00	119	78	1,20	119	93		
	10,000	0,94	124	70	1,13	124	84		
	11,200	0,86	128	63	1,03	128	75		
	17,500	0,61	142	40	0,74	142	48		

Abmessungen ab Seite 3-162

$M_{2\,zul} \leq$ 172 Nm								GST05-3N □□□							
Getriebe	Lagerflanschgröße Motorgröße Flanschdurchmesser							i	50 Hz			60 Hz			50 Hz / 60 Hz
									$P_{1\,zul}$ [kW]	$M_{2\,zul}$ [Nm]	n_2 [min^{-1}]	$P_{1\,zul}$ [kW]	$M_{2\,zul}$ [Nm]	n_2 [min^{-1}]	Rücksprache erforderlich bei Einbaulage
									n_1 = 1400 min^{-1}			n_1 = 1680 min^{-1}			
GST05 - 3N □□□	**1A**							36,267	0,57	134	39	0,68	134	46	
	63							46,259	0,48	145	30	0,58	145	36	
	90							63,467	0,35	146	22	0,42	146	27	
								71,238	0,36	167	20	0,43	167	24	
								80,952	0,28	147	17	0,33	147	21	
								91,746	0,29	170	15	0,34	170	18	
								116,277	0,22	170	12	0,27	170	14	
								124,667	0,18	149	11	0,22	149	14	
								145,714	0,18	170	9,6	0,22	170	12	
								160,556	0,14	150	8,7	0,17	150	11	
								179,067	0,14	167	7,8	0,17	167	9,4	
								191,973	0,14	170	7,3	0,16	170	8,8	
								224,400	0,12	169	6,2	0,14	169	7,5	
								255,000	0,09	152	5,5	0,11	152	6,6	
								295,638	0,09	172	4,7	0,11	172	5,7	
								335,952	0,07	154	4,2	0,08	154	5,0	
GST05 - 3N □□□	□B							36,267	0,57	134	39	0,68	134	46	
	1B	2B	5B					46,259	0,48	145	30	0,58	145	36	
	71	63	56C					56,667	0,42	155	25	0,50	155	30	
	105	90	Nema					63,467	0,35	146	22	0,42	146	27	
								71,238	0,36	167	20	0,43	167	24	
								80,952	0,28	147	17	0,33	147	21	
								91,746	0,29	170	15	0,34	170	18	
								99,167	0,23	148	14	0,27	148	17	
								116,277	0,22	170	12	0,27	170	14	
								124,667	0,18	149	11	0,22	149	14	
								145,714	0,18	170	9,6	0,22	170	12	
								160,556	0,14	150	8,7	0,17	150	11	
								179,067	0,14	167	7,8	0,17	167	9,4	
								224,400	0,12	169	6,2	0,14	169	7,5	
								255,000	0,09	152	5,5	0,11	152	6,6	
GST05 - 3N □□□	□C							36,267	0,57	134	39	0,68	134	46	
	1C	2C	3C	4C	5C	6C	7C	46,259	0,48	145	30	0,58	145	36	
	80	71	71	71	56C	63	80	56,667	0,42	155	25	0,50	155	30	
	160	160	105	120	Nema	160	120	63,467	0,35	146	22	0,42	146	27	
								71,238	0,36	167	20	0,43	167	24	
								80,952	0,28	147	17	0,33	147	21	
								91,746	0,29	170	15	0,34	170	18	
								99,167	0,23	148	14	0,27	148	17	
								124,667	0,18	149	11	0,22	149	14	
								160,556	0,14	150	8,7	0,17	150	11	
									n_1 = 700 min^{-1}			n_1 = 840 min^{-1}			
GST05 - 3N □□□	**1A**							36,267	0,28	134	19	0,34	134	23	
	63							46,259	0,24	145	15	0,29	145	18	
	90							63,467	0,18	146	11	0,21	146	13	
								71,238	0,18	167	9,8	0,22	167	12	
								80,952	0,14	147	8,7	0,17	147	10	
								91,746	0,14	170	7,6	0,17	170	9,2	
								116,277	0,11	170	6,0	0,13	170	7,2	
								124,667	0,09	149	5,6	0,11	149	6,7	
								145,714	0,09	170	4,8	0,11	170	5,8	
								160,556	0,07	150	4,4	0,09	150	5,2	
								179,067	0,07	167	3,9	0,09	167	4,7	
								191,973	0,07	170	3,7	0,08	170	4,4	
								224,400	0,06	169	3,1	0,07	169	3,7	
								255,000	0,05	152	2,8	0,05	152	3,3	
								295,638	0,04	172	2,4	0,05	172	2,8	
								335,952	0,04	154	2,1	0,04	154	2,5	

Abmessungen ab Seite 3-162

$M_{2\,zul} \leq$ 172 Nm — GST05-3N □□□

Getriebe / Lagerflanschgröße / Motorgröße / Flanschdurchmesser								i	50 Hz $P_{1\,zul}$ [kW]	50 Hz $M_{2\,zul}$ [Nm]	50 Hz n_2 [min^{-1}]	60 Hz $P_{1\,zul}$ [kW]	60 Hz $M_{2\,zul}$ [Nm]	60 Hz n_2 [min^{-1}]	50 Hz Rücksprache erforderlich bei Einbaulage	60 Hz Rücksprache erforderlich bei Einbaulage
									n_1 = 700 min^{-1}			n_1 = 840 min^{-1}				
GST05 - 3N □□□	□B							36,267	0,28	134	19	0,34	134	23		
	1B	2B	5B					46,259	0,24	145	15	0,29	145	18		
	71	63	56C					56,667	0,21	155	12	0,25	155	15		
	105	90	Nema					63,467	0,18	146	11	0,21	146	13		
								71,238	0,18	167	9,8	0,22	167	12		
								80,952	0,14	147	8,7	0,17	147	10		
								91,746	0,14	170	7,6	0,17	170	9,2		
								99,167	0,11	148	7,1	0,14	148	8,5		
								116,277	0,11	170	6,0	0,13	170	7,2		
								124,667	0,09	149	5,6	0,11	149	6,7		
								145,714	0,09	170	4,8	0,11	170	5,8		
								160,556	0,07	150	4,4	0,09	150	5,2		
								179,067	0,07	167	3,9	0,09	167	4,7		
								224,400	0,06	169	3,1	0,07	169	3,7		
								255,000	0,05	152	2,8	0,05	152	3,3		
GST05 - 3N □□□	□C							36,267	0,28	134	19	0,34	134	23		
	1C	2C	3C	4C	5C	6C	7C	46,259	0,24	145	15	0,29	145	18		
	80	71	71	71	56C	63	80	56,667	0,21	155	12	0,25	155	15		
	160	160	105	120	Nema	160	120	63,467	0,18	146	11	0,21	146	13		
								71,238	0,18	167	9,8	0,22	167	12		
								80,952	0,14	147	8,7	0,17	147	10		
								91,746	0,14	170	7,6	0,17	170	9,2		
								99,167	0,11	148	7,1	0,14	148	8,5		
								124,667	0,09	149	5,6	0,11	149	6,7		
								160,556	0,07	150	4,4	0,09	150	5,2		

Abmessungen ab Seite 3-162

$M_{2\,zul} \leq$ 105 Nm									GST06-1N □□□							
Getriebe	Lagerflanschgröße Motorgröße Flanschdurchmesser							i	50 Hz			60 Hz			50 Hz	60 Hz
									$P_{1\,zul}$ [kW]	$M_{2\,zul}$ [Nm]	n_2 [min^{-1}]	$P_{1\,zul}$ [kW]	$M_{2\,zul}$ [Nm]	n_2 [min^{-1}]	Rücksprache erforderlich bei Einbaulage	
									n_1 = 2800 min^{-1}			n_1 = 3360 min^{-1}				
GST06 - 1N □□□	□B							7,333	1,43	35	382	1,43	29	458		C, D
	1B	5B						8,900	1,20	36	315	1,20	30	378		C, D
	71	56C						11,250	0,96	36	249	0,96	30	299		C, D
	105	Nema														
GST06 - 1N □□□	□C							2,857	3,04	29	980	2,82	23	1176		C, D
	1C	2C	3C	4C	5C	6C	7C	4,556	3,04	46	615	2,82	36	738		C, D
	80	71	71	71	56C	63	80	5,667	2,78	53	494	2,78	44	593		C, D
	160	160	105	120	Nema	160	120	7,333	2,23	55	382	2,23	46	458		C, D
								8,900	1,86	56	315	1,86	46	378		C, D
								11,250	1,36	51	249	1,36	43	299		C, D
GST06 - 1N □□□	□D							2,048	3,75	26	1367	3,49	20	1641		C, D
	1D	2D	5D					2,240	3,75	28	1250	3,49	22	1500		C, D
	90	80	143/145TC					2,857	3,75	36	980	3,49	28	1176		C, D
	160	160	Nema					3,500	3,75	44	800	3,49	34	960		C, D
								4,556	3,75	57	615	3,49	44	738		C, D
								5,667	3,69	70	494	3,49	55	593		C, D
								7,333	2,96	73	382	2,96	61	458		C, D
								8,900	2,31	69	315	2,31	58	378		C, D
GST06 - 1N □□□	□E							1,600	9,28	50	1750	9,28	42	2100		C, D
	1E	**1E**	2E	3E	4E	5E		2,048	8,55	59	1367	8,55	49	1641		C, D
	100	**112**	90	80	90	182/184TC		2,240	8,47	64	1250	8,47	53	1500		C, D
	160	**160**	160	160	200	Nema		2,857	7,82	75	980	7,82	63	1176		C, D
								3,500	7,23	85	800	7,23	71	960		C, D
								4,556	5,57	85	615	5,57	71	738		C, D
								5,667	4,48	85	494	4,48	71	593		C, D
GST06 - 1N □□□	□F							1,600	9,28	50	1750				C, D	
	1F	**1F**	2F	3F				2,048	8,55	59	1367				C, D	
	100	**112**	90	90				2,240	8,47	64	1250				C, D	
	160	**160**	160	200				2,857	7,82	75	980				C, D	
								3,500	7,23	85	800				C, D	
									n_1 = 1400 min^{-1}			n_1 = 1680 min^{-1}				
GST06 - 1N □□□	□B							7,333	0,88	43	191	1,02	42	229		
	1B	5B						8,900	0,74	44	157	0,85	42	189		
	71	56C						11,250	0,59	45	124	0,68	43	149		
	105	Nema														
GST06 - 1N □□□	□C							2,857	1,87	36	490	2,16	35	588		
	1C	2C	3C	4C	5C	6C	7C	4,556	1,87	57	307	2,16	55	369		
	80	71	71	71	56C	63	80	5,667	1,71	65	247	1,98	63	297		
	160	160	105	120	Nema	160	120	7,333	1,37	68	191	1,59	65	229		
								8,900	1,15	69	157	1,32	66	189		
								11,250	0,83	63	124	0,96	61	149		
GST06 - 1N □□□	□D							2,048	2,31	32	684	2,67	31	821		
	1D	2D	5D					2,240	2,31	35	625	2,67	33	750		
	90	80	143/145TC					2,857	2,31	44	490	2,67	43	588		
	160	160	Nema					3,500	2,31	54	400	2,67	52	480		
								4,556	2,31	71	307	2,67	68	369		
								5,667	2,27	87	247	2,63	83	297		
								7,333	1,83	90	191	2,11	87	229		
								8,900	1,42	85	157	1,65	82	189		

Abmessungen ab Seite 3-162

$M_{2\,zul} \leq$ 105 Nm								GST06-1N □□□							
Getriebe	Lagerflanschgröße Motorgröße Flanschdurchmesser							i	50 Hz			60 Hz			50 Hz / 60 Hz
									$P_{1\,zul}$ [kW]	$M_{2\,zul}$ [Nm]	n_2 [min^{-1}]	$P_{1\,zul}$ [kW]	$M_{2\,zul}$ [Nm]	n_2 [min^{-1}]	Rücksprache erforderlich bei Einbaulage
									n_1 = 1400 min^{-1}			n_1 = 1680 min^{-1}			
GST06 - 1N □□□	□E							1,600	5,71	61	875	6,60	59	1050	
	1E	**1E**	2E	3E	4E	5E		2,048	5,26	72	684	6,08	70	821	
	100	**112**	90	80	90	182/184TC		2,240	5,22	79	625	6,03	76	750	
	160	**160**	160	160	200	Nema		2,857	4,81	92	490	5,56	89	588	
								3,500	4,45	105	400	5,14	101	480	
								4,556	3,43	105	307	3,96	101	369	
								5,667	2,76	105	247	3,19	101	297	
GST06 - 1N □□□	□F							1,600	5,71	61	875	6,60	59	1050	C, D
	1F	**1F**	2F	3F				2,048	5,26	72	684	6,08	70	821	C, D
	100	**112**	90	90				2,240	5,22	79	625	6,03	76	750	C, D
	160	**160**	160	200				2,857	4,81	92	490	5,56	89	588	C, D
								3,500	4,45	105	400	5,14	101	480	C, D
									n_1 = 700 min^{-1}			n_1 = 840 min^{-1}			
GST06 - 1N □□□	□B							7,333	0,44	43	96	0,53	43	115	
	1B	5B						8,900	0,37	44	79	0,44	44	94	
	71	56C						11,250	0,29	45	62	0,35	45	75	
	105	Nema													
GST06 - 1N □□□	□C							2,857	1,25	48	245	1,50	48	294	
	1C	2C	3C	4C	5C	6C	7C	4,556	1,02	63	154	1,23	63	184	
	80	71	71	71	56C	63	80	5,667	0,86	65	124	1,03	65	148	
	160	160	105	120	Nema	160	120	7,333	0,69	68	96	0,82	68	115	
								8,900	0,57	69	79	0,69	69	94	
								11,250	0,42	63	62	0,50	63	75	
GST06 - 1N □□□	□D							2,048	1,54	42	342	1,85	42	410	
	1D	2D	5D					2,240	1,54	46	313	1,85	46	375	
	90	80	143/145TC					2,857	1,54	59	245	1,85	59	294	
	160	160	Nema					3,500	1,54	72	200	1,85	72	240	
								4,556	1,36	83	154	1,63	83	184	
								5,667	1,14	87	124	1,36	87	148	
								7,333	0,91	90	96	1,10	90	115	
								8,900	0,71	85	79	0,85	85	94	
GST06 - 1N □□□	□E							1,600	2,86	61	438	3,43	61	525	
	1E	**1E**	2E	3E	4E	5E		2,048	2,63	72	342	3,16	72	410	
	100	**112**	90	80	90	182/184TC		2,240	2,61	79	313	3,13	79	375	
	160	**160**	160	160	200	Nema		2,857	2,41	92	245	2,89	92	294	
								3,500	2,23	105	200	2,67	105	240	
								4,556	1,72	105	154	2,06	105	184	
								5,667	1,38	105	124	1,65	105	148	
GST06 - 1N □□□	□F							1,600	2,86	61	438	3,43	61	525	
	1F	**1F**	2F	3F				2,048	2,63	72	342	3,16	72	410	
	100	**112**	90	90				2,240	2,61	79	313	3,13	79	375	
	160	**160**	160	200				2,857	2,41	92	245	2,89	92	294	
								3,500	2,23	105	200	2,67	105	240	

Abmessungen ab Seite 3-162

$M_{2\,zul} \leq 368$ Nm								GST06-2N □□□							
Getriebe	Lagerflanschgröße Motorgröße Flanschdurchmesser							i	50 Hz			60 Hz			50 Hz / 60 Hz
									$P_{1\,zul}$ [kW]	$M_{2\,zul}$ [Nm]	n_2 [min^{-1}]	$P_{1\,zul}$ [kW]	$M_{2\,zul}$ [Nm]	n_2 [min^{-1}]	Rücksprache erforderlich bei Einbaulage
									$n_1 = 2800$ min^{-1}			$n_1 = 3360$ min^{-1}			
GST06 - 2N □□□	□B							32,267	1,63	174	87	1,63	145	104	C, D
	1B	5B						36,667	1,63	197	76	1,63	164	92	C, D
	71	56C						39,160	1,36	176	72	1,36	147	86	C, D
	105	Nema						44,500	1,47	217	63	1,51	185	76	C, D
								49,500	1,18	193	57	1,21	165	68	C, D
								56,250	1,18	220	50	1,21	187	60	C, D
GST06 - 2N □□□	□C							8,163	3,04	82	343	2,82	64	412	C, D
	1C	2C	3C	4C	5C	6C	7C	12,571	3,04	126	223	2,82	98	267	C, D
	80	71	71	71	56C	63	80	14,286	3,04	144	196	2,82	111	235	C, D
	160	160	105	120	Nema	160	120	20,044	3,45	229	140	3,21	177	168	C, D
								22,778	3,45	260	123	3,21	202	148	C, D
								24,933	3,16	260	112	3,16	217	135	C, D
								28,333	3,12	293	99	3,12	244	119	C, D
								32,267	2,53	271	87	2,53	225	104	C, D
								36,667	2,45	297	76	2,45	248	92	C, D
								39,160	2,11	274	72	2,11	228	86	C, D
								44,500	2,21	325	63	2,26	277	76	C, D
								49,500	1,69	278	57	1,73	237	68	C, D
								56,250	1,69	316	50	1,73	269	60	C, D
GST06 - 2N □□□	□D							5,324	3,75	66	526	3,49	51	631	C, D
	1D	2D	5D					5,850	3,75	73	479	3,49	56	574	C, D
	90	80	143/145TC					6,400	3,75	79	438	3,49	62	525	C, D
	160	160	Nema					8,163	3,75	101	343	3,49	79	412	C, D
								9,010	3,75	112	311	3,49	87	373	C, D
								10,000	3,75	124	280	3,49	96	336	C, D
								11,200	3,75	139	250	3,49	108	300	C, D
								12,571	3,75	156	223	3,49	121	267	C, D
								14,286	3,75	177	196	3,49	137	235	C, D
								15,400	4,26	217	182	3,96	168	218	C, D
								17,500	4,26	247	160	3,96	191	192	C, D
								20,044	4,26	283	140	3,96	219	168	C, D
								22,778	3,86	291	123	3,86	242	148	C, D
								24,933	4,03	332	112	3,96	272	135	C, D
								28,333	3,12	293	99	3,12	244	119	C, D
								32,267	3,14	335	87	3,14	279	104	C, D
								36,667	2,45	297	76	2,45	248	92	C, D
								39,160	2,62	340	72	2,62	283	86	C, D
								44,500	2,21	325	63	2,26	277	76	C, D
GST06 - 2N □□□	□E							3,033	10,72	108	923	9,97	83	1108	C, D
	1E	**1E**	2E	3E	4E	5E		3,333	10,72	118	840	9,97	92	1008	C, D
	100	**112**	90	80	90	182/184TC		4,160	10,72	148	673	9,97	114	808	C, D
	160	**160**	160	160	200	Nema		4,571	10,72	162	613	9,97	126	735	C, D
								5,324	9,56	168	526	9,56	140	631	C, D
								5,850	9,30	180	479	9,30	150	574	C, D
								6,400	8,79	186	438	8,79	155	525	C, D
								7,040	8,24	192	398	8,24	160	477	C, D
								8,163	7,56	204	343	7,56	170	412	C, D
								9,010	7,11	212	311	7,11	177	373	C, D
								10,000	6,61	219	280	6,61	182	336	C, D
								11,200	6,14	228	250	6,14	190	300	C, D
								12,571	5,76	240	223	5,76	200	267	C, D
								14,286	5,27	249	196	5,27	208	235	C, D
								15,400	5,76	293	182	5,76	244	218	C, D
								17,500	4,99	289	160	4,99	241	192	C, D
								20,044	4,87	323	140	4,87	269	168	C, D
								22,778	3,86	291	123	3,86	242	148	C, D
								24,933	4,03	332	112	4,03	277	135	C, D
								28,333	3,12	293	99	3,12	244	119	C, D

Abmessungen ab Seite 3-162

$M_{2\,zul} \leq$ 368 Nm — GST06-2N □□□

Getriebe	Lagerflanschgröße / Motorgröße / Flanschdurchmesser	i	50 Hz			60 Hz			50 Hz	60 Hz
			$P_{1\,zul}$ [kW]	$M_{2\,zul}$ [Nm]	n_2 [min^{-1}]	$P_{1\,zul}$ [kW]	$M_{2\,zul}$ [Nm]	n_2 [min^{-1}]	Rücksprache erforderlich bei Einbaulage	
			n_1 = 2800 min^{-1}			n_1 = 3360 min^{-1}				
GST06 - 2N □□□ □F		3,033	10,72	108	923				C, D	
1F **1F** 2F 3F		3,333	10,72	118	840				C, D	
100 **112** 90 90		4,160	10,72	148	673				C, D	
160 **160** 160 200		4,571	10,72	162	613				C, D	
		5,324	9,56	168	526				C, D	
		5,850	9,30	180	479				C, D	
		6,400	8,79	186	438				C, D	
		7,040	8,24	192	398				C, D	
		8,163	7,56	204	343				C, D	
		9,010	7,11	212	311				C, D	
		10,000	6,61	219	280				C, D	
		11,200	6,14	228	250				C, D	
		12,571	5,76	240	223				C, D	
		14,286	5,27	249	196				C, D	
		15,400	5,76	293	182				C, D	
		17,500	4,99	289	160				C, D	
			n_1 = 1400 min^{-1}			n_1 = 1680 min^{-1}				
GST06 - 2N □□□ □B		32,267	0,88	188	43	1,06	188	52		
1B 5B		36,667	0,88	214	38	1,06	214	46		
71 56C		39,160	0,74	191	36	0,88	191	43		
105 Nema		44,500	0,74	217	32	0,88	217	38		
		49,500	0,59	193	28	0,71	193	34		
		56,250	0,59	220	25	0,71	220	30		
GST06 - 2N □□□ □C		8,163	1,87	101	172	2,16	97	206		
1C 2C 3C 4C 5C 6C 7C		12,571	1,87	156	111	2,16	150	134		
80 71 71 71 56C 63 80		14,286	1,87	177	98	2,16	170	118		
160 160 105 120 Nema 160 120		20,044	1,87	248	70	2,24	248	84		
		22,778	1,87	282	62	2,24	282	74		
		24,933	1,71	282	56	2,05	282	67		
		28,333	1,69	317	49	2,03	317	59		
		32,267	1,37	293	43	1,65	293	52		
		36,667	1,33	322	38	1,59	322	46		
		39,160	1,15	297	36	1,37	297	43		
		44,500	1,10	325	32	1,32	325	38		
		49,500	0,85	278	28	1,02	278	34		
		56,250	0,85	316	25	1,02	316	30		
GST06 - 2N □□□ □D		5,324	2,31	81	263	2,67	78	316		
1D 2D 5D		5,850	2,31	89	239	2,67	86	287		
90 80 143/145TC		6,400	2,31	98	219	2,67	94	263		
160 160 Nema		8,163	2,31	125	172	2,67	120	206		
		9,010	2,31	138	155	2,67	133	187		
		10,000	2,31	153	140	2,67	147	168		
		11,200	2,31	171	125	2,67	165	150		
		12,571	2,31	192	111	2,67	185	134		
		14,286	2,31	218	98	2,67	210	118		
		15,400	2,31	235	91	2,77	235	109		
		17,500	2,31	267	80	2,77	267	96		
		20,044	2,31	306	70	2,77	306	84		
		22,778	2,09	315	62	2,51	315	74		
		24,933	2,18	360	56	2,62	360	67		
		28,333	1,69	317	49	2,03	317	59		
		32,267	1,70	363	43	2,04	363	52		
		36,667	1,33	322	38	1,59	322	46		
		39,160	1,42	368	36	1,70	368	43		
		44,500	1,10	325	32	1,32	325	38		

Abmessungen ab Seite 3-162

$M_{2\,zul} \leq 368$ Nm								GST06-2N □□□							
Getriebe	Lagerflanschgröße Motorgröße Flanschdurchmesser						i	50 Hz			60 Hz			50 Hz	60 Hz
								$P_{1\,zul}$ [kW]	$M_{2\,zul}$ [Nm]	n_2 [min^{-1}]	$P_{1\,zul}$ [kW]	$M_{2\,zul}$ [Nm]	n_2 [min^{-1}]	Rücksprache erforderlich bei Einbaulage	
								$n_1 = 1400$ min^{-1}			$n_1 = 1680$ min^{-1}				
GST06 - 2N □□□	□E						3,033	6,60	132	462	7,62	128	554		
	1E	**1E**	2E	3E	4E	5E	3,333	6,60	146	420	7,62	140	504		
	100	**112**	90	80	90	182/184TC	4,160	6,60	182	337	7,62	175	404		
	160	**160**	160	160	200	Nema	4,571	6,60	200	306	7,62	192	368		
							5,324	5,88	207	263	6,80	200	316		
							5,850	5,73	222	239	6,62	214	287		
							6,400	5,41	229	219	6,25	221	263		
							7,040	5,07	236	199	5,86	227	239		
							8,163	4,66	252	172	5,38	242	206		
							9,010	4,38	261	155	5,06	251	187		
							10,000	4,07	269	140	4,70	259	168		
							11,200	3,78	280	125	4,37	270	150		
							12,571	3,55	295	111	4,10	284	134		
							14,286	3,24	307	98	3,75	295	118		
							15,400	3,12	318	91	3,74	318	109		
							17,500	2,70	313	80	3,24	313	96		
							20,044	2,64	350	70	3,17	350	84		
							22,778	2,09	315	62	2,51	315	74		
							24,933	2,18	360	56	2,62	360	67		
							28,333	1,69	317	49	2,03	317	59		
GST06 - 2N □□□	□F						3,033	6,60	132	462	7,62	128	554		C, D
	1F	**1F**	2F	3F			3,333	6,60	146	420	7,62	140	504		C, D
	100	**112**	90	90			4,160	6,60	182	337	7,62	175	404		C, D
	160	**160**	160	200			4,571	6,60	200	306	7,62	192	368		C, D
							5,324	5,88	207	263	6,80	200	316		C, D
							5,850	5,73	222	239	6,62	214	287		C, D
							6,400	5,41	229	219	6,25	221	263		C, D
							7,040	5,07	236	199	5,86	227	239		C, D
							8,163	4,66	252	172	5,38	242	206		C, D
							9,010	4,38	261	155	5,06	251	187		C, D
							10,000	4,07	269	140	4,70	259	168		C, D
							11,200	3,78	280	125	4,37	270	150		C, D
							12,571	3,55	295	111	4,10	284	134		C, D
							14,286	3,24	307	98	3,75	295	118		C, D
							15,400	3,12	318	91	3,74	318	109		C, D
							17,500	2,70	313	80	3,24	313	96		C, D
								$n_1 = 700$ min^{-1}			$n_1 = 840$ min^{-1}				
GST06 - 2N □□□	□B						32,267	0,44	188	22	0,53	188	26		
	1B	5B					36,667	0,44	214	19	0,53	214	23		
	71	56C					39,160	0,37	191	18	0,44	191	22		
	105	Nema					44,500	0,37	217	16	0,44	217	19		
							49,500	0,29	193	14	0,35	193	17		
							56,250	0,29	220	12	0,35	220	15		
GST06 - 2N □□□	□C						8,163	1,25	135	86	1,50	135	103		
	1C	2C	3C	4C	5C	6C	7C	12,571	1,25	207	56	1,50	207	67	
	80	71	71	71	56C	63	80	14,286	1,25	236	49	1,50	236	59	
	160	160	105	120	Nema	160	120	20,044	1,02	271	35	1,23	271	42	
								22,778	1,02	308	31	1,23	308	37	
								24,933	0,86	282	28	1,03	282	34	
								28,333	0,85	317	25	1,01	317	30	
								32,267	0,69	293	22	0,82	293	26	
								36,667	0,66	322	19	0,80	322	23	
								39,160	0,57	297	18	0,69	297	22	
								44,500	0,55	325	16	0,66	325	19	
								49,500	0,42	278	14	0,51	278	17	
								56,250	0,42	316	12	0,51	316	15	

Abmessungen ab Seite 3-162

$M_{2\,zul} \leq$ 368 Nm — GST06-2N □□□

Getriebe / Lagerflanschgröße / Motorgröße / Flanschdurchmesser	i	50 Hz			60 Hz			50 Hz	60 Hz
		$P_{1\,zul}$ [kW]	$M_{2\,zul}$ [Nm]	n_2 [min^{-1}]	$P_{1\,zul}$ [kW]	$M_{2\,zul}$ [Nm]	n_2 [min^{-1}]	Rücksprache erforderlich bei Einbaulage	
		n_1 = 700 min^{-1}			n_1 = 840 min^{-1}				
GST06 - 2N □□□ □D	5,324	1,54	108	132	1,85	108	158		
1D 2D 5D	5,850	1,54	119	120	1,85	119	144		
90 80 143/145TC	6,400	1,54	130	109	1,85	130	131		
160 160 Nema	8,163	1,54	166	86	1,85	166	103		
	9,010	1,54	184	78	1,85	184	93		
	10,000	1,54	204	70	1,85	204	84		
	11,200	1,54	228	63	1,85	228	75		
	12,571	1,54	256	56	1,85	256	67		
	14,286	1,54	291	49	1,85	291	59		
	15,400	1,54	314	46	1,85	314	55		
	17,500	1,35	313	40	1,62	313	48		
	20,044	1,32	350	35	1,58	350	42		
	22,778	1,04	315	31	1,25	315	37		
	24,933	1,09	360	28	1,31	360	34		
	28,333	0,85	317	25	1,01	317	30		
	32,267	0,85	363	22	1,02	363	26		
	36,667	0,66	322	19	0,80	322	23		
	39,160	0,71	368	18	0,85	368	22		
	44,500	0,55	325	16	0,66	325	19		
GST06 - 2N □□□ □E	3,033	4,14	166	231	4,97	166	277		
1E **1E** 2E 3E 4E 5E	3,333	3,94	174	210	4,73	174	252		
100 **112** 90 80 90 182/184TC	4,160	3,47	191	168	4,16	191	202		
160 **160** 160 160 200 Nema	4,571	3,30	200	153	3,96	200	184		
	5,324	2,94	207	132	3,53	207	158		
	5,850	2,86	222	120	3,44	222	144		
	6,400	2,71	229	109	3,25	229	131		
	7,040	2,54	236	99	3,04	236	119		
	8,163	2,33	252	86	2,79	252	103		
	9,010	2,19	261	78	2,63	261	93		
	10,000	2,03	269	70	2,44	269	84		
	11,200	1,89	280	63	2,27	280	75		
	12,571	1,77	295	56	2,13	295	67		
	14,286	1,62	307	49	1,95	307	59		
	15,400	1,56	318	46	1,87	318	55		
	17,500	1,35	313	40	1,62	313	48		
	20,044	1,32	350	35	1,58	350	42		
	22,778	1,04	315	31	1,25	315	37		
	24,933	1,09	360	28	1,31	360	34		
	28,333	0,85	317	25	1,01	317	30		
GST06 - 2N □□□ □F	3,033	4,14	166	231	4,97	166	277		
1F **1F** 2F 3F	3,333	3,94	174	210	4,73	174	252		
100 **112** 90 90	4,160	3,47	191	168	4,16	191	202		
160 **160** 160 200	4,571	3,30	200	153	3,96	200	184		
	5,324	2,94	207	132	3,53	207	158		
	5,850	2,86	222	120	3,44	222	144		
	6,400	2,71	229	109	3,25	229	131		
	7,040	2,54	236	99	3,04	236	119		
	8,163	2,33	252	86	2,79	252	103		
	9,010	2,19	261	78	2,63	261	93		
	10,000	2,03	269	70	2,44	269	84		
	11,200	1,89	280	63	2,27	280	75		
	12,571	1,77	295	56	2,13	295	67		
	14,286	1,62	307	49	1,95	307	59		
	15,400	1,56	318	46	1,87	318	55		
	17,500	1,35	313	40	1,62	313	48		

Abmessungen ab Seite 3-162

$M_{2\,zul} \leq$ 375 Nm								GST06-3N □□□							
Getriebe	Lagerflanschgröße Motorgröße Flanschdurchmesser							i	50 Hz			60 Hz			50 Hz / 60 Hz
									$P_{1\,zul}$ [kW]	$M_{2\,zul}$ [Nm]	n_2 [min^{-1}]	$P_{1\,zul}$ [kW]	$M_{2\,zul}$ [Nm]	n_2 [min^{-1}]	Rücksprache erforderlich bei Einbaulage
									n_1 = 1400 min^{-1}			n_1 = 1680 min^{-1}			
GST06 - 3N □□□	**1A**							39,200	0,63	162	36	0,76	162	43	
	63							51,022	0,63	211	27	0,76	211	33	
	90							67,760	0,65	286	21	0,78	286	25	
								80,952	0,59	311	17	0,71	311	21	
								109,707	0,52	375	13	0,63	375	15	
								124,667	0,42	339	11	0,50	339	14	
								141,289	0,41	375	9,9	0,49	375	12	
								160,556	0,33	342	8,7	0,39	342	11	
								179,067	0,32	375	7,8	0,39	375	9,4	
								203,485	0,26	346	6,9	0,31	346	8,3	
								231,733	0,25	375	6,0	0,30	375	7,3	
								255,000	0,21	349	5,5	0,25	349	6,6	
								290,400	0,20	375	4,8	0,24	375	5,8	
								330,000	0,16	352	4,2	0,20	352	5,1	
								382,590	0,15	375	3,7	0,18	375	4,4	
								434,762	0,13	361	3,2	0,15	361	3,9	
GST06 - 3N □□□	□B							39,200	1,26	321	36	1,51	321	43	
	1B	2B	5B					44,000	1,07	308	32	1,29	308	38	
	71	63	56C					51,022	0,98	325	27	1,17	325	33	
	105	90	Nema					53,900	0,99	349	26	1,19	349	31	
								67,760	0,83	365	21	0,99	365	25	
								70,156	0,78	359	20	0,94	359	24	
								80,952	0,63	332	17	0,76	332	21	
								87,267	0,65	370	16	0,78	370	19	
								99,167	0,52	335	14	0,62	335	17	
								109,707	0,52	375	13	0,63	375	15	
								124,667	0,42	339	11	0,50	339	14	
								141,289	0,41	375	9,9	0,49	375	12	
								160,556	0,33	342	8,7	0,39	342	11	
								179,067	0,32	375	7,8	0,39	375	9,4	
								203,485	0,26	346	6,9	0,31	346	8,3	
								231,733	0,25	375	6,0	0,30	375	7,3	
								255,000	0,21	349	5,5	0,25	349	6,6	
								290,400	0,20	375	4,8	0,24	375	5,8	
								330,000	0,16	352	4,2	0,20	352	5,1	
GST06 - 3N □□□	□C							39,200	1,26	321	36	1,51	321	43	
	1C	2C	3C	4C	5C	6C	7C	44,000	1,17	335	32	1,40	335	38	
	80	71	71	71	56C	63	80	51,022	0,98	325	27	1,17	325	33	
	160	160	105	120	Nema	160	120	53,900	0,99	349	26	1,19	349	31	
								67,760	0,83	365	21	0,99	365	25	
								70,156	0,78	359	20	0,94	359	24	
								80,952	0,63	332	17	0,76	332	21	
								87,267	0,65	370	16	0,78	370	19	
								99,167	0,52	335	14	0,62	335	17	
								109,707	0,52	375	13	0,63	375	15	
								124,667	0,42	339	11	0,50	339	14	
								141,289	0,41	375	9,9	0,49	375	12	
								160,556	0,33	342	8,7	0,39	342	11	
GST06 - 3N □□□	□D							39,200	1,26	321	36	1,51	321	43	
	1D	2D	5D					44,000	1,17	335	32	1,40	335	38	
	90	80	143/145TC					51,022	0,98	325	27	1,17	325	33	
	160	160	Nema					53,900	0,99	349	26	1,19	349	31	
								70,156	0,78	359	20	0,94	359	24	
								80,952	0,63	332	17	0,76	332	21	
								87,267	0,65	370	16	0,78	370	19	
								99,167	0,52	335	14	0,62	335	17	

Abmessungen ab Seite 3-162

$M_{2\,zul} \leq$ 375 Nm — GST06-3N □□□

Getriebe	Lagerflanschgröße / Motorgröße / Flanschdurchmesser							i	50 Hz $P_{1\,zul}$ [kW]	50 Hz $M_{2\,zul}$ [Nm]	50 Hz n_2 [min^{-1}]	60 Hz $P_{1\,zul}$ [kW]	60 Hz $M_{2\,zul}$ [Nm]	60 Hz n_2 [min^{-1}]	50 Hz / 60 Hz Rücksprache erforderlich bei Einbaulage
									n_1 = 700 min^{-1}			n_1 = 840 min^{-1}			
GST06 - 3N □□□	**1A**							39,200	0,32	162	18	0,38	162	21	
	63							51,022	0,32	211	14	0,38	211	17	
	90							67,760	0,32	286	10	0,39	286	12	
								80,952	0,30	311	8,7	0,35	311	10	
								109,707	0,26	375	6,4	0,31	375	7,7	
								124,667	0,21	339	5,6	0,25	339	6,7	
								141,289	0,20	375	5,0	0,24	375	6,0	
								160,556	0,16	342	4,4	0,20	342	5,2	
								179,067	0,16	375	3,9	0,19	375	4,7	
								203,485	0,13	346	3,4	0,16	346	4,1	
								231,733	0,12	375	3,0	0,15	375	3,6	
								255,000	0,10	349	2,8	0,13	349	3,3	
								290,400	0,10	375	2,4	0,12	375	2,9	
								330,000	0,08	352	2,1	0,10	352	2,6	
								382,590	0,08	375	1,8	0,09	375	2,2	
								434,762	0,06	361	1,6	0,08	361	1,9	
GST06 - 3N □□□	□B							39,200	0,63	321	18	0,75	321	21	
	1B	2B	5B					44,000	0,54	308	16	0,64	308	19	
	71	63	56C					51,022	0,49	325	14	0,59	325	17	
	105	90	Nema					53,900	0,50	349	13	0,60	349	16	
								67,760	0,41	365	10	0,50	365	12	
								70,156	0,39	359	10,0	0,47	359	12	
								80,952	0,31	332	8,7	0,38	332	10	
								87,267	0,32	370	8,0	0,39	370	9,6	
								99,167	0,26	335	7,1	0,31	335	8,5	
								109,707	0,26	375	6,4	0,31	375	7,7	
								124,667	0,21	339	5,6	0,25	339	6,7	
								141,289	0,20	375	5,0	0,24	375	6,0	
								160,556	0,16	342	4,4	0,20	342	5,2	
								179,067	0,16	375	3,9	0,19	375	4,7	
								203,485	0,13	346	3,4	0,16	346	4,1	
								231,733	0,12	375	3,0	0,15	375	3,6	
								255,000	0,10	349	2,8	0,13	349	3,3	
								290,400	0,10	375	2,4	0,12	375	2,9	
								330,000	0,08	352	2,1	0,10	352	2,6	
GST06 - 3N □□□	□C							39,200	0,63	321	18	0,75	321	21	
	1C	2C	3C	4C	5C	6C	7C	44,000	0,58	335	16	0,70	335	19	
	80	71	71	71	56C	63	80	51,022	0,49	325	14	0,59	325	17	
	160	160	105	120	Nema	160	120	53,900	0,50	349	13	0,60	349	16	
								67,760	0,41	365	10	0,50	365	12	
								70,156	0,39	359	10,0	0,47	359	12	
								80,952	0,31	332	8,7	0,38	332	10	
								87,267	0,32	370	8,0	0,39	370	9,6	
								99,167	0,26	335	7,1	0,31	335	8,5	
								109,707	0,26	375	6,4	0,31	375	7,7	
								124,667	0,21	339	5,6	0,25	339	6,7	
								141,289	0,20	375	5,0	0,24	375	6,0	
								160,556	0,16	342	4,4	0,20	342	5,2	
GST06 - 3N □□□	□D							39,200	0,63	321	18	0,75	321	21	
	1D	2D	5D					44,000	0,58	335	16	0,70	335	19	
	90	80	143/145TC					51,022	0,49	325	14	0,59	325	17	
	160	160	Nema					53,900	0,50	349	13	0,60	349	16	
								70,156	0,39	359	10,0	0,47	359	12	
								80,952	0,31	332	8,7	0,38	332	10	
								87,267	0,32	370	8,0	0,39	370	9,6	
								99,167	0,26	335	7,1	0,31	335	8,5	

Abmessungen ab Seite 3-162

$M_{2\,zul} \leq$ 185 Nm									GST07-1N □□□							
Getriebe	Lagerflanschgröße Motorgröße Flanschdurchmesser							i	50 Hz			60 Hz			50 Hz	60 Hz
									$P_{1\,zul}$ [kW]	$M_{2\,zul}$ [Nm]	n_2 [min^{-1}]	$P_{1\,zul}$ [kW]	$M_{2\,zul}$ [Nm]	n_2 [min^{-1}]	Rücksprache erforderlich bei Einbaulage	
									n_1 = 2800 min^{-1}			n_1 = 3360 min^{-1}				
GST07 - 1N □□□	□C							11,250	1,83	69	249	1,83	58	299		C, D
	1C	2C	3C	4C	5C	6C	7C									
	80	71	71	71	56C	63	80									
	160	160	105	120	Nema	160	120									
GST07 - 1N □□□	□D							11,250	2,44	92	249	2,44	77	299		C, D
	1D	2D	5D													
	90	80	143/145TC													
	160	160	Nema													
									n_1 = 1400 min^{-1}			n_1 = 1680 min^{-1}				
GST07 - 1N □□□	□C							7,333	1,68	83	191	1,95	80	229		
	1C	2C	3C	4C	5C	6C	7C	8,900	1,41	84	157	1,63	81	189		
	80	71	71	71	56C	63	80	11,250	1,13	85	124	1,30	82	149		
	160	160	105	120	Nema	160	120									
GST07 - 1N □□□	□D							2,857	2,31	44	490	2,67	43	588		
	1D	2D	5D					4,556	2,31	71	307	2,67	68	369		
	90	80	143/145TC					5,583	2,31	87	251	2,67	83	301		
	160	160	Nema					7,333	2,24	111	191	2,59	106	229		
								8,900	1,87	112	157	2,16	108	189		
								11,250	1,50	113	124	1,73	109	149		
GST07 - 1N □□□	□E							2,000	6,60	89	700	7,62	85	840		
	1E	**1E**	2E	3E	4E	5E		2,240	6,60	99	625	7,62	96	750		
	100	**112**	90	80	90	182/184TC		2,857	6,60	127	490	7,62	122	588		
	160	**160**	160	160	200	Nema		3,500	6,60	155	400	7,62	149	480		
								4,556	5,49	168	307	6,34	162	369		
								5,583	4,70	176	251	5,43	170	301		
								7,333	3,69	182	191	4,26	175	229		
								8,900	2,50	149	157	2,89	144	189		
GST07 - 1N □□□	□F							1,625	6,60	72	862	7,62	69	1034		C, D
	1F	**1F**	2F	3F				2,000	6,60	89	700	7,62	85	840		C, D
	100	**112**	90	90				2,240	6,60	99	625	7,62	96	750		C, D
	160	**160**	160	200				2,857	6,60	127	490	7,62	122	588		C, D
								3,500	6,60	155	400	7,62	149	480		C, D
								4,556	5,75	176	307	6,65	170	369		C, D
								5,583	4,92	185	251	5,69	178	301		C, D
GST07 - 1N □□□	□G							1,625	9,72	106	862	11,23	102	1034		C, D
	1G	2G	2G	3G	5G			2,000	9,21	124	700	10,65	119	840		C, D
	132	100	112	132	213/215TC			2,240	8,94	135	625	10,33	130	750		C, D
	300	250	250	250	Nema			2,857	8,26	159	490	9,55	153	588		C, D
								3,500	7,31	172	400	8,45	166	480		C, D
GST07 - 1N □□□	□H							1,625	9,72	106	862	11,23	102	1034		C, D
	1H	3H	5H					2,000	9,21	124	700	10,65	119	840		C, D
	160	132	254/256TC					2,240	8,94	135	625	10,33	130	750		C, D
	350	300	Nema													

Abmessungen ab Seite 3-162

$M_{2\,zul} \leq$ 185 Nm								GST07-1N □□□							
Getriebe	Lagerflanschgröße Motorgröße Flanschdurchmesser							i	50 Hz			60 Hz			50 Hz / 60 Hz
									$P_{1\,zul}$ [kW]	$M_{2\,zul}$ [Nm]	n_2 [min^{-1}]	$P_{1\,zul}$ [kW]	$M_{2\,zul}$ [Nm]	n_2 [min^{-1}]	Rücksprache erforderlich bei Einbaulage
									n_1 = 700 min^{-1}			n_1 = 840 min^{-1}			
GST07 - 1N □□□	□C							7,333	0,84	83	96	1,01	83	115	
	1C	2C	3C	4C	5C	6C	7C	8,900	0,70	84	79	0,84	84	94	
	80	71	71	71	56C	63	80	11,250	0,56	85	62	0,68	85	75	
	160	160	105	120	Nema	160	120								
GST07 - 1N □□□	□D							2,857	1,54	59	245	1,85	59	294	
	1D	2D	5D					4,556	1,54	94	154	1,85	94	184	
	90	80	143/145TC					5,583	1,43	107	125	1,72	107	150	
	160	160	Nema					7,333	1,12	111	96	1,35	111	115	
								8,900	0,94	112	79	1,12	112	94	
								11,250	0,75	113	62	0,90	113	75	
GST07 - 1N □□□	□E							2,000	4,40	118	350	5,28	118	420	
	1E	**1E**	2E	3E	4E	5E		2,240	4,40	132	313	5,28	132	375	
	100	**112**	90	80	90	182/184TC		2,857	3,97	152	245	4,76	152	294	
	160	**160**	160	160	200	Nema		3,500	3,41	161	200	4,10	161	240	
								4,556	2,75	168	154	3,29	168	184	
								5,583	2,35	176	125	2,82	176	150	
								7,333	1,84	182	96	2,21	182	115	
								8,900	1,25	149	79	1,50	149	94	
GST07 - 1N □□□	□F							1,625	4,40	96	431	5,28	96	517	
	1F	**1F**	2F	3F				2,000	4,40	118	350	5,28	118	420	
	100	**112**	90	90				2,240	4,40	132	313	5,28	132	375	
	160	**160**	160	200				2,857	4,13	159	245	4,96	159	294	
								3,500	3,58	168	200	4,30	168	240	
								4,556	2,88	176	154	3,45	176	184	
								5,583	2,46	185	125	2,95	185	150	
GST07 - 1N □□□	□G							1,625	4,86	106	431	5,83	106	517	
	1G	2G	2G	3G	5G			2,000	4,61	124	350	5,53	124	420	
	132	100	112	132	213/215TC			2,240	4,47	135	313	5,36	135	375	
	300	250	250	250	Nema			2,857	4,13	159	245	4,96	159	294	
								3,500	3,66	172	200	4,39	172	240	
GST07 - 1N □□□	□H							1,625	4,86	106	431	5,83	106	517	
	1H	3H	5H					2,000	4,61	124	350	5,53	124	420	
	160	132	254/256TC					2,240	4,47	135	313	5,36	135	375	
	350	300	Nema												

Abmessungen ab Seite 3-162

$M_{2\,zul} \leq$ 707 Nm									GST07-2N □□□							
Getriebe	Lagerflanschgröße Motorgröße Flanschdurchmesser							i	50 Hz			60 Hz			50 Hz	60 Hz
									$P_{1\,zul}$ [kW]	$M_{2\,zul}$ [Nm]	n_2 [min^{-1}]	$P_{1\,zul}$ [kW]	$M_{2\,zul}$ [Nm]	n_2 [min^{-1}]	Rücksprache erforderlich bei Einbaulage	
									n_1 = 2800 min^{-1}			n_1 = 3360 min^{-1}				
GST07 - 2N □□□	□C							32,267	3,11	332	87	3,11	277	104		C, D
	1C	2C	3C	4C	5C	6C	7C	36,667	3,11	377	76	3,11	314	92		C, D
	80	71	71	71	56C	63	80	39,160	2,60	336	72	2,60	280	86		C, D
	160	160	105	120	Nema	160	120	44,500	2,81	414	63	2,88	353	76		C, D
								49,500	2,26	370	57	2,31	315	68		C, D
								56,250	2,26	420	50	2,31	358	60		C, D
GST07 - 2N □□□	□D							12,571	3,75	156	223	3,49	121	267		C, D
	1D	2D	5D					14,286	3,75	177	196	3,49	137	235		C, D
	90	80	143/145TC					20,044	4,26	283	140	3,96	219	168		C, D
	160	160	Nema					22,778	4,26	321	123	3,96	249	148		C, D
								24,567	4,26	346	114	3,96	268	137		C, D
								27,917	4,26	394	100	3,96	305	120		C, D
								32,267	4,14	442	87	3,96	353	104		C, D
								36,667	4,14	502	76	3,96	401	92		C, D
								39,160	3,45	448	72	3,45	373	86		C, D
								44,500	3,74	551	63	3,83	470	76		C, D
								49,500	3,00	492	57	3,07	419	68		C, D
								56,250	3,00	559	50	3,07	477	60		C, D
GST07 - 2N □□□	□E							11,200	10,72	397	250	9,97	308	300		C, D
	1E	**1E**	2E	3E	4E	5E		12,571	10,72	446	223	9,97	345	267		C, D
	100	**112**	90	80	90	182/184TC		14,286	10,72	507	196	9,97	393	235		C, D
	160	**160**	160	160	200	Nema		15,400	11,65	594	182	11,32	481	218		C, D
								17,500	10,83	627	160	10,83	523	192		C, D
								20,044	9,65	640	140	9,65	534	168		C, D
								22,778	8,35	629	123	8,35	524	148		C, D
								24,567	8,01	651	114	8,01	543	137		C, D
								27,917	6,90	638	100	6,90	531	120		C, D
								32,267	6,10	651	87	6,10	543	104		C, D
								36,667	5,34	648	76	5,34	540	92		C, D
								39,160	4,61	597	72	4,61	498	86		C, D
								44,500	4,80	707	63	4,91	603	76		C, D
GST07 - 2N □□□	□F							11,200	10,72	397	250				C, D	
	1F	**1F**	2F	3F				12,571	10,72	446	223				C, D	
	100	**112**	90	90				14,286	10,72	507	196				C, D	
	160	**160**	160	200				15,400	11,65	594	182				C, D	
								17,500	10,83	627	160				C, D	
								20,044	9,65	640	140				C, D	
								22,778	8,35	629	123				C, D	
								24,567	8,01	651	114				C, D	
								27,917	6,90	638	100				C, D	
GST07 - 2N □□□	□G							11,200	13,11	486	250				C, D	
	1G	2G	2G	3G	5G			12,571	11,72	488	223				C, D	
	132	100	112	132	213/215TC			14,286	11,02	521	196				C, D	
	300	250	250	250	Nema			15,400	11,65	594	182				C, D	
								17,500	10,83	627	160				C, D	
									n_1 = 1400 min^{-1}			n_1 = 1680 min^{-1}				
GST07 - 2N □□□	□C							32,267	1,68	360	43	2,02	360	52		
	1C	2C	3C	4C	5C	6C	7C	36,667	1,68	409	38	2,02	409	46		
	80	71	71	71	56C	63	80	39,160	1,41	365	36	1,69	365	43		
	160	160	105	120	Nema	160	120	44,500	1,41	414	32	1,69	414	38		
								49,500	1,13	370	28	1,35	370	34		
								56,250	1,13	420	25	1,35	420	30		
GST07 - 2N □□□	□D							12,571	2,31	192	111	2,67	185	134		
	1D	2D	5D					14,286	2,31	218	98	2,67	210	118		
	90	80	143/145TC					20,044	2,31	306	70	2,77	306	84		
	160	160	Nema					22,778	2,31	348	62	2,77	348	74		
								24,567	2,31	375	57	2,77	375	68		

Abmessungen ab Seite 3-162

$M_{2\,zul} \leq$ 707 Nm — GST07-2N □□□

Getriebe	Lagerflanschgröße / Motorgröße / Flanschdurchmesser	i	50 Hz $P_{1\,zul}$ [kW]	50 Hz $M_{2\,zul}$ [Nm]	50 Hz n_2 [min^{-1}]	60 Hz $P_{1\,zul}$ [kW]	60 Hz $M_{2\,zul}$ [Nm]	60 Hz n_2 [min^{-1}]	50 Hz / 60 Hz Rücksprache erforderlich bei Einbaulage
			n_1 = 1400 min^{-1}			n_1 = 1680 min^{-1}			
GST07 - 2N □□□ □D		27,917	2,31	427	50	2,77	427	60	
		32,267	2,24	479	43	2,69	479	52	
		36,667	2,24	544	38	2,69	544	46	
		39,160	1,87	485	36	2,25	485	43	
		44,500	1,87	551	32	2,25	551	38	
		49,500	1,50	492	28	1,80	492	34	
		56,250	1,50	559	25	1,80	559	30	
GST07 - 2N □□□ □E		5,200	6,60	227	269	7,62	219	323	
		5,714	6,60	249	245	7,62	240	294	
		6,400	6,60	279	219	7,62	269	263	
		8,800	6,60	384	159	7,62	370	191	
		9,856	6,60	430	142	7,62	414	171	
		11,200	6,60	489	125	7,62	471	150	
		12,571	6,60	549	111	7,62	529	134	
		14,286	6,60	624	98	7,62	601	118	
		15,400	6,31	644	91	7,58	644	109	
		17,500	5,87	680	80	7,04	680	96	
		20,044	5,23	694	70	6,28	694	84	
		22,778	4,52	682	62	5,43	682	74	
		24,567	4,34	706	57	5,21	706	68	
		27,917	3,74	691	50	4,49	691	60	
		32,267	3,31	706	43	3,97	706	52	
		36,667	2,89	702	38	3,47	702	46	
		39,160	2,50	647	36	3,00	647	43	
		44,500	2,40	707	32	2,88	707	38	
GST07 - 2N □□□ □F		3,048	6,60	133	459	7,62	128	551	C, D
		3,350	6,60	146	418	7,62	141	502	C, D
		4,225	6,60	184	331	7,62	178	398	C, D
		4,643	6,60	203	302	7,62	195	362	C, D
		5,200	6,60	227	269	7,62	219	323	C, D
		5,714	6,60	249	245	7,62	240	294	C, D
		6,400	6,60	279	219	7,62	269	263	C, D
		7,150	6,60	312	196	7,62	301	235	C, D
		8,125	6,60	355	172	7,62	342	207	C, D
		8,800	6,60	384	159	7,62	370	191	C, D
		9,856	6,60	430	142	7,62	414	171	C, D
		11,200	6,60	489	125	7,62	471	150	C, D
		12,571	6,60	549	111	7,62	529	134	C, D
		14,286	6,60	624	98	7,62	601	118	C, D
		15,400	6,31	644	91	7,58	644	109	C, D
		17,500	5,87	680	80	7,04	680	96	C, D
		20,044	5,23	694	70	6,28	694	84	C, D
		22,778	4,52	682	62	5,43	682	74	C, D
		24,567	4,34	706	57	5,21	706	68	C, D
		27,917	3,74	691	50	4,49	691	60	C, D
GST07 - 2N □□□ □G		3,048	17,41	351	459	20,12	338	551	C, D
		3,350	16,54	367	418	19,11	353	502	C, D
		4,225	14,22	398	331	16,43	383	398	C, D
		4,643	13,47	414	302	15,57	399	362	C, D
		5,200	12,42	427	269	14,35	411	323	C, D
		5,714	11,86	448	245	13,70	432	294	C, D
		6,400	10,93	463	219	12,63	446	263	C, D
		7,150	10,32	488	196	11,93	470	235	C, D
		8,125	10,02	539	172	11,58	519	207	C, D
		8,800	9,05	527	159	10,46	507	191	C, D
		9,856	8,42	549	142	9,73	529	171	C, D
		11,200	8,07	598	125	9,33	576	150	C, D
		12,571	7,22	600	111	8,34	578	134	C, D
		14,286	6,78	642	98	7,84	618	118	C, D
		15,400	6,31	644	91	7,58	644	109	C, D
		17,500	5,87	680	80	7,04	680	96	C, D

	1D	2D	5D						
	90	80	143/145TC						
	160	160	Nema						
	1E	**1E**	2E	3E	4E	5E			
	100	**112**	90	80	90	182/184TC			
	160	**160**	160	160	200	Nema			
	1F	**1F**	2F	3F					
	100	**112**	90	90					
	160	**160**	160	200					
	1G	2G	2G	3G	5G				
	132	100	112	132	213/215TC				
	300	250	250	250	Nema				

Abmessungen ab Seite 3-162

$M_{2\,zul} \leq$ 707 Nm — GST07-2N □□□

Getriebe / Lagerflanschgröße / Motorgröße / Flanschdurchmesser	i	50 Hz $P_{1\,zul}$ [kW]	50 Hz $M_{2\,zul}$ [Nm]	50 Hz n_2 [min⁻¹]	60 Hz $P_{1\,zul}$ [kW]	60 Hz $M_{2\,zul}$ [Nm]	60 Hz n_2 [min⁻¹]	50 Hz Rücksprache erforderlich bei Einbaulage	60 Hz Rücksprache erforderlich bei Einbaulage
		n_1 = 1400 min⁻¹			n_1 = 1680 min⁻¹				
GST07 - 2N □□□ □H	3,048	17,41	351	459	20,12	338	551		C, D
1H 3H 5H	3,350	16,54	367	418	19,11	353	502		C, D
160 132 254/256TC	4,225	14,22	398	331	16,43	383	398		C, D
350 300 Nema	4,643	13,47	414	302	15,57	399	362		C, D
	5,200	12,42	427	269	14,35	411	323		C, D
	5,714	11,86	448	245	13,70	432	294		C, D
	6,400	10,93	463	219	12,63	446	263		C, D
	7,150	10,32	488	196	11,93	470	235		C, D
	8,125	10,02	539	172	11,58	519	207		C, D
	8,800	9,05	527	159	10,46	507	191		C, D
	9,856	8,42	549	142	9,73	529	171		C, D
	11,200	8,07	598	125	9,33	576	150		C, D
		n_1 = 700 min⁻¹			n_1 = 840 min⁻¹				
GST07 - 2N □□□ □C	32,267	0,84	360	22	1,01	360	26		
1C 2C 3C 4C 5C 6C 7C	36,667	0,84	409	19	1,01	409	23		
80 71 71 71 56C 63 80	39,160	0,70	365	18	0,84	365	22		
160 160 105 120 Nema 160 120	44,500	0,70	414	16	0,84	414	19		
	49,500	0,56	370	14	0,68	370	17		
	56,250	0,56	420	12	0,68	420	15		
GST07 - 2N □□□ □D	12,571	1,54	256	56	1,85	256	67		
1D 2D 5D	14,286	1,54	291	49	1,85	291	59		
90 80 143/145TC	20,044	1,54	408	35	1,85	408	42		
160 160 Nema	22,778	1,54	464	31	1,85	464	37		
	24,567	1,43	465	29	1,72	465	34		
	27,917	1,43	529	25	1,72	529	30		
	32,267	1,12	479	22	1,35	479	26		
	36,667	1,12	544	19	1,35	544	23		
	39,160	0,94	485	18	1,12	485	22		
	44,500	0,94	551	16	1,12	551	19		
	49,500	0,75	492	14	0,90	492	17		
	56,250	0,75	559	12	0,90	559	15		
GST07 - 2N □□□ □E	5,200	4,40	303	135	5,28	303	162		
1E **1E** 2E 3E 4E 5E	5,714	4,40	333	123	5,28	333	147		
100 **112** 90 80 90 182/184TC	6,400	4,40	373	109	5,28	373	131		
160 **160** 160 160 200 Nema	8,800	4,40	512	80	5,28	512	96		
	9,856	4,21	549	71	5,05	549	85		
	11,200	4,04	598	63	4,84	598	75		
	12,571	3,61	600	56	4,33	600	67		
	14,286	3,39	642	49	4,07	642	59		
	15,400	3,16	644	46	3,79	644	55		
	17,500	2,93	680	40	3,52	680	48		
	20,044	2,62	694	35	3,14	694	42		
	22,778	2,26	682	31	2,71	682	37		
	24,567	2,17	706	29	2,61	706	34		
	27,917	1,87	691	25	2,24	691	30		
	32,267	1,65	706	22	1,98	706	26		
	36,667	1,45	702	19	1,74	702	23		
	39,160	1,25	647	18	1,50	647	22		
	44,500	1,20	707	16	1,44	707	19		
GST07 - 2N □□□ □F	3,048	4,40	177	230	5,28	177	276		
1F **1F** 2F 3F	3,350	4,40	195	209	5,28	195	251		
100 **112** 90 90	4,225	4,40	246	166	5,28	246	199		
160 **160** 160 200	4,643	4,40	270	151	5,28	270	181		
	5,200	4,40	303	135	5,28	303	162		
	5,714	4,40	333	123	5,28	333	147		
	6,400	4,40	373	109	5,28	373	131		
	7,150	4,40	416	98	5,28	416	118		
	8,125	4,40	473	86	5,28	473	103		
	8,800	4,40	512	80	5,28	512	96		
	9,856	4,21	549	71	5,05	549	85		

Abmessungen ab Seite 3-162

$M_{2\,zul} \leq$ 707 Nm						GST07-2N □□□							
Getriebe	Lagerflanschgröße Motorgröße Flanschdurchmesser				i	50 Hz			60 Hz			50 Hz	60 Hz
						$P_{1\,zul}$ [kW]	$M_{2\,zul}$ [Nm]	n_2 [min^{-1}]	$P_{1\,zul}$ [kW]	$M_{2\,zul}$ [Nm]	n_2 [min^{-1}]	Rücksprache erforderlich bei Einbaulage	
						n_1 = 700 min^{-1}			n_1 = 840 min^{-1}				
GST07 - 2N □□□	□F				11,200	4,04	598	63	4,84	598	75		
	1F	**1F**	2F	3F	12,571	3,61	600	56	4,33	600	67		
	100	**112**	90	90	14,286	3,39	642	49	4,07	642	59		
	160	**160**	160	200	15,400	3,16	644	46	3,79	644	55		
					17,500	2,93	680	40	3,52	680	48		
					20,044	2,62	694	35	3,14	694	42		
					22,778	2,26	682	31	2,71	682	37		
					24,567	2,17	706	29	2,61	706	34		
					27,917	1,87	691	25	2,24	691	30		
GST07 - 2N □□□	□G				3,048	8,71	351	230	10,45	351	276		
	1G	2G	2G	3G 5G	3,350	8,27	367	209	9,92	367	251		
	132	100	112	132 213/215TC	4,225	7,11	398	166	8,53	398	199		
	300	250	250	250 Nema	4,643	6,74	414	151	8,08	414	181		
					5,200	6,21	427	135	7,45	427	162		
					5,714	5,93	448	123	7,11	448	147		
					6,400	5,47	463	109	6,56	463	131		
					7,150	5,16	488	98	6,19	488	118		
					8,125	5,01	539	86	6,01	539	103		
					8,800	4,52	527	80	5,43	527	96		
					9,856	4,21	549	71	5,05	549	85		
					11,200	4,04	598	63	4,84	598	75		
					12,571	3,61	600	56	4,33	600	67		
					14,286	3,39	642	49	4,07	642	59		
					15,400	3,16	644	46	3,79	644	55		
					17,500	2,93	680	40	3,52	680	48		
GST07 - 2N □□□	□H				3,048	8,71	351	230	10,45	351	276		
	1H	3H	5H		3,350	8,27	367	209	9,92	367	251		
	160	132	254/256TC		4,225	7,11	398	166	8,53	398	199		
	350	300	Nema		4,643	6,74	414	151	8,08	414	181		
					5,200	6,21	427	135	7,45	427	162		
					5,714	5,93	448	123	7,11	448	147		
					6,400	5,47	463	109	6,56	463	131		
					7,150	5,16	488	98	6,19	488	118		
					8,125	5,01	539	86	6,01	539	103		
					8,800	4,52	527	80	5,43	527	96		
					9,856	4,21	549	71	5,05	549	85		
					11,200	4,04	598	63	4,84	598	75		

Abmessungen ab Seite 3-162

$M_{2\,zul} \leq$ 710 Nm								GST07-3N □□□							
Getriebe	Lagerflanschgröße Motorgröße Flanschdurchmesser							i	50 Hz			60 Hz			50 Hz / 60 Hz
									$P_{1\,zul}$ [kW]	$M_{2\,zul}$ [Nm]	n_2 [min^{-1}]	$P_{1\,zul}$ [kW]	$M_{2\,zul}$ [Nm]	n_2 [min^{-1}]	Rücksprache erforderlich bei Einbaulage
									n_1 = 1400 min^{-1}			n_1 = 1680 min^{-1}			
GST07 - 3N □□□	□B							39,200	1,37	351	36	1,65	351	43	
	1B	5B						51,022	1,37	457	27	1,65	457	33	
	71	56C						65,079	1,07	453	22	1,28	453	26	
	105	Nema						79,762	1,37	710	18	1,64	710	21	
								111,915	0,97	706	13	1,16	706	15	
								127,176	0,86	710	11	1,03	710	13	
								139,211	0,78	706	10	0,93	706	12	
								158,194	0,69	710	8,9	0,83	710	11	
								180,156	0,60	706	7,8	0,72	706	9,3	
								204,722	0,53	710	6,8	0,64	710	8,2	
								236,622	0,46	706	5,9	0,55	706	7,1	
								248,458	0,44	710	5,6	0,53	710	6,8	
								268,889	0,41	710	5,2	0,49	710	6,3	
								326,333	0,33	710	4,3	0,40	710	5,2	
								367,033	0,30	706	3,8	0,35	706	4,6	
								417,083	0,26	710	3,4	0,31	710	4,0	
GST07 - 3N □□□	□C							39,200	1,87	478	36	2,24	478	43	
	1C	2C	3C	4C	5C	6C	7C	44,000	1,87	536	32	2,24	536	38	
	80	71	71	71	56C	63	80	51,022	1,87	622	27	2,24	622	33	
	160	160	105	120	Nema	160	120	53,900	1,87	657	26	2,24	657	31	
								65,079	1,66	704	22	1,99	704	26	
								70,156	1,54	706	20	1,85	706	24	
								79,762	1,37	710	18	1,64	710	21	
								85,983	1,26	706	16	1,51	706	20	
								97,708	1,11	710	14	1,34	710	17	
								111,915	0,97	706	13	1,16	706	15	
								127,176	0,86	710	11	1,03	710	13	
								139,211	0,78	706	10	0,93	706	12	
								158,194	0,69	710	8,9	0,83	710	11	
								180,156	0,60	706	7,8	0,72	706	9,3	
								204,722	0,53	710	6,8	0,64	710	8,2	
								236,622	0,46	706	5,9	0,55	706	7,1	
								248,458	0,44	710	5,6	0,53	710	6,8	
								268,889	0,41	710	5,2	0,49	710	6,3	
								326,333	0,33	710	4,3	0,40	710	5,2	
GST07 - 3N □□□	□D							39,200	2,31	590	36	2,77	590	43	
	1D	2D	5D					44,000	2,31	662	32	2,77	662	38	
	90	80	143/145TC					51,022	2,10	700	27	2,52	700	33	
	160	160	Nema					53,900	2,01	706	26	2,41	706	31	
								65,079	1,67	707	22	2,00	707	26	
								70,156	1,54	706	20	1,85	706	24	
								79,762	1,37	710	18	1,64	710	21	
								85,983	1,26	706	16	1,51	706	20	
								97,708	1,11	710	14	1,34	710	17	
								111,915	0,97	706	13	1,16	706	15	
								127,176	0,86	710	11	1,03	710	13	
								139,211	0,78	706	10	0,93	706	12	
								158,194	0,69	710	8,9	0,83	710	11	
GST07 - 3N □□□	□E							39,200	2,71	692	36	3,25	692	43	
	1E	**1E**	2E	3E	4E	5E		44,000	2,46	706	32	2,95	706	38	
	100	**112**	90	80	90	182/184TC		51,022	2,10	700	27	2,52	700	33	
	160	**160**	160	160	200	Nema		53,900	2,01	706	26	2,41	706	31	
								70,156	1,54	706	20	1,85	706	24	
								79,762	1,37	710	18	1,64	710	21	
								85,983	1,26	706	16	1,51	706	20	
								97,708	1,11	710	14	1,34	710	17	

Abmessungen ab Seite 3-162

$M_{2\,zul} \leq$ 710 Nm — GST07-3N □□□

Getriebe	Lagerflanschgröße / Motorgröße / Flanschdurchmesser	i	50 Hz			60 Hz			50 Hz / 60 Hz
			$P_{1\,zul}$ [kW]	$M_{2\,zul}$ [Nm]	n_2 [min^{-1}]	$P_{1\,zul}$ [kW]	$M_{2\,zul}$ [Nm]	n_2 [min^{-1}]	Rücksprache erforderlich bei Einbaulage
			n_1 = 700 min^{-1}			n_1 = 840 min^{-1}			
GST07 - 3N □□□ □B		39,200	0,73	371	18	0,87	371	21	
1B	5B	51,022	0,73	483	14	0,87	483	17	
71	56C	65,079	0,53	453	11	0,64	453	13	
105	Nema	79,762	0,68	710	8,8	0,82	710	11	
		111,915	0,48	706	6,3	0,58	706	7,5	
		127,176	0,43	710	5,5	0,51	710	6,6	
		139,211	0,39	706	5,0	0,47	706	6,0	
		158,194	0,34	710	4,4	0,41	710	5,3	
		180,156	0,30	706	3,9	0,36	706	4,7	
		204,722	0,27	710	3,4	0,32	710	4,1	
		236,622	0,23	706	3,0	0,27	706	3,6	
		248,458	0,22	710	2,8	0,26	710	3,4	
		268,889	0,20	710	2,6	0,24	710	3,1	
		326,333	0,17	710	2,2	0,20	710	2,6	
		367,033	0,15	706	1,9	0,18	706	2,3	
		417,083	0,13	710	1,7	0,16	710	2,0	
GST07 - 3N □□□ □C		39,200	1,25	637	18	1,50	637	21	
1C	2C 3C 4C 5C 6C 7C	44,000	1,03	593	16	1,24	593	19	
80	71 71 71 56C 63 80	51,022	1,05	700	14	1,26	700	17	
160	160 105 120 Nema 160 120	53,900	1,00	706	13	1,21	706	16	
		65,079	0,83	704	11	1,00	704	13	
		70,156	0,77	706	10,0	0,93	706	12	
		79,762	0,68	710	8,8	0,82	710	11	
		85,983	0,63	706	8,1	0,76	706	9,8	
		97,708	0,56	710	7,2	0,67	710	8,6	
		111,915	0,48	706	6,3	0,58	706	7,5	
		127,176	0,43	710	5,5	0,51	710	6,6	
		139,211	0,39	706	5,0	0,47	706	6,0	
		158,194	0,34	710	4,4	0,41	710	5,3	
		180,156	0,30	706	3,9	0,36	706	4,7	
		204,722	0,27	710	3,4	0,32	710	4,1	
		236,622	0,23	706	3,0	0,27	706	3,6	
		248,458	0,22	710	2,8	0,26	710	3,4	
		268,889	0,20	710	2,6	0,24	710	3,1	
		326,333	0,17	710	2,2	0,20	710	2,6	
GST07 - 3N □□□ □D		39,200	1,35	692	18	1,62	692	21	
1D	2D 5D	44,000	1,23	706	16	1,48	706	19	
90	80 143/145TC	51,022	1,05	700	14	1,26	700	17	
160	160 Nema	53,900	1,00	706	13	1,21	706	16	
		65,079	0,83	707	11	1,00	707	13	
		70,156	0,77	706	10,0	0,93	706	12	
		79,762	0,68	710	8,8	0,82	710	11	
		85,983	0,63	706	8,1	0,76	706	9,8	
		97,708	0,56	710	7,2	0,67	710	8,6	
		111,915	0,48	706	6,3	0,58	706	7,5	
		127,176	0,43	710	5,5	0,51	710	6,6	
		139,211	0,39	706	5,0	0,47	706	6,0	
		158,194	0,34	710	4,4	0,41	710	5,3	
GST07 - 3N □□□ □E		39,200	1,35	692	18	1,62	692	21	
1E	**1E** 2E 3E 4E 5E	44,000	1,23	706	16	1,48	706	19	
100	**112** 90 80 90 182/184TC	51,022	1,05	700	14	1,26	700	17	
160	**160** 160 160 200 Nema	53,900	1,00	706	13	1,21	706	16	
		70,156	0,77	706	10,0	0,93	706	12	
		79,762	0,68	710	8,8	0,82	710	11	
		85,983	0,63	706	8,1	0,76	706	9,8	
		97,708	0,56	710	7,2	0,67	710	8,6	

Abmessungen ab Seite 3-162

$M_{2\,zul} \leq 465$ Nm								GST09-1N □□□					
Getriebe	Lagerflanschgröße Motorgröße Flanschdurchmesser						i	50 Hz			60 Hz			50 Hz	60 Hz
								$P_{1\,zul}$ [kW]	$M_{2\,zul}$ [Nm]	n_2 [min^{-1}]	$P_{1\,zul}$ [kW]	$M_{2\,zul}$ [Nm]	n_2 [min^{-1}]	Rücksprache erforderlich bei Einbaulage	
								n_1 = 2800 min^{-1}			**n_1 = 3360 min^{-1}**				
GST09 - 1N □□□ □D							11,250	3,14	119	249	3,14	99	299		C, D
1D	2D	5D													
90	80	143/145TC													
160	160	Nema													
GST09 - 1N □□□ □E							11,250	5,29	200	249	5,29	167	299		C, D
1E	**1E**	2E	3E	4E	5E										
100	**112**	90	80	90	182/184TC										
160	**160**	160	160	200	Nema										
								n_1 = 1400 min^{-1}			**n_1 = 1680 min^{-1}**				
GST09 - 1N □□□ □D							7,333	2,31	114	191	2,67	110	229		
1D	2D	5D					8,900	2,31	138	157	2,67	133	189		
90	80	143/145TC					11,250	1,93	146	124	2,23	141	149		
160	160	Nema													
GST09 - 1N □□□ □E							2,810	6,60	125	498	7,62	120	598		
1E	**1E**	2E	3E	4E	5E		4,667	6,60	207	300	7,62	199	360		
100	**112**	90	80	90	182/184TC		5,667	6,06	231	247	7,00	222	297		
160	**160**	160	160	200	Nema		7,333	4,86	240	191	5,62	231	229		
							8,900	4,06	243	157	4,69	234	189		
							11,250	3,26	246	124	3,76	237	149		
GST09 - 1N □□□ □F							2,048	6,60	91	684	7,62	87	821		C, D
1F	**1F**	2F	3F				2,333	6,60	103	600	7,62	100	720		C, D
100	**112**	90	90				2,810	6,60	125	498	7,62	120	598		C, D
160	**160**	160	200				3,444	6,60	153	407	7,62	147	488		C, D
							4,667	6,60	207	300	7,62	199	360		C, D
							5,667	6,42	245	247	7,42	236	297		C, D
							7,333	5,16	254	191	5,96	245	229		C, D
							8,900	4,30	257	157	4,97	248	189		C, D
GST09 - 1N □□□ □G							1,560	17,59	184	897	20,33	178	1077		C, D
1G	2G	2G	3G	5G			2,048	17,59	242	684	20,33	233	821		C, D
132	100	112	132	213/215TC			2,333	17,59	276	600	20,33	266	720		C, D
300	250	250	250	Nema			2,810	17,59	332	498	20,33	320	598		C, D
							3,444	17,59	407	407	20,33	392	488		C, D
							4,667	12,09	379	300	13,97	365	360		C, D
							5,667	12,21	465	247	14,11	448	297		C, D
GST09 - 1N □□□ □H							1,560	26,43	277	897	30,54	267	1077		C, D
1H	**2H**	3H	5H	6H			2,048	24,57	338	684	28,39	325	821		C, D
160	**180**	132	254/256TC	284/286TC			2,333	23,60	370	600	27,27	356	720		C, D
350	**350**	300	Nema	Nema			2,810	22,14	418	498	25,59	403	598		C, D
							3,444	19,14	443	407	22,12	427	488		C, D
GST09 - 1N □□□ **1K**							1,560	26,43	277	897	30,54	267	1077		C, D
200							2,048	24,57	338	684	28,39	325	821		C, D
400															

Abmessungen ab Seite 3-162

$M_{2\,zul} \leq$ 465 Nm — GST09-1N □□□

Getriebe	Lagerflanschgröße / Motorgröße / Flanschdurchmesser	i	50 Hz $P_{1\,zul}$ [kW]	50 Hz $M_{2\,zul}$ [Nm]	50 Hz n_2 [min^{-1}]	60 Hz $P_{1\,zul}$ [kW]	60 Hz $M_{2\,zul}$ [Nm]	60 Hz n_2 [min^{-1}]	50 Hz / 60 Hz Rücksprache erforderlich bei Einbaulage
			n_1 = 700 min^{-1}			n_1 = 840 min^{-1}			
GST09 - 1N □□□	□D	7,333	1,44	142	96	1,73	142	115	
	1D 2D 5D	8,900	1,21	144	79	1,45	144	94	
	90 80 143/145TC	11,250	0,97	146	62	1,16	146	75	
	160 160 Nema								
GST09 - 1N □□□	□E	2,810	4,40	166	249	5,28	166	299	
	1E **1E** 2E 3E 4E 5E	4,667	3,53	221	150	4,24	221	180	
	100 **112** 90 80 90 182/184TC	5,667	3,03	231	124	3,63	231	148	
	160 **160** 160 160 200 Nema	7,333	2,43	240	96	2,92	240	115	
		8,900	2,03	243	79	2,44	243	94	
		11,250	1,63	246	62	1,95	246	75	
GST09 - 1N □□□	□F	2,048	4,40	121	342	5,28	121	410	
	1F **1F** 2F 3F	2,333	4,40	138	300	5,28	138	360	
	100 **112** 90 90	2,810	4,40	166	249	5,28	166	299	
	160 **160** 160 200	3,444	4,40	204	203	5,28	204	244	
		4,667	3,75	235	150	4,50	235	180	
		5,667	3,21	245	124	3,85	245	148	
		7,333	2,58	254	96	3,09	254	115	
		8,900	2,15	257	79	2,58	257	94	
GST09 - 1N □□□	□G	1,560	11,73	246	449	14,07	246	539	
	1G 2G 2G 3G 5G	2,048	11,73	323	342	14,07	323	410	
	132 100 112 132 213/215TC	2,333	11,73	368	300	14,07	368	360	
	300 250 250 250 Nema	2,810	10,59	400	249	12,70	400	299	
		3,444	9,11	422	203	10,93	422	244	
		4,667	6,04	379	150	7,25	379	180	
		5,667	6,11	465	124	7,33	465	148	
GST09 - 1N □□□	□H	1,560	13,21	277	449	15,86	277	539	
	1H **2H** 3H 5H 6H	2,048	12,28	338	342	14,74	338	410	
	160 **180** 132 254/256TC 284/286TC	2,333	11,80	370	300	14,16	370	360	
	350 **350** 300 Nema Nema	2,810	11,07	418	249	13,29	418	299	
		3,444	9,57	443	203	11,48	443	244	
GST09 - 1N □□□	**1K**	1,560	13,21	277	449	15,86	277	539	
	200	2,048	12,28	338	342	14,74	338	410	
	400								

Abmessungen ab Seite 3-162

$M_{2\,zul} \leq$ 1582 Nm — GST09-2N □□□

Getriebe	Lagerflanschgröße / Motorgröße / Flanschdurchmesser	i	50 Hz $P_{1\,zul}$ [kW]	50 Hz $M_{2\,zul}$ [Nm]	50 Hz n_2 [min^{-1}]	60 Hz $P_{1\,zul}$ [kW]	60 Hz $M_{2\,zul}$ [Nm]	60 Hz n_2 [min^{-1}]	50 Hz Rücksprache erforderlich bei Einbaulage	60 Hz Rücksprache erforderlich bei Einbaulage
			n_1 = 2800 min^{-1}			n_1 = 3360 min^{-1}				
GST09 - 2N □□□	□D	32,267	4,26	455	87	3,96	353	104		C, D
	1D 2D 5D	36,667	4,26	517	76	3,96	401	92		C, D
	90 80 143/145TC	39,160	4,26	552	72	3,96	428	86		C, D
	160 160 Nema	44,500	4,62	680	63	4,39	539	76		C, D
		49,500	3,87	633	57	3,96	540	68		C, D
		56,250	3,87	720	50	3,96	614	60		C, D
GST09 - 2N □□□	□E	12,362	10,72	438	227	9,97	340	272		C, D
	1E **1E** 2E 3E 4E 5E	14,048	10,72	498	199	9,97	386	239		C, D
	100 **112** 90 80 90 182/184TC	20,533	12,17	827	136	11,32	641	164		C, D
	160 **160** 160 160 200 Nema	23,333	12,17	940	120	11,32	729	144		C, D
		24,933	11,18	922	112	11,18	769	135		C, D
		28,333	11,18	1048	99	11,18	873	119		C, D
		32,267	8,98	958	87	8,98	799	104		C, D
		36,667	8,98	1089	76	8,98	908	92		C, D
		39,160	7,50	971	72	7,50	810	86		C, D
		44,500	8,12	1196	63	8,31	1020	76		C, D
		49,500	6,51	1067	57	6,66	910	68		C, D
		56,250	6,51	1212	50	6,66	1034	60		C, D
GST09 - 2N □□□	□F	11,667	10,72	414	240				C, D	
	1F **1F** 2F 3F	12,362	10,72	438	227				C, D	
	100 **112** 90 90	14,048	10,72	498	199				C, D	
	160 **160** 160 200	15,156	12,17	611	185				C, D	
		17,222	12,17	694	163				C, D	
		20,533	12,17	827	136				C, D	
		23,333	12,17	940	120				C, D	
		24,933	11,86	978	112				C, D	
		28,333	11,86	1112	99				C, D	
		32,267	9,52	1016	87				C, D	
		36,667	9,52	1155	76				C, D	
		39,160	7,94	1029	72				C, D	
		44,500	8,61	1267	63				C, D	
GST09 - 2N □□□	□G	11,667	25,37	979	240				C, D	
	1G 2G 2G 3G 5G	12,362	24,87	1017	227				C, D	
	132 100 112 132 213/215TC	14,048	22,41	1042	199				C, D	
	300 250 250 250 Nema	15,156	24,66	1237	185				C, D	
		17,222	22,22	1266	163				C, D	
		20,533	20,15	1369	136				C, D	
		23,333	18,02	1391	120				C, D	
		24,933	17,69	1460	112				C, D	
		28,333	14,95	1402	99				C, D	
			n_1 = 1400 min^{-1}			n_1 = 1680 min^{-1}				
GST09 - 2N □□□	□D	32,267	2,31	493	43	2,77	493	52		
	1D 2D 5D	36,667	2,31	560	38	2,77	560	46		
	90 80 143/145TC	39,160	2,31	598	36	2,77	598	43		
	160 160 Nema	44,500	2,31	680	32	2,77	680	38		
		49,500	1,93	633	28	2,32	633	34		
		56,250	1,93	720	25	2,32	720	30		
GST09 - 2N □□□	□E	7,305	6,60	319	192	7,62	307	230		
	1E **1E** 2E 3E 4E 5E	8,027	6,60	350	174	7,62	337	209		
	100 **112** 90 80 90 182/184TC	12,362	6,60	540	113	7,62	520	136		
	160 **160** 160 160 200 Nema	14,048	6,60	613	100	7,62	591	120		
		20,533	6,60	896	68	7,92	896	82		
		23,333	6,60	1019	60	7,92	1019	72		
		24,933	6,06	1000	56	7,27	1000	67		
		28,333	6,06	1136	49	7,27	1136	59		
		32,267	4,86	1039	43	5,84	1039	52		
		36,667	4,86	1180	38	5,84	1180	46		

Abmessungen ab Seite 3-162

$M_{2\,zul} \leq$ 1582 Nm — GST09-2N □□□

Getriebe / Lagerflanschgröße / Motorgröße / Flanschdurchmesser	i	50 Hz $P_{1\,zul}$ [kW]	50 Hz $M_{2\,zul}$ [Nm]	50 Hz n_2 [min^{-1}]	60 Hz $P_{1\,zul}$ [kW]	60 Hz $M_{2\,zul}$ [Nm]	60 Hz n_2 [min^{-1}]	50 Hz / 60 Hz Rücksprache erforderlich bei Einbaulage
		n_1 = 1400 min^{-1}			n_1 = 1680 min^{-1}			
GST09 - 2N □□□ □E	39,160	4,06	1053	36	4,87	1053	43	
1E **1E** 2E 3E 4E 5E	44,500	4,06	1196	32	4,87	1196	38	
100 **112** 90 80 90 182/184TC	49,500	3,26	1067	28	3,91	1067	34	
160 **160** 160 160 200 Nema	56,250	3,26	1212	25	3,91	1212	30	
GST09 - 2N □□□ □F	5,324	6,60	232	263	7,62	224	316	C, D
1F **1F** 2F 3F	5,850	6,60	255	239	7,62	246	287	C, D
100 **112** 90 90	6,667	6,60	291	210	7,62	280	252	C, D
160 **160** 160 200	7,305	6,60	319	192	7,62	307	230	C, D
	8,027	6,60	350	174	7,62	337	209	C, D
	9,010	6,60	393	155	7,62	379	187	C, D
	10,267	6,60	448	136	7,62	432	164	C, D
	11,667	6,60	509	120	7,62	490	144	C, D
	12,362	6,60	540	113	7,62	520	136	C, D
	14,048	6,60	613	100	7,62	591	120	C, D
	15,156	6,60	662	92	7,92	662	111	C, D
	17,222	6,60	752	81	7,92	752	98	C, D
	20,533	6,60	896	68	7,92	896	82	C, D
	23,333	6,60	1019	60	7,92	1019	72	C, D
	24,933	6,42	1060	56	7,71	1060	67	C, D
	28,333	6,42	1205	49	7,71	1205	59	C, D
	32,267	5,16	1101	43	6,19	1101	52	C, D
	36,667	5,16	1251	38	6,19	1251	46	C, D
	39,160	4,30	1115	36	5,16	1115	43	C, D
	44,500	4,30	1267	32	5,16	1267	38	C, D
GST09 - 2N □□□ □G	4,056	17,59	472	345	20,33	455	414	C, D
1G 2G 2G 3G 5G	4,457	17,59	519	314	20,33	500	377	C, D
132 100 112 132 213/215TC	5,324	17,59	620	263	20,33	597	316	C, D
300 250 250 250 Nema	5,850	17,59	681	239	20,33	656	287	C, D
	6,667	17,59	776	210	20,33	747	252	C, D
	7,305	17,59	850	192	20,33	819	230	C, D
	8,027	17,59	935	174	20,33	900	209	C, D
	9,010	17,59	1049	155	20,33	1010	187	C, D
	10,267	17,34	1178	136	20,03	1134	164	C, D
	11,667	15,62	1206	120	18,05	1161	144	C, D
	12,362	15,31	1253	113	17,69	1206	136	C, D
	14,048	13,79	1283	100	15,94	1235	120	C, D
	15,156	13,36	1340	92	16,03	1340	111	C, D
	17,222	12,04	1373	81	14,45	1373	98	C, D
	20,533	10,92	1484	68	13,11	1484	82	C, D
	23,333	9,76	1508	60	11,72	1508	72	C, D
	24,933	9,59	1582	56	11,50	1582	67	C, D
	28,333	8,10	1519	49	9,72	1519	59	C, D
GST09 - 2N □□□ □H	4,056	32,71	878	345	37,79	845	414	C, D
1H **2H** 3H 5H 6H	4,457	31,57	931	314	36,47	897	377	C, D
160 **180** 132 254/256TC 284/286TC	5,324	28,18	993	263	32,56	956	316	C, D
350 **350** 300 Nema Nema	5,850	26,34	1020	239	30,43	982	287	C, D
	6,667	24,14	1065	210	27,90	1026	252	C, D
	7,305	22,82	1103	192	26,37	1063	230	C, D
	8,027	21,33	1133	174	24,65	1091	209	C, D
	9,010	18,91	1128	155	21,85	1086	187	C, D
	10,267	17,34	1178	136	20,03	1134	164	C, D
	11,667	15,62	1206	120	18,05	1161	144	C, D
	12,362	15,31	1253	113	17,69	1206	136	C, D
	14,048	13,79	1283	100	15,94	1235	120	C, D
	15,156	13,36	1340	92	16,03	1340	111	C, D
	17,222	12,04	1373	81	14,45	1373	98	C, D
GST09 - 2N □□□ **1K**	4,056	32,71	878	345	37,79	845	414	C, D
200	4,457	31,57	931	314	36,47	897	377	C, D
400	5,324	28,18	993	263	32,56	956	316	C, D
	5,850	26,34	1020	239	30,43	982	287	C, D
	9,010	18,91	1128	155	21,85	1086	187	C, D

Abmessungen ab Seite 3-162

$M_{2\,zul} \leq$ 1582 Nm							GST09-2N □□□							
Getriebe	Lagerflanschgröße Motorgröße Flanschdurchmesser						i	50 Hz			60 Hz			50 Hz / 60 Hz
								$P_{1\,zul}$ [kW]	$M_{2\,zul}$ [Nm]	n_2 [min^{-1}]	$P_{1\,zul}$ [kW]	$M_{2\,zul}$ [Nm]	n_2 [min^{-1}]	Rücksprache erforderlich bei Einbaulage
								n_1 = 700 min^{-1}			n_1 = 840 min^{-1}			
GST09 - 2N □□□	□D						32,267	1,44	616	22	1,73	616	26	
	1D	2D	5D				36,667	1,44	700	19	1,73	700	23	
	90	80	143/145TC				39,160	1,21	625	18	1,45	625	22	
	160	160	Nema				44,500	1,21	710	16	1,45	710	19	
							49,500	0,97	633	14	1,16	633	17	
							56,250	0,97	720	12	1,16	720	15	
GST09 - 2N □□□	□E						7,305	4,40	425	96	5,28	425	115	
	1E	**1E**	2E	3E	4E	5E	8,027	4,40	467	87	5,28	467	105	
	100	**112**	90	80	90	182/184TC	12,362	4,40	720	57	5,28	720	68	
	160	**160**	160	160	200	Nema	14,048	4,40	818	50	5,28	818	60	
							20,533	3,53	959	34	4,24	959	41	
							23,333	3,53	1090	30	4,24	1090	36	
							24,933	3,03	1000	28	3,63	1000	34	
							28,333	3,03	1136	25	3,63	1136	30	
							32,267	2,43	1039	22	2,92	1039	26	
							36,667	2,43	1180	19	2,92	1180	23	
							39,160	2,03	1053	18	2,44	1053	22	
							44,500	2,03	1196	16	2,44	1196	19	
							49,500	1,63	1067	14	1,95	1067	17	
							56,250	1,63	1212	12	1,95	1212	15	
GST09 - 2N □□□	□F						5,324	4,40	310	132	5,28	310	158	
	1F	**1F**	2F	3F			5,850	4,40	341	120	5,28	341	144	
	100	**112**	90	90			6,667	4,40	388	105	5,28	388	126	
	160	**160**	160	200			7,305	4,40	425	96	5,28	425	115	
							8,027	4,40	467	87	5,28	467	105	
							9,010	4,40	524	78	5,28	524	93	
							10,267	4,40	598	68	5,28	598	82	
							11,667	4,40	679	60	5,28	679	72	
							12,362	4,40	720	57	5,28	720	68	
							14,048	4,40	818	50	5,28	818	60	
							15,156	4,40	882	46	5,28	882	55	
							17,222	4,40	1003	41	5,28	1003	49	
							20,533	3,75	1018	34	4,50	1018	41	
							23,333	3,75	1157	30	4,50	1157	36	
							24,933	3,21	1060	28	3,85	1060	34	
							28,333	3,21	1205	25	3,85	1205	30	
							32,267	2,58	1101	22	3,09	1101	26	
							36,667	2,58	1251	19	3,09	1251	23	
							39,160	2,15	1115	18	2,58	1115	22	
							44,500	2,15	1267	16	2,58	1267	19	
GST09 - 2N □□□	□G						4,056	11,73	630	173	14,07	630	207	
	1G	2G	2G	3G	5G		4,457	11,73	692	157	14,07	692	189	
	132	100	112	132	213/215TC		5,324	11,73	826	132	14,07	826	158	
	300	250	250	250	Nema		5,850	11,73	908	120	14,07	908	144	
							6,667	11,73	1035	105	14,07	1035	126	
							7,305	10,59	1024	96	12,70	1024	115	
							8,027	10,59	1125	87	12,70	1125	105	
							9,010	9,46	1128	78	11,35	1128	93	
							10,267	8,67	1178	68	10,40	1178	82	
							11,667	7,81	1206	60	9,37	1206	72	
							12,362	7,66	1253	57	9,19	1253	68	
							14,048	6,90	1283	50	8,28	1283	60	
							15,156	6,68	1340	46	8,02	1340	55	
							17,222	6,02	1373	41	7,22	1373	49	
							20,533	5,46	1484	34	6,55	1484	41	
							23,333	4,88	1508	30	5,86	1508	36	
							24,933	4,79	1582	28	5,75	1582	34	
							28,333	4,05	1519	25	4,86	1519	30	

Abmessungen ab Seite 3-162

$M_{2\,zul} \leq$ 1582 Nm						GST09-2N □□□							
Getriebe	Lagerflanschgröße Motorgröße Flanschdurchmesser					i	50 Hz			60 Hz			50 Hz / 60 Hz
							$P_{1\,zul}$ [kW]	$M_{2\,zul}$ [Nm]	n_2 [min^{-1}]	$P_{1\,zul}$ [kW]	$M_{2\,zul}$ [Nm]	n_2 [min^{-1}]	Rücksprache erforderlich bei Einbaulage
							n_1 = 700 min^{-1}			n_1 = 840 min^{-1}			
GST09 - 2N □□□	□H					4,056	16,35	878	173	19,63	878	207	
	1H	**2H**	3H	5H	6H	4,457	15,78	931	157	18,94	931	189	
	160	**180**	132	254/256TC	284/286TC	5,324	14,09	993	132	16,91	993	158	
	350	**350**	300	Nema	Nema	5,850	13,17	1020	120	15,80	1020	144	
						6,667	12,07	1065	105	14,48	1065	126	
						7,305	11,41	1103	96	13,69	1103	115	
						8,027	10,66	1133	87	12,80	1133	105	
						9,010	9,46	1128	78	11,35	1128	93	
						10,267	8,67	1178	68	10,40	1178	82	
						11,667	7,81	1206	60	9,37	1206	72	
						12,362	7,66	1253	57	9,19	1253	68	
						14,048	6,90	1283	50	8,28	1283	60	
						15,156	6,68	1340	46	8,02	1340	55	
						17,222	6,02	1373	41	7,22	1373	49	
GST09 - 2N □□□	**1K**					4,056	16,35	878	173	19,63	878	207	
	200					4,457	15,78	931	157	18,94	931	189	
	400					5,324	14,09	993	132	16,91	993	158	
						5,850	13,17	1020	120	15,80	1020	144	
						9,010	9,46	1128	78	11,35	1128	93	

Abmessungen ab Seite 3-162

$M_{2\,zul} \leq$ 1623 Nm								GST09-3N □□□							
Getriebe	Lagerflanschgröße Motorgröße Flanschdurchmesser							i	50 Hz			60 Hz			50 Hz / 60 Hz
									$P_{1\,zul}$ [kW]	$M_{2\,zul}$ [Nm]	n_2 [min^{-1}]	$P_{1\,zul}$ [kW]	$M_{2\,zul}$ [Nm]	n_2 [min^{-1}]	Rücksprache erforderlich bei Einbaulage
									n_1 = 1400 min^{-1}			n_1 = 1680 min^{-1}			
GST09 - 3N □□□	□B							182,844	0,88	1050	7,7	1,06	1050	9,2	
	1B	5B						207,778	0,88	1194	6,7	1,06	1194	8,1	
	71	56C						236,622	0,88	1359	5,9	1,06	1359	7,1	
	105	Nema						252,167	0,74	1210	5,6	0,88	1210	6,7	
								268,889	0,88	1545	5,2	1,06	1545	6,3	
								326,333	0,74	1566	4,3	0,88	1566	5,2	
								363,000	0,59	1396	3,9	0,71	1396	4,6	
								412,500	0,59	1586	3,4	0,71	1586	4,1	
GST09 - 3N □□□	□C							40,136	1,87	489	35	2,24	489	42	
	1C	2C	3C	4C	5C	6C	7C	93,541	1,87	1140	15	2,24	1140	18	
	80	71	71	71	56C	63	80	113,585	1,87	1384	12	2,24	1384	15	
	160	160	105	120	Nema	160	120	129,074	1,87	1573	11	2,24	1573	13	
								141,289	1,71	1575	9,9	2,05	1575	12	
								160,556	1,55	1623	8,7	1,86	1623	11	
								182,844	1,35	1613	7,7	1,62	1613	9,2	
								207,778	1,20	1623	6,7	1,44	1623	8,1	
								236,622	1,05	1613	5,9	1,25	1613	7,1	
								252,167	0,99	1623	5,6	1,18	1623	6,7	
								268,889	0,93	1623	5,2	1,11	1623	6,3	
								326,333	0,76	1623	4,3	0,92	1623	5,2	
								363,000	0,68	1613	3,9	0,82	1613	4,6	
								412,500	0,60	1623	3,4	0,72	1623	4,1	
GST09 - 3N □□□	□D							40,136	2,31	604	35	2,77	604	42	
	1D	2D	5D					43,267	2,31	651	32	2,77	651	39	
	90	80	143/145TC					49,167	2,31	740	29	2,77	740	34	
	160	160	Nema					53,044	2,31	798	26	2,77	798	32	
								60,278	2,31	907	23	2,77	907	28	
								71,867	2,31	1082	20	2,77	1082	23	
								81,667	2,31	1229	17	2,77	1229	21	
								93,541	2,31	1408	15	2,77	1408	18	
								99,167	2,31	1493	14	2,77	1493	17	
								113,585	2,18	1613	12	2,61	1613	15	
								129,074	1,92	1612	11	2,30	1612	13	
								141,289	1,75	1613	9,9	2,10	1613	12	
								160,556	1,55	1623	8,7	1,86	1623	11	
								182,844	1,35	1613	7,7	1,62	1613	9,2	
								207,778	1,20	1623	6,7	1,44	1623	8,1	
								236,622	1,05	1613	5,9	1,25	1613	7,1	
								252,167	0,99	1623	5,6	1,18	1623	6,7	
								268,889	0,93	1623	5,2	1,11	1623	6,3	
								326,333	0,76	1623	4,3	0,92	1623	5,2	
GST09 - 3N □□□	□E							40,136	5,14	1344	35	6,16	1344	42	
	1E	**1E**	2E	3E	4E	5E		43,267	4,57	1290	32	5,49	1290	39	
	100	**112**	90	80	90	182/184TC		49,167	4,57	1466	29	5,49	1466	34	
	160	**160**	160	160	200	Nema		53,044	3,99	1379	26	4,79	1379	32	
								60,278	3,98	1565	23	4,78	1565	28	
								71,867	3,15	1477	20	3,78	1477	23	
								81,667	2,97	1584	17	3,57	1584	21	
								93,541	2,65	1613	15	3,17	1613	18	
								99,167	2,47	1596	14	2,96	1596	17	
								113,585	2,18	1613	12	2,61	1613	15	
								129,074	1,92	1612	11	2,30	1612	13	
								141,289	1,75	1613	9,9	2,10	1613	12	
								160,556	1,55	1623	8,7	1,86	1623	11	
GST09 - 3N □□□	□F							40,136	5,14	1344	35	6,16	1344	42	C, D
	1F	**1F**	2F	3F				43,267	4,57	1290	32	5,49	1290	39	C, D
	100	**112**	90	90				49,167	4,57	1466	29	5,49	1466	34	C, D
	160	**160**	160	200				53,044	3,99	1379	26	4,79	1379	32	C, D
								60,278	3,98	1565	23	4,78	1565	28	C, D
								71,867	3,15	1477	20	3,78	1477	23	C, D
								81,667	2,97	1584	17	3,57	1584	21	C, D
								99,167	2,47	1596	14	2,96	1596	17	C, D

Abmessungen ab Seite 3-162

$M_{2\,zul} \leq$ 1623 Nm — GST09-3N □□□

Getriebe	Lagerflanschgröße / Motorgröße / Flanschdurchmesser	i	50 Hz			60 Hz			50 Hz	60 Hz
			$P_{1\,zul}$ [kW]	$M_{2\,zul}$ [Nm]	n_2 [min^{-1}]	$P_{1\,zul}$ [kW]	$M_{2\,zul}$ [Nm]	n_2 [min^{-1}]	Rücksprache erforderlich bei Einbaulage	
			n_1 = 700 min^{-1}			n_1 = 840 min^{-1}				
GST09 - 3N □□□ □B		182,844	0,44	1050	3,8	0,53	1050	4,6		
1B 5B		207,778	0,44	1194	3,4	0,53	1194	4,0		
71 56C		236,622	0,44	1359	3,0	0,53	1359	3,6		
105 Nema		252,167	0,37	1210	2,8	0,44	1210	3,3		
		268,889	0,44	1545	2,6	0,53	1545	3,1		
		326,333	0,37	1566	2,2	0,44	1566	2,6		
		363,000	0,29	1396	1,9	0,35	1396	2,3		
		412,500	0,29	1586	1,7	0,35	1586	2,0		
GST09 - 3N □□□ □C		40,136	1,25	652	17	1,50	652	21		
1C 2C 3C 4C 5C 6C 7C		93,541	1,02	1247	7,5	1,23	1247	9,0		
80 71 71 71 56C 63 80		113,585	1,02	1515	6,2	1,23	1515	7,4		
160 160 105 120 Nema 160 120		129,074	0,96	1612	5,4	1,15	1612	6,5		
		141,289	0,86	1575	5,0	1,03	1575	6,0		
		160,556	0,78	1623	4,4	0,93	1623	5,2		
		182,844	0,68	1613	3,8	0,81	1613	4,6		
		207,778	0,60	1623	3,4	0,72	1623	4,0		
		236,622	0,52	1613	3,0	0,63	1613	3,6		
		252,167	0,49	1623	2,8	0,59	1623	3,3		
		268,889	0,46	1623	2,6	0,56	1623	3,1		
		326,333	0,38	1623	2,2	0,46	1623	2,6		
		363,000	0,34	1613	1,9	0,41	1613	2,3		
		412,500	0,30	1623	1,7	0,36	1623	2,0		
GST09 - 3N □□□ □D		40,136	1,54	805	17	1,85	805	21		
1D 2D 5D		43,267	1,54	868	16	1,85	868	19		
90 80 143/145TC		49,167	1,54	987	14	1,85	987	17		
160 160 Nema		53,044	1,54	1065	13	1,85	1065	16		
		60,278	1,54	1210	12	1,85	1210	14		
		71,867	1,54	1442	9,7	1,85	1442	12		
		81,667	1,49	1584	8,6	1,78	1584	10		
		93,541	1,32	1613	7,5	1,59	1613	9,0		
		99,167	1,23	1596	7,1	1,48	1596	8,5		
		113,585	1,09	1613	6,2	1,31	1613	7,4		
		129,074	0,96	1612	5,4	1,15	1612	6,5		
		141,289	0,88	1613	5,0	1,05	1613	6,0		
		160,556	0,78	1623	4,4	0,93	1623	5,2		
		182,844	0,68	1613	3,8	0,81	1613	4,6		
		207,778	0,60	1623	3,4	0,72	1623	4,0		
		236,622	0,52	1613	3,0	0,63	1613	3,6		
		252,167	0,49	1623	2,8	0,59	1623	3,3		
		268,889	0,46	1623	2,6	0,56	1623	3,1		
		326,333	0,38	1623	2,2	0,46	1623	2,6		
GST09 - 3N □□□ □E		40,136	2,57	1344	17	3,08	1344	21		
1E **1E** 2E 3E 4E 5E		43,267	2,29	1290	16	2,74	1290	19		
100 **112** 90 80 90 182/184TC		49,167	2,29	1466	14	2,74	1466	17		
160 **160** 160 160 200 Nema		53,044	1,99	1379	13	2,39	1379	16		
		60,278	1,99	1565	12	2,39	1565	14		
		71,867	1,58	1477	9,7	1,89	1477	12		
		81,667	1,49	1584	8,6	1,78	1584	10		
		93,541	1,32	1613	7,5	1,59	1613	9,0		
		99,167	1,23	1596	7,1	1,48	1596	8,5		
		113,585	1,09	1613	6,2	1,31	1613	7,4		
		129,074	0,96	1612	5,4	1,15	1612	6,5		
		141,289	0,88	1613	5,0	1,05	1613	6,0		
		160,556	0,78	1623	4,4	0,93	1623	5,2		
GST09 - 3N □□□ □F		40,136	2,57	1344	17	3,08	1344	21		
1F **1F** 2F 3F		43,267	2,29	1290	16	2,74	1290	19		
100 **112** 90 90		49,167	2,29	1466	14	2,74	1466	17		
160 **160** 160 200		53,044	1,99	1379	13	2,39	1379	16		
		60,278	1,99	1565	12	2,39	1565	14		
		71,867	1,58	1477	9,7	1,89	1477	12		
		81,667	1,49	1584	8,6	1,78	1584	10		
		99,167	1,23	1596	7,1	1,48	1596	8,5		

Abmessungen ab Seite 3-162

$M_{2\,zul} \leq$ 2933 Nm														GST11-2N □□□								
Getriebe	Lagerflanschgröße Motorgröße Flanschdurchmesser							i	50 Hz			60 Hz			50 Hz	60 Hz
									$P_{1\,zul}$ [kW]	$M_{2\,zul}$ [Nm]	n_2 [min^{-1}]	$P_{1\,zul}$ [kW]	$M_{2\,zul}$ [Nm]	n_2 [min^{-1}]	Rücksprache erforderlich bei Einbaulage	
									n_1 = 2800 min^{-1}			n_1 = 3360 min^{-1}				
GST11 - 2N □□□	□E							32,267	10,90	1164	87	10,90	970	104		C, D
	1E	**1E**	2E	3E	4E	5E		36,667	10,90	1322	76	10,90	1102	92		C, D
	100	**112**	90	80	90	182/184TC		39,160	9,10	1180	72	9,10	983	86		C, D
	160	**160**	160	160	200	Nema		44,500	9,87	1453	63	10,10	1239	76		C, D
								49,500	7,92	1297	57	8,10	1106	68		C, D
								56,250	7,92	1474	50	8,10	1257	60		C, D
GST11 - 2N □□□	□F							12,571	10,72	446	223				C, D	
	1F	**1F**	2F	3F				14,286	10,72	507	196				C, D	
	100	**112**	90	90				20,289	12,17	817	138				C, D	
	160	**160**	160	200				23,056	12,17	929	121				C, D	
								24,933	12,17	1005	112				C, D	
								28,333	12,17	1141	99				C, D	
								32,267	11,62	1241	87				C, D	
								36,667	11,62	1410	76				C, D	
								39,160	9,70	1258	72				C, D	
								44,500	10,52	1549	63				C, D	
								49,500	8,43	1381	57				C, D	
								56,250	8,43	1570	50				C, D	
GST11 - 2N □□□	□G							11,200	28,57	1059	250				C, D	
	1G	2G	2G	3G	5G			12,571	28,57	1189	223				C, D	
	132	100	112	132	213/215TC			14,286	28,57	1351	196				C, D	
	300	250	250	250	Nema			15,400	32,47	1654	182				C, D	
								17,500	32,47	1880	160				C, D	
								20,289	32,47	2180	138				C, D	
								23,056	32,47	2477	121				C, D	
								24,933	27,60	2277	112				C, D	
								28,333	27,60	2587	99				C, D	
								32,267	22,16	2366	87				C, D	
								36,667	22,16	2688	76				C, D	
								39,160	18,50	2397	72				C, D	
								44,500	19,92	2933	63				C, D	
									n_1 = 1400 min^{-1}			n_1 = 1680 min^{-1}				
GST11 - 2N □□□	□E							32,267	5,90	1261	43	7,09	1261	52		
	1E	**1E**	2E	3E	4E	5E		36,667	5,90	1433	38	7,09	1433	46		
	100	**112**	90	80	90	182/184TC		39,160	4,93	1278	36	5,92	1278	43		
	160	**160**	160	160	200	Nema		44,500	4,93	1453	32	5,92	1453	38		
								49,500	3,96	1297	28	4,75	1297	34		
								56,250	3,96	1474	25	4,75	1474	30		
GST11 - 2N □□□	□F							12,571	6,60	549	111	7,62	529	134		C, D
	1F	**1F**	2F	3F				14,286	6,60	624	98	7,62	601	118		C, D
	100	**112**	90	90				20,289	6,60	886	69	7,92	886	83		C, D
	160	**160**	160	200				23,056	6,60	1007	61	7,92	1007	73		C, D
								24,933	6,60	1089	56	7,92	1089	67		C, D
								28,333	6,60	1237	49	7,92	1237	59		C, D
								32,267	6,30	1345	43	7,56	1345	52		C, D
								36,667	6,30	1528	38	7,56	1528	46		C, D
								39,160	5,26	1363	36	6,31	1363	43		C, D
								44,500	5,26	1549	32	6,31	1549	38		C, D
								49,500	4,22	1381	28	5,06	1381	34		C, D
								56,250	4,22	1570	25	5,06	1570	30		C, D
GST11 - 2N □□□	□G							6,400	17,59	745	219	20,33	718	263		C, D
	1G	2G	2G	3G	5G			9,856	17,59	1148	142	20,33	1105	171		C, D
	132	100	112	132	213/215TC			11,200	17,59	1304	125	20,33	1256	150		C, D
	300	250	250	250	Nema			12,571	17,59	1464	111	20,33	1409	134		C, D
								14,286	17,59	1663	98	20,33	1602	118		C, D
								15,400	17,59	1793	91	21,11	1793	109		C, D
								17,500	17,59	2037	80	21,11	2037	96		C, D
								20,289	17,59	2362	69	21,11	2362	83		C, D

Abmessungen ab Seite 3-162

$M_{2\,zul} \leq$ 2933 Nm — GST11-2N □□□

Getriebe	Lagerflanschgröße / Motorgröße / Flanschdurchmesser	i	50 Hz $P_{1\,zul}$ [kW]	50 Hz $M_{2\,zul}$ [Nm]	50 Hz n_2 [min^{-1}]	60 Hz $P_{1\,zul}$ [kW]	60 Hz $M_{2\,zul}$ [Nm]	60 Hz n_2 [min^{-1}]	50 Hz / 60 Hz Rücksprache erforderlich bei Einbaulage
			n_1 = 1400 min^{-1}			n_1 = 1680 min^{-1}			
GST11 - 2N □□□ □G		23,056	17,59	2684	61	21,11	2684	73	C, D
	1G 2G 2G 3G 5G	24,933	14,95	2467	56	17,94	2467	67	C, D
	132 100 112 132 213/215TC	28,333	14,95	2804	49	17,94	2804	59	C, D
	300 250 250 250 Nema	32,267	12,00	2564	43	14,41	2564	52	C, D
		36,667	12,00	2913	38	14,41	2913	46	C, D
		39,160	10,02	2598	36	12,03	2598	43	C, D
		44,500	9,96	2933	32	11,95	2933	38	C, D
GST11 - 2N □□□ □H		4,056	49,48	1328	345	57,17	1279	414	C, D
	1H **2H** 3H 5H 6H	4,457	49,48	1459	314	57,17	1405	377	C, D
	160 **180** 132 254/256TC 284/286TC	5,324	45,24	1594	263	52,28	1535	316	C, D
	350 **350** 300 Nema Nema	5,850	45,76	1772	239	52,87	1706	287	C, D
		6,400	42,51	1801	219	49,12	1734	263	C, D
		6,864	45,46	2065	204	52,53	1989	245	C, D
		7,800	40,94	2114	180	47,31	2035	215	C, D
		9,010	37,89	2259	155	43,78	2176	187	C, D
		9,856	35,65	2325	142	41,19	2239	171	C, D
		11,200	32,10	2380	125	37,09	2291	150	C, D
		12,571	30,29	2520	111	35,00	2427	134	C, D
		14,286	27,27	2579	98	31,51	2483	118	C, D
		15,400	26,44	2695	91	31,72	2695	109	C, D
		17,500	23,81	2758	80	28,57	2758	96	C, D
		20,289	20,53	2756	69	24,63	2756	83	C, D
		23,056	19,09	2913	61	22,91	2913	73	C, D
		24,933	16,83	2777	56	20,20	2777	67	C, D
		28,333	15,64	2933	49	18,77	2933	59	C, D
GST11 - 2N □□□ □K		4,056	55,52	1490	345	64,15	1435	414	C, D
	1K 2K	4,457	54,45	1606	314	62,92	1547	377	C, D
	200 225	5,324	45,24	1594	263	52,28	1535	316	C, D
	400 450	5,850	45,76	1772	239	52,87	1706	287	C, D
		6,400	42,51	1801	219	49,12	1734	263	C, D
		6,864	45,46	2065	204	52,53	1989	245	C, D
		7,800	40,94	2114	180	47,31	2035	215	C, D
		9,010	37,89	2259	155	43,78	2176	187	C, D
		9,856	35,65	2325	142	41,19	2239	171	C, D
		11,200	32,10	2380	125	37,09	2291	150	C, D
		12,571	30,29	2520	111	35,00	2427	134	C, D
		14,286	27,27	2579	98	31,51	2483	118	C, D
		15,400	26,44	2695	91	31,72	2695	109	C, D
		17,500	23,81	2758	80	28,57	2758	96	C, D
			n_1 = 700 min^{-1}			n_1 = 840 min^{-1}			
GST11 - 2N □□□ □E		32,267	2,95	1261	22	3,54	1261	26	
	1E **1E** 2E 3E 4E 5E	36,667	2,95	1433	19	3,54	1433	23	
	100 **112** 90 80 90 182/184TC	39,160	2,47	1278	18	2,96	1278	22	
	160 **160** 160 160 200 Nema	44,500	2,47	1453	16	2,96	1453	19	
		49,500	1,98	1297	14	2,37	1297	17	
		56,250	1,98	1474	12	2,37	1474	15	
GST11 - 2N □□□ □F		12,571	4,40	732	56	5,28	732	67	
	1F **1F** 2F 3F	14,286	4,40	832	49	5,28	832	59	
	100 **112** 90 90	20,289	4,40	1181	35	5,28	1181	41	
	160 **160** 160 200	23,056	4,40	1342	30	5,28	1342	36	
		24,933	3,92	1293	28	4,70	1293	34	
		28,333	3,92	1470	25	4,70	1470	30	
		32,267	3,15	1345	22	3,78	1345	26	
		36,667	3,15	1528	19	3,78	1528	23	
		39,160	2,63	1363	18	3,16	1363	22	
		44,500	2,63	1549	16	3,16	1549	19	
		49,500	2,11	1381	14	2,53	1381	17	
		56,250	2,11	1570	12	2,53	1570	15	

Abmessungen ab Seite 3-162

$M_{2\,zul} \leq$ 2933 Nm						GST11-2N □□□							
Getriebe	Lagerflanschgröße Motorgröße Flanschdurchmesser					i	50 Hz			60 Hz			50 Hz / 60 Hz
							$P_{1\,zul}$ [kW]	$M_{2\,zul}$ [Nm]	n_2 [min^{-1}]	$P_{1\,zul}$ [kW]	$M_{2\,zul}$ [Nm]	n_2 [min^{-1}]	Rücksprache erforderlich bei Einbaulage
							n_1 = 700 min^{-1}			n_1 = 840 min^{-1}			
GST11 - 2N □□□	□G					6,400	11,73	994	109	14,07	994	131	
	1G	2G	2G	3G	5G	9,856	11,73	1530	71	14,07	1530	85	
	132	100	112	132	213/215TC	11,200	11,73	1739	63	14,07	1739	75	
	300	250	250	250	Nema	12,571	11,73	1952	56	14,07	1952	67	
						14,286	11,73	2218	49	14,07	2218	59	
						15,400	11,11	2265	46	13,33	2265	55	
						17,500	11,11	2574	40	13,33	2574	48	
						20,289	8,94	2400	35	10,72	2400	41	
						23,056	8,94	2727	30	10,72	2727	36	
						24,933	7,48	2467	28	8,97	2467	34	
						28,333	7,48	2804	25	8,97	2804	30	
						32,267	6,00	2564	22	7,20	2564	26	
						36,667	6,00	2913	19	7,20	2913	23	
						39,160	5,01	2598	18	6,01	2598	22	
						44,500	4,98	2933	16	5,98	2933	19	
GST11 - 2N □□□	□H					4,056	27,76	1490	173	33,31	1490	207	
	1H	**2H**	3H	5H	6H	4,457	27,23	1606	157	32,67	1606	189	
	160	**180**	132	254/256TC	284/286TC	5,324	22,62	1594	132	27,14	1594	158	
	350	**350**	300	Nema	Nema	5,850	22,88	1772	120	27,45	1772	144	
						6,400	21,25	1801	109	25,50	1801	131	
						6,864	22,73	2065	102	27,28	2065	122	
						7,800	20,47	2114	90	24,56	2114	108	
						9,010	18,95	2259	78	22,73	2259	93	
						9,856	17,82	2325	71	21,39	2325	85	
						11,200	16,05	2380	63	19,26	2380	75	
						12,571	15,15	2520	56	18,18	2520	67	
						14,286	13,64	2579	49	16,36	2579	59	
						15,400	13,22	2695	46	15,86	2695	55	
						17,500	11,90	2758	40	14,29	2758	48	
						20,289	10,26	2756	35	12,32	2756	41	
						23,056	9,55	2913	30	11,46	2913	36	
						24,933	8,41	2777	28	10,10	2777	34	
						28,333	7,82	2933	25	9,38	2933	30	
GST11 - 2N □□□	□K					4,056	27,76	1490	173	33,31	1490	207	
	1K	**2K**				4,457	27,23	1606	157	32,67	1606	189	
	200	**225**				5,324	22,62	1594	132	27,14	1594	158	
	400	**450**				5,850	22,88	1772	120	27,45	1772	144	
						6,400	21,25	1801	109	25,50	1801	131	
						6,864	22,73	2065	102	27,28	2065	122	
						7,800	20,47	2114	90	24,56	2114	108	
						9,010	18,95	2259	78	22,73	2259	93	
						9,856	17,82	2325	71	21,39	2325	85	
						11,200	16,05	2380	63	19,26	2380	75	
						12,571	15,15	2520	56	18,18	2520	67	
						14,286	13,64	2579	49	16,36	2579	59	
						15,400	13,22	2695	46	15,86	2695	55	
						17,500	11,90	2758	40	14,29	2758	48	

Abmessungen ab Seite 3-162

$M_{2\,zul} \leq$ 2848 Nm — GST11-3N □□□

Getriebe	Lagerflanschgröße / Motorgröße / Flanschdurchmesser	i	50 Hz			60 Hz			50 Hz	60 Hz
			$P_{1\,zul}$ [kW]	$M_{2\,zul}$ [Nm]	n_2 [min^{-1}]	$P_{1\,zul}$ [kW]	$M_{2\,zul}$ [Nm]	n_2 [min^{-1}]	Rücksprache erforderlich bei Einbaulage	
			n_1 = 1400 min^{-1}			n_1 = 1680 min^{-1}				
GST11 - 3N □□□ □C		207,778	1,68	2282	6,7	2,02	2282	8,1		
1C 2C 3C 4C 5C 6C 7C		236,622	1,68	2598	5,9	2,02	2598	7,1		
80 71 71 71 56C 63 80		252,167	1,41	2312	5,6	1,69	2312	6,7		
160 160 105 120 Nema 160 120		268,889	1,62	2848	5,2	1,95	2848	6,3		
		326,333	1,34	2848	4,3	1,61	2848	5,2		
		363,000	1,13	2669	3,9	1,35	2669	4,6		
		412,500	1,06	2848	3,4	1,27	2848	4,1		
GST11 - 3N □□□ □D		40,816	2,31	614	34	2,77	614	41		
1D 2D 5D		44,000	2,31	662	32	2,77	662	38		
90 80 143/145TC		50,000	2,31	753	28	2,77	753	34		
160 160 Nema		57,968	2,31	873	24	2,77	873	29		
		129,074	2,31	1943	11	2,77	1943	13		
		146,993	2,31	2213	9,5	2,77	2213	11		
		158,194	2,31	2381	8,9	2,77	2381	11		
		180,156	2,29	2695	7,8	2,75	2695	9,3		
		207,778	2,07	2810	6,7	2,49	2810	8,1		
		236,622	1,75	2695	5,9	2,10	2695	7,1		
		252,167	1,71	2810	5,6	2,05	2810	6,7		
		268,889	1,62	2848	5,2	1,95	2848	6,3		
		326,333	1,34	2848	4,3	1,61	2848	5,2		
		363,000	1,14	2695	3,9	1,37	2695	4,6		
		412,500	1,06	2848	3,4	1,27	2848	4,1		
GST11 - 3N □□□ □E		40,816	6,60	1755	34	7,92	1755	41		
1E **1E** 2E 3E 4E 5E		44,000	6,60	1892	32	7,92	1892	38		
100 **112** 90 80 90 182/184TC		50,000	6,60	2150	28	7,92	2150	34		
160 **160** 160 160 200 Nema		57,968	6,60	2493	24	7,92	2493	29		
		61,250	6,60	2634	23	7,92	2634	27		
		71,011	5,70	2637	20	6,83	2637	24		
		80,694	5,30	2787	17	6,36	2787	21		
		87,267	4,67	2656	16	5,60	2656	19		
		99,167	4,35	2810	14	5,22	2810	17		
		112,933	3,66	2695	12	4,39	2695	15		
		129,074	3,34	2810	11	4,01	2810	13		
		146,993	2,81	2695	9,5	3,38	2695	11		
		158,194	2,72	2810	8,9	3,27	2810	11		
		180,156	2,29	2695	7,8	2,75	2695	9,3		
		207,778	2,07	2810	6,7	2,49	2810	8,1		
		236,622	1,75	2695	5,9	2,10	2695	7,1		
		252,167	1,71	2810	5,6	2,05	2810	6,7		
		268,889	1,62	2848	5,2	1,95	2848	6,3		
		326,333	1,34	2848	4,3	1,61	2848	5,2		
GST11 - 3N □□□ □F		40,816	6,60	1755	34	7,92	1755	41		C, D
1F **1F** 2F 3F		44,000	6,60	1892	32	7,92	1892	38		C, D
100 **112** 90 90		50,000	6,60	2150	28	7,92	2150	34		C, D
160 **160** 160 200		57,968	6,60	2493	24	7,92	2493	29		C, D
		61,250	6,60	2634	23	7,92	2634	27		C, D
		71,011	5,70	2637	20	6,83	2637	24		C, D
		80,694	5,30	2787	17	6,36	2787	21		C, D
		87,267	4,67	2656	16	5,60	2656	19		C, D
		99,167	4,35	2810	14	5,22	2810	17		C, D
		112,933	3,66	2695	12	4,39	2695	15		C, D
		129,074	3,34	2810	11	4,01	2810	13		C, D
		146,993	2,81	2695	9,5	3,38	2695	11		C, D
		158,194	2,72	2810	8,9	3,27	2810	11		C, D
		180,156	2,29	2695	7,8	2,75	2695	9,3		C, D

Abmessungen ab Seite 3-162

$M_{2\,zul} \leq$ 2848 Nm								GST11-3N □□□							
Getriebe	Lagerflanschgröße Motorgröße Flanschdurchmesser							i	50 Hz			60 Hz			50 Hz / 60 Hz
									$P_{1\,zul}$ [kW]	$M_{2\,zul}$ [Nm]	n_2 [min^{-1}]	$P_{1\,zul}$ [kW]	$M_{2\,zul}$ [Nm]	n_2 [min^{-1}]	Rücksprache erforderlich bei Einbaulage
									n_1 = 1400 min^{-1}			n_1 = 1680 min^{-1}			
GST11 - 3N □□□ □G								40,816	9,58	2550	34	11,50	2550	41	C, D
1G	2G	2G	3G	5G				44,000	8,40	2410	32	10,08	2410	38	C, D
132	100	112	132	213/215TC				50,000	8,36	2725	28	10,03	2725	34	C, D
300	250	250	250	Nema				57,968	6,82	2577	24	8,18	2577	29	C, D
								61,250	6,83	2725	23	8,19	2725	27	C, D
								71,011	5,70	2637	20	6,83	2637	24	C, D
								80,694	5,30	2787	17	6,36	2787	21	C, D
								87,267	4,67	2656	16	5,60	2656	19	C, D
								99,167	4,35	2810	14	5,22	2810	17	C, D
								112,933	3,66	2695	12	4,39	2695	15	C, D
									n_1 = 700 min^{-1}			n_1 = 840 min^{-1}			
GST11 - 3N □□□ □C								207,778	0,84	2282	3,4	1,01	2282	4,0	
1C	2C	3C	4C	5C	6C	7C		236,622	0,84	2598	3,0	1,01	2598	3,6	
80	71	71	71	56C	63	80		252,167	0,70	2312	2,8	0,84	2312	3,3	
160	160	105	120	Nema	160	120		268,889	0,81	2848	2,6	0,97	2848	3,1	
								326,333	0,67	2848	2,2	0,80	2848	2,6	
								363,000	0,56	2669	1,9	0,68	2669	2,3	
								412,500	0,53	2848	1,7	0,64	2848	2,0	
GST11 - 3N □□□ □D								40,816	1,54	819	17	1,85	819	21	
1D	2D	5D						44,000	1,54	883	16	1,85	883	19	
90	80	143/145TC						50,000	1,54	1003	14	1,85	1003	17	
160	160	Nema						57,968	1,54	1163	12	1,85	1163	15	
								129,074	1,54	2590	5,4	1,85	2590	6,5	
								146,993	1,41	2695	4,8	1,69	2695	5,7	
								158,194	1,36	2810	4,4	1,63	2810	5,3	
								180,156	1,15	2695	3,9	1,38	2695	4,7	
								207,778	1,04	2810	3,4	1,24	2810	4,0	
								236,622	0,87	2695	3,0	1,05	2695	3,6	
								252,167	0,85	2810	2,8	1,03	2810	3,3	
								268,889	0,81	2848	2,6	0,97	2848	3,1	
								326,333	0,67	2848	2,2	0,80	2848	2,6	
								363,000	0,57	2695	1,9	0,68	2695	2,3	
								412,500	0,53	2848	1,7	0,64	2848	2,0	
GST11 - 3N □□□ □E								40,816	3,97	2111	17	4,76	2111	21	
1E	**1E**	2E	3E	4E	5E			44,000	3,97	2276	16	4,76	2276	19	
100	**112**	90	80	90	182/184TC			50,000	3,97	2586	14	4,76	2586	17	
160	**160**	160	160	200	Nema			57,968	3,41	2577	12	4,09	2577	15	
								61,250	3,41	2725	11	4,10	2725	14	
								71,011	2,85	2637	9,9	3,42	2637	12	
								80,694	2,65	2787	8,7	3,18	2787	10	
								87,267	2,33	2656	8,0	2,80	2656	9,6	
								99,167	2,17	2810	7,1	2,61	2810	8,5	
								112,933	1,83	2695	6,2	2,20	2695	7,4	
								129,074	1,67	2810	5,4	2,00	2810	6,5	
								146,993	1,41	2695	4,8	1,69	2695	5,7	
								158,194	1,36	2810	4,4	1,63	2810	5,3	
								180,156	1,15	2695	3,9	1,38	2695	4,7	
								207,778	1,04	2810	3,4	1,24	2810	4,0	
								236,622	0,87	2695	3,0	1,05	2695	3,6	
								252,167	0,85	2810	2,8	1,03	2810	3,3	
								268,889	0,81	2848	2,6	0,97	2848	3,1	
								326,333	0,67	2848	2,2	0,80	2848	2,6	

Abmessungen ab Seite 3-162

$M_{2\,zul} \leq$ 2848 Nm						GST11-3N □□□							
Getriebe	Lagerflanschgröße Motorgröße Flanschdurchmesser				i	50 Hz			60 Hz			50 Hz	60 Hz
						$P_{1\,zul}$ [kW]	$M_{2\,zul}$ [Nm]	n_2 [min^{-1}]	$P_{1\,zul}$ [kW]	$M_{2\,zul}$ [Nm]	n_2 [min^{-1}]	Rücksprache erforderlich bei Einbaulage	
						n_1 = 700 min^{-1}			n_1 = 840 min^{-1}				
GST11 - 3N □□□	□F				40,816	4,15	2209	17	4,98	2209	21		
	1F	**1F**	2F	3F	44,000	4,15	2381	16	4,98	2381	19		
	100	**112**	90	90	50,000	4,15	2706	14	4,98	2706	17		
	160	**160**	160	200	57,968	3,41	2577	12	4,09	2577	15		
					61,250	3,41	2725	11	4,10	2725	14		
					71,011	2,85	2637	9,9	3,42	2637	12		
					80,694	2,65	2787	8,7	3,18	2787	10		
					87,267	2,33	2656	8,0	2,80	2656	9,6		
					99,167	2,17	2810	7,1	2,61	2810	8,5		
					112,933	1,83	2695	6,2	2,20	2695	7,4		
					129,074	1,67	2810	5,4	2,00	2810	6,5		
					146,993	1,41	2695	4,8	1,69	2695	5,7		
					158,194	1,36	2810	4,4	1,63	2810	5,3		
					180,156	1,15	2695	3,9	1,38	2695	4,7		
GST11 - 3N □□□	□G												
	1G	2G	2G	3G	5G	40,816	4,79	2550	17	5,75	2550	21	
	132	100	112	132	213/215TC	44,000	4,20	2410	16	5,04	2410	19	
	300	250	250	250	Nema	50,000	4,18	2725	14	5,02	2725	17	
						57,968	3,41	2577	12	4,09	2577	15	
						61,250	3,41	2725	11	4,10	2725	14	
						71,011	2,85	2637	9,9	3,42	2637	12	
						80,694	2,65	2787	8,7	3,18	2787	10	
						87,267	2,33	2656	8,0	2,80	2656	9,6	
						99,167	2,17	2810	7,1	2,61	2810	8,5	
						112,933	1,83	2695	6,2	2,20	2695	7,4	

Abmessungen ab Seite 3-162

$M_{2\,zul} \leq$ 5786 Nm						GST14-2N □□□							
Getriebe	Lagerflanschgröße Motorgröße Flanschdurchmesser					i	50 Hz			60 Hz			50 Hz / 60 Hz
							$P_{1\,zul}$ [kW]	$M_{2\,zul}$ [Nm]	n_2 [min^{-1}]	$P_{1\,zul}$ [kW]	$M_{2\,zul}$ [Nm]	n_2 [min^{-1}]	Rücksprache erforderlich bei Einbaulage
							n_1 = 2800 min^{-1}			n_1 = 3360 min^{-1}			
GST14 - 2N □□□	□G					20,044	32,47	2153	140				C, D
	1G	2G	2G	3G	5G	22,778	32,47	2447	123				C, D
	132	100	112	132	213/215TC	24,567	32,47	2639	114				C, D
	300	250	250	250	Nema	27,917	32,47	2999	100				C, D
						32,267	26,80	2862	87				C, D
						36,667	26,80	3252	76				C, D
						39,160	22,39	2902	72				C, D
						44,500	24,27	3574	63				C, D
						49,500	19,48	3190	57				C, D
						56,250	19,48	3625	50				C, D
							n_1 = 1400 min^{-1}			n_1 = 1680 min^{-1}			
GST14 - 2N □□□	□G					20,044	17,59	2334	70	21,11	2334	84	C, D
	1G	2G	2G	3G	5G	22,778	17,59	2652	62	21,11	2652	74	C, D
	132	100	112	132	213/215TC	24,567	17,59	2860	57	21,11	2860	68	C, D
	300	250	250	250	Nema	27,917	17,59	3250	50	21,11	3250	60	C, D
						32,267	14,52	3101	43	17,43	3101	52	C, D
						36,667	14,52	3524	38	17,43	3524	46	C, D
						39,160	12,13	3145	36	14,56	3145	43	C, D
						44,500	12,13	3574	32	14,56	3574	38	C, D
						49,500	9,74	3190	28	11,69	3190	34	C, D
						56,250	9,74	3625	25	11,69	3625	30	C, D
GST14 - 2N □□□	□H					5,200	49,48	1703	269	57,17	1640	323	C, D
	1H	**2H**	3H	5H	6H	5,714	49,48	1871	245	57,17	1802	294	C, D
	160	**180**	132	254/256TC	284/286TC	6,286	49,48	2058	223	57,17	1982	267	C, D
	350	**350**	300	Nema	Nema	8,027	49,48	2629	174	57,17	2531	209	C, D
						8,800	49,48	2882	159	57,17	2775	191	C, D
						9,841	46,75	3045	142	54,02	2932	171	C, D
						11,000	49,48	3602	127	57,17	3468	153	C, D
						12,362	49,48	4048	113	57,17	3898	136	C, D
						14,048	45,93	4270	100	53,07	4112	120	C, D
						15,156	44,52	4466	92	53,43	4466	111	C, D
						17,222	40,05	4565	81	48,06	4565	98	C, D
						20,044	36,95	4902	70	44,34	4902	84	C, D
						22,778	33,23	5010	62	39,88	5010	74	C, D
						24,567	32,09	5218	57	38,51	5218	68	C, D
						27,917	28,98	5355	50	34,78	5355	60	C, D
						32,267	25,33	5410	43	30,40	5410	52	C, D
						36,667	23,77	5768	38	28,52	5768	46	C, D
						39,160	21,04	5452	36	25,24	5452	43	C, D
						44,500	19,65	5786	32	23,58	5786	38	C, D
GST14 - 2N □□□	□K					4,225	57,72	1614	331	66,70	1554	398	C, D
	1K	**2K**				4,643	57,72	1774	302	66,70	1708	362	C, D
	200	**225**				5,200	57,72	1987	269	66,70	1913	323	C, D
	400	**450**				5,714	57,72	2183	245	66,70	2102	294	C, D
						6,286	57,72	2401	223	66,70	2312	267	C, D
						7,150	57,72	2731	196	66,70	2630	235	C, D
						8,027	57,72	3067	174	66,70	2953	209	C, D
						8,800	57,72	3362	159	66,70	3237	191	C, D
						9,841	57,72	3760	142	66,70	3620	171	C, D
						11,000	54,12	3940	127	62,54	3794	153	C, D
						12,362	51,04	4176	113	58,97	4021	136	C, D
						14,048	45,93	4270	100	53,07	4112	120	C, D
						15,156	44,52	4466	92	53,43	4466	111	C, D
						17,222	40,05	4565	81	48,06	4565	98	C, D
						20,044	36,95	4902	70	44,34	4902	84	C, D
						22,778	33,23	5010	62	39,88	5010	74	C, D

Abmessungen ab Seite 3-162

$M_{2\,zul} \leq$ 5786 Nm						GST14-2N □□□							
Getriebe	Lagerflanschgröße Motorgröße Flanschdurchmesser					i	50 Hz			60 Hz			50 Hz / 60 Hz
							$P_{1\,zul}$ [kW]	$M_{2\,zul}$ [Nm]	n_2 [min^{-1}]	$P_{1\,zul}$ [kW]	$M_{2\,zul}$ [Nm]	n_2 [min^{-1}]	Rücksprache erforderlich bei Einbaulage
							n_1 = 700 min^{-1}			n_1 = 840 min^{-1}			
GST14 - 2N □□□	□G					20,044	10,78	2861	35	12,94	2861	42	
	1G	2G	2G	3G	5G	22,778	10,78	3251	31	12,94	3251	37	
	132	100	112	132	213/215TC	24,567	9,26	3010	29	11,11	3010	34	
	300	250	250	250	Nema	27,917	9,26	3421	25	11,11	3421	30	
						32,267	7,26	3101	22	8,71	3101	26	
						36,667	7,26	3524	19	8,71	3524	23	
						39,160	6,07	3145	18	7,28	3145	22	
						44,500	6,07	3574	16	7,28	3574	19	
						49,500	4,87	3190	14	5,84	3190	17	
						56,250	4,87	3625	12	5,84	3625	15	
GST14 - 2N □□□	□H					5,200	32,98	2270	135	39,58	2270	162	
	1H	**2H**	3H	5H	6H	5,714	32,98	2495	123	39,58	2495	147	
	160	**180**	132	254/256TC	284/286TC	6,286	31,86	2651	111	38,24	2651	134	
	350	**350**	300	Nema	Nema	8,027	27,05	2875	87	32,47	2875	105	
						8,800	32,08	3737	80	38,50	3737	96	
						9,841	23,37	3045	71	28,05	3045	85	
						11,000	27,06	3940	64	32,47	3940	76	
						12,362	25,52	4176	57	30,62	4176	68	
						14,048	22,96	4270	50	27,56	4270	60	
						15,156	22,26	4466	46	26,71	4466	55	
						17,222	20,03	4565	41	24,03	4565	49	
						20,044	18,47	4902	35	22,17	4902	42	
						22,778	16,62	5010	31	19,94	5010	37	
						24,567	16,05	5218	29	19,25	5218	34	
						27,917	14,49	5355	25	17,39	5355	30	
						32,267	12,67	5410	22	15,20	5410	26	
						36,667	11,88	5768	19	14,26	5768	23	
						39,160	10,52	5452	18	12,62	5452	22	
						44,500	9,82	5786	16	11,79	5786	19	
GST14 - 2N □□□	□K					4,225	38,48	2152	166	46,18	2152	199	
	1K	**2K**				4,643	38,48	2365	151	46,18	2365	181	
	200	**225**				5,200	38,48	2649	135	46,18	2649	162	
	400	**450**				5,714	38,48	2911	123	46,18	2911	147	
						6,286	38,48	3202	111	46,18	3202	134	
						7,150	36,87	3490	98	44,25	3490	118	
						8,027	34,66	3683	87	41,60	3683	105	
						8,800	32,08	3737	80	38,50	3737	96	
						9,841	29,73	3873	71	35,68	3873	85	
						11,000	27,06	3940	64	32,47	3940	76	
						12,362	25,52	4176	57	30,62	4176	68	
						14,048	22,96	4270	50	27,56	4270	60	
						15,156	22,26	4466	46	26,71	4466	55	
						17,222	20,03	4565	41	24,03	4565	49	
						20,044	18,47	4902	35	22,17	4902	42	
						22,778	16,62	5010	31	19,94	5010	37	

Abmessungen ab Seite 3-162

$M_{2\,zul} \leq$ 5920 Nm							GST14-3N □□□							
Getriebe	Lagerflanschgröße	Motorgröße	Flanschdurchmesser				i	50 Hz			60 Hz			50 Hz / 60 Hz
								$P_{1\,zul}$ [kW]	$M_{2\,zul}$ [Nm]	n_2 [min^{-1}]	$P_{1\,zul}$ [kW]	$M_{2\,zul}$ [Nm]	n_2 [min^{-1}]	Rücksprache erforderlich bei Einbaulage
								n_1 = 1400 min^{-1}			n_1 = 1680 min^{-1}			
GST14 - 3N □□□	□D						204,722	2,31	3081	6,8	2,77	3081	8,2	
	1D	2D	5D				236,622	2,31	3562	5,9	2,77	3562	7,1	
	90	80	143/145TC				248,458	2,31	3740	5,6	2,77	3740	6,8	
	160	160	Nema				268,889	2,31	4047	5,2	2,77	4047	6,3	
							326,333	2,31	4912	4,3	2,77	4912	5,2	
							363,000	1,93	4576	3,9	2,32	4576	4,6	
							412,500	1,93	5200	3,4	2,32	5200	4,1	
GST14 - 3N □□□	□E						42,580	6,60	1831	33	7,92	1831	40	
	1E	**1E**	2E	3E	4E	5E	48,386	6,60	2081	29	7,92	2081	35	
	100	**112**	90	80	90	182/184TC	93,541	6,60	4023	15	7,92	4023	18	
	160	**160**	160	160	200	Nema	106,296	6,60	4571	13	7,92	4571	16	
							130,278	6,60	5603	11	7,92	5603	13	
							139,211	6,06	5497	10	7,27	5497	12	
							158,194	5,74	5920	8,9	6,89	5920	11	
							171,111	5,31	5920	8,2	6,37	5920	9,8	
							204,722	4,44	5920	6,8	5,32	5920	8,2	
							236,622	3,75	5779	5,9	4,50	5779	7,1	
							248,458	3,65	5920	5,6	4,39	5920	6,8	
							268,889	3,38	5920	5,2	4,05	5920	6,3	
							326,333	2,78	5920	4,3	3,34	5920	5,2	
							363,000	2,44	5779	3,9	2,93	5779	4,6	
							412,500	2,20	5920	3,4	2,64	5920	4,1	
GST14 - 3N □□□	□F						40,185	6,60	1728	35	7,92	1728	42	C, D
	1F	**1F**	2F	3F			42,580	6,60	1831	33	7,92	1831	40	C, D
	100	**112**	90	90			48,386	6,60	2081	29	7,92	2081	35	C, D
	160	**160**	160	200			53,148	6,60	2286	26	7,92	2286	32	C, D
							59,321	6,60	2551	24	7,92	2551	28	C, D
							69,042	6,60	2969	20	7,92	2969	24	C, D
							78,457	6,60	3374	18	7,92	3374	21	C, D
							93,541	6,60	4023	15	7,92	4023	18	C, D
							96,157	6,60	4135	15	7,92	4135	18	C, D
							106,296	6,60	4571	13	7,92	4571	16	C, D
							130,278	6,60	5603	11	7,92	5603	13	C, D
							139,211	6,32	5736	10	7,58	5736	12	C, D
							158,194	5,74	5920	8,9	6,89	5920	11	C, D
							171,111	5,31	5920	8,2	6,37	5920	9,8	C, D
							204,722	4,44	5920	6,8	5,32	5920	8,2	C, D
							236,622	3,75	5779	5,9	4,50	5779	7,1	C, D
							248,458	3,65	5920	5,6	4,39	5920	6,8	C, D
							268,889	3,38	5920	5,2	4,05	5920	6,3	C, D
							326,333	2,78	5920	4,3	3,34	5920	5,2	C, D
GST14 - 3N □□□	□G						40,185	17,09	4476	35	20,50	4476	42	C, D
	1G	2G	2G	3G	5G		42,580	15,35	4262	33	18,42	4262	40	C, D
	132	100	112	132	213/215TC		48,386	15,35	4843	29	18,42	4843	35	C, D
	300	250	250	250	Nema		53,148	13,79	4779	26	16,55	4779	32	C, D
							59,321	13,62	5267	24	16,34	5267	28	C, D
							69,042	10,92	4917	20	13,11	4917	24	C, D
							78,457	10,92	5587	18	13,11	5587	21	C, D
							93,541	9,06	5524	15	10,87	5524	18	C, D
							96,157	9,38	5882	15	11,26	5882	18	C, D
							106,296	8,54	5920	13	10,25	5920	16	C, D
							130,278	6,97	5920	11	8,36	5920	13	C, D
							139,211	6,32	5736	10	7,58	5736	12	C, D
							158,194	5,74	5920	8,9	6,89	5920	11	C, D
							171,111	5,31	5920	8,2	6,37	5920	9,8	C, D

Abmessungen ab Seite 3-162

$M_{2\,zul} \leq$ 5920 Nm — GST14-3N □□□

Getriebe / Lagerflanschgröße / Motorgröße / Flanschdurchmesser	i	50 Hz $P_{1\,zul}$ [kW]	50 Hz $M_{2\,zul}$ [Nm]	50 Hz n_2 [min^{-1}]	60 Hz $P_{1\,zul}$ [kW]	60 Hz $M_{2\,zul}$ [Nm]	60 Hz n_2 [min^{-1}]	50 Hz Rücksprache erforderlich bei Einbaulage	60 Hz Rücksprache erforderlich bei Einbaulage
		n_1 = 1400 min^{-1}			**n_1 = 1680 min^{-1}**				
GST14 - 3N □□□ □H	40,185	17,09	4476	35	20,50	4476	42		C, D
1H 2H 3H 5H 6H	42,580	15,35	4262	33	18,42	4262	40		C, D
160 180 132 254/256TC 284/286TC	48,386	15,35	4843	29	18,42	4843	35		C, D
350 350 300 Nema Nema	53,148	13,79	4779	26	16,55	4779	32		C, D
	59,321	13,62	5267	24	16,34	5267	28		C, D
	69,042	10,92	4917	20	13,11	4917	24		C, D
	78,457	10,92	5587	18	13,11	5587	21		C, D
	96,157	9,38	5882	15	11,26	5882	18		C, D
		n_1 = 700 min^{-1}			**n_1 = 840 min^{-1}**				
GST14 - 3N □□□ □D	204,722	1,44	3852	3,4	1,73	3852	4,1		
1D 2D 5D	236,622	1,44	4453	3,0	1,73	4453	3,6		
90 80 143/145TC	248,458	1,21	3906	2,8	1,45	3906	3,4		
160 160 Nema	268,889	1,44	5060	2,6	1,73	5060	3,1		
	326,333	1,21	5130	2,2	1,45	5130	2,6		
	363,000	0,97	4576	1,9	1,16	4576	2,3		
	412,500	0,97	5200	1,7	1,16	5200	2,0		
GST14 - 3N □□□ □E	42,580	4,40	2442	16	5,28	2442	20		
1E 1E 2E 3E 4E 5E	48,386	4,40	2774	15	5,28	2774	17		
100 112 90 80 90 182/184TC	93,541	3,53	4304	7,5	4,24	4304	9,0		
160 160 160 160 200 Nema	106,296	3,53	4891	6,6	4,24	4891	7,9		
	130,278	3,49	5920	5,4	4,18	5920	6,5		
	139,211	3,03	5497	5,0	3,63	5497	6,0		
	158,194	2,87	5920	4,4	3,44	5920	5,3		
	171,111	2,65	5920	4,1	3,18	5920	4,9		
	204,722	2,22	5920	3,4	2,66	5920	4,1		
	236,622	1,87	5779	3,0	2,25	5779	3,6		
	248,458	1,83	5920	2,8	2,19	5920	3,4		
	268,889	1,69	5920	2,6	2,03	5920	3,1		
	326,333	1,39	5920	2,2	1,67	5920	2,6		
	363,000	1,22	5779	1,9	1,47	5779	2,3		
	412,500	1,10	5920	1,7	1,32	5920	2,0		
GST14 - 3N □□□ □F	40,185	4,40	2304	17	5,28	2304	21		
1F 1F 2F 3F	42,580	4,40	2442	16	5,28	2442	20		
100 112 90 90	48,386	4,40	2774	15	5,28	2774	17		
160 160 160 200	53,148	4,40	3048	13	5,28	3048	16		
	59,321	4,40	3401	12	5,28	3401	14		
	69,042	4,40	3959	10	5,28	3959	12		
	78,457	4,40	4499	8,9	5,28	4499	11		
	93,541	3,75	4569	7,5	4,50	4569	9,0		
	96,157	4,40	5514	7,3	5,28	5514	8,7		
	106,296	3,75	5192	6,6	4,50	5192	7,9		
	130,278	3,49	5920	5,4	4,18	5920	6,5		
	139,211	3,16	5736	5,0	3,79	5736	6,0		
	158,194	2,87	5920	4,4	3,44	5920	5,3		
	171,111	2,65	5920	4,1	3,18	5920	4,9		
	204,722	2,22	5920	3,4	2,66	5920	4,1		
	236,622	1,87	5779	3,0	2,25	5779	3,6		
	248,458	1,83	5920	2,8	2,19	5920	3,4		
	268,889	1,69	5920	2,6	2,03	5920	3,1		
	326,333	1,39	5920	2,2	1,67	5920	2,6		

Abmessungen ab Seite 3-162

$M_{2\,zul} \leq$ 5920 Nm						GST14-3N □□□							
Getriebe	Lagerflanschgröße Motorgröße Flanschdurchmesser					i	50 Hz			60 Hz			50 Hz / 60 Hz
							$P_{1\,zul}$ [kW]	$M_{2\,zul}$ [Nm]	n_2 [min^{-1}]	$P_{1\,zul}$ [kW]	$M_{2\,zul}$ [Nm]	n_2 [min^{-1}]	Rücksprache erforderlich bei Einbaulage
							n_1 = 700 min^{-1}			n_1 = 840 min^{-1}			
GST14 - 3N □□□	□G					40,185	8,54	4476	17	10,25	4476	21	
	1G	2G	2G	3G	5G	42,580	7,68	4262	16	9,21	4262	20	
	132	100	112	132	213/215TC	48,386	7,68	4843	15	9,21	4843	17	
	300	250	250	250	Nema	53,148	6,90	4779	13	8,28	4779	16	
						59,321	6,81	5267	12	8,17	5267	14	
						69,042	5,46	4917	10	6,55	4917	12	
						78,457	5,46	5587	8,9	6,55	5587	11	
						93,541	4,53	5524	7,5	5,44	5524	9,0	
						96,157	4,69	5882	7,3	5,63	5882	8,7	
						106,296	4,27	5920	6,6	5,13	5920	7,9	
						130,278	3,49	5920	5,4	4,18	5920	6,5	
						139,211	3,16	5736	5,0	3,79	5736	6,0	
						158,194	2,87	5920	4,4	3,44	5920	5,3	
						171,111	2,65	5920	4,1	3,18	5920	4,9	
GST14 - 3N □□□	□H					40,185	8,54	4476	17	10,25	4476	21	
	1H	**2H**	3H	5H	6H	42,580	7,68	4262	16	9,21	4262	20	
	160	**180**	132	254/256TC	284/286TC	48,386	7,68	4843	15	9,21	4843	17	
	350	**350**	300	Nema	Nema	53,148	6,90	4779	13	8,28	4779	16	
						59,321	6,81	5267	12	8,17	5267	14	
						69,042	5,46	4917	10	6,55	4917	12	
						78,457	5,46	5587	8,9	6,55	5587	11	
						96,157	4,69	5882	7,3	5,63	5882	8,7	

Abmessungen ab Seite 3-162

$M_{2\,zul} \leq 25$ Nm		GST04-1W □□□							
		50 Hz			60 Hz			50 Hz	60 Hz
Getriebe mit freier Antriebswelle	i	$P_{1\,zul}$ [kW]	$M_{2\,zul}$ [Nm]	n_2 [min^{-1}]	$P_{1\,zul}$ [kW]	$M_{2\,zul}$ [Nm]	n_2 [min^{-1}]	Rücksprache erforderlich bei Einbaulage	
		$n_1 = 2800$ min^{-1}			$n_1 = 3360$ min^{-1}				
GST04 - 1W □□□ **1A**	2,240	1,03	8	1250	1,03	6	1500		C, D
	2,857	0,96	9	980	0,96	8	1176		C, D
	4,400	1,05	16	636	1,05	13	764		C, D
	5,667	0,88	17	494	0,88	14	593		C, D
	7,182	0,77	19	390	0,77	15	468		C, D
	9,000	0,62	19	311	0,62	16	373		C, D
	11,857	0,33	13	236	0,33	11	283		C, D
GST04 - 1W □□□ **1B**	1,600	2,36	13	1750	2,36	11	2100		C, D
	2,048	2,69	19	1367	2,69	15	1641		C, D
	2,240	2,67	20	1250	2,67	17	1500		C, D
	2,857	2,12	20	980	2,12	17	1176		C, D
	3,500	1,73	20	800	1,73	17	960		C, D
	4,400	1,37	20	636	1,37	17	764		C, D
	5,667	1,07	20	494	1,07	17	593		C, D
	7,182	0,84	20	390	0,84	17	468		C, D
	9,000	0,62	19	311	0,62	16	373		C, D
GST04 - 1W □□□ **1C**	1,600	2,90	16	1750	2,90	13	2100		C, D
	2,048	2,69	19	1367	2,69	15	1641		C, D
	2,240	2,67	20	1250	2,67	17	1500		C, D
	2,857	2,12	20	980	2,12	17	1176		C, D
	3,500	1,73	20	800	1,73	17	960		C, D
	4,400	1,37	20	636	1,37	17	764		C, D
	5,667	1,07	20	494	1,07	17	593		C, D
		$n_1 = 1400$ min^{-1}			$n_1 = 1680$ min^{-1}				
GST04 - 1W □□□ **1A**	2,240	0,63	10	625	0,73	9	750		
	2,857	0,59	11	490	0,68	11	588		
	4,400	0,65	19	318	0,75	18	382		
	5,667	0,54	21	247	0,63	20	297		
	7,182	0,47	23	195	0,55	22	234		
	9,000	0,38	23	156	0,44	22	187		
	11,857	0,20	16	118	0,23	15	142		
GST04 - 1W □□□ **1B**	1,600	1,45	16	875	1,68	15	1050		
	2,048	1,66	23	684	1,91	22	821		
	2,240	1,64	25	625	1,90	24	750		
	2,857	1,30	25	490	1,50	24	588		
	3,500	1,06	25	400	1,23	24	480		
	4,400	0,85	25	318	0,98	24	382		
	5,667	0,66	25	247	0,76	24	297		
	7,182	0,52	25	195	0,60	24	234		
	9,000	0,38	23	156	0,44	22	187		
GST04 - 1W □□□ **1C**	1,600	1,79	19	875	2,06	18	1050		
	2,048	1,66	23	684	1,91	22	821		
	2,240	1,64	25	625	1,90	24	750		
	2,857	1,30	25	490	1,50	24	588		
	3,500	1,06	25	400	1,23	24	480		
	4,400	0,85	25	318	0,98	24	382		
	5,667	0,66	25	247	0,76	24	297		
		$n_1 = 700$ min^{-1}			$n_1 = 840$ min^{-1}				
GST04 - 1W □□□ **1A**	2,240	0,32	10	313	0,38	10	375		
	2,857	0,30	11	245	0,35	11	294		
	4,400	0,32	19	159	0,39	19	191		
	5,667	0,27	21	124	0,32	21	148		
	7,182	0,24	23	98	0,28	23	117		
	9,000	0,19	23	78	0,23	23	93		
	11,857	0,10	16	59	0,12	16	71		

Abmessungen ab Seite 3-183

$M_{2\,zul} \leq 25$ Nm		GST04-1W □□□							
		50 Hz			60 Hz			50 Hz	60 Hz
Getriebe mit freier Antriebswelle	**i**	$P_{1\,zul}$ [kW]	$M_{2\,zul}$ [Nm]	n_2 [min^{-1}]	$P_{1\,zul}$ [kW]	$M_{2\,zul}$ [Nm]	n_2 [min^{-1}]	**Rücksprache erforderlich bei Einbaulage**	
		$n_1 = 700$ min^{-1}			$n_1 = 840$ min^{-1}				
GST04 - 1W □□□ **1B**	1,600	0,73	16	438	0,87	16	525		
	2,048	0,83	23	342	0,99	23	410		
	2,240	0,82	25	313	0,98	25	375		
	2,857	0,65	25	245	0,78	25	294		
	3,500	0,53	25	200	0,64	25	240		
	4,400	0,42	25	159	0,51	25	191		
	5,667	0,33	25	124	0,39	25	148		
	7,182	0,26	25	98	0,31	25	117		
	9,000	0,19	23	78	0,23	23	93		
GST04 - 1W □□□ **1C**	1,600	0,89	19	438	1,07	19	525		
	2,048	0,83	23	342	0,99	23	410		
	2,240	0,82	25	313	0,98	25	375		
	2,857	0,65	25	245	0,78	25	294		
	3,500	0,53	25	200	0,64	25	240		
	4,400	0,42	25	159	0,51	25	191		
	5,667	0,33	25	124	0,39	25	148		

Abmessungen ab Seite 3-183

$M_{2\,zul} \leq 73$ Nm		GST04-2W □□□							
		50 Hz			60 Hz			50 Hz	60 Hz
Getriebe mit freier Antriebswelle	i	$P_{1\,zul}$ [kW]	$M_{2\,zul}$ [Nm]	n_2 [min^{-1}]	$P_{1\,zul}$ [kW]	$M_{2\,zul}$ [Nm]	n_2 [min^{-1}]	Rücksprache erforderlich bei Einbaulage	
		$n_1 = 2800$ min^{-1}			$n_1 = 3360$ min^{-1}				
GST04 - 2W □□□ **1A**	6,400	1,03	22	438	1,03	18	525		C, D
	9,856	1,03	34	284	1,03	28	341		C, D
	11,200	1,03	38	250	1,03	32	300		C, D
	12,571	0,96	40	223	0,96	33	267		C, D
	14,286	0,96	45	196	0,96	38	235		C, D
	19,360	0,89	57	145	0,89	48	174		C, D
	22,000	0,70	51	127	0,70	42	153		C, D
	24,933	0,70	58	112	0,70	48	135		C, D
	28,333	0,55	51	99	0,55	43	119		C, D
	31,600	0,56	59	89	0,56	49	106		C, D
	35,909	0,44	52	78	0,44	43	94		C, D
	39,600	0,45	59	71	0,45	49	85		C, D
	45,000	0,36	53	62	0,36	44	75		C, D
	52,171	0,33	56	54	0,33	47	64		C, D
	59,286	0,27	54	47	0,27	45	57		C, D
GST04 - 2W □□□ **1B**	2,956	2,36	23	947	2,36	19	1137		C, D
	3,333	2,36	26	840	2,36	22	1008		C, D
	4,053	2,36	32	691	2,36	26	829		C, D
	4,571	2,36	36	613	2,36	30	735		C, D
	5,187	2,37	41	540	2,37	34	648		C, D
	5,850	2,23	43	479	2,23	36	574		C, D
	6,400	2,11	45	438	2,11	37	525		C, D
	7,040	1,98	46	398	1,98	38	477		C, D
	8,000	1,80	48	350	1,80	40	420		C, D
	9,010	1,71	51	311	1,71	42	373		C, D
	9,856	1,61	53	284	1,61	44	341		C, D
	11,200	1,31	49	250	1,31	41	300		C, D
	12,571	1,35	56	223	1,35	47	267		C, D
	14,286	1,04	49	196	1,04	41	235		C, D
	15,400	1,11	57	182	1,11	47	218		C, D
	17,500	0,87	50	160	0,87	42	192		C, D
	19,360	0,89	57	145	0,89	48	174		C, D
	22,000	0,70	51	127	0,70	42	153		C, D
	24,933	0,70	58	112	0,70	48	135		C, D
	28,333	0,55	51	99	0,55	43	119		C, D
	31,600	0,56	59	89	0,56	49	106		C, D
	35,909	0,44	52	78	0,44	43	94		C, D
	39,600	0,45	59	71	0,45	49	85		C, D
	45,000	0,36	53	62	0,36	44	75		C, D
GST04 - 2W □□□ **1C**	2,956	3,25	32	947	3,25	26	1137		C, D
	3,333	3,08	34	840	3,08	28	1008		C, D
	4,053	2,72	37	691	2,72	30	829		C, D
	4,571	2,58	39	613	2,58	32	735		C, D
	5,187	2,37	41	540	2,37	34	648		C, D
	5,850	2,23	43	479	2,23	36	574		C, D
	6,400	2,11	45	438	2,11	37	525		C, D
	7,040	1,98	46	398	1,98	38	477		C, D
	8,000	1,80	48	350	1,80	40	420		C, D
	9,010	1,71	51	311	1,71	42	373		C, D
	9,856	1,61	53	284	1,61	44	341		C, D
	11,200	1,31	49	250	1,31	41	300		C, D
	12,571	1,35	56	223	1,35	47	267		C, D
	14,286	1,04	49	196	1,04	41	235		C, D
	15,400	1,11	57	182	1,11	47	218		C, D
	17,500	0,87	50	160	0,87	42	192		C, D
	19,360	0,89	57	145	0,89	48	174		C, D
	22,000	0,70	51	127	0,70	42	153		C, D
	24,933	0,70	58	112	0,70	48	135		C, D
	28,333	0,55	51	99	0,55	43	119		C, D

Abmessungen ab Seite 3-183

$M_{2\,zul} \leq 73$ Nm		GST04-2W □□□							
		50 Hz			60 Hz			50 Hz	60 Hz
Getriebe mit freier Antriebswelle	i	$P_{1\,zul}$ [kW]	$M_{2\,zul}$ [Nm]	n_2 [min^{-1}]	$P_{1\,zul}$ [kW]	$M_{2\,zul}$ [Nm]	n_2 [min^{-1}]	Rücksprache erforderlich bei Einbaulage	
		$n_1 = 1400$ min^{-1}			$n_1 = 1680$ min^{-1}				
GST04 - 2W □□□ **1A**	6,400	0,63	27	219	0,73	26	263		
	9,856	0,63	41	142	0,73	40	171		
	11,200	0,63	47	125	0,73	45	150		
	12,571	0,59	49	111	0,68	47	134		
	14,286	0,59	56	98	0,68	54	118		
	19,360	0,55	70	72	0,63	68	87		
	22,000	0,43	62	64	0,49	60	76		
	24,933	0,43	71	56	0,50	69	67		
	28,333	0,34	63	49	0,39	61	59		
	31,600	0,35	72	44	0,40	70	53		
	35,909	0,27	64	39	0,31	62	47		
	39,600	0,28	73	35	0,32	70	42		
	45,000	0,22	65	31	0,25	63	37		
	52,171	0,20	69	27	0,23	67	32		
	59,286	0,17	66	24	0,19	64	28		
GST04 - 2W □□□ **1B**	2,956	1,45	28	474	1,68	27	568		
	3,333	1,45	32	420	1,68	31	504		
	4,053	1,45	39	345	1,68	38	415		
	4,571	1,45	44	306	1,68	42	368		
	5,187	1,46	50	270	1,68	48	324		
	5,850	1,38	53	239	1,59	51	287		
	6,400	1,30	55	219	1,50	53	263		
	7,040	1,22	57	199	1,41	55	239		
	8,000	1,11	59	175	1,28	57	210		
	9,010	1,05	63	155	1,21	60	187		
	9,856	0,99	65	142	1,15	62	171		
	11,200	0,81	60	125	0,94	58	150		
	12,571	0,83	69	111	0,96	67	134		
	14,286	0,64	61	98	0,74	59	118		
	15,400	0,68	70	91	0,79	67	109		
	17,500	0,53	62	80	0,62	59	96		
	19,360	0,55	70	72	0,63	68	87		
	22,000	0,43	62	64	0,49	60	76		
	24,933	0,43	71	56	0,50	69	67		
	28,333	0,34	63	49	0,39	61	59		
	31,600	0,35	72	44	0,40	70	53		
	35,909	0,27	64	39	0,31	62	47		
	39,600	0,28	73	35	0,32	70	42		
	45,000	0,22	65	31	0,25	63	37		
GST04 - 2W □□□ **1C**	2,956	2,00	39	474	2,31	38	568		
	3,333	1,89	42	420	2,19	40	504		
	4,053	1,68	45	345	1,94	43	415		
	4,571	1,59	48	306	1,83	46	368		
	5,187	1,46	50	270	1,68	48	324		
	5,850	1,38	53	239	1,59	51	287		
	6,400	1,30	55	219	1,50	53	263		
	7,040	1,22	57	199	1,41	55	239		
	8,000	1,11	59	175	1,28	57	210		
	9,010	1,05	63	155	1,21	60	187		
	9,856	0,99	65	142	1,15	62	171		
	11,200	0,81	60	125	0,94	58	150		
	12,571	0,83	69	111	0,96	67	134		
	14,286	0,64	61	98	0,74	59	118		
	15,400	0,68	70	91	0,79	67	109		
	17,500	0,53	62	80	0,62	59	96		
	19,360	0,55	70	72	0,63	68	87		
	22,000	0,43	62	64	0,49	60	76		
	24,933	0,43	71	56	0,50	69	67		
	28,333	0,34	63	49	0,39	61	59		

Abmessungen ab Seite 3-183

$M_{2\,zul} \leq 73$ Nm		GST04-2W □□□							
		50 Hz			60 Hz			50 Hz	60 Hz
Getriebe mit freier Antriebswelle	i	$P_{1\,zul}$ [kW]	$M_{2\,zul}$ [Nm]	n_2 [min^{-1}]	$P_{1\,zul}$ [kW]	$M_{2\,zul}$ [Nm]	n_2 [min^{-1}]	Rücksprache erforderlich bei Einbaulage	
		$n_1 = 700$ min^{-1}			$n_1 = 840$ min^{-1}				
GST04 - 2W □□□ **1A**	6,400	0,32	27	109	0,38	27	131		
	9,856	0,32	41	71	0,38	41	85		
	11,200	0,32	47	63	0,38	47	75		
	12,571	0,30	49	56	0,35	49	67		
	14,286	0,30	56	49	0,35	56	59		
	19,360	0,27	70	36	0,33	70	43		
	22,000	0,21	62	32	0,26	62	38		
	24,933	0,22	71	28	0,26	71	34		
	28,333	0,17	63	25	0,20	63	30		
	31,600	0,17	72	22	0,21	72	27		
	35,909	0,13	64	20	0,16	64	23		
	39,600	0,14	73	18	0,17	73	21		
	45,000	0,11	65	16	0,13	65	19		
	52,171	0,10	69	13	0,12	69	16		
	59,286	0,08	66	12	0,10	66	14		
GST04 - 2W □□□ **1B**	2,956	0,73	28	237	0,87	28	284		
	3,333	0,73	32	210	0,87	32	252		
	4,053	0,73	39	173	0,87	39	207		
	4,571	0,73	44	153	0,87	44	184		
	5,187	0,73	50	135	0,87	50	162		
	5,850	0,69	53	120	0,83	53	144		
	6,400	0,65	55	109	0,78	55	131		
	7,040	0,61	57	99	0,73	57	119		
	8,000	0,56	59	88	0,67	59	105		
	9,010	0,53	63	78	0,63	63	93		
	9,856	0,50	65	71	0,60	65	85		
	11,200	0,40	60	63	0,49	60	75		
	12,571	0,42	69	56	0,50	69	67		
	14,286	0,32	61	49	0,39	61	59		
	15,400	0,34	70	46	0,41	70	55		
	17,500	0,27	62	40	0,32	62	48		
	19,360	0,27	70	36	0,33	70	43		
	22,000	0,21	62	32	0,26	62	38		
	24,933	0,22	71	28	0,26	71	34		
	28,333	0,17	63	25	0,20	63	30		
	31,600	0,17	72	22	0,21	72	27		
	35,909	0,13	64	20	0,16	64	23		
	39,600	0,14	73	18	0,17	73	21		
	45,000	0,11	65	16	0,13	65	19		
GST04 - 2W □□□ **1C**	2,956	1,00	39	237	1,20	39	284		
	3,333	0,95	42	210	1,14	42	252		
	4,053	0,84	45	173	1,01	45	207		
	4,571	0,79	48	153	0,95	48	184		
	5,187	0,73	50	135	0,87	50	162		
	5,850	0,69	53	120	0,83	53	144		
	6,400	0,65	55	109	0,78	55	131		
	7,040	0,61	57	99	0,73	57	119		
	8,000	0,56	59	88	0,67	59	105		
	9,010	0,53	63	78	0,63	63	93		
	9,856	0,50	65	71	0,60	65	85		
	11,200	0,40	60	63	0,49	60	75		
	12,571	0,42	69	56	0,50	69	67		
	14,286	0,32	61	49	0,39	61	59		
	15,400	0,34	70	46	0,41	70	55		
	17,500	0,27	62	40	0,32	62	48		
	19,360	0,27	70	36	0,33	70	43		
	22,000	0,21	62	32	0,26	62	38		
	24,933	0,22	71	28	0,26	71	34		
	28,333	0,17	63	25	0,20	63	30		

Abmessungen ab Seite 3-183

$M_{2\,zul} \leq 54$ Nm		GST05-1W □□□							
		50 Hz			60 Hz			50 Hz	60 Hz
Getriebe mit freier Antriebswelle	i	$P_{1\,zul}$ [kW]	$M_{2\,zul}$ [Nm]	n_2 [min^{-1}]	$P_{1\,zul}$ [kW]	$M_{2\,zul}$ [Nm]	n_2 [min^{-1}]	Rücksprache erforderlich bei Einbaulage	
		$n_1 = 2800$ min^{-1}			$n_1 = 3360$ min^{-1}				
GST05 - 1W □□□ **1B**	2,240	2,36	18	1250	2,36	15	1500		C, D
	2,857	2,31	22	980	2,31	18	1176		C, D
	4,556	1,61	25	615	1,61	21	738		C, D
	5,667	1,35	26	494	1,35	21	593		C, D
	7,333	1,09	27	382	1,09	22	458		C, D
	8,900	0,91	27	315	0,91	23	378		C, D
	11,375	0,65	25	246	0,65	21	295		C, D
GST05 - 1W □□□ **1C**	2,048	4,04	28	1367	4,04	23	1641		C, D
	2,240	3,86	29	1250	3,86	24	1500		C, D
	2,857	3,26	31	980	3,26	26	1176		C, D
	3,500	2,80	33	800	2,80	27	960		C, D
	4,556	2,25	34	615	2,25	29	738		C, D
	5,667	1,88	36	494	1,88	30	593		C, D
	7,333	1,51	37	382	1,51	31	458		C, D
	8,900	1,14	34	315	1,14	28	378		C, D
GST05 - 1W □□□ **1D**	1,600	6,75	36	1750	6,75	30	2100		C, D
	2,048	6,20	43	1367	6,20	36	1641		C, D
	2,240	5,72	43	1250	5,72	36	1500		C, D
	2,857	4,48	43	980	4,48	36	1176		C, D
	3,500	3,73	44	800	3,73	37	960		C, D
	4,556	2,87	44	615	2,87	37	738		C, D
	5,667	2,30	44	494	2,30	37	593		C, D
		$n_1 = 1400$ min^{-1}			$n_1 = 1680$ min^{-1}				
GST05 - 1W □□□ **1B**	2,240	1,45	22	625	1,68	21	750		
	2,857	1,42	27	490	1,64	26	588		
	4,556	0,99	30	307	1,14	29	369		
	5,667	0,83	32	247	0,96	30	297		
	7,333	0,67	33	191	0,77	32	229		
	8,900	0,56	33	157	0,65	32	189		
	11,375	0,40	31	123	0,47	30	148		
GST05 - 1W □□□ **1C**	2,048	2,49	34	684	2,87	33	821		
	2,240	2,38	36	625	2,75	34	750		
	2,857	2,01	38	490	2,32	37	588		
	3,500	1,72	41	400	1,99	39	480		
	4,556	1,38	42	307	1,60	41	369		
	5,667	1,16	44	247	1,34	42	297		
	7,333	0,93	46	191	1,07	44	229		
	8,900	0,70	42	157	0,81	41	189		
GST05 - 1W □□□ **1D**	1,600	4,16	45	875	4,80	43	1050		
	2,048	3,82	53	684	4,41	51	821		
	2,240	3,52	53	625	4,07	51	750		
	2,857	2,76	53	490	3,19	51	588		
	3,500	2,30	54	400	2,65	52	480		
	4,556	1,76	54	307	2,04	52	369		
	5,667	1,42	54	247	1,64	52	297		
		$n_1 = 700$ min^{-1}			$n_1 = 840$ min^{-1}				
GST05 - 1W □□□ **1B**	2,240	0,73	22	313	0,87	22	375		
	2,857	0,71	27	245	0,85	27	294		
	4,556	0,50	30	154	0,59	30	184		
	5,667	0,42	32	124	0,50	32	148		
	7,333	0,33	33	96	0,40	33	115		
	8,900	0,28	33	79	0,34	33	94		
	11,375	0,20	31	62	0,24	31	74		

Abmessungen ab Seite 3-183

$M_{2\,zul} \leq 54$ Nm		GST05-1W □□□							
		50 Hz			60 Hz			50 Hz	60 Hz
Getriebe mit freier Antriebswelle	**i**	$P_{1\,zul}$ [kW]	$M_{2\,zul}$ [Nm]	n_2 [min^{-1}]	$P_{1\,zul}$ [kW]	$M_{2\,zul}$ [Nm]	n_2 [min^{-1}]	**Rücksprache erforderlich bei Einbaulage**	
		$n_1 = 700$ min^{-1}			$n_1 = 840$ min^{-1}				
GST05 - 1W □□□ **1C**	2,048	1,24	34	342	1,49	34	410		
	2,240	1,19	36	313	1,43	36	375		
	2,857	1,00	38	245	1,20	38	294		
	3,500	0,86	41	200	1,03	41	240		
	4,556	0,69	42	154	0,83	42	184		
	5,667	0,58	44	124	0,69	44	148		
	7,333	0,46	46	96	0,56	46	115		
	8,900	0,35	42	79	0,42	42	94		
GST05 - 1W □□□ **1D**	1,600	2,08	45	438	2,49	45	525		
	2,048	1,91	53	342	2,29	53	410		
	2,240	1,76	53	313	2,11	53	375		
	2,857	1,38	53	245	1,66	53	294		
	3,500	1,15	54	200	1,38	54	240		
	4,556	0,88	54	154	1,06	54	184		
	5,667	0,71	54	124	0,85	54	148		

Abmessungen ab Seite 3-183

$M_{2\,zul} \leq 165$ Nm		GST05-2W □□□							
		50 Hz			60 Hz			50 Hz	60 Hz
Getriebe mit freier Antriebswelle	i	$P_{1\,zul}$ [kW]	$M_{2\,zul}$ [Nm]	n_2 [min^{-1}]	$P_{1\,zul}$ [kW]	$M_{2\,zul}$ [Nm]	n_2 [min^{-1}]	Rücksprache erforderlich bei Einbaulage	
		$n_1 = 2800$ min^{-1}			$n_1 = 3360$ min^{-1}				
GST05 - 2W □□□ **1B**	6,400	2,36	50	438	2,36	42	525		C, D
	7,238	2,31	55	387	2,31	46	464		C, D
	8,163	2,31	62	343	2,31	52	412		C, D
	11,200	2,36	87	250	2,36	73	300		C, D
	13,016	1,61	69	215	1,61	58	258		C, D
	14,356	1,35	64	195	1,35	53	234		C, D
	16,190	1,35	72	173	1,35	60	208		C, D
	20,044	1,61	107	140	1,61	89	168		C, D
	22,778	1,55	117	123	1,55	97	148		C, D
	24,933	1,35	111	112	1,35	93	135		C, D
	28,333	1,27	119	99	1,27	99	119		C, D
	32,267	1,09	116	87	1,09	97	104		C, D
	36,667	0,99	120	76	0,99	100	92		C, D
	39,160	0,91	118	72	0,91	98	86		C, D
	44,500	0,82	121	63	0,82	101	76		C, D
	50,050	0,66	110	56	0,66	92	67		C, D
	56,875	0,65	122	49	0,65	102	59		C, D
GST05 - 2W □□□ **1C**	5,187	4,04	69	540	4,04	58	648		C, D
	5,850	4,04	78	479	4,04	65	574		C, D
	6,400	3,86	82	438	3,86	68	525		C, D
	7,238	3,26	78	387	3,26	65	464		C, D
	8,163	3,26	88	343	3,26	73	412		C, D
	9,010	3,24	96	311	3,24	80	373		C, D
	10,000	2,80	93	280	2,80	77	336		C, D
	11,200	2,80	104	250	2,80	86	300		C, D
	13,016	2,25	97	215	2,25	81	258		C, D
	14,356	1,88	89	195	1,88	74	234		C, D
	16,190	1,88	101	173	1,88	84	208		C, D
	17,500	1,99	115	160	1,99	96	192		C, D
	20,044	1,95	129	140	1,95	108	168		C, D
	22,778	1,55	117	123	1,55	97	148		C, D
	24,933	1,59	132	112	1,59	110	135		C, D
	28,333	1,27	119	99	1,27	99	119		C, D
	32,267	1,25	133	87	1,25	111	104		C, D
	36,667	0,99	120	76	0,99	100	92		C, D
	39,160	1,03	134	72	1,03	112	86		C, D
	44,500	0,82	121	63	0,82	101	76		C, D
GST05 - 2W □□□ **1D**	2,956	5,24	51	947	5,24	43	1137		C, D
	3,333	5,74	63	840	5,74	53	1008		C, D
	4,053	4,92	66	691	4,92	55	829		C, D
	4,571	4,90	74	613	4,90	62	735		C, D
	5,187	4,25	73	540	4,25	61	648		C, D
	5,850	4,25	82	479	4,25	69	574		C, D
	6,400	4,02	85	438	4,02	71	525		C, D
	7,238	3,67	88	387	3,67	73	464		C, D
	8,163	3,46	93	343	3,46	78	412		C, D
	9,010	3,24	96	311	3,24	80	373		C, D
	10,000	3,05	101	280	3,05	84	336		C, D
	11,200	2,80	104	250	2,80	86	300		C, D
	13,016	2,59	111	215	2,59	93	258		C, D
	14,356	2,39	113	195	2,39	95	234		C, D
	16,190	2,25	121	173	2,25	100	208		C, D
	17,500	1,99	115	160	1,99	96	192		C, D
	20,044	1,95	129	140	1,95	108	168		C, D
	22,778	1,55	117	123	1,55	97	148		C, D
	24,933	1,59	132	112	1,59	110	135		C, D
	28,333	1,27	119	99	1,27	99	119		C, D

Abmessungen ab Seite 3-183

$M_{2\,zul} \leq 165$ Nm		GST05-2W □□□							
		50 Hz			60 Hz			50 Hz	60 Hz
Getriebe mit freier Antriebswelle	i	$P_{1\,zul}$ [kW]	$M_{2\,zul}$ [Nm]	n_2 [min^{-1}]	$P_{1\,zul}$ [kW]	$M_{2\,zul}$ [Nm]	n_2 [min^{-1}]	Rücksprache erforderlich bei Einbaulage	
		$n_1 = 1400$ min^{-1}			$n_1 = 1680$ min^{-1}				
GST05 - 2W □□□ **1B**	6,400	1,45	62	219	1,68	59	263		
	7,238	1,42	68	193	1,64	66	232		
	8,163	1,42	77	172	1,64	74	206		
	11,200	1,45	108	125	1,68	104	150		
	13,016	0,99	85	108	1,14	82	129		
	14,356	0,83	79	98	0,96	76	117		
	16,190	0,83	89	87	0,96	86	104		
	20,044	0,99	131	70	1,14	127	84		
	22,778	0,96	144	62	1,10	139	74		
	24,933	0,83	137	56	0,96	132	67		
	28,333	0,78	147	49	0,91	142	59		
	32,267	0,67	143	43	0,77	138	52		
	36,667	0,61	148	38	0,70	143	46		
	39,160	0,56	145	36	0,65	140	43		
	44,500	0,51	149	32	0,58	143	38		
	50,050	0,41	136	28	0,47	130	34		
	56,875	0,40	150	25	0,46	144	30		
GST05 - 2W □□□ **1C**	5,187	2,49	85	270	2,87	82	324		
	5,850	2,49	96	239	2,87	93	287		
	6,400	2,38	101	219	2,75	97	263		
	7,238	2,01	96	193	2,32	93	232		
	8,163	2,01	108	172	2,32	104	206		
	9,010	1,99	119	155	2,30	114	187		
	10,000	1,72	114	140	1,99	110	168		
	11,200	1,72	128	125	1,99	123	150		
	13,016	1,38	119	108	1,60	115	129		
	14,356	1,16	110	98	1,34	106	117		
	16,190	1,16	124	87	1,34	119	104		
	17,500	1,23	142	80	1,42	137	96		
	20,044	1,20	159	70	1,39	153	84		
	22,778	0,96	144	62	1,10	139	74		
	24,933	0,98	162	56	1,13	156	67		
	28,333	0,78	147	49	0,91	142	59		
	32,267	0,77	164	43	0,89	158	52		
	36,667	0,61	148	38	0,70	143	46		
	39,160	0,64	165	36	0,74	159	43		
	44,500	0,51	149	32	0,58	143	38		
GST05 - 2W □□□ **1D**	2,956	3,23	63	474	3,73	61	568		
	3,333	3,54	78	420	4,09	75	504		
	4,053	3,03	81	345	3,50	78	415		
	4,571	3,02	91	306	3,49	88	368		
	5,187	2,62	90	270	3,03	87	324		
	5,850	2,62	101	239	3,02	98	287		
	6,400	2,47	105	219	2,86	101	263		
	7,238	2,26	108	193	2,61	104	232		
	8,163	2,13	115	172	2,46	111	206		
	9,010	1,99	119	155	2,30	114	187		
	10,000	1,88	124	140	2,17	120	168		
	11,200	1,72	128	125	1,99	123	150		
	13,016	1,59	137	108	1,84	132	129		
	14,356	1,47	140	98	1,70	135	117		
	16,190	1,39	148	87	1,60	143	104		
	17,500	1,23	142	80	1,42	137	96		
	20,044	1,20	159	70	1,39	153	84		
	22,778	0,96	144	62	1,10	139	74		
	24,933	0,98	162	56	1,13	156	67		
	28,333	0,78	147	49	0,91	142	59		

Abmessungen ab Seite 3-183

$M_{2\,zul} \leq 165$ Nm		GST05-2W □□□							
		50 Hz			60 Hz			50 Hz	60 Hz
Getriebe mit freier Antriebswelle	i	$P_{1\,zul}$ [kW]	$M_{2\,zul}$ [Nm]	n_2 [min^{-1}]	$P_{1\,zul}$ [kW]	$M_{2\,zul}$ [Nm]	n_2 [min^{-1}]	Rücksprache erforderlich bei Einbaulage	
		$n_1 = 700$ min^{-1}			$n_1 = 840$ min^{-1}				
GST05 - 2W □□□ **1B**	6,400	0,73	62	109	0,87	62	131		
	7,238	0,71	68	97	0,85	68	116		
	8,163	0,71	77	86	0,85	77	103		
	11,200	0,73	108	63	0,87	108	75		
	13,016	0,50	85	54	0,59	85	65		
	14,356	0,42	79	49	0,50	79	59		
	16,190	0,42	89	43	0,50	89	52		
	20,044	0,50	131	35	0,59	131	42		
	22,778	0,48	144	31	0,57	144	37		
	24,933	0,42	137	28	0,50	137	34		
	28,333	0,39	147	25	0,47	147	30		
	32,267	0,33	143	22	0,40	143	26		
	36,667	0,30	148	19	0,37	148	23		
	39,160	0,28	145	18	0,34	145	22		
	44,500	0,25	149	16	0,30	149	19		
	50,050	0,20	136	14	0,25	136	17		
	56,875	0,20	150	12	0,24	150	15		
GST05 - 2W □□□ **1C**	5,187	1,24	85	135	1,49	85	162		
	5,850	1,24	96	120	1,49	96	144		
	6,400	1,19	101	109	1,43	101	131		
	7,238	1,00	96	97	1,20	96	116		
	8,163	1,00	108	86	1,20	108	103		
	9,010	1,00	119	78	1,20	119	93		
	10,000	0,86	114	70	1,03	114	84		
	11,200	0,86	128	63	1,03	128	75		
	13,016	0,69	119	54	0,83	119	65		
	14,356	0,58	110	49	0,69	110	59		
	16,190	0,58	124	43	0,69	124	52		
	17,500	0,61	142	40	0,74	142	48		
	20,044	0,60	159	35	0,72	159	42		
	22,778	0,48	144	31	0,57	144	37		
	24,933	0,49	162	28	0,59	162	34		
	28,333	0,39	147	25	0,47	147	30		
	32,267	0,38	164	22	0,46	164	26		
	36,667	0,30	148	19	0,37	148	23		
	39,160	0,32	165	18	0,38	165	22		
	44,500	0,25	149	16	0,30	149	19		
GST05 - 2W □□□ **1D**	2,956	1,61	63	237	1,94	63	284		
	3,333	1,77	78	210	2,12	78	252		
	4,053	1,51	81	173	1,82	81	207		
	4,571	1,51	91	153	1,81	91	184		
	5,187	1,31	90	135	1,57	90	162		
	5,850	1,31	101	120	1,57	101	144		
	6,400	1,24	105	109	1,48	105	131		
	7,238	1,13	108	97	1,36	108	116		
	8,163	1,07	115	86	1,28	115	103		
	9,010	1,00	119	78	1,20	119	93		
	10,000	0,94	124	70	1,13	124	84		
	11,200	0,86	128	63	1,03	128	75		
	13,016	0,80	137	54	0,96	137	65		
	14,356	0,74	140	49	0,88	140	59		
	16,190	0,69	148	43	0,83	148	52		
	17,500	0,61	142	40	0,74	142	48		
	20,044	0,60	159	35	0,72	159	42		
	22,778	0,48	144	31	0,57	144	37		
	24,933	0,49	162	28	0,59	162	34		
	28,333	0,39	147	25	0,47	147	30		

Abmessungen ab Seite 3-183

$M_{2\,zul} \leq 172$ Nm		GST05-3W □□□							
		50 Hz			60 Hz			50 Hz	60 Hz
Getriebe mit freier Antriebswelle	i	$P_{1\,zul}$ [kW]	$M_{2\,zul}$ [Nm]	n_2 [min^{-1}]	$P_{1\,zul}$ [kW]	$M_{2\,zul}$ [Nm]	n_2 [min^{-1}]	Rücksprache erforderlich bei Einbaulage	
		$n_1 = 1400$ min^{-1}			$n_1 = 1680$ min^{-1}				
GST05 - 3W □□□ **1A**	36,267	0,57	134	39	0,66	129	46		
	46,259	0,48	145	30	0,56	140	36		
	63,467	0,35	146	22	0,41	141	27		
	71,238	0,36	167	20	0,42	161	24		
	80,952	0,28	147	17	0,32	142	21		
	91,746	0,29	170	15	0,33	164	18		
	116,277	0,22	170	12	0,26	164	14		
	124,667	0,18	149	11	0,21	143	14		
	145,714	0,18	170	9,6	0,21	164	12		
	160,556	0,14	150	8,7	0,17	144	11		
	179,067	0,14	167	7,8	0,17	161	9,4		
	191,973	0,14	170	7,3	0,16	164	8,8		
	224,400	0,12	169	6,2	0,13	163	7,5		
	255,000	0,09	152	5,5	0,11	146	6,6		
	295,638	0,09	172	4,7	0,10	166	5,7		
	335,952	0,07	154	4,2	0,08	148	5,0		
GST05 - 3W □□□ **1B**	36,267	0,57	134	39	0,66	129	46		
	46,259	0,48	145	30	0,56	140	36		
	56,667	0,42	155	25	0,49	149	30		
	63,467	0,35	146	22	0,41	141	27		
	71,238	0,36	167	20	0,42	161	24		
	80,952	0,28	147	17	0,32	142	21		
	91,746	0,29	170	15	0,33	164	18		
	99,167	0,23	148	14	0,26	143	17		
	116,277	0,22	170	12	0,26	164	14		
	124,667	0,18	149	11	0,21	143	14		
	145,714	0,18	170	9,6	0,21	164	12		
	160,556	0,14	150	8,7	0,17	144	11		
	179,067	0,14	167	7,8	0,17	161	9,4		
	224,400	0,12	169	6,2	0,13	163	7,5		
	255,000	0,09	152	5,5	0,11	146	6,6		
GST05 - 3W □□□ **1C**	36,267	0,57	134	39	0,66	129	46		
	46,259	0,48	145	30	0,56	140	36		
	56,667	0,42	155	25	0,49	149	30		
	63,467	0,35	146	22	0,41	141	27		
	71,238	0,36	167	20	0,42	161	24		
	80,952	0,28	147	17	0,32	142	21		
	91,746	0,29	170	15	0,33	164	18		
	99,167	0,23	148	14	0,26	143	17		
	124,667	0,18	149	11	0,21	143	14		
	160,556	0,14	150	8,7	0,17	144	11		
		$n_1 = 700$ min^{-1}			$n_1 = 840$ min^{-1}				
GST05 - 3W □□□ **1A**	36,267	0,28	134	19	0,34	134	23		
	46,259	0,24	145	15	0,29	145	18		
	63,467	0,18	146	11	0,21	146	13		
	71,238	0,18	167	9,8	0,22	167	12		
	80,952	0,14	147	8,7	0,17	147	10		
	91,746	0,14	170	7,6	0,17	170	9,2		
	116,277	0,11	170	6,0	0,13	170	7,2		
	124,667	0,09	149	5,6	0,11	149	6,7		
	145,714	0,09	170	4,8	0,11	170	5,8		
	160,556	0,07	150	4,4	0,09	150	5,2		
	179,067	0,07	167	3,9	0,09	167	4,7		
	191,973	0,07	170	3,7	0,08	170	4,4		
	224,400	0,06	169	3,1	0,07	169	3,7		
	255,000	0,05	152	2,8	0,05	152	3,3		
	295,638	0,04	172	2,4	0,05	172	2,8		
	335,952	0,04	154	2,1	0,04	154	2,5		

Abmessungen ab Seite 3-183

$M_{2\,zul} \leq 172$ Nm		GST05-3W □□□							
		50 Hz			60 Hz			50 Hz	60 Hz
Getriebe mit freier Antriebswelle	i	$P_{1\,zul}$ [kW]	$M_{2\,zul}$ [Nm]	n_2 [min^{-1}]	$P_{1\,zul}$ [kW]	$M_{2\,zul}$ [Nm]	n_2 [min^{-1}]	Rücksprache erforderlich bei Einbaulage	
		$n_1 = 700$ min^{-1}			$n_1 = 840$ min^{-1}				
GST05 - 3W □□□ **1B**	36,267	0,28	134	19	0,34	134	23		
	46,259	0,24	145	15	0,29	145	18		
	56,667	0,21	155	12	0,25	155	15		
	63,467	0,18	146	11	0,21	146	13		
	71,238	0,18	167	9,8	0,22	167	12		
	80,952	0,14	147	8,7	0,17	147	10		
	91,746	0,14	170	7,6	0,17	170	9,2		
	99,167	0,11	148	7,1	0,14	148	8,5		
	116,277	0,11	170	6,0	0,13	170	7,2		
	124,667	0,09	149	5,6	0,11	149	6,7		
	145,714	0,09	170	4,8	0,11	170	5,8		
	160,556	0,07	150	4,4	0,09	150	5,2		
	179,067	0,07	167	3,9	0,09	167	4,7		
	224,400	0,06	169	3,1	0,07	169	3,7		
	255,000	0,05	152	2,8	0,05	152	3,3		
GST05 - 3W □□□ **1C**	36,267	0,28	134	19	0,34	134	23		
	46,259	0,24	145	15	0,29	145	18		
	56,667	0,21	155	12	0,25	155	15		
	63,467	0,18	146	11	0,21	146	13		
	71,238	0,18	167	9,8	0,22	167	12		
	80,952	0,14	147	8,7	0,17	147	10		
	91,746	0,14	170	7,6	0,17	170	9,2		
	99,167	0,11	148	7,1	0,14	148	8,5		
	124,667	0,09	149	5,6	0,11	149	6,7		
	160,556	0,07	150	4,4	0,09	150	5,2		

Abmessungen ab Seite 3-183

$M_{2\,zul} \leq 105$ Nm		GST06-1W □□□							
		50 Hz			60 Hz			50 Hz	60 Hz
Getriebe mit freier Antriebswelle	i	$P_{1\,zul}$ [kW]	$M_{2\,zul}$ [Nm]	n_2 [min^{-1}]	$P_{1\,zul}$ [kW]	$M_{2\,zul}$ [Nm]	n_2 [min^{-1}]	Rücksprache erforderlich bei Einbaulage	
		$n_1 = 2800$ min^{-1}			$n_1 = 3360$ min^{-1}				
GST06 - 1W □□□ **1C**	2,857	4,01	38	980	4,01	32	1176		C, D
	4,556	2,77	42	615	2,77	35	738		C, D
	5,667	2,32	44	494	2,32	37	593		C, D
	7,333	1,79	44	382	1,79	37	458		C, D
	8,900	1,55	46	315	1,55	39	378		C, D
	11,250	1,24	47	249	1,24	39	299		C, D
GST06 - 1W □□□ **1D**	2,048	7,56	52	1367	7,56	43	1641		C, D
	2,240	7,27	55	1250	7,27	46	1500		C, D
	2,857	6,18	59	980	6,18	49	1176		C, D
	3,500	5,34	63	800	5,34	52	960		C, D
	4,556	4,31	66	615	4,31	55	738		C, D
	5,667	3,62	69	494	3,62	57	593		C, D
	7,333	2,91	72	382	2,91	60	458		C, D
	8,900	2,31	69	315	2,31	58	378		C, D
GST06 - 1W □□□ **1E**	1,600	9,28	50	1750	9,28	42	2100		C, D
	2,048	8,55	59	1367	8,55	49	1641		C, D
	2,240	8,47	64	1250	8,47	53	1500		C, D
	2,857	7,82	75	980	7,82	63	1176		C, D
	3,500	7,23	85	800	7,23	71	960		C, D
	4,556	5,57	85	615	5,57	71	738		C, D
	5,667	4,48	85	494	4,48	71	593		C, D
GST06 - 1W □□□ **1F**	1,600	9,28	50	1750				C, D	
	2,048	8,55	59	1367				C, D	
	2,240	8,47	64	1250				C, D	
	2,857	7,82	75	980				C, D	
	3,500	7,23	85	800				C, D	
		$n_1 = 1400$ min^{-1}			$n_1 = 1680$ min^{-1}				
GST06 - 1W □□□ **1C**	2,857	2,47	47	490	2,85	46	588		
	4,556	1,71	52	307	1,97	50	369		
	5,667	1,43	54	247	1,65	52	297		
	7,333	1,10	54	191	1,27	52	229		
	8,900	0,95	57	157	1,10	55	189		
	11,250	0,77	58	124	0,88	56	149		
GST06 - 1W □□□ **1D**	2,048	4,66	64	684	5,38	62	821		
	2,240	4,48	67	625	5,17	65	750		
	2,857	3,80	73	490	4,40	70	588		
	3,500	3,29	77	400	3,80	74	480		
	4,556	2,65	81	307	3,06	78	369		
	5,667	2,23	85	247	2,57	82	297		
	7,333	1,79	88	191	2,07	85	229		
	8,900	1,42	85	157	1,65	82	189		
GST06 - 1W □□□ **1E**	1,600	5,71	61	875	6,60	59	1050		
	2,048	5,26	72	684	6,08	70	821		
	2,240	5,22	79	625	6,03	76	750		
	2,857	4,81	92	490	5,56	89	588		
	3,500	4,45	105	400	5,14	101	480		
	4,556	3,43	105	307	3,96	101	369		
	5,667	2,76	105	247	3,19	101	297		
GST06 - 1W □□□ **1F**	1,600	5,71	61	875	6,60	59	1050		C, D
	2,048	5,26	72	684	6,08	70	821		C, D
	2,240	5,22	79	625	6,03	76	750		C, D
	2,857	4,81	92	490	5,56	89	588		C, D
	3,500	4,45	105	400	5,14	101	480		C, D

Abmessungen ab Seite 3-183

$M_{2\,zul} \leq 105$ Nm		GST06-1W □□□							
		50 Hz			60 Hz			50 Hz	60 Hz
Getriebe mit freier Antriebswelle	**i**	$P_{1\,zul}$ [kW]	$M_{2\,zul}$ [Nm]	n_2 [min^{-1}]	$P_{1\,zul}$ [kW]	$M_{2\,zul}$ [Nm]	n_2 [min^{-1}]	**Rücksprache erforderlich bei Einbaulage**	
		$n_1 = 700$ min^{-1}			$n_1 = 840$ min^{-1}				
GST06 - 1W □□□ **1C**	2,857	1,23	47	245	1,48	47	294		
	4,556	0,85	52	154	1,02	52	184		
	5,667	0,71	54	124	0,86	54	148		
	7,333	0,55	54	96	0,66	54	115		
	8,900	0,48	57	79	0,57	57	94		
	11,250	0,38	58	62	0,46	58	75		
GST06 - 1W □□□ **1D**	2,048	2,33	64	342	2,79	64	410		
	2,240	2,24	67	313	2,69	67	375		
	2,857	1,90	73	245	2,28	73	294		
	3,500	1,64	77	200	1,97	77	240		
	4,556	1,33	81	154	1,59	81	184		
	5,667	1,11	85	124	1,34	85	148		
	7,333	0,90	88	96	1,08	88	115		
	8,900	0,71	85	79	0,85	85	94		
GST06 - 1W □□□ **1E**	1,600	2,86	61	438	3,43	61	525		
	2,048	2,63	72	342	3,16	72	410		
	2,240	2,61	79	313	3,13	79	375		
	2,857	2,41	92	245	2,89	92	294		
	3,500	2,23	105	200	2,67	105	240		
	4,556	1,72	105	154	2,06	105	184		
	5,667	1,38	105	124	1,65	105	148		
GST06 - 1W □□□ **1F**	1,600	2,86	61	438	3,43	61	525		
	2,048	2,63	72	342	3,16	72	410		
	2,240	2,61	79	313	3,13	79	375		
	2,857	2,41	92	245	2,89	92	294		
	3,500	2,23	105	200	2,67	105	240		

Abmessungen ab Seite 3-183

$M_{2\,zul} \leq 368$ Nm		GST06-2W □□□							
		50 Hz			60 Hz			50 Hz	60 Hz
Getriebe mit freier Antriebswelle	i	$P_{1\,zul}$ [kW]	$M_{2\,zul}$ [Nm]	n_2 [min^{-1}]	$P_{1\,zul}$ [kW]	$M_{2\,zul}$ [Nm]	n_2 [min^{-1}]	Rücksprache erforderlich bei Einbaulage	
		$n_1 = 2800$ min^{-1}			$n_1 = 3360$ min^{-1}				
GST06 - 2W □□□ **1C**	8,163	4,01	108	343	4,01	90	412		C, D
	12,571	4,01	167	223	4,01	139	267		C, D
	14,286	4,01	189	196	4,01	158	235		C, D
	20,044	2,77	184	140	2,77	153	168		C, D
	22,778	2,77	209	123	2,77	174	148		C, D
	24,933	2,32	191	112	2,32	159	135		C, D
	28,333	2,32	217	99	2,32	181	119		C, D
	32,267	1,79	191	87	1,79	159	104		C, D
	36,667	1,79	217	76	1,79	181	92		C, D
	39,160	1,55	201	72	1,55	167	86		C, D
	44,500	1,55	228	63	1,55	190	76		C, D
	49,500	1,24	204	57	1,24	170	68		C, D
	56,250	1,24	231	50	1,24	193	60		C, D
GST06 - 2W □□□ **1D**	5,324	7,56	133	526	7,56	111	631		C, D
	5,850	7,56	146	479	7,56	122	574		C, D
	6,400	7,27	154	438	7,27	128	525		C, D
	8,163	6,18	167	343	6,18	139	412		C, D
	9,010	7,11	212	311	7,11	177	373		C, D
	10,000	5,34	177	280	5,34	147	336		C, D
	11,200	6,14	228	250	6,14	190	300		C, D
	12,571	5,76	240	223	5,76	200	267		C, D
	14,286	5,27	249	196	5,27	208	235		C, D
	15,400	5,07	258	182	5,07	215	218		C, D
	17,500	4,39	254	160	4,39	212	192		C, D
	20,044	4,29	284	140	4,29	237	168		C, D
	22,778	3,39	256	123	3,39	213	148		C, D
	24,933	3,54	292	112	3,54	244	135		C, D
	28,333	2,75	257	99	2,75	215	119		C, D
	32,267	2,76	295	87	2,76	246	104		C, D
	36,667	2,16	262	76	2,16	218	92		C, D
	39,160	2,31	299	72	2,31	249	86		C, D
	44,500	1,79	264	63	1,79	220	76		C, D
GST06 - 2W □□□ **1E**	3,033	13,46	135	923	13,46	113	1108		C, D
	3,333	12,81	141	840	12,81	118	1008		C, D
	4,160	11,27	155	673	11,27	129	808		C, D
	4,571	10,72	162	613	10,72	135	735		C, D
	5,324	9,56	168	526	9,56	140	631		C, D
	5,850	9,30	180	479	9,30	150	574		C, D
	6,400	8,79	186	438	8,79	155	525		C, D
	7,040	8,24	192	398	8,24	160	477		C, D
	8,163	7,56	204	343	7,56	170	412		C, D
	9,010	7,11	212	311	7,11	177	373		C, D
	10,000	6,61	219	280	6,61	182	336		C, D
	11,200	6,14	228	250	6,14	190	300		C, D
	12,571	5,76	240	223	5,76	200	267		C, D
	14,286	5,27	249	196	5,27	208	235		C, D
	15,400	5,07	258	182	5,07	215	218		C, D
	17,500	4,39	254	160	4,39	212	192		C, D
	20,044	4,29	284	140	4,29	237	168		C, D
	22,778	3,39	256	123	3,39	213	148		C, D
	24,933	3,54	292	112	3,54	244	135		C, D
	28,333	2,75	257	99	2,75	215	119		C, D
GST06 - 2W □□□ **1F**	3,033	13,46	135	923				C, D	
	3,333	12,81	141	840				C, D	
	4,160	11,27	155	673				C, D	
	4,571	10,72	162	613				C, D	
	5,324	9,56	168	526				C, D	
	5,850	9,30	180	479				C, D	
	6,400	8,79	186	438				C, D	
	7,040	8,24	192	398				C, D	
	8,163	7,56	204	343				C, D	
	9,010	7,11	212	311				C, D	

Abmessungen ab Seite 3-183

$M_{2\,zul} \leq 368$ Nm		GST06-2W □□□							
		50 Hz			60 Hz			50 Hz	60 Hz
Getriebe mit freier Antriebswelle	i	$P_{1\,zul}$ [kW]	$M_{2\,zul}$ [Nm]	n_2 [min^{-1}]	$P_{1\,zul}$ [kW]	$M_{2\,zul}$ [Nm]	n_2 [min^{-1}]	Rücksprache erforderlich bei Einbaulage	
		$n_1 = 2800$ min^{-1}			$n_1 = 3360$ min^{-1}				
GST06 - 2W □□□ **1F**	10,000	6,61	219	280				C, D	
	11,200	6,14	228	250				C, D	
	12,571	5,76	240	223				C, D	
	14,286	5,27	249	196				C, D	
	15,400	5,07	258	182				C, D	
	17,500	4,39	254	160				C, D	
		$n_1 = 1400$ min^{-1}			$n_1 = 1680$ min^{-1}				
GST06 - 2W □□□ **1C**	8,163	2,47	133	172	2,85	128	206		
	12,571	2,47	205	111	2,85	198	134		
	14,286	2,47	233	98	2,85	225	118		
	20,044	1,71	226	70	1,97	218	84		
	22,778	1,71	257	62	1,97	248	74		
	24,933	1,43	235	56	1,65	227	67		
	28,333	1,43	267	49	1,65	257	59		
	32,267	1,10	235	43	1,27	226	52		
	36,667	1,10	267	38	1,27	257	46		
	39,160	0,95	247	36	1,10	238	43		
	44,500	0,95	281	32	1,10	271	38		
	49,500	0,77	251	28	0,88	241	34		
	56,250	0,77	285	25	0,88	274	30		
GST06 - 2W □□□ **1D**	5,324	4,66	164	263	5,38	158	316		
	5,850	4,66	180	239	5,38	174	287		
	6,400	4,48	190	219	5,17	183	263		
	8,163	3,80	206	172	4,40	198	206		
	9,010	4,38	261	155	5,06	251	187		
	10,000	3,29	218	140	3,80	210	168		
	11,200	3,78	280	125	4,37	270	150		
	12,571	3,55	295	111	4,10	284	134		
	14,286	3,24	307	98	3,75	295	118		
	15,400	3,12	318	91	3,60	306	109		
	17,500	2,70	313	80	3,12	301	96		
	20,044	2,64	350	70	3,05	337	84		
	22,778	2,09	315	62	2,41	303	74		
	24,933	2,18	360	56	2,52	347	67		
	28,333	1,69	317	49	1,95	305	59		
	32,267	1,70	363	43	1,96	350	52		
	36,667	1,33	322	38	1,53	310	46		
	39,160	1,42	368	36	1,64	354	43		
	44,500	1,10	325	32	1,28	313	38		
GST06 - 2W □□□ **1E**	3,033	8,29	166	462	9,58	160	554		
	3,333	7,89	174	420	9,11	168	504		
	4,160	6,94	191	337	8,02	184	404		
	4,571	6,60	200	306	7,63	192	368		
	5,324	5,88	207	263	6,80	200	316		
	5,850	5,73	222	239	6,62	214	287		
	6,400	5,41	229	219	6,25	221	263		
	7,040	5,07	236	199	5,86	227	239		
	8,163	4,66	252	172	5,38	242	206		
	9,010	4,38	261	155	5,06	251	187		
	10,000	4,07	269	140	4,70	259	168		
	11,200	3,78	280	125	4,37	270	150		
	12,571	3,55	295	111	4,10	284	134		
	14,286	3,24	307	98	3,75	295	118		
	15,400	3,12	318	91	3,60	306	109		
	17,500	2,70	313	80	3,12	301	96		
	20,044	2,64	350	70	3,05	337	84		
	22,778	2,09	315	62	2,41	303	74		
	24,933	2,18	360	56	2,52	347	67		
	28,333	1,69	317	49	1,95	305	59		

Abmessungen ab Seite 3-183

$M_{2\,zul} \leq 368$ Nm		GST06-2W □□□							
		50 Hz			60 Hz			50 Hz	60 Hz
Getriebe mit freier Antriebswelle	i	$P_{1\,zul}$ [kW]	$M_{2\,zul}$ [Nm]	n_2 [min^{-1}]	$P_{1\,zul}$ [kW]	$M_{2\,zul}$ [Nm]	n_2 [min^{-1}]	Rücksprache erforderlich bei Einbaulage	
		$n_1 = 1400$ min^{-1}			$n_1 = 1680$ min^{-1}				
GST06 - 2W □□□ **1F**	3,033	8,29	166	462	9,58	160	554		C, D
	3,333	7,89	174	420	9,11	168	504		C, D
	4,160	6,94	191	337	8,02	184	404		C, D
	4,571	6,60	200	306	7,63	192	368		C, D
	5,324	5,88	207	263	6,80	200	316		C, D
	5,850	5,73	222	239	6,62	214	287		C, D
	6,400	5,41	229	219	6,25	221	263		C, D
	7,040	5,07	236	199	5,86	227	239		C, D
	8,163	4,66	252	172	5,38	242	206		C, D
	9,010	4,38	261	155	5,06	251	187		C, D
	10,000	4,07	269	140	4,70	259	168		C, D
	11,200	3,78	280	125	4,37	270	150		C, D
	12,571	3,55	295	111	4,10	284	134		C, D
	14,286	3,24	307	98	3,75	295	118		C, D
	15,400	3,12	318	91	3,60	306	109		C, D
	17,500	2,70	313	80	3,12	301	96		C, D
		$n_1 = 700$ min^{-1}			$n_1 = 840$ min^{-1}				
GST06 - 2W □□□ **1C**	8,163	1,23	133	86	1,48	133	103		
	12,571	1,23	205	56	1,48	205	67		
	14,286	1,23	233	49	1,48	233	59		
	20,044	0,85	226	35	1,02	226	42		
	22,778	0,85	257	31	1,02	257	37		
	24,933	0,71	235	28	0,86	235	34		
	28,333	0,71	267	25	0,86	267	30		
	32,267	0,55	235	22	0,66	235	26		
	36,667	0,55	267	19	0,66	267	23		
	39,160	0,48	247	18	0,57	247	22		
	44,500	0,48	281	16	0,57	281	19		
	49,500	0,38	251	14	0,46	251	17		
	56,250	0,38	285	12	0,46	285	15		
GST06 - 2W □□□ **1D**	5,324	2,33	164	132	2,79	164	158		
	5,850	2,33	180	120	2,79	180	144		
	6,400	2,24	190	109	2,69	190	131		
	8,163	1,90	206	86	2,28	206	103		
	9,010	2,19	261	78	2,63	261	93		
	10,000	1,64	218	70	1,97	218	84		
	11,200	1,89	280	63	2,27	280	75		
	12,571	1,77	295	56	2,13	295	67		
	14,286	1,62	307	49	1,95	307	59		
	15,400	1,56	318	46	1,87	318	55		
	17,500	1,35	313	40	1,62	313	48		
	20,044	1,32	350	35	1,58	350	42		
	22,778	1,04	315	31	1,25	315	37		
	24,933	1,09	360	28	1,31	360	34		
	28,333	0,85	317	25	1,01	317	30		
	32,267	0,85	363	22	1,02	363	26		
	36,667	0,66	322	19	0,80	322	23		
	39,160	0,71	368	18	0,85	368	22		
	44,500	0,55	325	16	0,66	325	19		
GST06 - 2W □□□ **1E**	3,033	4,14	166	231	4,97	166	277		
	3,333	3,94	174	210	4,73	174	252		
	4,160	3,47	191	168	4,16	191	202		
	4,571	3,30	200	153	3,96	200	184		
	5,324	2,94	207	132	3,53	207	158		
	5,850	2,86	222	120	3,44	222	144		
	6,400	2,71	229	109	3,25	229	131		
	7,040	2,54	236	99	3,04	236	119		
	8,163	2,33	252	86	2,79	252	103		
	9,010	2,19	261	78	2,63	261	93		
	10,000	2,03	269	70	2,44	269	84		
	11,200	1,89	280	63	2,27	280	75		

Abmessungen ab Seite 3-183

$M_{2\,zul} \leq 368$ Nm		GST06-2W □□□							
		50 Hz			60 Hz			50 Hz	60 Hz
Getriebe mit freier Antriebswelle	**i**	$P_{1\,zul}$ [kW]	$M_{2\,zul}$ [Nm]	n_2 [min^{-1}]	$P_{1\,zul}$ [kW]	$M_{2\,zul}$ [Nm]	n_2 [min^{-1}]	**Rücksprache erforderlich bei Einbaulage**	
		$n_1 = 700$ min^{-1}			$n_1 = 840$ min^{-1}				
GST06 - 2W □□□ **1E**	12,571	1,77	295	56	2,13	295	67		
	14,286	1,62	307	49	1,95	307	59		
	15,400	1,56	318	46	1,87	318	55		
	17,500	1,35	313	40	1,62	313	48		
	20,044	1,32	350	35	1,58	350	42		
	22,778	1,04	315	31	1,25	315	37		
	24,933	1,09	360	28	1,31	360	34		
	28,333	0,85	317	25	1,01	317	30		
GST06 - 2W □□□ **1F**	3,033	4,14	166	231	4,97	166	277		
	3,333	3,94	174	210	4,73	174	252		
	4,160	3,47	191	168	4,16	191	202		
	4,571	3,30	200	153	3,96	200	184		
	5,324	2,94	207	132	3,53	207	158		
	5,850	2,86	222	120	3,44	222	144		
	6,400	2,71	229	109	3,25	229	131		
	7,040	2,54	236	99	3,04	236	119		
	8,163	2,33	252	86	2,79	252	103		
	9,010	2,19	261	78	2,63	261	93		
	10,000	2,03	269	70	2,44	269	84		
	11,200	1,89	280	63	2,27	280	75		
	12,571	1,77	295	56	2,13	295	67		
	14,286	1,62	307	49	1,95	307	59		
	15,400	1,56	318	46	1,87	318	55		
	17,500	1,35	313	40	1,62	313	48		

Abmessungen ab Seite 3-183

$M_{2\,zul} \leq 375$ Nm		GST06-3W □□□							
		50 Hz			60 Hz			50 Hz	60 Hz
Getriebe mit freier Antriebswelle	i	$P_{1\,zul}$ [kW]	$M_{2\,zul}$ [Nm]	n_2 [min^{-1}]	$P_{1\,zul}$ [kW]	$M_{2\,zul}$ [Nm]	n_2 [min^{-1}]	Rücksprache erforderlich bei Einbaulage	
		$n_1 = 1400$ min^{-1}			$n_1 = 1680$ min^{-1}				
GST06 - 3W □□□ **1A**	39,200	0,63	162	36	0,73	156	43		
	51,022	0,63	211	27	0,73	203	33		
	67,760	0,65	286	21	0,75	275	25		
	80,952	0,59	311	17	0,68	300	21		
	109,707	0,52	375	13	0,61	361	15		
	124,667	0,42	339	11	0,48	327	14		
	141,289	0,41	375	9,9	0,47	361	12		
	160,556	0,33	342	8,7	0,38	329	11		
	179,067	0,32	375	7,8	0,37	361	9,4		
	203,485	0,26	346	6,9	0,30	333	8,3		
	231,733	0,25	375	6,0	0,29	361	7,3		
	255,000	0,21	349	5,5	0,24	336	6,6		
	290,400	0,20	375	4,8	0,23	361	5,8		
	330,000	0,16	352	4,2	0,19	339	5,1		
	382,590	0,15	375	3,7	0,17	361	4,4		
	434,762	0,13	361	3,2	0,15	348	3,9		
GST06 - 3W □□□ **1B**	39,200	1,26	321	36	1,45	309	43		
	44,000	1,17	335	32	1,35	323	38		
	51,022	0,98	325	27	1,13	313	33		
	53,900	0,99	349	26	1,15	336	31		
	67,760	0,83	365	21	0,95	351	25		
	70,156	0,78	359	20	0,91	345	24		
	80,952	0,63	332	17	0,73	320	21		
	87,267	0,65	370	16	0,75	356	19		
	99,167	0,52	335	14	0,60	323	17		
	109,707	0,52	375	13	0,61	361	15		
	124,667	0,42	339	11	0,48	327	14		
	141,289	0,41	375	9,9	0,47	361	12		
	160,556	0,33	342	8,7	0,38	329	11		
	179,067	0,32	375	7,8	0,37	361	9,4		
	203,485	0,26	346	6,9	0,30	333	8,3		
	231,733	0,25	375	6,0	0,29	361	7,3		
	255,000	0,21	349	5,5	0,24	336	6,6		
	290,400	0,20	375	4,8	0,23	361	5,8		
	330,000	0,16	352	4,2	0,19	339	5,1		
GST06 - 3W □□□ **1C**	39,200	1,26	321	36	1,45	309	43		
	44,000	1,17	335	32	1,35	323	38		
	51,022	0,98	325	27	1,13	313	33		
	53,900	0,99	349	26	1,15	336	31		
	67,760	0,83	365	21	0,95	351	25		
	70,156	0,78	359	20	0,91	345	24		
	80,952	0,63	332	17	0,73	320	21		
	87,267	0,65	370	16	0,75	356	19		
	99,167	0,52	335	14	0,60	323	17		
	109,707	0,52	375	13	0,61	361	15		
	124,667	0,42	339	11	0,48	327	14		
	141,289	0,41	375	9,9	0,47	361	12		
	160,556	0,33	342	8,7	0,38	329	11		
		$n_1 = 700$ min^{-1}			$n_1 = 840$ min^{-1}				
GST06 - 3W □□□ **1A**	39,200	0,32	162	18	0,38	162	21		
	51,022	0,32	211	14	0,38	211	17		
	67,760	0,32	286	10	0,39	286	12		
	80,952	0,30	311	8,7	0,35	311	10		
	109,707	0,26	375	6,4	0,31	375	7,7		
	124,667	0,21	339	5,6	0,25	339	6,7		
	141,289	0,20	375	5,0	0,24	375	6,0		
	160,556	0,16	342	4,4	0,20	342	5,2		

Abmessungen ab Seite 3-183

$M_{2\,zul} \leq 375$ Nm		GST06-3W □□□							
		50 Hz			60 Hz			50 Hz	60 Hz
Getriebe mit freier Antriebswelle	i	$P_{1\,zul}$ [kW]	$M_{2\,zul}$ [Nm]	n_2 [min^{-1}]	$P_{1\,zul}$ [kW]	$M_{2\,zul}$ [Nm]	n_2 [min^{-1}]	Rücksprache erforderlich bei Einbaulage	
		$n_1 = 700$ min^{-1}			$n_1 = 840$ min^{-1}				
GST06 - 3W □□□ **1A**	179,067	0,16	375	3,9	0,19	375	4,7		
	203,485	0,13	346	3,4	0,16	346	4,1		
	231,733	0,12	375	3,0	0,15	375	3,6		
	255,000	0,10	349	2,8	0,13	349	3,3		
	290,400	0,10	375	2,4	0,12	375	2,9		
	330,000	0,08	352	2,1	0,10	352	2,6		
	382,590	0,08	375	1,8	0,09	375	2,2		
	434,762	0,06	361	1,6	0,08	361	1,9		
GST06 - 3W □□□ **1B**	39,200	0,63	321	18	0,75	321	21		
	44,000	0,58	335	16	0,70	335	19		
	51,022	0,49	325	14	0,59	325	17		
	53,900	0,50	349	13	0,60	349	16		
	67,760	0,41	365	10	0,50	365	12		
	70,156	0,39	359	10,0	0,47	359	12		
	80,952	0,31	332	8,7	0,38	332	10		
	87,267	0,32	370	8,0	0,39	370	9,6		
	99,167	0,26	335	7,1	0,31	335	8,5		
	109,707	0,26	375	6,4	0,31	375	7,7		
	124,667	0,21	339	5,6	0,25	339	6,7		
	141,289	0,20	375	5,0	0,24	375	6,0		
	160,556	0,16	342	4,4	0,20	342	5,2		
	179,067	0,16	375	3,9	0,19	375	4,7		
	203,485	0,13	346	3,4	0,16	346	4,1		
	231,733	0,12	375	3,0	0,15	375	3,6		
	255,000	0,10	349	2,8	0,13	349	3,3		
	290,400	0,10	375	2,4	0,12	375	2,9		
	330,000	0,08	352	2,1	0,10	352	2,6		
GST06 - 3W □□□ **1C**	39,200	0,63	321	18	0,75	321	21		
	44,000	0,58	335	16	0,70	335	19		
	51,022	0,49	325	14	0,59	325	17		
	53,900	0,50	349	13	0,60	349	16		
	67,760	0,41	365	10	0,50	365	12		
	70,156	0,39	359	10,0	0,47	359	12		
	80,952	0,31	332	8,7	0,38	332	10		
	87,267	0,32	370	8,0	0,39	370	9,6		
	99,167	0,26	335	7,1	0,31	335	8,5		
	109,707	0,26	375	6,4	0,31	375	7,7		
	124,667	0,21	339	5,6	0,25	339	6,7		
	141,289	0,20	375	5,0	0,24	375	6,0		
	160,556	0,16	342	4,4	0,20	342	5,2		

Abmessungen ab Seite 3-183

$M_{2\,zul} \leq 196$ Nm		GST07-1W □□□							
		50 Hz			60 Hz			50 Hz	60 Hz
Getriebe mit freier Antriebswelle	i	$P_{1\,zul}$ [kW]	$M_{2\,zul}$ [Nm]	n_2 [min^{-1}]	$P_{1\,zul}$ [kW]	$M_{2\,zul}$ [Nm]	n_2 [min^{-1}]	Rücksprache erforderlich bei Einbaulage	
		$n_1 = 2800$ min^{-1}			$n_1 = 3360$ min^{-1}				
GST07 - 1W □□□ **1D**	11,250	2,36	89	249	2,36	74	299		C, D
		$n_1 = 1400$ min^{-1}			$n_1 = 1680$ min^{-1}				
GST07 - 1W □□□ **1D**	2,857	4,54	87	490	5,24	84	588		
	4,556	3,18	97	307	3,68	94	369		
	5,583	2,74	103	251	3,17	99	301		
	7,333	2,16	106	191	2,50	102	229		
	8,900	1,81	108	157	2,09	104	189		
	11,250	1,45	110	124	1,68	106	149		
GST07 - 1W □□□ **1E**	2,000	9,21	124	700	10,65	119	840		
	2,240	8,73	131	625	10,09	127	750		
	2,857	7,38	142	490	8,52	136	588		
	3,500	6,35	149	400	7,34	144	480		
	4,556	5,14	157	307	5,94	151	369		
	5,583	4,37	164	251	5,05	158	301		
	7,333	3,45	170	191	3,98	164	229		
	8,900	2,90	173	157	3,35	167	189		
GST07 - 1W □□□ **1F**	1,625	9,72	106	862	11,23	102	1034		C, D
	2,000	9,21	124	700	10,65	119	840		C, D
	2,240	8,94	135	625	10,33	130	750		C, D
	2,857	8,26	159	490	9,55	153	588		C, D
	3,500	7,31	172	400	8,45	166	480		C, D
	4,556	6,08	186	307	7,02	179	369		C, D
	5,583	5,22	196	251	6,04	189	301		C, D
GST07 - 1W □□□ **1G**	1,625	9,72	106	862	11,23	102	1034		C, D
	2,000	9,21	124	700	10,65	119	840		C, D
	2,240	8,94	135	625	10,33	130	750		C, D
	2,857	8,26	159	490	9,55	153	588		C, D
	3,500	7,31	172	400	8,45	166	480		C, D
		$n_1 = 700$ min^{-1}			$n_1 = 840$ min^{-1}				
GST07 - 1W □□□ **1D**	2,857	2,27	87	245	2,72	87	294		
	4,556	1,59	97	154	1,91	97	184		
	5,583	1,37	103	125	1,65	103	150		
	7,333	1,08	106	96	1,30	106	115		
	8,900	0,90	108	79	1,08	108	94		
	11,250	0,73	110	62	0,87	110	75		
GST07 - 1W □□□ **1E**	2,000	4,61	124	350	5,53	124	420		
	2,240	4,37	131	313	5,24	131	375		
	2,857	3,69	142	245	4,43	142	294		
	3,500	3,17	149	200	3,81	149	240		
	4,556	2,57	157	154	3,08	157	184		
	5,583	2,19	164	125	2,62	164	150		
	7,333	1,72	170	96	2,07	170	115		
	8,900	1,45	173	79	1,74	173	94		
GST07 - 1W □□□ **1F**	1,625	4,86	106	431	5,83	106	517		
	2,000	4,61	124	350	5,53	124	420		
	2,240	4,47	135	313	5,36	135	375		
	2,857	4,13	159	245	4,96	159	294		
	3,500	3,66	172	200	4,39	172	240		
	4,556	3,04	186	154	3,65	186	184		
	5,583	2,61	196	125	3,13	196	150		
GST07 - 1W □□□ **1G**	1,625	4,86	106	431	5,83	106	517		
	2,000	4,61	124	350	5,53	124	420		
	2,240	4,47	135	313	5,36	135	375		
	2,857	4,13	159	245	4,96	159	294		
	3,500	3,66	172	200	4,39	172	240		

Abmessungen ab Seite 3-183

$M_{2\,zul} \leq 707$ Nm		GST07-2W □□□							
		50 Hz			60 Hz			50 Hz	60 Hz
Getriebe mit freier Antriebswelle	i	$P_{1\,zul}$ [kW]	$M_{2\,zul}$ [Nm]	n_2 [min^{-1}]	$P_{1\,zul}$ [kW]	$M_{2\,zul}$ [Nm]	n_2 [min^{-1}]	Rücksprache erforderlich bei Einbaulage	
		$n_1 = 2800$ min^{-1}			$n_1 = 3360$ min^{-1}				
GST07 - 2W □□□ **1D**	12,571	7,37	307	223	7,37	256	267		C, D
	14,286	7,37	349	196	7,37	290	235		C, D
	20,044	5,17	343	140	5,17	286	168		C, D
	22,778	5,17	390	123	5,17	325	148		C, D
	24,567	4,46	362	114	4,46	302	137		C, D
	27,917	4,46	412	100	4,46	343	120		C, D
	32,267	3,51	375	87	3,51	312	104		C, D
	36,667	3,51	426	76	3,51	355	92		C, D
	39,160	2,94	380	72	2,94	317	86		C, D
	44,500	2,94	432	63	2,94	360	76		C, D
	49,500	2,36	386	57	2,36	322	68		C, D
	56,250	2,36	439	50	2,36	366	60		C, D
GST07 - 2W □□□ **1E**	11,200	13,11	486	250	13,11	405	300		C, D
	12,571	11,72	488	223	11,72	406	267		C, D
	14,286	11,02	521	196	11,02	434	235		C, D
	15,400	10,26	523	182	10,26	436	218		C, D
	17,500	9,53	552	160	9,53	460	192		C, D
	20,044	8,35	554	140	8,35	461	168		C, D
	22,778	7,35	554	123	7,35	462	148		C, D
	24,567	7,05	573	114	7,05	478	137		C, D
	27,917	6,07	561	100	6,07	468	120		C, D
	32,267	5,37	573	87	5,37	478	104		C, D
	36,667	4,70	570	76	4,70	475	92		C, D
	39,160	4,42	573	72	4,42	478	86		C, D
	44,500	3,90	574	63	3,90	479	76		C, D
GST07 - 2W □□□ **1F**	11,200	13,11	486	250				C, D	
	12,571	11,72	488	223				C, D	
	14,286	11,02	521	196				C, D	
	15,400	10,26	523	182				C, D	
	17,500	9,53	552	160				C, D	
	20,044	8,50	564	140				C, D	
	22,778	7,35	554	123				C, D	
	24,567	7,05	573	114				C, D	
	27,917	6,07	561	100				C, D	
GST07 - 2W □□□ **1G**	11,200	13,11	486	250				C, D	
	12,571	11,72	488	223				C, D	
	14,286	11,02	521	196				C, D	
	15,400	10,26	523	182				C, D	
	17,500	9,53	552	160				C, D	
		$n_1 = 1400$ min^{-1}			$n_1 = 1680$ min^{-1}				
GST07 - 2W □□□ **1D**	12,571	4,54	378	111	5,24	364	134		
	14,286	4,54	429	98	5,24	413	118		
	20,044	3,18	422	70	3,68	407	84		
	22,778	3,18	480	62	3,68	462	74		
	24,567	2,74	446	57	3,17	429	68		
	27,917	2,74	507	50	3,17	488	60		
	32,267	2,16	461	43	2,50	444	52		
	36,667	2,16	524	38	2,50	505	46		
	39,160	1,81	468	36	2,09	451	43		
	44,500	1,81	532	32	2,09	513	38		
	49,500	1,45	476	28	1,68	458	34		
	56,250	1,45	541	25	1,68	521	30		
GST07 - 2W □□□ **1E**	5,200	9,39	323	269	10,85	311	323		
	5,714	9,39	355	245	10,85	342	294		
	6,400	8,73	370	219	10,09	356	263		
	8,800	9,05	527	159	10,46	507	191		
	9,856	8,42	549	142	9,73	529	171		
	11,200	8,07	598	125	9,33	576	150		
	12,571	7,22	600	111	8,34	578	134		

Abmessungen ab Seite 3-183

$M_{2\,zul} \leq$ 707 Nm		GST07-2W □□□							
		50 Hz			60 Hz			50 Hz	60 Hz
Getriebe mit freier Antriebswelle	i	$P_{1\,zul}$ [kW]	$M_{2\,zul}$ [Nm]	n_2 [min^{-1}]	$P_{1\,zul}$ [kW]	$M_{2\,zul}$ [Nm]	n_2 [min^{-1}]	Rücksprache erforderlich bei Einbaulage	
		n_1 = 1400 min^{-1}			n_1 = 1680 min^{-1}				
GST07 - 2W □□□ **1E**	14,286	6,78	642	98	7,84	618	118		
	15,400	6,31	644	91	7,30	620	109		
	17,500	5,87	680	80	6,78	655	96		
	20,044	5,14	682	70	5,94	657	84		
	22,778	4,52	682	62	5,23	657	74		
	24,567	4,34	706	57	5,02	680	68		
	27,917	3,74	691	50	4,32	665	60		
	32,267	3,31	706	43	3,82	680	52		
	36,667	2,89	702	38	3,34	676	46		
	39,160	2,72	706	36	3,15	680	43		
	44,500	2,40	707	32	2,77	681	38		
GST07 - 2W □□□ **1F**	3,048	16,13	325	459	18,64	313	551		C, D
	3,350	16,13	358	418	18,64	344	502		C, D
	4,225	14,22	398	331	16,43	383	398		C, D
	4,643	13,47	414	302	15,57	399	362		C, D
	5,200	12,42	427	269	14,35	411	323		C, D
	5,714	11,86	448	245	13,70	432	294		C, D
	6,400	10,93	463	219	12,63	446	263		C, D
	7,150	10,32	488	196	11,93	470	235		C, D
	8,125	10,02	539	172	11,58	519	207		C, D
	8,800	9,05	527	159	10,46	507	191		C, D
	9,856	8,42	549	142	9,73	529	171		C, D
	11,200	8,07	598	125	9,33	576	150		C, D
	12,571	7,22	600	111	8,34	578	134		C, D
	14,286	6,78	642	98	7,84	618	118		C, D
	15,400	6,31	644	91	7,30	620	109		C, D
	17,500	5,87	680	80	6,78	655	96		C, D
	20,044	5,23	694	70	6,04	668	84		C, D
	22,778	4,52	682	62	5,23	657	74		C, D
	24,567	4,34	706	57	5,02	680	68		C, D
	27,917	3,74	691	50	4,32	665	60		C, D
GST07 - 2W □□□ **1G**	3,048	17,41	351	459	20,12	338	551		C, D
	3,350	16,54	367	418	19,11	353	502		C, D
	4,225	14,22	398	331	16,43	383	398		C, D
	4,643	13,47	414	302	15,57	399	362		C, D
	5,200	12,42	427	269	14,35	411	323		C, D
	5,714	11,86	448	245	13,70	432	294		C, D
	6,400	10,93	463	219	12,63	446	263		C, D
	7,150	10,32	488	196	11,93	470	235		C, D
	8,125	10,02	539	172	11,58	519	207		C, D
	8,800	9,05	527	159	10,46	507	191		C, D
	9,856	8,42	549	142	9,73	529	171		C, D
	11,200	8,07	598	125	9,33	576	150		C, D
	12,571	7,22	600	111	8,34	578	134		C, D
	14,286	6,78	642	98	7,84	618	118		C, D
	15,400	6,31	644	91	7,30	620	109		C, D
	17,500	5,87	680	80	6,78	655	96		C, D
		n_1 = 700 min^{-1}			n_1 = 840 min^{-1}				
GST07 - 2W □□□ **1D**	12,571	2,27	378	56	2,72	378	67		
	14,286	2,27	429	49	2,72	429	59		
	20,044	1,59	422	35	1,91	422	42		
	22,778	1,59	480	31	1,91	480	37		
	24,567	1,37	446	29	1,65	446	34		
	27,917	1,37	507	25	1,65	507	30		
	32,267	1,08	461	22	1,30	461	26		
	36,667	1,08	524	19	1,30	524	23		
	39,160	0,90	468	18	1,08	468	22		
	44,500	0,90	532	16	1,08	532	19		
	49,500	0,73	476	14	0,87	476	17		
	56,250	0,73	541	12	0,87	541	15		

Abmessungen ab Seite 3-183

$M_{2\,zul} \leq 707$ Nm		GST07-2W □□□							
		50 Hz			60 Hz			50 Hz	60 Hz
Getriebe mit freier Antriebswelle	i	$P_{1\,zul}$ [kW]	$M_{2\,zul}$ [Nm]	n_2 [min^{-1}]	$P_{1\,zul}$ [kW]	$M_{2\,zul}$ [Nm]	n_2 [min^{-1}]	Rücksprache erforderlich bei Einbaulage	
		$n_1 = 700$ min^{-1}			$n_1 = 840$ min^{-1}				
GST07 - 2W □□□ **1E**	5,200	4,69	323	135	5,63	323	162		
	5,714	4,69	355	123	5,63	355	147		
	6,400	4,37	370	109	5,24	370	131		
	8,800	4,52	527	80	5,43	527	96		
	9,856	4,21	549	71	5,05	549	85		
	11,200	4,04	598	63	4,84	598	75		
	12,571	3,61	600	56	4,33	600	67		
	14,286	3,39	642	49	4,07	642	59		
	15,400	3,16	644	46	3,79	644	55		
	17,500	2,93	680	40	3,52	680	48		
	20,044	2,57	682	35	3,08	682	42		
	22,778	2,26	682	31	2,71	682	37		
	24,567	2,17	706	29	2,61	706	34		
	27,917	1,87	691	25	2,24	691	30		
	32,267	1,65	706	22	1,98	706	26		
	36,667	1,45	702	19	1,74	702	23		
	39,160	1,36	706	18	1,63	706	22		
	44,500	1,20	707	16	1,44	707	19		
GST07 - 2W □□□ **1F**	3,048	8,07	325	230	9,68	325	276		
	3,350	8,07	358	209	9,68	358	251		
	4,225	7,11	398	166	8,53	398	199		
	4,643	6,74	414	151	8,08	414	181		
	5,200	6,21	427	135	7,45	427	162		
	5,714	5,93	448	123	7,11	448	147		
	6,400	5,47	463	109	6,56	463	131		
	7,150	5,16	488	98	6,19	488	118		
	8,125	5,01	539	86	6,01	539	103		
	8,800	4,52	527	80	5,43	527	96		
	9,856	4,21	549	71	5,05	549	85		
	11,200	4,04	598	63	4,84	598	75		
	12,571	3,61	600	56	4,33	600	67		
	14,286	3,39	642	49	4,07	642	59		
	15,400	3,16	644	46	3,79	644	55		
	17,500	2,93	680	40	3,52	680	48		
	20,044	2,62	694	35	3,14	694	42		
	22,778	2,26	682	31	2,71	682	37		
	24,567	2,17	706	29	2,61	706	34		
	27,917	1,87	691	25	2,24	691	30		
GST07 - 2W □□□ **1G**	3,048	8,71	351	230	10,45	351	276		
	3,350	8,27	367	209	9,92	367	251		
	4,225	7,11	398	166	8,53	398	199		
	4,643	6,74	414	151	8,08	414	181		
	5,200	6,21	427	135	7,45	427	162		
	5,714	5,93	448	123	7,11	448	147		
	6,400	5,47	463	109	6,56	463	131		
	7,150	5,16	488	98	6,19	488	118		
	8,125	5,01	539	86	6,01	539	103		
	8,800	4,52	527	80	5,43	527	96		
	9,856	4,21	549	71	5,05	549	85		
	11,200	4,04	598	63	4,84	598	75		
	12,571	3,61	600	56	4,33	600	67		
	14,286	3,39	642	49	4,07	642	59		
	15,400	3,16	644	46	3,79	644	55		
	17,500	2,93	680	40	3,52	680	48		

Abmessungen ab Seite 3-183

$M_{2\,zul} \leq$ 710 Nm		GST07-3W □□□							
		50 Hz			60 Hz			50 Hz	60 Hz
Getriebe mit freier Antriebswelle	i	$P_{1\,zul}$ [kW]	$M_{2\,zul}$ [Nm]	n_2 [min^{-1}]	$P_{1\,zul}$ [kW]	$M_{2\,zul}$ [Nm]	n_2 [min^{-1}]	Rücksprache erforderlich bei Einbaulage	
		n_1 = 1400 min^{-1}			n_1 = 1680 min^{-1}				
GST07 - 3W □□□ **1B**	39,200	1,45	371	36	1,68	357	43		
	51,022	1,45	483	27	1,68	465	33		
	65,079	0,99	420	22	1,14	405	26		
	79,762	1,37	710	18	1,58	684	21		
	111,915	0,97	706	13	1,12	680	15		
	127,176	0,86	710	11	0,99	684	13		
	139,211	0,78	706	10	0,90	680	12		
	158,194	0,69	710	8,9	0,80	684	11		
	180,156	0,60	706	7,8	0,69	680	9,3		
	204,722	0,53	710	6,8	0,61	684	8,2		
	236,622	0,46	706	5,9	0,53	680	7,1		
	248,458	0,44	710	5,6	0,51	684	6,8		
	268,889	0,41	710	5,2	0,47	684	6,3		
	326,333	0,33	710	4,3	0,39	684	5,2		
	367,033	0,30	706	3,8	0,34	680	4,6		
	417,083	0,26	710	3,4	0,30	684	4,0		
GST07 - 3W □□□ **1C**	39,200	2,38	607	36	2,75	585	43		
	44,000	1,72	495	32	1,99	476	38		
	51,022	2,10	700	27	2,43	674	33		
	53,900	1,72	606	26	1,99	583	31		
	65,079	1,38	587	22	1,60	565	26		
	70,156	1,54	706	20	1,78	680	24		
	79,762	1,37	710	18	1,58	684	21		
	85,983	1,26	706	16	1,46	680	20		
	97,708	1,11	710	14	1,29	684	17		
	111,915	0,97	706	13	1,12	680	15		
	127,176	0,86	710	11	0,99	684	13		
	139,211	0,78	706	10	0,90	680	12		
	158,194	0,69	710	8,9	0,80	684	11		
	180,156	0,60	706	7,8	0,69	680	9,3		
	204,722	0,53	710	6,8	0,61	684	8,2		
	236,622	0,46	706	5,9	0,53	680	7,1		
	248,458	0,44	710	5,6	0,51	684	6,8		
	268,889	0,41	710	5,2	0,47	684	6,3		
	326,333	0,33	710	4,3	0,39	684	5,2		
GST07 - 3W □□□ **1D**	39,200	2,71	692	36	3,13	666	43		
	44,000	2,46	706	32	2,84	680	38		
	51,022	2,10	700	27	2,43	674	33		
	53,900	2,01	706	26	2,32	680	31		
	65,079	1,67	707	22	1,93	681	26		
	70,156	1,54	706	20	1,78	680	24		
	79,762	1,37	710	18	1,58	684	21		
	85,983	1,26	706	16	1,46	680	20		
	97,708	1,11	710	14	1,29	684	17		
	111,915	0,97	706	13	1,12	680	15		
	127,176	0,86	710	11	0,99	684	13		
	139,211	0,78	706	10	0,90	680	12		
	158,194	0,69	710	8,9	0,80	684	11		
		n_1 = 700 min^{-1}			n_1 = 840 min^{-1}				
GST07 - 3W □□□ **1B**	39,200	0,73	371	18	0,87	371	21		
	51,022	0,73	483	14	0,87	483	17		
	65,079	0,50	420	11	0,59	420	13		
	79,762	0,68	710	8,8	0,82	710	11		
	111,915	0,48	706	6,3	0,58	706	7,5		
	127,176	0,43	710	5,5	0,51	710	6,6		
	139,211	0,39	706	5,0	0,47	706	6,0		
	158,194	0,34	710	4,4	0,41	710	5,3		
	180,156	0,30	706	3,9	0,36	706	4,7		
	204,722	0,27	710	3,4	0,32	710	4,1		
	236,622	0,23	706	3,0	0,27	706	3,6		
	248,458	0,22	710	2,8	0,26	710	3,4		

Abmessungen ab Seite 3-183

$M_{2\,zul} \leq 710$ Nm		GST07-3W □□□							
		50 Hz			60 Hz			50 Hz	60 Hz
Getriebe mit freier Antriebswelle	i	$P_{1\,zul}$ [kW]	$M_{2\,zul}$ [Nm]	n_2 [min^{-1}]	$P_{1\,zul}$ [kW]	$M_{2\,zul}$ [Nm]	n_2 [min^{-1}]	Rücksprache erforderlich bei Einbaulage	
		$n_1 = 700$ min^{-1}			$n_1 = 840$ min^{-1}				
GST07 - 3W □□□ **1B**	268,889	0,20	710	2,6	0,24	710	3,1		
	326,333	0,17	710	2,2	0,20	710	2,6		
	367,033	0,15	706	1,9	0,18	706	2,3		
	417,083	0,13	710	1,7	0,16	710	2,0		
GST07 - 3W □□□ **1C**	39,200	1,19	607	18	1,43	607	21		
	44,000	0,86	495	16	1,03	495	19		
	51,022	1,05	700	14	1,26	700	17		
	53,900	0,86	606	13	1,03	606	16		
	65,079	0,69	587	11	0,83	587	13		
	70,156	0,77	706	10,0	0,93	706	12		
	79,762	0,68	710	8,8	0,82	710	11		
	85,983	0,63	706	8,1	0,76	706	9,8		
	97,708	0,56	710	7,2	0,67	710	8,6		
	111,915	0,48	706	6,3	0,58	706	7,5		
	127,176	0,43	710	5,5	0,51	710	6,6		
	139,211	0,39	706	5,0	0,47	706	6,0		
	158,194	0,34	710	4,4	0,41	710	5,3		
	180,156	0,30	706	3,9	0,36	706	4,7		
	204,722	0,27	710	3,4	0,32	710	4,1		
	236,622	0,23	706	3,0	0,27	706	3,6		
	248,458	0,22	710	2,8	0,26	710	3,4		
	268,889	0,20	710	2,6	0,24	710	3,1		
	326,333	0,17	710	2,2	0,20	710	2,6		
GST07 - 3W □□□ **1D**	39,200	1,35	692	18	1,62	692	21		
	44,000	1,23	706	16	1,48	706	19		
	51,022	1,05	700	14	1,26	700	17		
	53,900	1,00	706	13	1,21	706	16		
	65,079	0,83	707	11	1,00	707	13		
	70,156	0,77	706	10,0	0,93	706	12		
	79,762	0,68	710	8,8	0,82	710	11		
	85,983	0,63	706	8,1	0,76	706	9,8		
	97,708	0,56	710	7,2	0,67	710	8,6		
	111,915	0,48	706	6,3	0,58	706	7,5		
	127,176	0,43	710	5,5	0,51	710	6,6		
	139,211	0,39	706	5,0	0,47	706	6,0		
	158,194	0,34	710	4,4	0,41	710	5,3		

Abmessungen ab Seite 3-183

$M_{2\,zul} \leq 465$ Nm		GST09-1W □□□							
		50 Hz			60 Hz			50 Hz	60 Hz
Getriebe mit freier Antriebswelle	i	$P_{1\,zul}$ [kW]	$M_{2\,zul}$ [Nm]	n_2 [min^{-1}]	$P_{1\,zul}$ [kW]	$M_{2\,zul}$ [Nm]	n_2 [min^{-1}]	Rücksprache erforderlich bei Einbaulage	
		$n_1 = 2800$ min^{-1}			$n_1 = 3360$ min^{-1}				
GST09 - 1W □□□ **1E**	11,250	4,70	178	249	4,70	148	299		C, D
		$n_1 = 1400$ min^{-1}			$n_1 = 1680$ min^{-1}				
GST09 - 1W □□□ **1E**	2,810	9,16	173	498	10,59	167	598		
	4,667	6,22	195	300	7,18	188	360		
	5,667	5,32	202	247	6,14	195	297		
	7,333	4,27	210	191	4,93	203	229		
	8,900	3,59	215	157	4,15	207	189		
	11,250	2,89	219	124	3,34	211	149		
GST09 - 1W □□□ **1F**	2,048	17,46	240	684	20,18	231	821		C, D
	2,333	15,76	247	600	18,21	238	720		C, D
	2,810	13,85	261	498	16,00	252	598		C, D
	3,444	11,92	276	407	13,77	266	488		C, D
	4,667	9,34	293	300	10,79	282	360		C, D
	5,667	8,01	305	247	9,26	294	297		C, D
	7,333	6,43	317	191	7,43	305	229		C, D
	8,900	5,37	321	157	6,20	309	189		C, D
GST09 - 1W □□□ **1G**	1,560	26,43	277	897	30,54	267	1077		C, D
	2,048	24,57	338	684	28,39	325	821		C, D
	2,333	23,60	370	600	27,27	356	720		C, D
	2,810	22,14	418	498	25,59	403	598		C, D
	3,444	19,14	443	407	22,12	427	488		C, D
	4,667	12,09	379	300	13,97	365	360		C, D
	5,667	12,21	465	247	14,11	448	297		C, D
GST09 - 1W □□□ **1H**	1,560	26,43	277	897	30,54	267	1077		C, D
	2,048	24,57	338	684	28,39	325	821		C, D
	2,333	23,60	370	600	27,27	356	720		C, D
	2,810	22,14	418	498	25,59	403	598		C, D
	3,444	19,14	443	407	22,12	427	488		C, D
		$n_1 = 700$ min^{-1}			$n_1 = 840$ min^{-1}				
GST09 - 1W □□□ **1E**	2,810	4,58	173	249	5,50	173	299		
	4,667	3,11	195	150	3,73	195	180		
	5,667	2,66	202	124	3,19	202	148		
	7,333	2,14	210	96	2,56	210	115		
	8,900	1,79	215	79	2,15	215	94		
	11,250	1,45	219	62	1,74	219	75		
GST09 - 1W □□□ **1F**	2,048	8,73	240	342	10,48	240	410		
	2,333	7,88	247	300	9,46	247	360		
	2,810	6,92	261	249	8,31	261	299		
	3,444	5,96	276	203	7,15	276	244		
	4,667	4,67	293	150	5,60	293	180		
	5,667	4,01	305	124	4,81	305	148		
	7,333	3,21	317	96	3,86	317	115		
	8,900	2,68	321	79	3,22	321	94		
GST09 - 1W □□□ **1G**	1,560	13,21	277	449	15,86	277	539		
	2,048	12,28	338	342	14,74	338	410		
	2,333	11,80	370	300	14,16	370	360		
	2,810	11,07	418	249	13,29	418	299		
	3,444	9,57	443	203	11,48	443	244		
	4,667	6,04	379	150	7,25	379	180		
	5,667	6,11	465	124	7,33	465	148		
GST09 - 1W □□□ **1H**	1,560	13,21	277	449	15,86	277	539		
	2,048	12,28	338	342	14,74	338	410		
	2,333	11,80	370	300	14,16	370	360		
	2,810	11,07	418	249	13,29	418	299		
	3,444	9,57	443	203	11,48	443	244		

Abmessungen ab Seite 3-183

$M_{2\,zul} \leq 1582$ Nm		GST09-2W □□□							
		50 Hz			60 Hz			50 Hz	60 Hz
Getriebe mit freier Antriebswelle	i	$P_{1\,zul}$ [kW]	$M_{2\,zul}$ [Nm]	n_2 [min^{-1}]	$P_{1\,zul}$ [kW]	$M_{2\,zul}$ [Nm]	n_2 [min^{-1}]	Rücksprache erforderlich bei Einbaulage	
		$n_1 = 2800$ min^{-1}			$n_1 = 3360$ min^{-1}				
GST09 - 2W □□□ **1E**	12,362	14,88	609	227	14,88	507	272		C, D
	14,048	14,88	692	199	14,88	577	239		C, D
	20,533	10,10	686	136	10,10	572	164		C, D
	23,333	10,10	780	120	10,10	650	144		C, D
	24,933	8,64	713	112	8,64	594	135		C, D
	28,333	8,64	810	99	8,64	675	119		C, D
	32,267	6,94	741	87	6,94	617	104		C, D
	36,667	6,94	842	76	6,94	701	92		C, D
	39,160	5,83	755	72	5,83	629	86		C, D
	44,500	5,83	858	63	5,83	715	76		C, D
	49,500	4,70	770	57	4,70	642	68		C, D
	56,250	4,70	875	50	4,70	729	60		C, D
GST09 - 2W □□□ **1F**	11,667	25,37	979	240				C, D	
	12,362	22,50	920	227				C, D	
	14,048	22,41	1042	199				C, D	
	15,156	19,36	971	185				C, D	
	17,222	19,36	1103	163				C, D	
	20,533	15,17	1031	136				C, D	
	23,333	15,17	1172	120				C, D	
	24,933	13,01	1074	112				C, D	
	28,333	13,01	1220	99				C, D	
	32,267	10,44	1115	87				C, D	
	36,667	10,27	1246	76				C, D	
	39,160	8,72	1130	72				C, D	
	44,500	8,53	1256	63				C, D	
GST09 - 2W □□□ **1G**	11,667	25,37	979	240				C, D	
	12,362	24,87	1017	227				C, D	
	14,048	22,41	1042	199				C, D	
	15,156	21,70	1088	185				C, D	
	17,222	19,56	1115	163				C, D	
	20,533	17,74	1205	136				C, D	
	23,333	15,86	1224	120				C, D	
	24,933	15,57	1285	112				C, D	
	28,333	13,16	1234	99				C, D	
		$n_1 = 1400$ min^{-1}			$n_1 = 1680$ min^{-1}				
GST09 - 2W □□□ **1E**	7,305	9,16	443	192	10,59	427	230		
	8,027	9,16	487	174	10,59	469	209		
	12,362	9,16	750	113	10,59	722	136		
	14,048	9,16	852	100	10,59	820	120		
	20,533	6,22	845	68	7,18	814	82		
	23,333	6,22	960	60	7,18	925	72		
	24,933	5,32	877	56	6,14	845	67		
	28,333	5,32	997	49	6,14	960	59		
	32,267	4,27	912	43	4,93	878	52		
	36,667	4,27	1036	38	4,93	998	46		
	39,160	3,59	930	36	4,15	895	43		
	44,500	3,59	1056	32	4,15	1017	38		
	49,500	2,89	948	28	3,34	913	34		
	56,250	2,89	1077	25	3,34	1037	30		
GST09 - 2W □□□ **1F**	5,324	17,46	615	263	20,18	592	316		C, D
	5,850	17,46	676	239	20,18	651	287		C, D
	6,667	15,76	695	210	18,21	670	252		C, D
	7,305	13,85	670	192	16,00	645	230		C, D
	8,027	13,85	736	174	16,00	708	209		C, D
	9,010	17,46	1041	155	20,18	1003	187		C, D
	10,267	15,76	1071	136	18,21	1031	164		C, D
	11,667	15,62	1206	120	18,05	1161	144		C, D
	12,362	13,85	1133	113	16,00	1091	136		C, D
	14,048	13,79	1283	100	15,94	1235	120		C, D
	15,156	11,92	1195	92	13,77	1151	111		C, D

Abmessungen ab Seite 3-183

$M_{2\,zul} \leq 1582$ Nm		GST09-2W □□□							
		50 Hz			60 Hz			50 Hz	60 Hz
Getriebe mit freier Antriebswelle	i	$P_{1\,zul}$ [kW]	$M_{2\,zul}$ [Nm]	n_2 [min^{-1}]	$P_{1\,zul}$ [kW]	$M_{2\,zul}$ [Nm]	n_2 [min^{-1}]	Rücksprache erforderlich bei Einbaulage	
		$n_1 = 1400$ min^{-1}			$n_1 = 1680$ min^{-1}				
GST09 - 2W □□□ **1F**	17,222	11,92	1358	81	13,77	1308	98		C, D
	20,533	9,34	1269	68	10,79	1222	82		C, D
	23,333	9,34	1443	60	10,79	1389	72		C, D
	24,933	8,01	1322	56	9,26	1273	67		C, D
	28,333	8,01	1502	49	9,26	1447	59		C, D
	32,267	6,43	1373	43	7,43	1322	52		C, D
	36,667	6,32	1535	38	7,31	1478	46		C, D
	39,160	5,37	1391	36	6,20	1339	43		C, D
	44,500	5,25	1546	32	6,07	1489	38		C, D
GST09 - 2W □□□ **1G**	4,056	32,71	878	345	37,79	845	414		C, D
	4,457	31,57	931	314	36,47	897	377		C, D
	5,324	28,18	993	263	32,56	956	316		C, D
	5,850	26,34	1020	239	30,43	982	287		C, D
	6,667	24,14	1065	210	27,90	1026	252		C, D
	7,305	22,82	1103	192	26,37	1063	230		C, D
	8,027	21,33	1133	174	24,65	1091	209		C, D
	9,010	18,91	1128	155	21,85	1086	187		C, D
	10,267	17,34	1178	136	20,03	1134	164		C, D
	11,667	15,62	1206	120	18,05	1161	144		C, D
	12,362	15,31	1253	113	17,69	1206	136		C, D
	14,048	13,79	1283	100	15,94	1235	120		C, D
	15,156	13,36	1340	92	15,44	1291	111		C, D
	17,222	12,04	1373	81	13,91	1322	98		C, D
	20,533	10,92	1484	68	12,62	1429	82		C, D
	23,333	9,76	1508	60	11,28	1452	72		C, D
	24,933	9,59	1582	56	11,08	1523	67		C, D
	28,333	8,10	1519	49	9,36	1463	59		C, D
GST09 - 2W □□□ **1H**	4,056	32,71	878	345	37,79	845	414		C, D
	4,457	31,57	931	314	36,47	897	377		C, D
	5,324	28,18	993	263	32,56	956	316		C, D
	5,850	26,34	1020	239	30,43	982	287		C, D
	6,667	24,14	1065	210	27,90	1026	252		C, D
	7,305	22,82	1103	192	26,37	1063	230		C, D
	8,027	21,33	1133	174	24,65	1091	209		C, D
	9,010	18,91	1128	155	21,85	1086	187		C, D
	10,267	17,34	1178	136	20,03	1134	164		C, D
	11,667	15,62	1206	120	18,05	1161	144		C, D
	12,362	15,31	1253	113	17,69	1206	136		C, D
	14,048	13,79	1283	100	15,94	1235	120		C, D
	15,156	13,36	1340	92	15,44	1291	111		C, D
	17,222	12,04	1373	81	13,91	1322	98		C, D
		$n_1 = 700$ min^{-1}			$n_1 = 840$ min^{-1}				
GST09 - 2W □□□ **1E**	7,305	4,58	443	96	5,50	443	115		
	8,027	4,58	487	87	5,50	487	105		
	12,362	4,58	750	57	5,50	750	68		
	14,048	4,58	852	50	5,50	852	60		
	20,533	3,11	845	34	3,73	845	41		
	23,333	3,11	960	30	3,73	960	36		
	24,933	2,66	877	28	3,19	877	34		
	28,333	2,66	997	25	3,19	997	30		
	32,267	2,14	912	22	2,56	912	26		
	36,667	2,14	1036	19	2,56	1036	23		
	39,160	1,79	930	18	2,15	930	22		
	44,500	1,79	1056	16	2,15	1056	19		
	49,500	1,45	948	14	1,74	948	17		
	56,250	1,45	1077	12	1,74	1077	15		

Abmessungen ab Seite 3-183

$M_{2\,zul} \leq 1582$ Nm		GST09-2W □□□							
		50 Hz			60 Hz			50 Hz	60 Hz
Getriebe mit freier Antriebswelle	i	$P_{1\,zul}$ [kW]	$M_{2\,zul}$ [Nm]	n_2 [min^{-1}]	$P_{1\,zul}$ [kW]	$M_{2\,zul}$ [Nm]	n_2 [min^{-1}]	Rücksprache erforderlich bei Einbaulage	
		$n_1 = 700$ min^{-1}			$n_1 = 840$ min^{-1}				
GST09 - 2W □□□ **1F**	5,324	8,73	615	132	10,48	615	158		
	5,850	8,73	676	120	10,48	676	144		
	6,667	7,88	695	105	9,46	695	126		
	7,305	6,92	670	96	8,31	670	115		
	8,027	6,92	736	87	8,31	736	105		
	9,010	8,73	1041	78	10,48	1041	93		
	10,267	7,88	1071	68	9,46	1071	82		
	11,667	7,81	1206	60	9,37	1206	72		
	12,362	6,92	1133	57	8,31	1133	68		
	14,048	6,90	1283	50	8,28	1283	60		
	15,156	5,96	1195	46	7,15	1195	55		
	17,222	5,96	1358	41	7,15	1358	49		
	20,533	4,67	1269	34	5,60	1269	41		
	23,333	4,67	1443	30	5,60	1443	36		
	24,933	4,01	1322	28	4,81	1322	34		
	28,333	4,01	1502	25	4,81	1502	30		
	32,267	3,21	1373	22	3,86	1373	26		
	36,667	3,16	1535	19	3,79	1535	23		
	39,160	2,68	1391	18	3,22	1391	22		
	44,500	2,63	1546	16	3,15	1546	19		
GST09 - 2W □□□ **1G**	4,056	16,35	878	173	19,63	878	207		
	4,457	15,78	931	157	18,94	931	189		
	5,324	14,09	993	132	16,91	993	158		
	5,850	13,17	1020	120	15,80	1020	144		
	6,667	12,07	1065	105	14,48	1065	126		
	7,305	11,41	1103	96	13,69	1103	115		
	8,027	10,66	1133	87	12,80	1133	105		
	9,010	9,46	1128	78	11,35	1128	93		
	10,267	8,67	1178	68	10,40	1178	82		
	11,667	7,81	1206	60	9,37	1206	72		
	12,362	7,66	1253	57	9,19	1253	68		
	14,048	6,90	1283	50	8,28	1283	60		
	15,156	6,68	1340	46	8,02	1340	55		
	17,222	6,02	1373	41	7,22	1373	49		
	20,533	5,46	1484	34	6,55	1484	41		
	23,333	4,88	1508	30	5,86	1508	36		
	24,933	4,79	1582	28	5,75	1582	34		
	28,333	4,05	1519	25	4,86	1519	30		
GST09 - 2W □□□ **1H**	4,056	16,35	878	173	19,63	878	207		
	4,457	15,78	931	157	18,94	931	189		
	5,324	14,09	993	132	16,91	993	158		
	5,850	13,17	1020	120	15,80	1020	144		
	6,667	12,07	1065	105	14,48	1065	126		
	7,305	11,41	1103	96	13,69	1103	115		
	8,027	10,66	1133	87	12,80	1133	105		
	9,010	9,46	1128	78	11,35	1128	93		
	10,267	8,67	1178	68	10,40	1178	82		
	11,667	7,81	1206	60	9,37	1206	72		
	12,362	7,66	1253	57	9,19	1253	68		
	14,048	6,90	1283	50	8,28	1283	60		
	15,156	6,68	1340	46	8,02	1340	55		
	17,222	6,02	1373	41	7,22	1373	49		

Abmessungen ab Seite 3-183

$M_{2\,zul} \leq 1623$ Nm		GST09-3W □□□							
		50 Hz			60 Hz			50 Hz	60 Hz
Getriebe mit freier Antriebswelle	i	$P_{1\,zul}$ [kW]	$M_{2\,zul}$ [Nm]	n_2 [min^{-1}]	$P_{1\,zul}$ [kW]	$M_{2\,zul}$ [Nm]	n_2 [min^{-1}]	Rücksprache erforderlich bei Einbaulage	
		$n_1 = 1400$ min^{-1}			$n_1 = 1680$ min^{-1}				
GST09 - 3W □□□ **1C**	40,136	2,47	646	35	2,85	622	42		
	93,541	1,71	1040	15	1,97	1001	18		
	113,585	1,71	1263	12	1,97	1216	15		
	129,074	1,71	1435	11	1,97	1382	13		
	141,289	1,43	1313	9,9	1,65	1264	12		
	160,556	1,43	1492	8,7	1,65	1437	11		
	182,844	1,10	1312	7,7	1,27	1263	9,2		
	207,778	1,10	1491	6,7	1,27	1436	8,1		
	236,622	1,05	1613	5,9	1,21	1553	7,1		
	252,167	0,95	1570	5,6	1,10	1511	6,7		
	268,889	0,93	1623	5,2	1,07	1563	6,3		
	326,333	0,76	1623	4,3	0,88	1563	5,2		
	363,000	0,68	1613	3,9	0,79	1553	4,6		
	412,500	0,60	1623	3,4	0,70	1563	4,1		
GST09 - 3W □□□ **1D**	40,136	3,80	995	35	4,40	958	42		
	43,267	3,29	928	32	3,80	893	39		
	49,167	3,29	1054	29	3,80	1015	34		
	53,044	3,29	1138	26	3,80	1095	32		
	60,278	3,29	1293	23	3,80	1245	28		
	71,867	3,15	1477	20	3,64	1422	23		
	81,667	2,97	1584	17	3,44	1525	21		
	93,541	2,65	1613	15	3,06	1553	18		
	99,167	2,47	1596	14	2,85	1537	17		
	113,585	2,18	1613	12	2,52	1553	15		
	129,074	1,92	1612	11	2,21	1552	13		
	141,289	1,75	1613	9,9	2,02	1553	12		
	160,556	1,55	1623	8,7	1,79	1563	11		
	182,844	1,35	1613	7,7	1,56	1553	9,2		
	207,778	1,20	1623	6,7	1,38	1563	8,1		
	236,622	1,05	1613	5,9	1,21	1553	7,1		
	252,167	0,99	1623	5,6	1,14	1563	6,7		
	268,889	0,93	1623	5,2	1,07	1563	6,3		
	326,333	0,76	1623	4,3	0,88	1563	5,2		
GST09 - 3W □□□ **1E**	40,136	5,14	1344	35	5,94	1294	42		
	43,267	4,57	1290	32	5,28	1242	39		
	49,167	4,57	1466	29	5,28	1411	34		
	53,044	3,99	1379	26	4,61	1328	32		
	60,278	3,98	1565	23	4,60	1507	28		
	71,867	3,15	1477	20	3,64	1422	23		
	81,667	2,97	1584	17	3,44	1525	21		
	93,541	2,65	1613	15	3,06	1553	18		
	99,167	2,47	1596	14	2,85	1537	17		
	113,585	2,18	1613	12	2,52	1553	15		
	129,074	1,92	1612	11	2,21	1552	13		
	141,289	1,75	1613	9,9	2,02	1553	12		
	160,556	1,55	1623	8,7	1,79	1563	11		
GST09 - 3W □□□ **1F**	40,136	5,14	1344	35	5,94	1294	42		C, D
	43,267	4,57	1290	32	5,28	1242	39		C, D
	49,167	4,57	1466	29	5,28	1411	34		C, D
	53,044	3,99	1379	26	4,61	1328	32		C, D
	60,278	3,98	1565	23	4,60	1507	28		C, D
	71,867	3,15	1477	20	3,64	1422	23		C, D
	81,667	2,97	1584	17	3,44	1525	21		C, D
	99,167	2,47	1596	14	2,85	1537	17		C, D

Abmessungen ab Seite 3-183

$M_{2\,zul} \leq 1623$ Nm		GST09-3W □□□							
		50 Hz			60 Hz			50 Hz	60 Hz
Getriebe mit freier Antriebswelle	i	$P_{1\,zul}$ [kW]	$M_{2\,zul}$ [Nm]	n_2 [min^{-1}]	$P_{1\,zul}$ [kW]	$M_{2\,zul}$ [Nm]	n_2 [min^{-1}]	Rücksprache erforderlich bei Einbaulage	
		$n_1 = 700$ min^{-1}			$n_1 = 840$ min^{-1}				
GST09 - 3W □□□ **1C**	40,136	1,23	646	17	1,48	646	21		
	93,541	0,85	1040	7,5	1,02	1040	9,0		
	113,585	0,85	1263	6,2	1,02	1263	7,4		
	129,074	0,85	1435	5,4	1,02	1435	6,5		
	141,289	0,71	1313	5,0	0,86	1313	6,0		
	160,556	0,71	1492	4,4	0,86	1492	5,2		
	182,844	0,55	1312	3,8	0,66	1312	4,6		
	207,778	0,55	1491	3,4	0,66	1491	4,0		
	236,622	0,52	1613	3,0	0,63	1613	3,6		
	252,167	0,48	1570	2,8	0,57	1570	3,3		
	268,889	0,46	1623	2,6	0,56	1623	3,1		
	326,333	0,38	1623	2,2	0,46	1623	2,6		
	363,000	0,34	1613	1,9	0,41	1613	2,3		
	412,500	0,30	1623	1,7	0,36	1623	2,0		
GST09 - 3W □□□ **1D**	40,136	1,90	995	17	2,28	995	21		
	43,267	1,64	928	16	1,97	928	19		
	49,167	1,64	1054	14	1,97	1054	17		
	53,044	1,64	1138	13	1,97	1138	16		
	60,278	1,64	1293	12	1,97	1293	14		
	71,867	1,58	1477	9,7	1,89	1477	12		
	81,667	1,49	1584	8,6	1,78	1584	10		
	93,541	1,32	1613	7,5	1,59	1613	9,0		
	99,167	1,23	1596	7,1	1,48	1596	8,5		
	113,585	1,09	1613	6,2	1,31	1613	7,4		
	129,074	0,96	1612	5,4	1,15	1612	6,5		
	141,289	0,88	1613	5,0	1,05	1613	6,0		
	160,556	0,78	1623	4,4	0,93	1623	5,2		
	182,844	0,68	1613	3,8	0,81	1613	4,6		
	207,778	0,60	1623	3,4	0,72	1623	4,0		
	236,622	0,52	1613	3,0	0,63	1613	3,6		
	252,167	0,49	1623	2,8	0,59	1623	3,3		
	268,889	0,46	1623	2,6	0,56	1623	3,1		
	326,333	0,38	1623	2,2	0,46	1623	2,6		
GST09 - 3W □□□ **1E**	40,136	2,57	1344	17	3,08	1344	21		
	43,267	2,29	1290	16	2,74	1290	19		
	49,167	2,29	1466	14	2,74	1466	17		
	53,044	1,99	1379	13	2,39	1379	16		
	60,278	1,99	1565	12	2,39	1565	14		
	71,867	1,58	1477	9,7	1,89	1477	12		
	81,667	1,49	1584	8,6	1,78	1584	10		
	93,541	1,32	1613	7,5	1,59	1613	9,0		
	99,167	1,23	1596	7,1	1,48	1596	8,5		
	113,585	1,09	1613	6,2	1,31	1613	7,4		
	129,074	0,96	1612	5,4	1,15	1612	6,5		
	141,289	0,88	1613	5,0	1,05	1613	6,0		
	160,556	0,78	1623	4,4	0,93	1623	5,2		
GST09 - 3W □□□ **1F**	40,136	2,57	1344	17	3,08	1344	21		
	43,267	2,29	1290	16	2,74	1290	19		
	49,167	2,29	1466	14	2,74	1466	17		
	53,044	1,99	1379	13	2,39	1379	16		
	60,278	1,99	1565	12	2,39	1565	14		
	71,867	1,58	1477	9,7	1,89	1477	12		
	81,667	1,49	1584	8,6	1,78	1584	10		
	99,167	1,23	1596	7,1	1,48	1596	8,5		

Abmessungen ab Seite 3-183

$M_{2\,zul} \leq$ 2933 Nm		GST11-2W □□□							
		50 Hz			60 Hz			50 Hz	60 Hz
Getriebe mit freier Antriebswelle	i	$P_{1\,zul}$ [kW]	$M_{2\,zul}$ [Nm]	n_2 [min^{-1}]	$P_{1\,zul}$ [kW]	$M_{2\,zul}$ [Nm]	n_2 [min^{-1}]	Rücksprache erforderlich bei Einbaulage	
		n_1 = 2800 min^{-1}			n_1 = 3360 min^{-1}				
GST11 - 2W □□□ **1F**	12,571	27,29	1135	223				C, D	
	14,286	27,29	1290	196				C, D	
	20,289	18,99	1275	138				C, D	
	23,056	18,99	1449	121				C, D	
	24,933	15,87	1310	112				C, D	
	28,333	15,87	1488	99				C, D	
	32,267	12,75	1362	87				C, D	
	36,667	12,75	1547	76				C, D	
	39,160	10,65	1380	72				C, D	
	44,500	10,65	1568	63				C, D	
	49,500	8,54	1399	57				C, D	
	56,250	8,54	1589	50				C, D	
GST11 - 2W □□□ **1G**	11,200	52,14	1933	250				C, D	
	12,571	45,34	1886	223				C, D	
	14,286	44,30	2094	196				C, D	
	15,400	39,08	1991	182				C, D	
	17,500	38,67	2240	160				C, D	
	20,289	31,50	2115	138				C, D	
	23,056	31,01	2366	121				C, D	
	24,933	26,41	2179	112				C, D	
	28,333	25,41	2382	99				C, D	
	32,267	21,23	2267	87				C, D	
	36,667	19,63	2382	76				C, D	
	39,160	17,71	2295	72				C, D	
	44,500	16,18	2382	63				C, D	
		n_1 = 1400 min^{-1}			n_1 = 1680 min^{-1}				
GST11 - 2W □□□ **1F**	12,571	16,80	1398	111	19,41	1346	134		C, D
	14,286	16,80	1588	98	19,41	1529	118		C, D
	20,289	11,69	1570	69	13,51	1511	83		C, D
	23,056	11,69	1784	61	13,51	1718	73		C, D
	24,933	9,77	1613	56	11,29	1553	67		C, D
	28,333	9,77	1832	49	11,29	1765	59		C, D
	32,267	7,85	1676	43	9,07	1614	52		C, D
	36,667	7,85	1905	38	9,07	1834	46		C, D
	39,160	6,55	1699	36	7,57	1636	43		C, D
	44,500	6,55	1930	32	7,57	1859	38		C, D
	49,500	5,26	1722	28	6,07	1658	34		C, D
	56,250	5,26	1957	25	6,07	1885	30		C, D
GST11 - 2W □□□ **1G**	6,400	32,97	1397	219	38,10	1345	263		C, D
	9,856	32,97	2151	142	38,10	2071	171		C, D
	11,200	32,10	2380	125	37,09	2291	150		C, D
	12,571	27,91	2322	111	32,25	2236	134		C, D
	14,286	27,27	2579	98	31,51	2483	118		C, D
	15,400	24,06	2452	91	27,80	2361	109		C, D
	17,500	23,81	2758	80	27,51	2655	96		C, D
	20,289	19,39	2604	69	22,41	2508	83		C, D
	23,056	19,09	2913	61	22,06	2805	73		C, D
	24,933	16,26	2684	56	18,79	2584	67		C, D
	28,333	15,64	2933	49	18,07	2824	59		C, D
	32,267	13,07	2791	43	15,10	2687	52		C, D
	36,667	12,09	2933	38	13,97	2824	46		C, D
	39,160	10,90	2826	36	12,60	2721	43		C, D
	44,500	9,96	2933	32	11,51	2824	38		C, D
GST11 - 2W □□□ **1H**	4,056	55,52	1490	345	64,15	1435	414		C, D
	4,457	54,45	1606	314	62,92	1547	377		C, D
	5,324	45,24	1594	263	52,28	1535	316		C, D
	5,850	45,76	1772	239	52,87	1706	287		C, D
	6,400	42,51	1801	219	49,12	1734	263		C, D
	6,864	45,46	2065	204	52,53	1989	245		C, D
	7,800	40,94	2114	180	47,31	2035	215		C, D

Abmessungen ab Seite 3-183

$M_{2\,zul} \leq$ 2933 Nm		GST11-2W □□□							
		50 Hz			60 Hz			50 Hz	60 Hz
Getriebe mit freier Antriebswelle	i	$P_{1\,zul}$ [kW]	$M_{2\,zul}$ [Nm]	n_2 [min^{-1}]	$P_{1\,zul}$ [kW]	$M_{2\,zul}$ [Nm]	n_2 [min^{-1}]	Rücksprache erforderlich bei Einbaulage	
		n_1 = 1400 min^{-1}			n_1 = 1680 min^{-1}				
GST11 - 2W □□□ **1H**	9,010	37,89	2259	155	43,78	2176	187		C, D
	9,856	35,65	2325	142	41,19	2239	171		C, D
	11,200	32,10	2380	125	37,09	2291	150		C, D
	12,571	30,29	2520	111	35,00	2427	134		C, D
	14,286	27,27	2579	98	31,51	2483	118		C, D
	15,400	26,44	2695	91	30,55	2595	109		C, D
	17,500	23,81	2758	80	27,51	2655	96		C, D
	20,289	20,53	2756	69	23,72	2654	83		C, D
	23,056	19,09	2913	61	22,06	2805	73		C, D
	24,933	16,83	2777	56	19,45	2674	67		C, D
	28,333	15,64	2933	49	18,07	2824	59		C, D
GST11 - 2W □□□ **1K**	4,056	55,52	1490	345	64,15	1435	414		C, D
	4,457	54,45	1606	314	62,92	1547	377		C, D
	5,324	45,24	1594	263	52,28	1535	316		C, D
	5,850	45,76	1772	239	52,87	1706	287		C, D
	6,400	42,51	1801	219	49,12	1734	263		C, D
	6,864	45,46	2065	204	52,53	1989	245		C, D
	7,800	40,94	2114	180	47,31	2035	215		C, D
	9,010	37,89	2259	155	43,78	2176	187		C, D
	9,856	35,65	2325	142	41,19	2239	171		C, D
	11,200	32,10	2380	125	37,09	2291	150		C, D
	12,571	30,29	2520	111	35,00	2427	134		C, D
	14,286	27,27	2579	98	31,51	2483	118		C, D
	15,400	26,44	2695	91	30,55	2595	109		C, D
	17,500	23,81	2758	80	27,51	2655	96		C, D
		n_1 = 700 min^{-1}			n_1 = 840 min^{-1}				
GST11 - 2W □□□ **1F**	12,571	8,40	1398	56	10,08	1398	67		
	14,286	8,40	1588	49	10,08	1588	59		
	20,289	5,84	1570	35	7,01	1570	41		
	23,056	5,84	1784	30	7,01	1784	36		
	24,933	4,89	1613	28	5,86	1613	34		
	28,333	4,89	1832	25	5,86	1832	30		
	32,267	3,93	1676	22	4,71	1676	26		
	36,667	3,93	1905	19	4,71	1905	23		
	39,160	3,28	1699	18	3,93	1699	22		
	44,500	3,28	1930	16	3,93	1930	19		
	49,500	2,63	1722	14	3,15	1722	17		
	56,250	2,63	1957	12	3,15	1957	15		
GST11 - 2W □□□ **1G**	6,400	16,48	1397	109	19,78	1397	131		
	9,856	16,48	2151	71	19,78	2151	85		
	11,200	16,05	2380	63	19,26	2380	75		
	12,571	13,96	2322	56	16,75	2322	67		
	14,286	13,64	2579	49	16,36	2579	59		
	15,400	12,03	2452	46	14,43	2452	55		
	17,500	11,90	2758	40	14,29	2758	48		
	20,289	9,70	2604	35	11,64	2604	41		
	23,056	9,55	2913	30	11,46	2913	36		
	24,933	8,13	2684	28	9,76	2684	34		
	28,333	7,82	2933	25	9,38	2933	30		
	32,267	6,53	2791	22	7,84	2791	26		
	36,667	6,04	2933	19	7,25	2933	23		
	39,160	5,45	2826	18	6,54	2826	22		
	44,500	4,98	2933	16	5,98	2933	19		
GST11 - 2W □□□ **1H**	4,056	27,76	1490	173	33,31	1490	207		
	4,457	27,23	1606	157	32,67	1606	189		
	5,324	22,62	1594	132	27,14	1594	158		
	5,850	22,88	1772	120	27,45	1772	144		
	6,400	21,25	1801	109	25,50	1801	131		
	6,864	22,73	2065	102	27,28	2065	122		
	7,800	20,47	2114	90	24,56	2114	108		

Abmessungen ab Seite 3-183

$M_{2\,zul} \leq$ 2933 Nm		GST11-2W □□□							
		50 Hz			60 Hz			50 Hz	60 Hz
Getriebe mit freier Antriebswelle	i	$P_{1\,zul}$ [kW]	$M_{2\,zul}$ [Nm]	n_2 [min^{-1}]	$P_{1\,zul}$ [kW]	$M_{2\,zul}$ [Nm]	n_2 [min^{-1}]	Rücksprache erforderlich bei Einbaulage	
		n_1 = 700 min^{-1}			n_1 = 840 min^{-1}				
GST11 - 2W □□□ **1H**	9,010	18,95	2259	78	22,73	2259	93		
	9,856	17,82	2325	71	21,39	2325	85		
	11,200	16,05	2380	63	19,26	2380	75		
	12,571	15,15	2520	56	18,18	2520	67		
	14,286	13,64	2579	49	16,36	2579	59		
	15,400	13,22	2695	46	15,86	2695	55		
	17,500	11,90	2758	40	14,29	2758	48		
	20,289	10,26	2756	35	12,32	2756	41		
	23,056	9,55	2913	30	11,46	2913	36		
	24,933	8,41	2777	28	10,10	2777	34		
	28,333	7,82	2933	25	9,38	2933	30		
GST11 - 2W □□□ **1K**	4,056	27,76	1490	173	33,31	1490	207		
	4,457	27,23	1606	157	32,67	1606	189		
	5,324	22,62	1594	132	27,14	1594	158		
	5,850	22,88	1772	120	27,45	1772	144		
	6,400	21,25	1801	109	25,50	1801	131		
	6,864	22,73	2065	102	27,28	2065	122		
	7,800	20,47	2114	90	24,56	2114	108		
	9,010	18,95	2259	78	22,73	2259	93		
	9,856	17,82	2325	71	21,39	2325	85		
	11,200	16,05	2380	63	19,26	2380	75		
	12,571	15,15	2520	56	18,18	2520	67		
	14,286	13,64	2579	49	16,36	2579	59		
	15,400	13,22	2695	46	15,86	2695	55		
	17,500	11,90	2758	40	14,29	2758	48		

Abmessungen ab Seite 3-183

$M_{2\,zul} \leq$ 2848 Nm		GST11-3W □□□							
		50 Hz			60 Hz			50 Hz	60 Hz
Getriebe mit freier Antriebswelle	i	$P_{1\,zul}$ [kW]	$M_{2\,zul}$ [Nm]	n_2 [min^{-1}]	$P_{1\,zul}$ [kW]	$M_{2\,zul}$ [Nm]	n_2 [min^{-1}]	Rücksprache erforderlich bei Einbaulage	
		n_1 = 1400 min^{-1}			n_1 = 1680 min^{-1}				
GST11 - 3W □□□ **1D**	40,816	4,54	1208	34	5,24	1163	41		
	44,000	4,54	1302	32	5,24	1254	38		
	50,000	4,54	1479	28	5,24	1425	34		
	57,968	4,54	1715	24	5,24	1652	29		
	129,074	3,18	2678	11	3,68	2579	13		
	146,993	2,81	2695	9,5	3,25	2595	11		
	158,194	2,72	2810	8,9	3,15	2706	11		
	180,156	2,29	2695	7,8	2,65	2595	9,3		
	207,778	2,07	2810	6,7	2,40	2706	8,1		
	236,622	1,75	2695	5,9	2,02	2595	7,1		
	252,167	1,71	2810	5,6	1,98	2706	6,7		
	268,889	1,62	2848	5,2	1,88	2743	6,3		
	326,333	1,34	2848	4,3	1,55	2743	5,2		
	363,000	1,14	2695	3,9	1,32	2595	4,6		
	412,500	1,06	2848	3,4	1,22	2743	4,1		
GST11 - 3W □□□ **1E**	40,816	7,38	1963	34	8,52	1890	41		
	44,000	7,38	2116	32	8,52	2037	38		
	50,000	7,38	2404	28	8,52	2315	34		
	57,968	6,82	2577	24	7,88	2481	29		
	61,250	6,35	2535	23	7,34	2441	27		
	71,011	5,70	2637	20	6,58	2539	24		
	80,694	5,30	2787	17	6,12	2683	21		
	87,267	4,67	2656	16	5,40	2558	19		
	99,167	4,35	2810	14	5,02	2706	17		
	112,933	3,66	2695	12	4,23	2595	15		
	129,074	3,34	2810	11	3,86	2706	13		
	146,993	2,81	2695	9,5	3,25	2595	11		
	158,194	2,72	2810	8,9	3,15	2706	11		
	180,156	2,29	2695	7,8	2,65	2595	9,3		
	207,778	2,07	2810	6,7	2,40	2706	8,1		
	236,622	1,75	2695	5,9	2,02	2595	7,1		
	252,167	1,71	2810	5,6	1,98	2706	6,7		
	268,889	1,62	2848	5,2	1,88	2743	6,3		
	326,333	1,34	2848	4,3	1,55	2743	5,2		
GST11 - 3W □□□ **1F**	40,816	9,58	2550	34	11,07	2455	41		C, D
	44,000	8,40	2410	32	9,71	2321	38		C, D
	50,000	8,36	2725	28	9,66	2624	34		C, D
	57,968	6,82	2577	24	7,88	2481	29		C, D
	61,250	6,83	2725	23	7,89	2624	27		C, D
	71,011	5,70	2637	20	6,58	2539	24		C, D
	80,694	5,30	2787	17	6,12	2683	21		C, D
	87,267	4,67	2656	16	5,40	2558	19		C, D
	99,167	4,35	2810	14	5,02	2706	17		C, D
	112,933	3,66	2695	12	4,23	2595	15		C, D
	129,074	3,34	2810	11	3,86	2706	13		C, D
	146,993	2,81	2695	9,5	3,25	2595	11		C, D
	158,194	2,72	2810	8,9	3,15	2706	11		C, D
	180,156	2,29	2695	7,8	2,65	2595	9,3		C, D
GST11 - 3W □□□ **1G**	40,816	9,58	2550	34	11,07	2455	41		C, D
	44,000	8,40	2410	32	9,71	2321	38		C, D
	50,000	8,36	2725	28	9,66	2624	34		C, D
	57,968	6,82	2577	24	7,88	2481	29		C, D
	61,250	6,83	2725	23	7,89	2624	27		C, D
	71,011	5,70	2637	20	6,58	2539	24		C, D
	80,694	5,30	2787	17	6,12	2683	21		C, D
	87,267	4,67	2656	16	5,40	2558	19		C, D
	99,167	4,35	2810	14	5,02	2706	17		C, D
	112,933	3,66	2695	12	4,23	2595	15		C, D

Abmessungen ab Seite 3-183

$M_{2\,zul} \leq$ 2848 Nm		GST11-3W □□□							
		50 Hz			60 Hz			50 Hz	60 Hz
Getriebe mit freier Antriebswelle	i	$P_{1\,zul}$ [kW]	$M_{2\,zul}$ [Nm]	n_2 [min^{-1}]	$P_{1\,zul}$ [kW]	$M_{2\,zul}$ [Nm]	n_2 [min^{-1}]	Rücksprache erforderlich bei Einbaulage	
		n_1 = 700 min^{-1}			n_1 = 840 min^{-1}				
GST11 - 3W □□□ **1D**	40,816	2,27	1208	17	2,72	1208	21		
	44,000	2,27	1302	16	2,72	1302	19		
	50,000	2,27	1479	14	2,72	1479	17		
	57,968	2,27	1715	12	2,72	1715	15		
	129,074	1,59	2678	5,4	1,91	2678	6,5		
	146,993	1,41	2695	4,8	1,69	2695	5,7		
	158,194	1,36	2810	4,4	1,63	2810	5,3		
	180,156	1,15	2695	3,9	1,38	2695	4,7		
	207,778	1,04	2810	3,4	1,24	2810	4,0		
	236,622	0,87	2695	3,0	1,05	2695	3,6		
	252,167	0,85	2810	2,8	1,03	2810	3,3		
	268,889	0,81	2848	2,6	0,97	2848	3,1		
	326,333	0,67	2848	2,2	0,80	2848	2,6		
	363,000	0,57	2695	1,9	0,68	2695	2,3		
	412,500	0,53	2848	1,7	0,64	2848	2,0		
GST11 - 3W □□□ **1E**	40,816	3,69	1963	17	4,43	1963	21		
	44,000	3,69	2116	16	4,43	2116	19		
	50,000	3,69	2404	14	4,43	2404	17		
	57,968	3,41	2577	12	4,09	2577	15		
	61,250	3,17	2535	11	3,81	2535	14		
	71,011	2,85	2637	9,9	3,42	2637	12		
	80,694	2,65	2787	8,7	3,18	2787	10		
	87,267	2,33	2656	8,0	2,80	2656	9,6		
	99,167	2,17	2810	7,1	2,61	2810	8,5		
	112,933	1,83	2695	6,2	2,20	2695	7,4		
	129,074	1,67	2810	5,4	2,00	2810	6,5		
	146,993	1,41	2695	4,8	1,69	2695	5,7		
	158,194	1,36	2810	4,4	1,63	2810	5,3		
	180,156	1,15	2695	3,9	1,38	2695	4,7		
	207,778	1,04	2810	3,4	1,24	2810	4,0		
	236,622	0,87	2695	3,0	1,05	2695	3,6		
	252,167	0,85	2810	2,8	1,03	2810	3,3		
	268,889	0,81	2848	2,6	0,97	2848	3,1		
	326,333	0,67	2848	2,2	0,80	2848	2,6		
GST11 - 3W □□□ **1F**	40,816	4,79	2550	17	5,75	2550	21		
	44,000	4,20	2410	16	5,04	2410	19		
	50,000	4,18	2725	14	5,02	2725	17		
	57,968	3,41	2577	12	4,09	2577	15		
	61,250	3,41	2725	11	4,10	2725	14		
	71,011	2,85	2637	9,9	3,42	2637	12		
	80,694	2,65	2787	8,7	3,18	2787	10		
	87,267	2,33	2656	8,0	2,80	2656	9,6		
	99,167	2,17	2810	7,1	2,61	2810	8,5		
	112,933	1,83	2695	6,2	2,20	2695	7,4		
	129,074	1,67	2810	5,4	2,00	2810	6,5		
	146,993	1,41	2695	4,8	1,69	2695	5,7		
	158,194	1,36	2810	4,4	1,63	2810	5,3		
	180,156	1,15	2695	3,9	1,38	2695	4,7		
GST11 - 3W □□□ **1G**	40,816	4,79	2550	17	5,75	2550	21		
	44,000	4,20	2410	16	5,04	2410	19		
	50,000	4,18	2725	14	5,02	2725	17		
	57,968	3,41	2577	12	4,09	2577	15		
	61,250	3,41	2725	11	4,10	2725	14		
	71,011	2,85	2637	9,9	3,42	2637	12		
	80,694	2,65	2787	8,7	3,18	2787	10		
	87,267	2,33	2656	8,0	2,80	2656	9,6		
	99,167	2,17	2810	7,1	2,61	2810	8,5		
	112,933	1,83	2695	6,2	2,20	2695	7,4		

Abmessungen ab Seite 3-183

$M_{2\,zul} \leq$ 5786 Nm		GST14-2W □□□							
		50 Hz			60 Hz			50 Hz	60 Hz
Getriebe mit freier Antriebswelle	i	$P_{1\,zul}$ [kW]	$M_{2\,zul}$ [Nm]	n_2 [min^{-1}]	$P_{1\,zul}$ [kW]	$M_{2\,zul}$ [Nm]	n_2 [min^{-1}]	Rücksprache erforderlich bei Einbaulage	
		n_1 = 2800 min^{-1}			n_1 = 3360 min^{-1}				
GST14 - 2W □□□ **1G**	20,044	38,05	2524	140				C, D	
	22,778	38,05	2868	123				C, D	
	24,567	32,55	2646	114				C, D	
	27,917	32,55	3007	100				C, D	
	32,267	25,66	2739	87				C, D	
	36,667	25,66	3113	76				C, D	
	39,160	21,50	2787	72				C, D	
	44,500	21,50	3167	63				C, D	
	49,500	17,32	2836	57				C, D	
	56,250	17,32	3223	50				C, D	
		n_1 = 1400 min^{-1}			n_1 = 1680 min^{-1}				
GST14 - 2W □□□ **1G**	20,044	23,43	3108	70	27,07	2993	84		C, D
	22,778	23,43	3532	62	27,07	3401	74		C, D
	24,567	20,04	3258	57	23,16	3137	68		C, D
	27,917	20,04	3703	50	23,16	3565	60		C, D
	32,267	15,79	3373	43	18,25	3248	52		C, D
	36,667	15,79	3833	38	18,25	3691	46		C, D
	39,160	13,24	3431	36	15,30	3304	43		C, D
	44,500	13,24	3899	32	15,30	3755	38		C, D
	49,500	10,66	3492	28	12,32	3363	34		C, D
	56,250	10,66	3969	25	12,32	3822	30		C, D
GST14 - 2W □□□ **1H**	5,200	66,36	2284	269	76,68	2199	323		C, D
	5,714	66,36	2510	245	76,68	2417	294		C, D
	6,286	64,96	2702	223	75,06	2602	267		C, D
	8,027	56,04	2977	174	64,76	2867	209		C, D
	8,800	64,17	3737	159	74,14	3599	191		C, D
	9,841	48,38	3151	142	55,90	3034	171		C, D
	11,000	54,12	3940	127	62,54	3794	153		C, D
	12,362	51,04	4176	113	58,97	4021	136		C, D
	14,048	45,93	4270	100	53,07	4112	120		C, D
	15,156	44,52	4466	92	51,45	4300	111		C, D
	17,222	40,05	4565	81	46,28	4396	98		C, D
	20,044	36,95	4902	70	42,69	4720	84		C, D
	22,778	33,23	5010	62	38,40	4824	74		C, D
	24,567	32,20	5236	57	37,21	5042	68		C, D
	27,917	28,98	5355	50	33,49	5156	60		C, D
	32,267	25,46	5436	43	29,41	5234	52		C, D
	36,667	23,77	5768	38	27,47	5554	46		C, D
	39,160	21,04	5452	36	24,31	5250	43		C, D
	44,500	19,65	5786	32	22,70	5572	38		C, D
GST14 - 2W □□□ **1K**	4,225	97,35	2722	331	112,49	2621	398		C, D
	4,643	95,12	2923	302	109,91	2815	362		C, D
	5,200	88,47	3045	269	102,22	2932	323		C, D
	5,714	85,90	3249	245	99,26	3128	294		C, D
	6,286	81,66	3397	223	94,36	3271	267		C, D
	7,150	73,75	3490	196	85,22	3360	235		C, D
	8,027	71,20	3783	174	82,28	3643	209		C, D
	8,800	64,17	3737	159	74,14	3599	191		C, D
	9,841	59,46	3873	142	68,71	3729	171		C, D
	11,000	54,12	3940	127	62,54	3794	153		C, D
	12,362	51,04	4176	113	58,97	4021	136		C, D
	14,048	45,93	4270	100	53,07	4112	120		C, D
	15,156	44,52	4466	92	51,45	4300	111		C, D
	17,222	40,05	4565	81	46,28	4396	98		C, D
	20,044	36,95	4902	70	42,69	4720	84		C, D
	22,778	33,23	5010	62	38,40	4824	74		C, D

Abmessungen ab Seite 3-183

$M_{2\,zul} \leq$ 5786 Nm		GST14-2W □□□							
		50 Hz			60 Hz			50 Hz	60 Hz
Getriebe mit freier Antriebswelle	i	$P_{1\,zul}$ [kW]	$M_{2\,zul}$ [Nm]	n_2 [min^{-1}]	$P_{1\,zul}$ [kW]	$M_{2\,zul}$ [Nm]	n_2 [min^{-1}]	Rücksprache erforderlich bei Einbaulage	
		n_1 = 700 min^{-1}			n_1 = 840 min^{-1}				
GST14 - 2W □□□ **1G**	20,044	11,71	3108	35	14,06	3108	42		
	22,778	11,71	3532	31	14,06	3532	37		
	24,567	10,02	3258	29	12,02	3258	34		
	27,917	10,02	3703	25	12,02	3703	30		
	32,267	7,90	3373	22	9,48	3373	26		
	36,667	7,90	3833	19	9,48	3833	23		
	39,160	6,62	3431	18	7,94	3431	22		
	44,500	6,62	3899	16	7,94	3899	19		
	49,500	5,33	3492	14	6,40	3492	17		
	56,250	5,33	3969	12	6,40	3969	15		
GST14 - 2W □□□ **1H**	5,200	33,18	2284	135	39,81	2284	162		
	5,714	33,18	2510	123	39,81	2510	147		
	6,286	32,48	2702	111	38,97	2702	134		
	8,027	28,02	2977	87	33,63	2977	105		
	8,800	32,08	3737	80	38,50	3737	96		
	9,841	24,19	3151	71	29,03	3151	85		
	11,000	27,06	3940	64	32,47	3940	76		
	12,362	25,52	4176	57	30,62	4176	68		
	14,048	22,96	4270	50	27,56	4270	60		
	15,156	22,26	4466	46	26,71	4466	55		
	17,222	20,03	4565	41	24,03	4565	49		
	20,044	18,47	4902	35	22,17	4902	42		
	22,778	16,62	5010	31	19,94	5010	37		
	24,567	16,10	5236	29	19,32	5236	34		
	27,917	14,49	5355	25	17,39	5355	30		
	32,267	12,73	5436	22	15,27	5436	26		
	36,667	11,88	5768	19	14,26	5768	23		
	39,160	10,52	5452	18	12,62	5452	22		
	44,500	9,82	5786	16	11,79	5786	19		
GST14 - 2W □□□ **1K**	4,225	48,68	2722	166	58,41	2722	199		
	4,643	47,56	2923	151	57,07	2923	181		
	5,200	44,23	3045	135	53,08	3045	162		
	5,714	42,95	3249	123	51,54	3249	147		
	6,286	40,83	3397	111	49,00	3397	134		
	7,150	36,87	3490	98	44,25	3490	118		
	8,027	35,60	3783	87	42,72	3783	105		
	8,800	32,08	3737	80	38,50	3737	96		
	9,841	29,73	3873	71	35,68	3873	85		
	11,000	27,06	3940	64	32,47	3940	76		
	12,362	25,52	4176	57	30,62	4176	68		
	14,048	22,96	4270	50	27,56	4270	60		
	15,156	22,26	4466	46	26,71	4466	55		
	17,222	20,03	4565	41	24,03	4565	49		
	20,044	18,47	4902	35	22,17	4902	42		
	22,778	16,62	5010	31	19,94	5010	37		

Abmessungen ab Seite 3-183

$M_{2\,zul} \leq$ 5920 Nm		GST14-3W □□□							
		50 Hz			60 Hz			50 Hz	60 Hz
Getriebe mit freier Antriebswelle	i	$P_{1\,zul}$ [kW]	$M_{2\,zul}$ [Nm]	n_2 [min^{-1}]	$P_{1\,zul}$ [kW]	$M_{2\,zul}$ [Nm]	n_2 [min^{-1}]	Rücksprache erforderlich bei Einbaulage	
		n_1 = 1400 min^{-1}			n_1 = 1680 min^{-1}				
GST14 - 3W □□□ **1E**	42,580	9,16	2543	33	10,59	2449	40		
	48,386	9,16	2890	29	10,59	2783	35		
	93,541	6,22	3791	15	7,18	3651	18		
	106,296	6,22	4308	13	7,18	4148	16		
	130,278	6,22	5280	11	7,18	5084	13		
	139,211	5,32	4825	10	6,14	4646	12		
	158,194	5,32	5483	8,9	6,14	5280	11		
	171,111	5,31	5920	8,2	6,13	5701	9,8		
	204,722	4,27	5699	6,8	4,93	5488	8,2		
	236,622	3,75	5779	5,9	4,33	5565	7,1		
	248,458	3,59	5810	5,6	4,15	5595	6,8		
	268,889	3,38	5920	5,2	3,90	5701	6,3		
	326,333	2,78	5920	4,3	3,22	5701	5,2		
	363,000	2,44	5779	3,9	2,82	5565	4,6		
	412,500	2,20	5920	3,4	2,54	5701	4,1		
GST14 - 3W □□□ **1F**	40,185	15,76	4129	35	18,21	3976	42		C, D
	42,580	13,85	3844	33	16,00	3702	40		C, D
	48,386	13,85	4368	29	16,00	4206	35		C, D
	53,148	13,79	4779	26	15,94	4602	32		C, D
	59,321	11,92	4609	24	13,77	4438	28		C, D
	69,042	10,92	4917	20	12,62	4735	24		C, D
	78,457	10,92	5587	18	12,62	5380	21		C, D
	93,541	9,06	5524	15	10,47	5319	18		C, D
	96,157	9,38	5882	15	10,84	5664	18		C, D
	106,296	8,54	5920	13	9,87	5701	16		C, D
	130,278	6,97	5920	11	8,05	5701	13		C, D
	139,211	6,32	5736	10	7,30	5523	12		C, D
	158,194	5,74	5920	8,9	6,63	5701	11		C, D
	171,111	5,31	5920	8,2	6,13	5701	9,8		C, D
	204,722	4,44	5920	6,8	5,13	5701	8,2		C, D
	236,622	3,75	5779	5,9	4,33	5565	7,1		C, D
	248,458	3,65	5920	5,6	4,22	5701	6,8		C, D
	268,889	3,38	5920	5,2	3,90	5701	6,3		C, D
	326,333	2,78	5920	4,3	3,22	5701	5,2		C, D
GST14 - 3W □□□ **1G**	40,185	17,09	4476	35	19,74	4310	42		C, D
	42,580	15,35	4262	33	17,74	4104	40		C, D
	48,386	15,35	4843	29	17,74	4663	35		C, D
	53,148	13,79	4779	26	15,94	4602	32		C, D
	59,321	13,62	5267	24	15,74	5071	28		C, D
	69,042	10,92	4917	20	12,62	4735	24		C, D
	78,457	10,92	5587	18	12,62	5380	21		C, D
	93,541	9,06	5524	15	10,47	5319	18		C, D
	96,157	9,38	5882	15	10,84	5664	18		C, D
	106,296	8,54	5920	13	9,87	5701	16		C, D
	130,278	6,97	5920	11	8,05	5701	13		C, D
	139,211	6,32	5736	10	7,30	5523	12		C, D
	158,194	5,74	5920	8,9	6,63	5701	11		C, D
	171,111	5,31	5920	8,2	6,13	5701	9,8		C, D
GST14 - 3W □□□ **1H**	40,185	17,09	4476	35	19,74	4310	42		C, D
	42,580	15,35	4262	33	17,74	4104	40		C, D
	48,386	15,35	4843	29	17,74	4663	35		C, D
	53,148	13,79	4779	26	15,94	4602	32		C, D
	59,321	13,62	5267	24	15,74	5071	28		C, D
	69,042	10,92	4917	20	12,62	4735	24		C, D
	78,457	10,92	5587	18	12,62	5380	21		C, D
	96,157	9,38	5882	15	10,84	5664	18		C, D

Abmessungen ab Seite 3-183

$M_{2\,zul} \leq$ 5920 Nm		GST14-3W □□□							
		50 Hz			60 Hz			50 Hz	60 Hz
Getriebe mit freier Antriebswelle	i	$P_{1\,zul}$ [kW]	$M_{2\,zul}$ [Nm]	n_2 [min^{-1}]	$P_{1\,zul}$ [kW]	$M_{2\,zul}$ [Nm]	n_2 [min^{-1}]	Rücksprache erforderlich bei Einbaulage	
		n_1 = 700 min^{-1}			n_1 = 840 min^{-1}				
GST14 - 3W □□□ **1E**	42,580	4,58	2543	16	5,50	2543	20		
	48,386	4,58	2890	15	5,50	2890	17		
	93,541	3,11	3791	7,5	3,73	3791	9,0		
	106,296	3,11	4308	6,6	3,73	4308	7,9		
	130,278	3,11	5280	5,4	3,73	5280	6,5		
	139,211	2,66	4825	5,0	3,19	4825	6,0		
	158,194	2,66	5483	4,4	3,19	5483	5,3		
	171,111	2,65	5920	4,1	3,18	5920	4,9		
	204,722	2,14	5699	3,4	2,56	5699	4,1		
	236,622	1,87	5779	3,0	2,25	5779	3,6		
	248,458	1,79	5810	2,8	2,15	5810	3,4		
	268,889	1,69	5920	2,6	2,03	5920	3,1		
	326,333	1,39	5920	2,2	1,67	5920	2,6		
	363,000	1,22	5779	1,9	1,47	5779	2,3		
	412,500	1,10	5920	1,7	1,32	5920	2,0		
GST14 - 3W □□□ **1F**	40,185	7,88	4129	17	9,46	4129	21		
	42,580	6,92	3844	16	8,31	3844	20		
	48,386	6,92	4368	15	8,31	4368	17		
	53,148	6,90	4779	13	8,28	4779	16		
	59,321	5,96	4609	12	7,15	4609	14		
	69,042	5,46	4917	10	6,55	4917	12		
	78,457	5,46	5587	8,9	6,55	5587	11		
	93,541	4,53	5524	7,5	5,44	5524	9,0		
	96,157	4,69	5882	7,3	5,63	5882	8,7		
	106,296	4,27	5920	6,6	5,13	5920	7,9		
	130,278	3,49	5920	5,4	4,18	5920	6,5		
	139,211	3,16	5736	5,0	3,79	5736	6,0		
	158,194	2,87	5920	4,4	3,44	5920	5,3		
	171,111	2,65	5920	4,1	3,18	5920	4,9		
	204,722	2,22	5920	3,4	2,66	5920	4,1		
	236,622	1,87	5779	3,0	2,25	5779	3,6		
	248,458	1,83	5920	2,8	2,19	5920	3,4		
	268,889	1,69	5920	2,6	2,03	5920	3,1		
	326,333	1,39	5920	2,2	1,67	5920	2,6		
GST14 - 3W □□□ **1G**	40,185	8,54	4476	17	10,25	4476	21		
	42,580	7,68	4262	16	9,21	4262	20		
	48,386	7,68	4843	15	9,21	4843	17		
	53,148	6,90	4779	13	8,28	4779	16		
	59,321	6,81	5267	12	8,17	5267	14		
	69,042	5,46	4917	10	6,55	4917	12		
	78,457	5,46	5587	8,9	6,55	5587	11		
	93,541	4,53	5524	7,5	5,44	5524	9,0		
	96,157	4,69	5882	7,3	5,63	5882	8,7		
	106,296	4,27	5920	6,6	5,13	5920	7,9		
	130,278	3,49	5920	5,4	4,18	5920	6,5		
	139,211	3,16	5736	5,0	3,79	5736	6,0		
	158,194	2,87	5920	4,4	3,44	5920	5,3		
	171,111	2,65	5920	4,1	3,18	5920	4,9		
GST14 - 3W □□□ **1H**	40,185	8,54	4476	17	10,25	4476	21		
	42,580	7,68	4262	16	9,21	4262	20		
	48,386	7,68	4843	15	9,21	4843	17		
	53,148	6,90	4779	13	8,28	4779	16		
	59,321	6,81	5267	12	8,17	5267	14		
	69,042	5,46	4917	10	6,55	4917	12		
	78,457	5,46	5587	8,9	6,55	5587	11		
	96,157	4,69	5882	7,3	5,63	5882	8,7		

Abmessungen ab Seite 3-183

GST□□-1M VBR

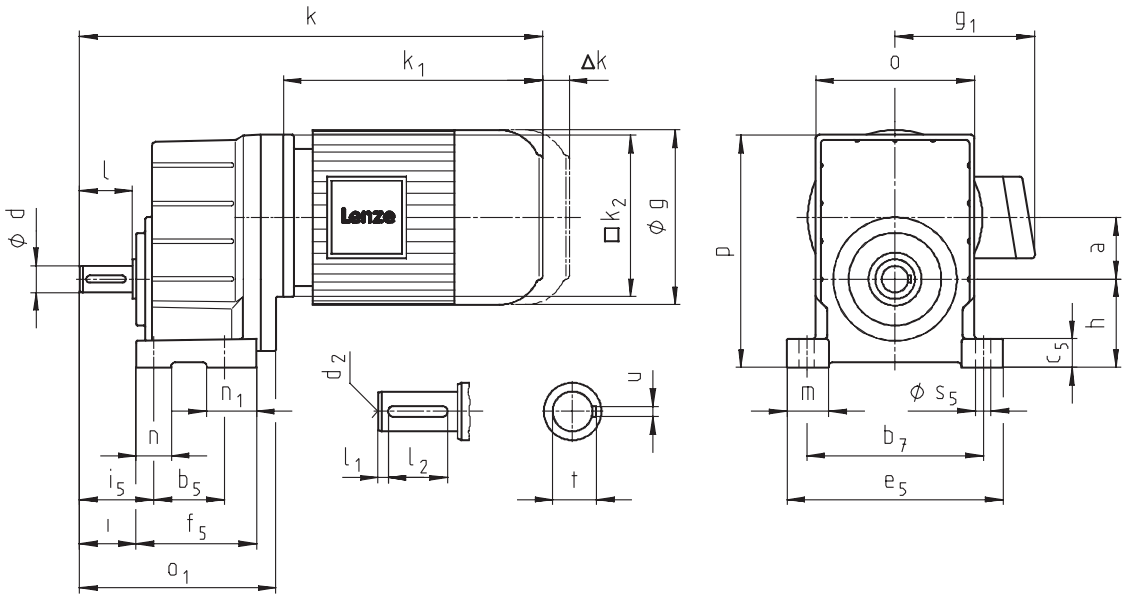
k
k1
Δk
l
ϕ d
□k2
ϕ g
Lenze
d2
l1
l2
u
t
n1
n
i5
b5
f5
l
o1
g1
o
p
a
h
c5
m
ϕ s5
b7
e5

Getriebemotor GST□□-1M VBR		Motorgröße												
Motor		063 C1□ C3□ C4□	071 C1□ C3□ C4□	080 C1□ C3□ C4□	090 C1□ C3□	100 C1□ C3□ C4□	112 C22 C31	112 C32 C41	132 C2□ C3□	160 -22	160 -32	180 -22 -32	180 -42
g		123	138	156	176	196	220		261	310		355	
g_1	ohne Option	100	109	141	146	157	167		195	207		226	
	Bremsmotor	107	116	130	135	146	156		195	207		226	
k_1		188	207	225	275	309	319	363	404	475	519	592	646
k_2		120	120	145	180	180	222		265	300		300	
Δk^{**}	Bremse	40	52	73	70	79	90		109	96		83	86
	Fremdlüfter	130	128	128	127	109	102		115	123		108	113
	Fremdlüfter+Bremse	170	165	184	180	170	183		201	235		225	228

Getriebegröße	Gesamtlänge k										
04	331	351	373	434							
05	352	372	394	455	489						
06	375	395	417	478	512	528	572				
07			446	507	541	557	601	649	726	770	
09				550	584	600	644	692	769	813	885	940

Getriebegröße	Getriebe o*	o_1	p*	h*	a
04	100	134	138	50	36
05	115	165	168	63	45
06	145	191	211	80	56
07	180	223	264	100	70
09	222	271	329	125	89

Getriebegröße	Vollwelle d k6	l	l_1	l_2	d_2	u	t	Fuß b_5	b_7	c_5	e_5	f_5	i	i_5	m	n	n_1	s_5
04	16	32	6	20	M5	5	18	55	105	17	128	80	35	45	24	20	25	9
05	20	40	6	28	M6	6	22,5	70	125	22	154	99	43	56	32	26	29	11
06	25	50	4	40	M10	8	28	72	160	27	194	115	53	68	37	30	43	13,5
07	30	60	7,5	45	M10	8	33	80	200	35	245	137	64	84	48	40	57	18
09	40	80	8,5	63	M16	12	43	105	245	43	296	161	84	107	51	45	56	18

Maße in [mm]

* Maß k_2 beachten, bei Getriebegröße 04 mit Motorgröße 090 ist Maß $k_2/2 > h+a$

** Weitere Anbauten siehe Kap. 8

GST□□-1M VCR

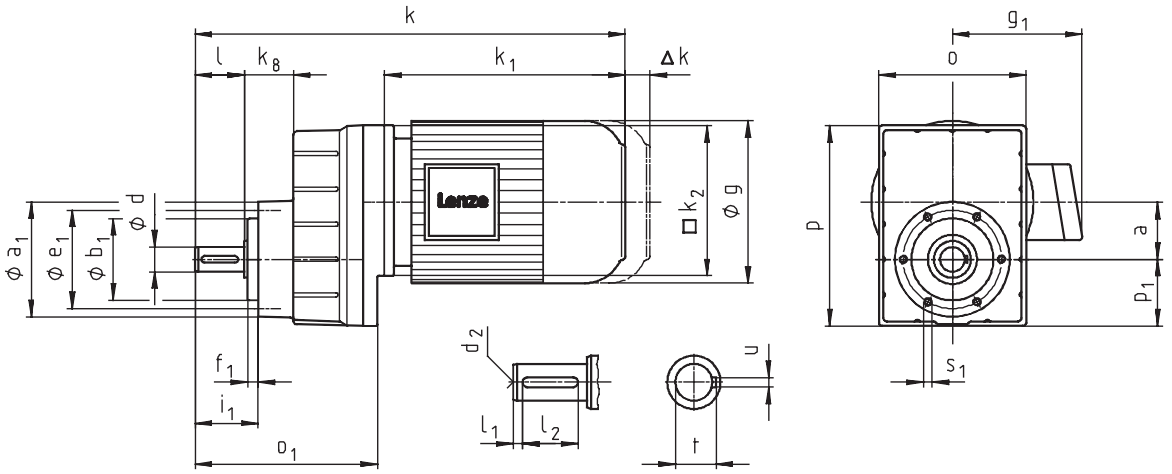
k
l
k8
k1
Δk
g1
o
Lenze
□k2
ø g
ø d
ø a1
ø e1
ø b1
f1
i1
d2
l1
l2
u
t
p
a
p1
s1
o1

Getriebemotor GST□□-1M VCR		Motorgröße											
Motor		063 C1□ C3□ C4□	071 C1□ C3□ C4□	080 C1□ C3□ C4□	090 C1□ C3□	100 C1□ C3□ C4□	112 C22 C31	112 C32 C41	132 C2□ C3□	160 -22	160 -32	180 -22 -32	180 -42
g		123	138	156	176	196	220		261	310		355	
g_1	ohne Option	100	109	141	146	157	167		195	207		226	
	Bremsmotor	107	116	130	135	146	156		195	207		226	
k_1		188	207	225	275	309	319	363	404	475	519	592	646
k_2		120	120	145	180	180	222		265	300		300	
Δk^{**}	Bremse	40	52	73	70	79	90		109	96		83	86
	Fremdlüfter	130	128	128	127	109	102		115	123		108	113
	Fremdlüfter+Bremse	170	165	184	180	170	183		201	235		225	228

Getriebegröße	Gesamtlänge k										
04	331	351	373	434							
05	352	372	394	455	489						
06	375	395	417	478	512	528	572				
07			446	507	541	557	601	649	726	770	
09				550	584	600	644	692	769	813	885	940

Getriebegröße	Getriebe					
	o^*	o_1	p^*	p_1	a	k_8
04	100	134	129	41	36	35
05	115	165	156	51	45	43
06	145	191	194	63	56	48
07	180	223	245	82	70	60
09	222	271	304	101	89	74

Getriebegröße	Vollwelle							Gewindelochkreis					
	d k6	l	l_1	l_2	d_2	u	t	a_1	b_1 h7	e_1	f_1	i_1	s_1 6 x 60°
04	16	32	6	20	M5	5	18	72	48	61	8	43	M5x10
05	20	40	6	28	M6	6	22,5	88	58	74	9	52	M6x12
06	25	50	4	40	M10	8	28	109	70	90	11	64	M8x14
07	30	60	7,5	45	M10	8	33	140	100	120	13	77	M10x18
09	40	80	8,5	63	M16	12	43	174	120	145	15	100	M12x20

Maße in [mm]

* Maß k_2 beachten
** Weitere Anbauten siehe Kap. 8

GST□□-1M VCK

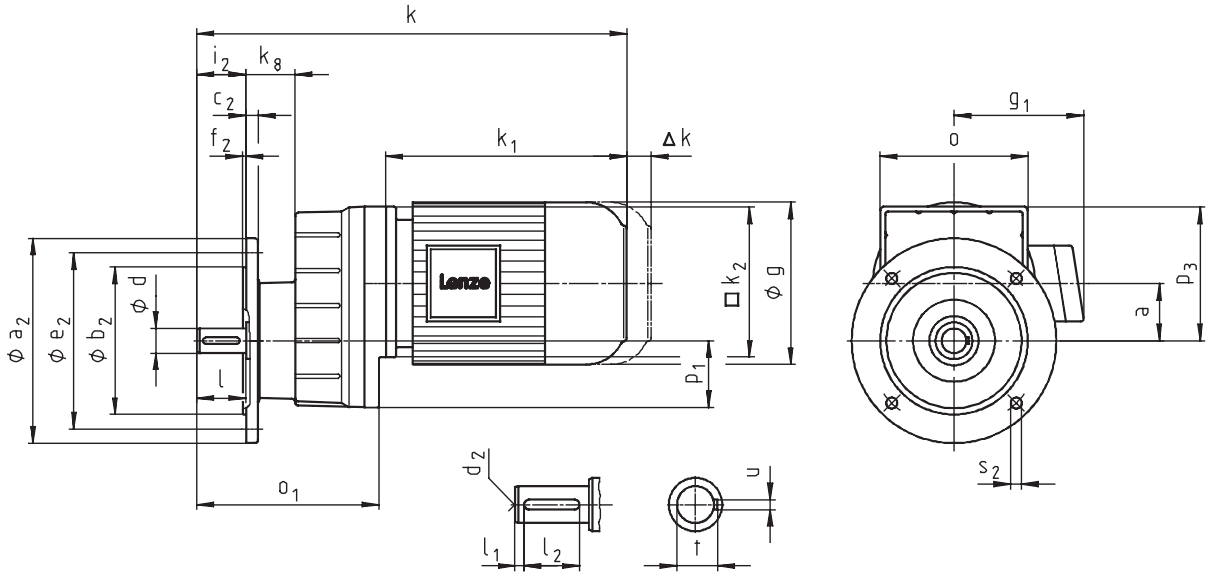
k
i2
k8
c2
f2
k1
Δk
g1
o
Lenze
□k2
ϕ g
ϕ a2
ϕ e2
ϕ b2
ϕ d
l
p1
p3
a
o1
d2
u
l1
l2
t
s2

Getriebemotor GST□□-1M VCK		Motorgröße											
Motor		063 C1□ C3□ C4□	071 C1□ C3□ C4□	080 C1□ C3□ C4□	090 C1□ C3□	100 C1□ C3□ C4□	112 C22 C31	112 C32 C41	132 C2□ C3□	160 -22	160 -32	180 -22 -32	180 -42
g		123	138	156	176	196	220		261	310		355	
g_1	ohne Option	100	109	141	146	157	167		195	207		226	
	Bremsmotor	107	116	130	135	146	156		195	207		226	
k_1		188	207	225	275	309	319	363	404	475	519	592	646
k_2		120	120	145	180	180	222		265	300		300	
Δk^{**}	Bremse	40	52	73	70	79	90		109	96		83	86
	Fremdlüfter	130	128	128	127	109	102		115	123		108	113
	Fremdlüfter+Bremse	170	165	184	180	170	183		201	235		225	228
Getriebe-größe		Gesamtlänge k											
04		331	351	373	434								
05		352	372	394	455	489							
06		375	395	417	478	512	528	572					
07				446	507	541	557	601	649	726	770		
09					550	584	600	644	692	769	813	885	940

Getriebe-größe	Getriebe o*	o_1	p_1	p_3*	a	k_8
04	100	134	41	88	36	35
05	115	165	51	105	45	43
06	145	191	63	131	56	48
07	180	223	82	164	70	60
09	222	271	101	204	89	74

Getriebe-größe	Vollwelle d k6	l	l_1	l_2	d_2	u	t	Abtriebsflansch a_2	b_2 j7	c_2	e_2	f_2	i_2	s_2 4 x 90°
04	16	32	6	20	M5	5	18	120 140 160	80 95 110	10	100 115 130	3 3 3,5	32	7 9 9
05	20	40	6	28	M6	6	22,5	120 140 160 200	80 95 110 130	10 10 10 12	100 115 130 165	3 3 3,5 3,5	40	7 9 9 11
06	25	50	4	40	M10	8	28	160 200	110 130	12	130 165	3,5	50	9 11
07	30	60	7,5	45	M10	8	33	200 250	130 180	14 15	165 215	3,5 4	60	11 13,5
09	40	80	8,5	63	M16	12	43	250 300	180 230	16 18	215 265	4	80	13,5

Maße in [mm]

* Maß k_2 beachten
** Weitere Anbauten siehe Kap. 8

GST□□-2M VBR

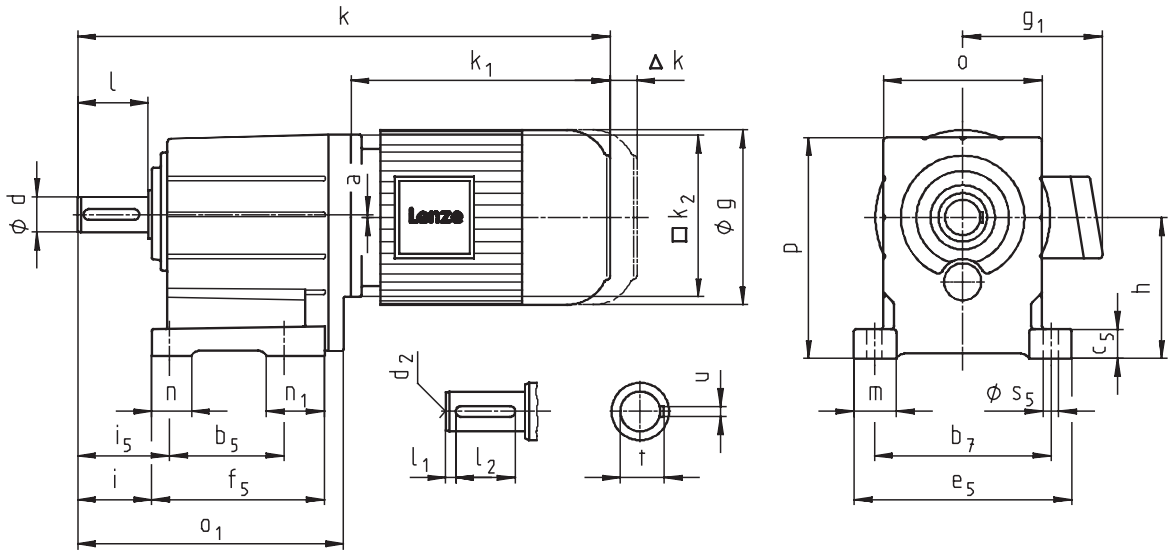
k
k1
Δ k
l
ϕ d
a
□ k2
ϕ g
Lenze
n
n1
i5
b5
i
f5
o1
d2
l1
l2
u
t
g1
o
p
h
c5
m
ϕ s5
b7
e5

Getriebemotor GST□□-2M VBR		Motorgröße															
Motor		063 C02 C22	063 C1□ C3□ C4□	071 C1□ C3□ C4□	080 C1□ C3□ C4□	090 C1□ C3□	100 C1□ C3□ C4□	112 C22 C31	112 C32 C41	132 C2□ C3□	160 -22	160 -32	180 -22 -32	180 -42	225 -12	225 -22
g		123		138	156	176	196	220		261	310		355		485	
g_1	ohne Option	100		109	141	146	157	167		195	207		226		360	
	Bremsmotor	107		116	130	135	146	156		195	207		226		360	
k_1		156	188	207	225	275	309	319	363	404	475	519	592	646	750	775
k_2	ab Getriebegröße 04	100	120	120	145	180	180	222		265	300		300		300	
Δk**	Bremse	71	40	52	73	70	79	90		109	96		83	86	137	
	Fremdlüfter	-	130	128	128	127	109	102		115	123		108	113	118	
	Fremdlüfter+Bremse	-	170	165	184	180	170	183		201	235		225	228	318	

Getriebegröße	Gesamtlänge k													
03	286*	317*	338*											
	298	329	349											
04		371	391	413	474									
05		401	421	443	504	538								
06		427	447	469	530	564	580	624						
07				525	586	620	636	680	728	805	849			
09					649	683	699	743	791	868	912	984	1039	
11						740	756	800	848	925	969	1041	1096	1200	1225
14							846	890	938	1015	1059	1131	1186	1290	1315

Getriebegröße	o[1]	o_1	Getriebe p[1]	h[1]	a
03	90	127* 139	101	65	2
04	100	174	132	80	0
05	115	214	158,5	100	1
06	145	243	198	125	2
07	180	302	251	160	3
09	222	370	311	200	4
11	270	433	385	250	4
14	328	533	479	315	6

Getriebegröße	Vollwelle d	l	l_1	l_2	d_2	u	t	Fuß b_5	b_7	c_5	e_5	f_5	i	i_5	m	n	n_1	s_5
03	14	28	4	20	M5	5	16	60	91	11	105	84	34	40	20	–	–	6,6
	20	40	5	28	M6	6	22,5						46	52				
04	20	40	5	28	M6	6	22,5	76	105	18	129	112	43	53	25	20	36	9
05	25	50	4	40	M10	8	28	90	125	23	155	139	53	66	33	26	49	11
06	30	60	6	45	M10	8	33	106	160	28	196	157	64	79	38	35	52	13,5
07	40	80	7	63	M16	12	43	130	200	34	247	196	84	104	49	45	66	18
09	50	100	8	80	M16	14	53,5	165	245	44	298	239	105	127,5	54	48	74	18
11	60	120	8	100	M20	18	64	200	300	54	368	280	125	155	69	65	80	22
14	80	160	15	125	M20	22	85	250	380	65	460	340	165	200	85	85	91	26

Maße in [mm]

d ≤ 50 mm: k6
d > 50 mm: m6

* bei Vollwelle d=14
** Weitere Anbauten siehe Kap. 8

[1] Maß k_2 beachten, bei Getriebegröße 03 mit Motorgröße 071 ist Maß $g_2/2 > h-a$ und bei Getriebegröße 04 mit Motorgröße 090 ist Maß $k_2/2 > h-a$

GST□□-2M VCR

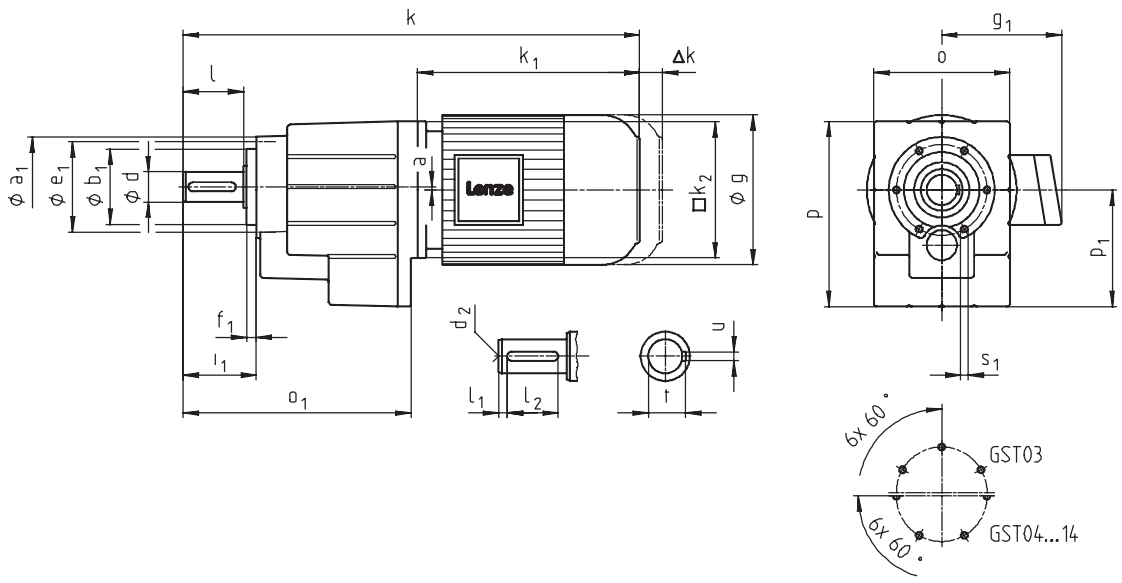
k
k1
Δk
l
ϕ a1
ϕ e1
ϕ b1
ϕ d
a
□k2
ϕ g
f1
l1
o1
d2
l1
l2
u
t
g1
o
p
p1
s1
6x 60°
GST03
6x 60°
GST04...14

Getriebemotor GST□□-2M VCR		Motorgröße															
Motor		063 C02 C22	063 C1□ C3□ C4□	071 C1□ C3□ C4□	080 C1□ C3□ C4□	090 C1□ C3□	100 C1□ C3□ C4□	112 C22 C31	112 C32 C41	132 C2□ C3□	160 -22	160 -32	180 -22 -32	180 -42	225 -12	225 -22
g		123		138	156	176	196	220		261	310		355		485	
g_1	ohne Option	100		109	141	146	157	167		195	207		226		360	
	Bremsmotor	107		116	130	135	146	156		195	207		226		360	
k_1		156	188	207	225	275	309	319	363	404	475	519	592	646	750	775
k_2	ab Getriebegröße 04	100	120	120	145	180	180	222		265	300		300		300	
Δk^{**}	Bremse	71	40	52	73	70	79	90		109	96		83	86	137	
	Fremdlüfter	–	130	128	128	127	109	102		115	123		108	113	118	
	Fremdlüfter+Bremse	–	170	165	184	180	170	183		201	235		225	228	318	

Getriebegröße	Gesamtlänge k													
03	286*	317*	338*											
	298	329	349											
04		371	391	413	474									
05		401	421	443	504	538								
06		427	447	469	530	564	580	624						
07				525	586	620	636	680	728	805	849			
09					649	683	699	743	791	868	912	984	1039	
11						740	756	800	848	925	969	1041	1096	1200	1225
14							846	890	938	1015	1059	1131	1186	1290	1315

Getriebegröße	o[1]	o_1	Getriebe p[1]	p_1	a
03	90	127*	100	64	2
		139			
04	100	174	129	77	0
05	115	214	156	98	1
06	145	243	194	121	2
07	180	302	245	155	3
09	222	370	304	194	4
11	270	433	378	243	4
14	328	533	470	306	6

Getriebegröße	Vollwelle d	l	l_1	l_2	d_2	u	t	Gewindelochkreis a_1	b_1 h7	e_1	f_1	i_1	s_1 6 x 60°
03	14	28	4	20	M5	5	16	71	48	61	8	39	M5x10
	20	40	5	28	M6	6	22,5					51	
04	20	40	5	28	M6	6	22,5	72	48	61	8	51	M5x10
05	25	50	4	40	M10	8	28	88	58	74	9	62	M6x12
06	30	60	6	45	M10	8	33	109	70	90	10	74	M8x14
07	40	80	7	63	M16	12	43	140	100	120	13	97	M10x18
09	50	100	8	80	M16	14	53,5	174	120	145	15	120	M12x20
11	60	120	8	100	M20	18	64	215	150	185	18	143	M16x26
14	80	160	15	125	M20	22	85	265	195	230	22	187	M20x34

Maße in [mm]

d ≤ 50 mm: k6
d > 50 mm: m6

* bei Vollwelle d=14
** Weitere Anbauten siehe Kap. 8

[1] Maß k_2 beachten

GST□□-2M VCK

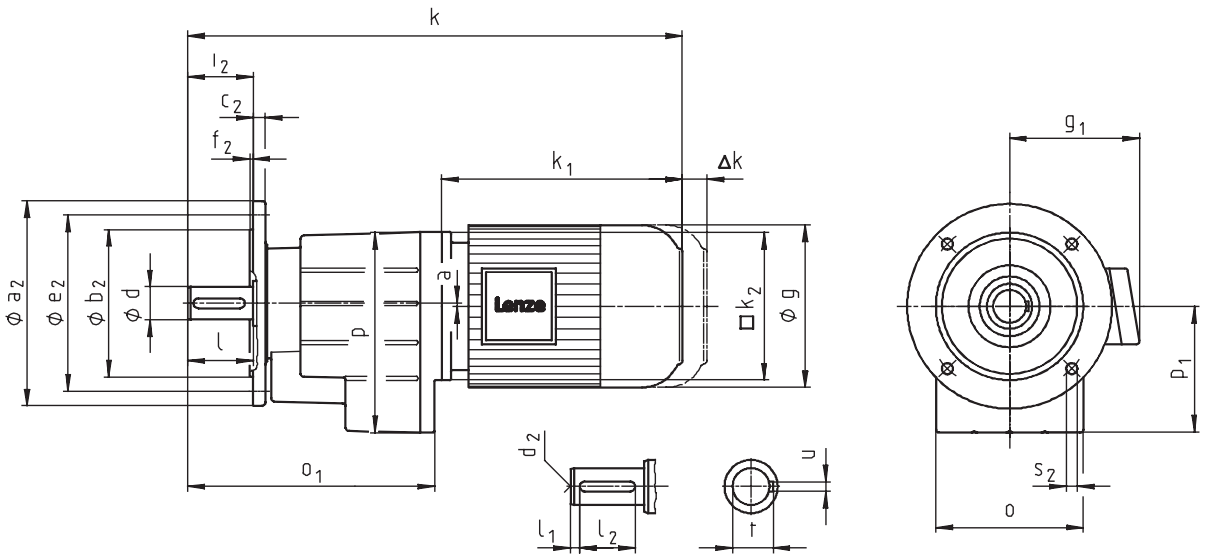
k
l2
c2
f2
k1
Δk
ϕ a2
ϕ e2
ϕ b2
ϕ d
l
p
a
Lenze
□k2
ϕ g
o1
d2
l1
l2
u
t
g1
p1
s2
o

Getriebemotor GST□□-2M VCK		Motorgröße															
Motor		063 C02 C22	063 C1□ C3□ C4□	071 C1□ C3□ C4□	080 C1□ C3□ C4□	090 C1□ C3□	100 C1□ C3□ C4□	112 C22 C31	112 C32 C41	132 C2□ C3□	160 -22	160 -32	180 -22 -32	180 -42	225 -12	225 -22
g		123		138	156	176	196	220		261	310		355		485	
g_1	ohne Option	100		109	141	146	157	167		195	207		226		360	
	Bremsmotor	107		116	130	135	146	156		195	207		226		360	
k_1		156	188	207	225	275	309	319	363	404	475	519	592	646	750	775
k_2	ab Getriebegröße 04	100	120	120	145	180	180	222		265	300		300		300	
Δk**	Bremse	71	40	52	73	70	79	90		109	96		83	86	137	
	Fremdlüfter	–	130	128	128	127	109	102		115	123		108	113	118	
	Fremdlüfter+Bremse	–	170	165	184	180	170	183		201	235		225	228	318	
Getriebe-größe		Gesamtlänge k														
03		286*	317*	338*												
		298	329	349												
04			371	391	413	474										
05			401	421	443	504	538									
06			427	447	469	530	564	580	624							
07					525	586	620	636	680	728	805	849				
09						649	683	699	743	791	868	912	984	1039		
11							740	756	800	848	925	969	1041	1096	1200	1225
14								846	890	938	1015	1059	1131	1186	1290	1315

Getriebe-größe	o[1]	o_1	Getriebe p[1]	p_1	a
03	90	127* 139	100	64	2
04	100	174	129	77	0
05	115	214	156	98	1
06	145	243	194	121	2
07	180	302	245	155	3
09	222	370	304	194	4
11	270	433	378	243	4
14	328	533	470	306	6

Getriebe-größe	Vollwelle d	l	l_1	l_2	d_2	u	t	Abtriebsflansch a_2	b_2 j7	c_2	e_2	f_2	i_2	s_2 4 x 90°
03	14	28	4	20	M5	5	16	120 140 160	80 95 110	10	100 115 130	3 3 3,5	28	7 9 9
	20	40	5	28	M6	6	22,5						40	
04	20	40	5	28	M6	6	22,5	120 140 160	80 95 110	10	100 115 130	3 3 3,5	40	7 9 9
05	25	50	4	40	M10	8	28	120 140 160 200	80 95 110 130	10 10 10 12	100 115 130 165	3 3 3,5 3,5	50	7 9 9 11
06	30	60	6	45	M10	8	33	160 200	110 130	12	130 165	3,5	60	9 11
07	40	80	7	63	M16	12	43	200 250	130 180	14 15	165 215	3,5 4	80	11 14
09	50	100	8	80	M16	14	53,5	250 300	180 230	16 18	215 265	4	100	14
11	60	120	8	100	M20	18	64	300 350	230 250	18 20	265 300	4 5	120	14 18
14	80	160	15	125	M20	22	85	350 400	250 300	22 24	300 350	5	160	18

Maße in [mm]

d ≤ 50 mm: k6
d > 50 mm: m6

* bei Vollwelle d=14
** Weitere Anbauten siehe Kap. 8

[1] Maß k_2 beachten

GST□□-3M VBR

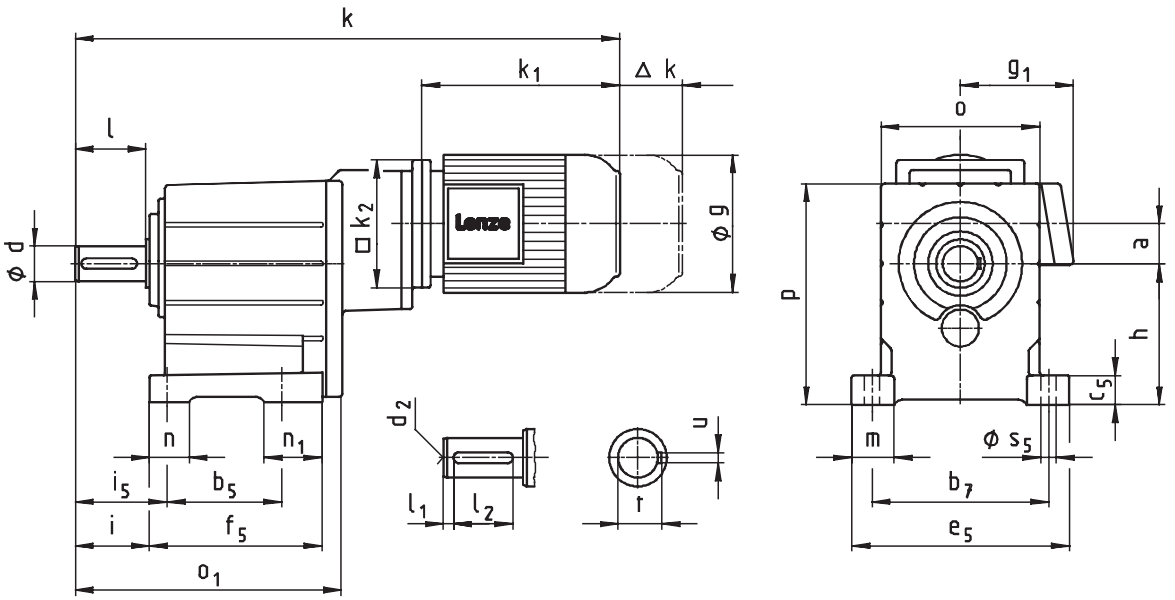
k
k1
Δ k
l
ϕ d
□ k2
ϕ g
Lenze
n
n1
i5
b5
i
f5
o1
d2
l1
l2
u
t
g1
o
a
p
h
c5
m
ϕ s5
b7
e5

Getriebemotor GST□□-3M VBR		Motorgröße											
Motor		063 C1□ C3□ C4□	071 C1□ C3□ C4□	080 C1□ C3□ C4□	090 C1□ C3□	100 C1□ C3□ C4□	112 C22 C31	112 C32 C41	132 C2□ C3□	160 -22	160 -32	180 -22 -32	180 -42
g		123	138	156	176	196	220		261	310		355	
g_1	ohne Option	100	109	141	146	157	167		195	207		226	
	Bremsmotor	107	116	130	135	146	156		195	207		226	
k_1		188	207	225	275	309	319	363	404	475	519	592	646
k_2		120	120	145	180	180	222		265	300		300	
Δk^{**}	Bremse	40	52	73	70	79	90		109	96		83	86
	Fremdlüfter	130	128	128	127	109	102		115	123		108	113
	Fremdlüfter+Bremse	170	165	184	180	170	183		201	235		225	228

Getriebegröße	Gesamtlänge k										
05	478	497	520								
06	521	540	563	623							
07	588	607	630	690	724						
09	669	688	711	771	805	821	865				
11			787	847	881	897	941	990	1066	1110	
14				971	1005	1021	1065	1114	1190	1234	1307	1361

Getriebegröße	Getriebe o*	o_1	p*	h	a
05	115	208	159	100	35
06	145	240	198	125	34
07	180	302	251	160	42
09	222	370	311	200	52
11	270	433	385	250	66
14	328	533	479	315	83

Getriebegröße	Vollwelle d	l	l_1	l_2	d_2	u	t	Fuß b_5	b_7	c_5	e_5	f_5	i	i_5	m	n	n_1	s_5
05	25	50	4	40	M10	8	28	90	125	23	155	139	53	66	32,5	26	49	11
06	30	60	6	45	M10	8	33	106	160	28	196	157	64	79	38	35	52	13,5
07	40	80	7	63	M16	12	43	130	200	34	247	196	84	104	48,5	45	66	18
09	50	100	8	80	M16	14	53,5	165	245	44	298	239	105	127,5	54	48	74	18
11	60	120	8	100	M20	18	64	200	300	54	368	280	125	155	69	65	80	22
14	80	160	15	125	M20	22	85	250	380	65	460	340	165	200	85	85	91	26

Maße in [mm]

d ≤ 50 mm: k6
d > 50 mm: m6

* Maß k_2 beachten
** Weitere Anbauten siehe Kap. 8

GST□□-3M VCR

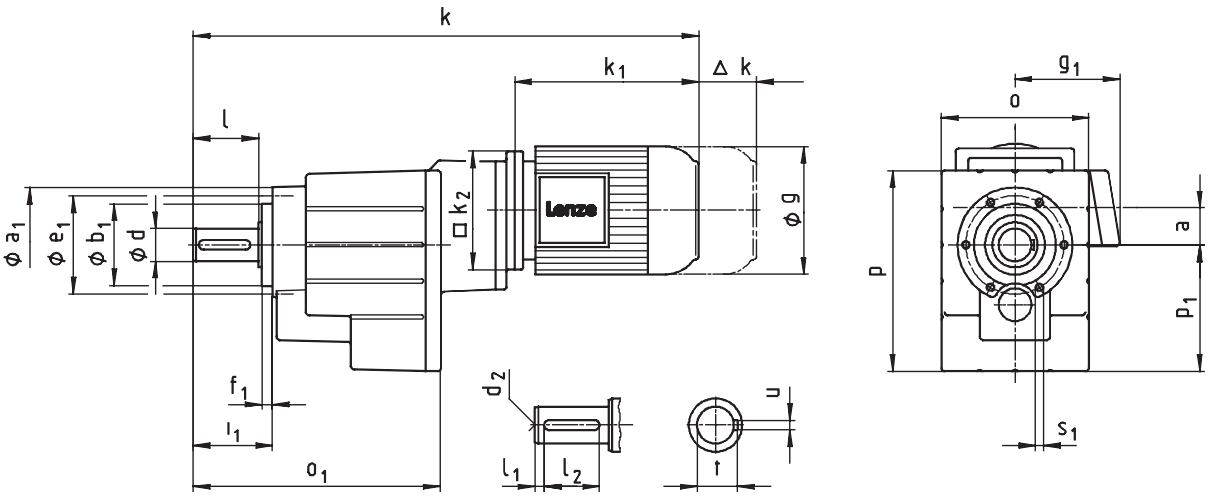

Getriebemotor GST□□-3M VCR		Motorgröße												
Motor		063 C1□ C3□ C4□	071 C1□ C3□ C4□	080 C1□ C3□ C4□	090 C1□ C3□	100 C1□ C3□ C4□	112 C22 C31	112 C32 C41	132 C2□ C3□	160 -22	160 -32	180 -22 -32	180 -42
g		123	138	156	176	196	220		261	310		355	
g_1	ohne Option	100	109	141	146	157	167		195	207		226	
	Bremsmotor	107	116	130	135	146	156		195	207		226	
k_1		188	207	225	275	309	319	363	404	475	519	592	646
k_2		120	120	145	180	180	222		265	300		300	
Δk^{**}	Bremse	40	52	73	70	79	90		109	96		83	86
	Fremdlüfter	130	128	128	127	109	102		115	123		108	113
	Fremdlüfter+Bremse	170	165	184	180	170	183		201	235		225	228

Getriebegröße	Gesamtlänge k										
05	478	497	520								
06	521	540	563	623							
07	588	607	630	690	724						
09	669	688	711	771	805	821	865				
11			787	847	881	897	941	990	1066	1110	
14				971	1005	1021	1065	1114	1190	1234	1307	1361

Getriebegröße	Getriebe o*	o_1	p*	p_1	a
05	115	208	156	98	35
06	145	240	194	121	34
07	180	302	245	155	42
09	222	370	304	194	52
11	270	433	378	243	66
14	328	533	470	306	83

Getriebegröße	Vollwelle d	l	l_1	l_2	d_2	u	t	Gewindelochkreis a_1	b_1 h7	e_1	f_1	i_1	s_1 6 x 60°
05	25	50	4	40	M10	8	28	88	58	74	9	62	M6x12
06	30	60	6	45	M10	8	33	109	70	90	10	74	M8x14
07	40	80	7	63	M16	12	43	140	100	120	13	97	M10x18
09	50	100	8	80	M16	14	53,5	174	120	145	15	120	M12x20
11	60	120	8	100	M20	18	64	215	150	185	18	143	M16x26
14	80	160	15	125	M20	22	85	265	195	230	22	187	M20x34

Maße in [mm]

d ≤ 50 mm: k6
d > 50 mm: m6

* Maß k_2 beachten
** Weitere Anbauten siehe Kap. 8

GST□□-3M VCK

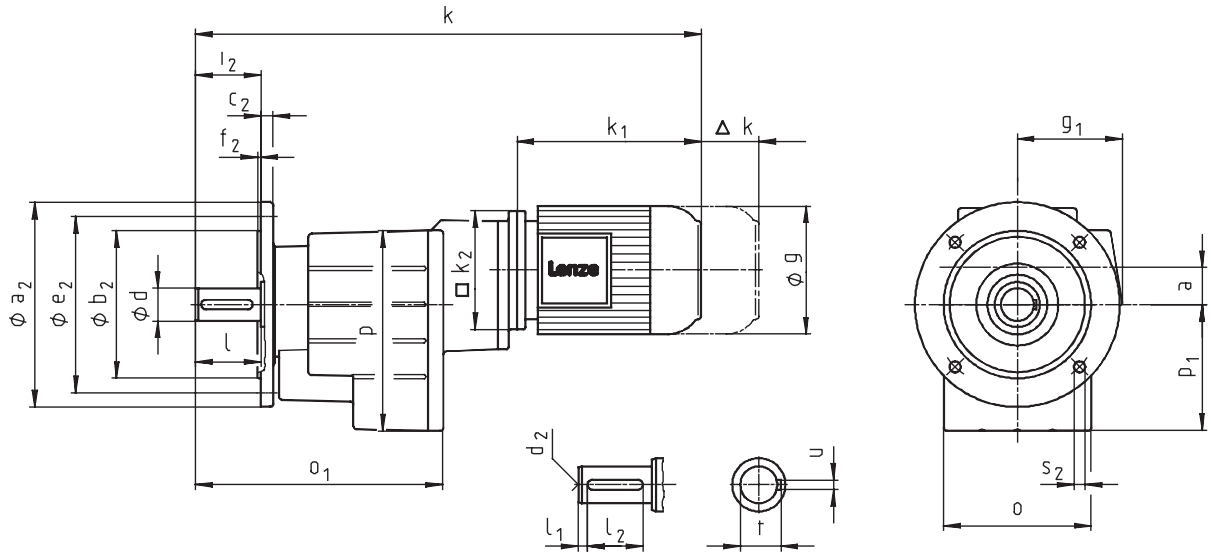

Getriebemotor GST□□-3M VCK		Motorgröße												
Motor		063 C1□ C3□ C4□	071 C1□ C3□ C4□	080 C1□ C3□ C4□	090 C1□ C3□	100 C1□ C3□ C4□	112 C22 C31	112 C32 C41	132 C2□ C3□	160 -22	160 -32	180 -22 -32	180 -42
g		123	138	156	176	196	220		261	310		355	
g_1	ohne Option	100	109	141	146	157	167		195	207		226	
	Bremsmotor	107	116	130	135	146	156		195	207		226	
k_1		188	207	225	275	309	319	363	404	475	519	592	646
k_2		120	120	145	180	180	222		265	300		300	
Δk^{**}	Bremse	40	52	73	70	79	90		109	96		83	86
	Fremdlüfter	130	128	128	127	109	102		115	123		108	113
	Fremdlüfter+Bremse	170	165	184	180	170	183		201	235		225	228
Getriebe-größe		Gesamtlänge k											
05		478	497	520									
06		521	540	563	623								
07		588	607	630	690	724							
09		669	688	711	771	805	821	865					
11				787	847	881	897	941	990	1066	1110		
14					971	1005	1021	1065	1114	1190	1234	1307	1361

Getriebe-größe	Getriebe o*	o_1	p*	p_1	a
05	115	208	156	98	35
06	145	240	194	121	34
07	180	302	245	155	42
09	222	370	304	194	52
11	270	433	378	243	66
14	328	533	470	306	83

Getriebe-größe	Vollwelle d	l	l_1	l_2	d_2	u	t	Abtriebsflansch a_2	b_2 j7	c_2	e_2	f_2	i_2	s_2 4 x 90°
05	25	50	4	40	M10	8	28	120 140 160 200	80 95 110 130	10 10 10 12	100 115 130 165	3 3 3,5 3,5	50	7 9 9 11
06	30	60	6	45	M10	8	33	160 200	110 130	12	130 165	3,5	60	9 11
07	40	80	7	63	M16	12	43	200 250	130 180	14 15	165 215	3,5 4	80	11 14
09	50	100	8	80	M16	14	53,5	250 300	180 230	16 18	215 265	4	100	14
11	60	120	8	100	M20	18	64	300 350	230 250	18 20	265 300	4 5	120	14 18
14	80	160	15	125	M20	22	85	350 400	250 300	22 24	300 350	5	160	18

Maße in [mm]

d ≤ 50 mm: k6
d > 50 mm: m6

* Maß k_2 beachten
** Weitere Anbauten siehe Kap. 8

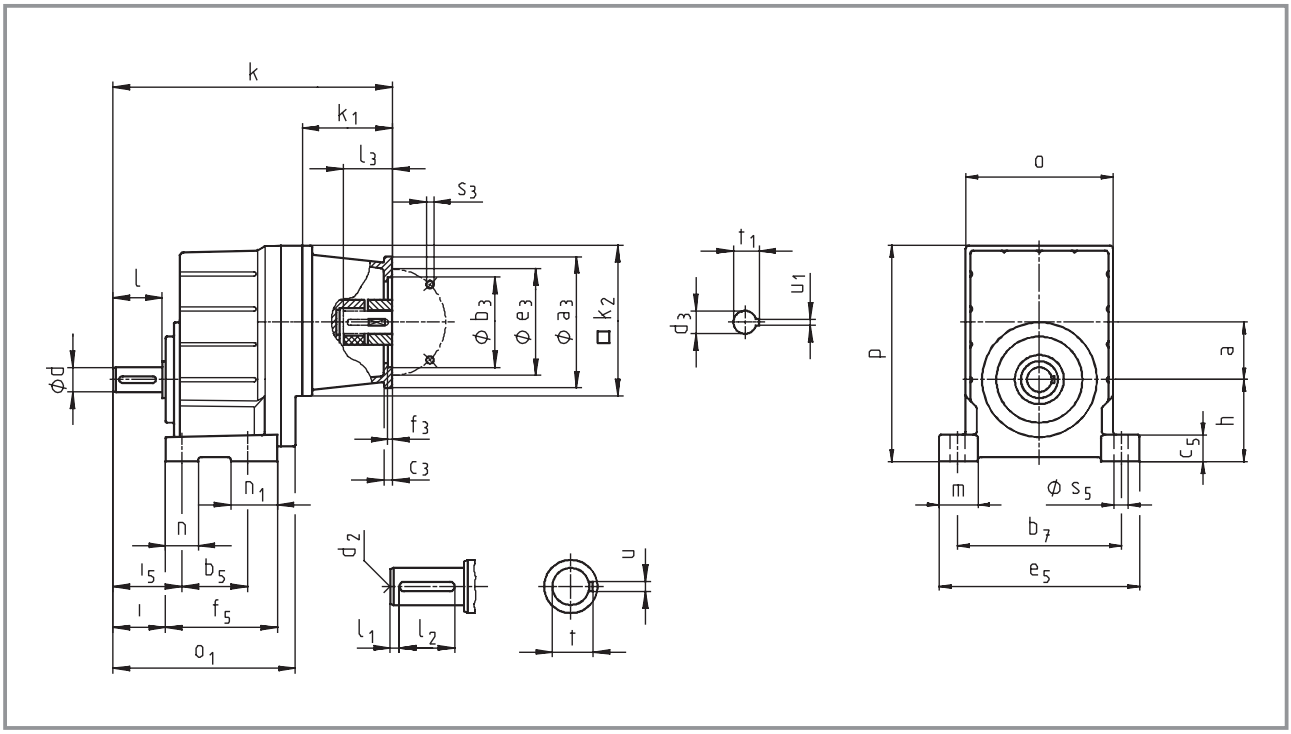

Getriebe GST□□-1N VBR			Antriebsgröße									
			1A	1B	2B	1C	2C	3C	4C	6C	7C	1D	2D
			entspricht IEC-Motor										
			63	71	63	80	71	71	71	63	80	90	80
Gehäuse	k_1		75	77	75	91						115	
	k_2		120	145	120	145						180	
Flansch	a_3		90	105	90	160	160	105	120	160	120	160	
	b_3	H8	60	70	60	110	110	70	80	110	80	110	
	c_3		7	8	7	10	10	8	8	10	8	10	
	e_3		75	85	75	130	130	85	100	130	100	130	
	f_3		3	3		4	4	3	3,5	4	3,5	4	
	s_3	4 x	5,5	6,6	5,5	9	9	6,6	6,6	9	6,6	9	
erforderliche	d_3		11	14	11	19	14	14	14	11	19	24	19
Motorwellen	l_3	min	23	30	23	25				23	25	50	40
		max	23	30	23	40				40	40	50	50
	u_1		4	5	4	6	5	5	5	4	6	8	6
	t_1		12,5	16	12,5	21,5	16	16	16	12,5	21,5	27	21,5

Getriebegröße	Gesamtlänge k										
04	219	226	219	240						274	
05		247		261						295	
06		270		284						318	
07				313						347	
09										390	

Getriebe GST□□-1N VBR			Antriebsgröße													
			1E	2E	3E	4E	1F	2F	3F	1G	2G	3G	1H	2H	3H	1K
			entspricht IEC-Motor													
			100 112	90	80	90	100 112	90	90	132	100 112	132	160	180	132	200
Gehäuse	k_1		110			130	139		159	180	160	180	214	214	184	244
	k_2		180			180	180		180	265			300			300
Flansch	a_3		160			188	160		188	300	250	250	350	350	300	400
	b_3	H8	110			130	110		130	230	180	180	250	250	230	300
	c_3		10			20	10		20	18	18	35	20	20	18	20
	e_3		130			165	130		165	265	215	215	300	300	265	350
	f_3		4			4	4		4	4,5			6	6	4,5	6
	s_3	4 x	9			M10	9		M10	13,5			17,5	17,5	13,5	17,5
erforderliche Motorwellen	d_3		28	24	19	24	28	24	24	38	28	38	42	48	38	55
	l_3	min	30			50	30		50	80	60	80	110	110	80	110
		max	60			50	60		50	80	60	80	110	110	80	110
	u_1		8	8	6	8	8	8	8	10	8	10	12	14	10	16
	t_1		31	27	21,5	27	31	27	27	41	31	41	45	51,5	41	59

Getriebegröße	Gesamtlänge k											
05	290		310									
06	313		333	342		362						
07	342		362	371		391	426	406	426	464		434
09	385		405	414		434	469	449	469	507	507	477	537

Getriebegröße	Getriebe o*	o_1	p*	h*	a
04	100	134	138	50	36
05	115	165	168	63	45
06	145	191	211	80	56
07	180	223	264	100	70
09	222	271	329	125	89

Getriebegröße	Vollwelle							Fuß										
	d k6	l	l_1	l_2	d_2	u	t	b_5	b_7	c_5	e_5	f_5	i	i_5	m	n	n_1	s_5
04	16	32	6	20	M5	5	18	55	105	17	128	80	35	45	24	20	25	9
05	20	40	6	28	M6	6	22,5	70	125	22	154	99	43	56	32	26	29	11
06	25	50	4	40	M10	8	28	72	160	27	194	115	53	68	37	30	43	13,5
07	30	60	7,5	45	M10	8	33	80	200	35	245	137	64	84	48	40	57	18
09	40	80	8,5	63	M16	12	43	105	245	43	296	161	84	107	51	45	56	18

Maße in [mm]
* Maß k_2 beachten, bei Getriebegröße 04 mit Antriebsgröße 1D / 2D ist Maß k_2 / 2>h+a

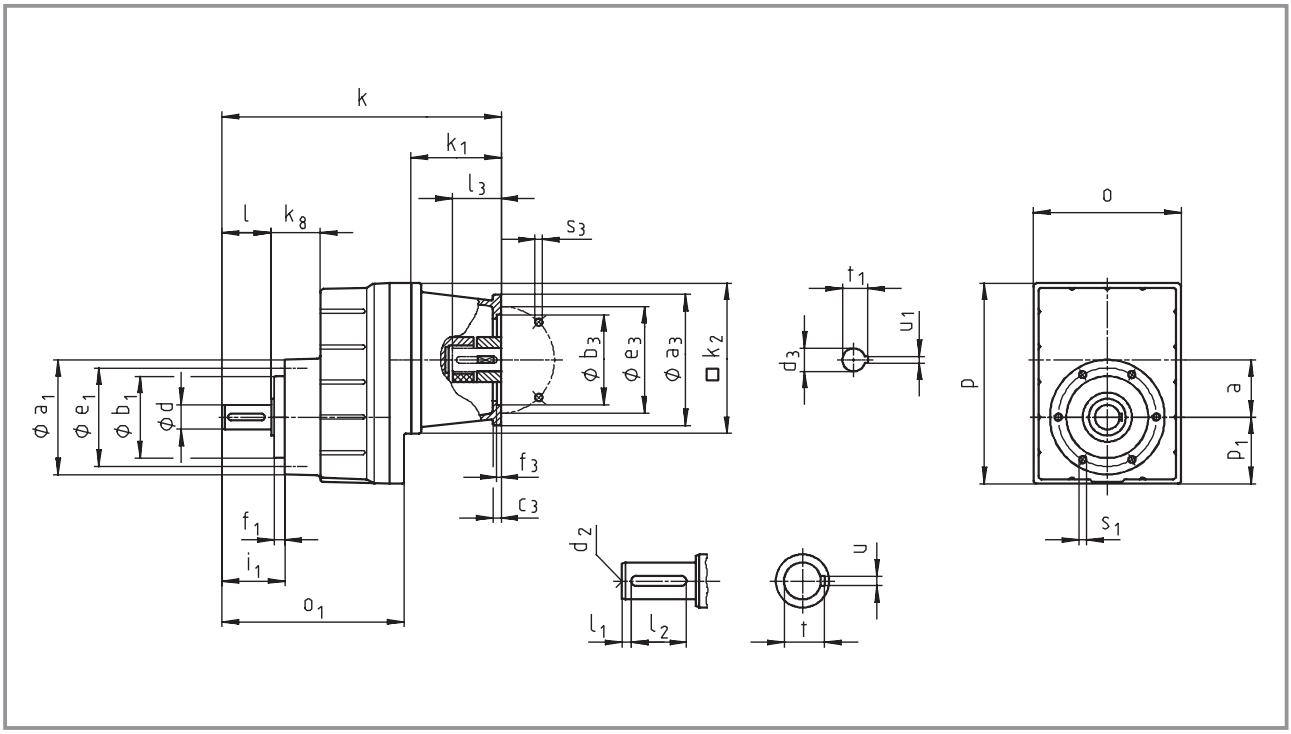

Getriebe GST□□-1N VCR			Antriebsgröße 1A	1B	2B	1C	2C	3C	4C	6C	7C	1D	2D
			entspricht IEC-Motor 63	71	63	80	71	71	71	63	80	90	80
Gehäuse	k_1		75	77	75	91						115	
	k_2		120	145	120	145						180	
Flansch	a_3		90	105	90	160	160	105	120	160	120	160	
	b_3	H8	60	70	60	110	110	70	80	110	80	110	
	c_3		7	8	7	10	10	8	8	10	8	10	
	e_3		75	85	75	130	130	85	100	130	100	130	
	f_3		3	3		4	4	3	3,5	4	3,5	4	
	s_3	4 x	5,5	6,6	5,5	9	9	6,6	6,6	9	6,6	9	
erforderliche	d_3		11	14	11	19	14	14	14	11	19	24	19
Motorwellen	l_3	min	23	30	23	25				23	25	50	40
		max	23	30	23	40				40	40	50	50
	u_1		5	5	4	6	5	5	5	4	6	8	6
	t_1		12,5	16	12,5	21,5	16	16	16	12,5	21,5	27	21,5

Getriebegröße	Gesamtlänge k										
04	219	226	219	240						274	
05		247		261						295	
06		270		284						318	
07				313						347	
09										390	

Getriebe GST□□-1N VCR			Antriebsgröße												
			1E	2E	3E	4E	1F	2F	3F	1G	2G	3G	1H	2H	3H	1K
			entspricht IEC-Motor													
			100 112	90	80	90	100 112	90	90	132	100 112	132	160	180	132	200
Gehäuse	k_1		110			130	139		159	180	160	180	214	214	184	244
	k_2		180			180	180		180	265			300			300
Flansch	a_3		160			188	160		188	300	250	250	350	350	300	400
	b_3	H8	110			130	110		130	230	180	180	250	250	230	300
	c_3		10			20	10		20	18	18	35	20	20	18	20
	e_3		130			165	130		165	265	215	215	300	300	265	350
	f_3		4			4	4		4	4,5			6	6	4,5	6
	s_3	4 x	9			M10	9		M10	13,5			17,5	17,5	13,5	17,5
erforderliche Motorwellen	d_3		28	24	19	24	28	24	24	38	28	38	42	48	38	55
	l_3	min	30			50	30		50	80	60	80	110	110	80	110
		max	60			50	60		50	80	60	80	110	110	80	110
	u_1		8	8	6	8	8	8	8	10	8	10	12	14	10	16
	t_1		31	27	21,5	27	31	27	27	41	31	41	45	51,5	41	59

Getriebegröße	Gesamtlänge k											
05	290		310									
06	313		333	342		362						
07	342		362	371		391	426	406	426	464		434
09	385		405	414		434	469	449	469	507	507	477	537

Getriebegröße	Getriebe					
	o*	o_1	p*	p_1	a	k_8
04	100	134	129	41	36	35
05	115	165	156	51	45	43
06	145	191	194	63	56	48
07	180	223	245	82	70	60
09	222	271	304	101	89	74

Getriebegröße	Vollwelle							Gewindelochkreis					
	d k6	l	l_1	l_2	d_2	u	t	a_1	b_1 h7	e_1	f_1	i_1	s_1 6 x 60°
04	16	32	6	20	M5	5	18	72	48	61	8	43	M5x10
05	20	40	6	28	M6	6	22,5	88	58	74	9	52	M6x12
06	25	50	4	40	M10	8	28	109	70	90	11	64	M8x14
07	30	60	7,5	45	M10	8	33	140	100	120	13	77	M10x18
09	40	80	8,5	63	M16	12	43	174	120	145	15	100	M12x20

Maße in [mm] * Maß k_2 beachten

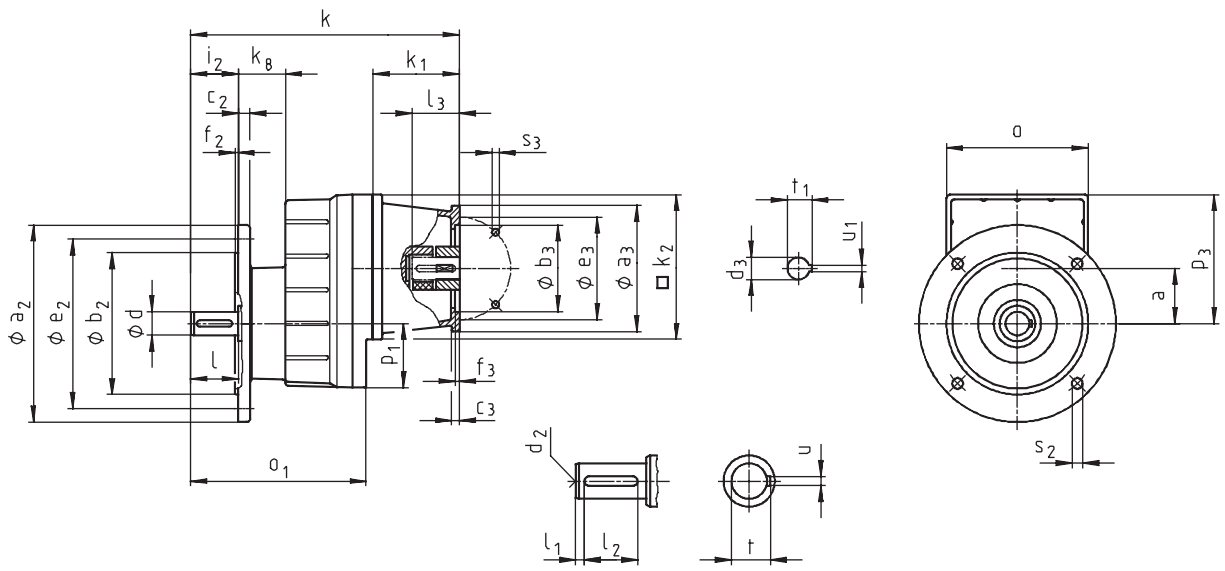

Getriebe GST□□-1N VCK			Antriebsgröße 1A	1B	2B	1C	2C	3C	4C	6C	7C	1D	2D
			entspricht IEC-Motor 63	71	63	80	71	71	71	63	80	90	80
Gehäuse	k_1		75	77	75	91						115	
	k_2		120	145	120	145						180	
Flansch	a_3		90	105	90	160	160	105	120	160	120	160	
	b_3	H8	60	70	60	110	110	70	80	110	80	110	
	c_3		7	8	7	10	10	8	8	10	8	10	
	e_3		75	85	75	130	130	85	100	130	100	130	
	f_3		3	3		4	4	3	3,5	4	3,5	4	
	s_3	4 x	5,5	6,6	5,5	9	9	6,6	6,6	9	6,6	9	
erforderliche	d_3		11	14	11	19	14	14	14	11	19	24	19
Motorwellen	l_3	min	23	30	23	25				23	25	50	40
		max	23	30	23	40				40	40	50	50
	u_1		4	5	4	6	5	5	5	4	6	8	6
	t_1		12,5	16	12,5	21,5	16	16	16	12,5	21,5	27	21,5

Getriebegröße	Gesamtlänge k										
04	219	226	219	240						274	
05		247		261						295	
06		270		284						318	
07				313						347	
09										390	

Getriebe GST□□-1N VCK			Antriebsgröße												
			1E	2E	3E	4E	1F	2F	3F	1G	2G	3G	1H	2H	3H	1K
			entspricht IEC-Motor													
			100 112	90	80	90	100 112	90	90	132	100 112	132	160	180	132	200
Gehäuse	k_1		110			130	139		159	180	160	180	214	214	184	244
	k_2		180			180	180		180	265			300			300
Flansch	a_3		160			188	160		188	300	250	250	350	350	300	400
	b_3	H8	110			130	110		130	230	180	180	250	250	230	300
	c_3		10			20	10		20	18	18	35	20	20	18	20
	e_3		130			165	130		165	265	215	215	300	300	265	350
	f_3		4			4	4		4	4,5			6	6	4,5	6
	s_3	4 x	9			M10	9		M10	13,5			17,5	17,5	13,5	17,5
erforderliche Motorwellen	d_3		28	24	19	24	28	24	24	38	28	38	42	48	38	55
	l_3	min	30			50	30		50	80	60	80	110	110	80	110
		max	60			50	60		50	80	60	80	110	110	80	110
	u_1		8	8	6	8	8	8	8	10	8	10	12	14	10	16
	t_1		31	27	21,5	27	31	27	27	41	31	41	45	51,5	41	59

Getriebegröße	Gesamtlänge k											
05	290			310								
06	313			333	342		362					
07	342			362	371		391	426	406	426	464		434	
09	385			405	414		434	469	449	469	507	507	477	537

Getriebegröße	Getriebe					
	o^*	o_1	p_1	p_3^*	a	k_8
04	100	134	41	88	36	35
05	115	165	51	105	45	43
06	145	191	63	131	56	48
07	180	223	82	164	70	60
09	222	271	101	204	89	74

Getriebegröße	Vollwelle							Abtriebsflansch						
	d k6	l	l_1	l_2	d_2	u	t	a_2	b_2 j7	c_2	e_2	f_2	i_2	s_2 4 x 90°
04	16	32	6	20	M5	5	18	120 140 160	80 95 110	10	100 115 130	3 3 3,5	32	7 9 9
05	20	40	6	28	M6	6	22,5	120 140 160 200	80 95 110 130	10 10 10 12	100 115 130 165	3 3 3,5 3,5	40	7 9 9 11
06	25	50	4	40	M10	8	28	160 200	110 130	12	130 165	3,5	50	9 11
07	30	60	7,5	45	M10	8	33	200 250	130 180	14 15	165 215	3,5 4	60	11 13,5
09	40	80	8,5	63	M16	12	43	250 300	180 230	16 18	215 265	4	80	13,5

Maße in [mm] * Maß k_2 beachten

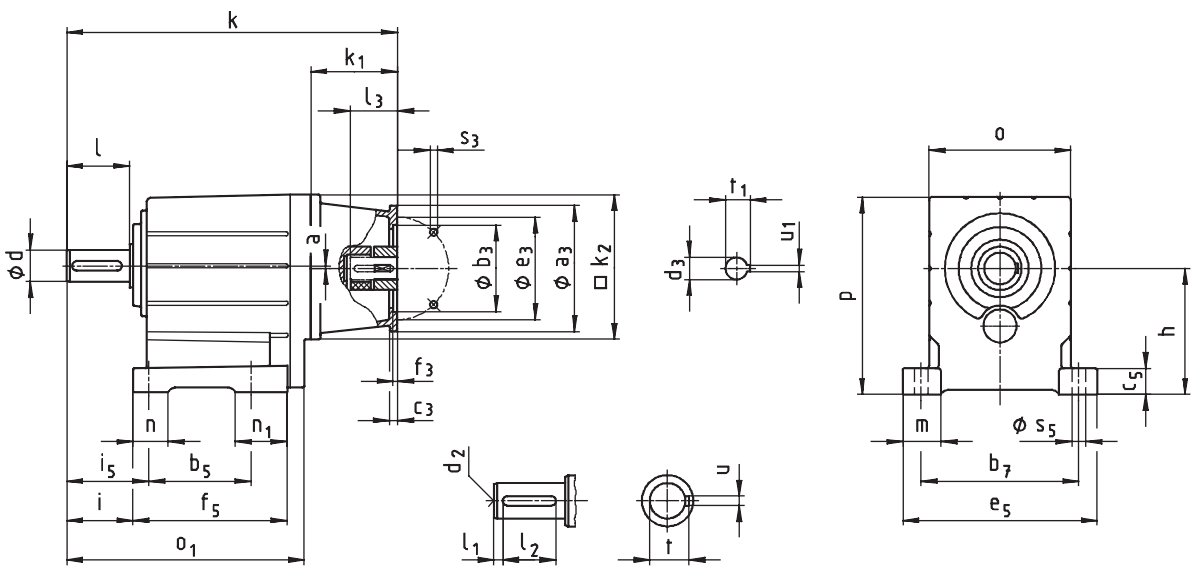

Getriebe GST□□-2N VBR			Antriebsgröße 1A		1B	2B	1C	2C	3C	4C	6C	7C	1D	2D
			entspricht IEC-Motor 63		71	63	80	71	71	71	63	80	90	80
Gehäuse	k_1		58 **	75	77	75	91						115	
	k_2		100 **	120	145	120	145						180	
Flansch	a_3		90		105	90	160	160	105	120	160	120	160	
	b_3	H8	60		70	60	110	110	70	80	110	80	110	
	c_3		7		8	7	10	10	8	8	10	8	10	
	e_3		75		85	75	130	130	85	100	130	100	130	
	f_3		3		3		4	4	3	3,5	4	3,5	4	
	s_3	4 x	5,5		6,6	5,5	9	9	6,6	6,6	9	6,6	9	
erforderliche Motorwellen	d_3		11		14	11	19	14	14	14	11	19	24	19
	l_3	min	23		30	23	25				23	25	50	40
		max	23		30	23	40				40	40	50	50
	u_1		4		5	4	6	5	5	5	4	6	8	6
	t_1		12,5		16	12,5	21,5	16	16	16	12,5	21,5	27	21,5

Getriebegröße	Gesamtlänge k											
03	209* 221											
04		259	266	259	280						314	
05			296		310						344	
06			322		336						370	
07					392						426	
09											489	

Getriebe GST□□-2N VBR			Antriebsgröße 1E	2E	3E	4E	1F	2F	3F	1G	2G	3G	1H	2H	3H	1K	2K
			entspricht IEC-Motor														
			100 112	90	80	90	100 112	90	90	132	100 112	132	160	180	132	200	225
Gehäuse	k_1		110			130	139		159	180	160	180	214	214	184	244	274
	k_2		180			180	180		180	265			300			300	
Flansch	a_3		160			188	160		188	300	250	250	350	350	300	400	450
	b_3	H8	110			130	110		130	230	180	180	250	250	230	300	350
	c_3		10			20	10		20	18	18	35	20	20	18	20	
	e_3		130			165	130		165	265	215	215	300	300	265	350	400
	f_3		4			4	4		4	4,5			6	6	4,5	6	
	s_3	4 x	9			M10	9		M10	13,5			17,5	17,5	13,5	17,5	
		8 x															17,5
erforderliche Motorwellen	d_3		28	24	19	24	28	24	24	38	28	38	42	48	38	55	60
	l_3	min	30			50	30		50	80	60	80	110	110	80	110	140
		max	60			50	60		50	80	60	80	110	110	80	110	140
	u_1		8	8	6	8	8	8	8	10	8	10	12	14	10	16	18
	t_1		31	27	21,5	27	31	27	27	41	31	41	45	51,5	41	59	64

Getriebegröße	Gesamtlänge k												
05	339		359										
06	365		385	394		414							
07	421		441	450		470	505	485	505	543		513	
09	484		504	513		533	568	548	568	606	606	576	636
11	541		561	570		590	625	605	625	663	663	633	693	723
14							715	695	715	753	753	723	783	813

Getriebegröße	$o^{1)}$	o_1	Getriebe $p^{1)}$	$h^{1)}$	a
03	90	127* 139	101	65	2
04	100	174	132	80	0
05	115	214	158,5	100	1
06	145	243	198	125	2
07	180	302	251	160	3
09	222	370	311	200	4
11	270	433	385	250	4
14	328	533	479	315	6

Getriebegröße	Vollwelle d	l	l_1	l_2	d_2	u	t	Fuß b_5	b_7	c_5	e_5	f_5	i	i_5	m	n	n_1	s_5
03	14	28	4	20	M5	5	16	60	91	11	105	84	34	40	20	–	–	6,6
	20	40	5	28	M6	6	22,5						46	52				
04	20	40	5	28	M6	6	22,5	76	105	18	129	112	43	53	25	20	36	9
05	25	50	4	40	M10	8	28	90	125	23	155	139	53	66	33	26	49	11
06	30	60	6	45	M10	8	33	106	160	28	196	157	64	79	38	35	52	13,5
07	40	80	7	63	M16	12	43	130	200	34	247	196	84	104	49	45	66	18
09	50	100	8	80	M16	14	53,5	165	245	44	298	239	105	127,5	54	48	74	18
11	60	120	8	100	M20	18	64	200	300	54	368	280	125	155	69	65	80	22
14	80	160	15	125	M20	22	85	250	380	65	460	340	165	200	85	85	91	26

Maße in [mm]

d ≤ 50 mm: k6
d > 50 mm: m6

* bei Vollwelle d=14
** bei Getriebegröße 03

[1)] Maß k_2 beachten, bei Getriebegröße 04 mit Antriebsgröße 1D / 2D ist Maß $k_2/2$ > h-a

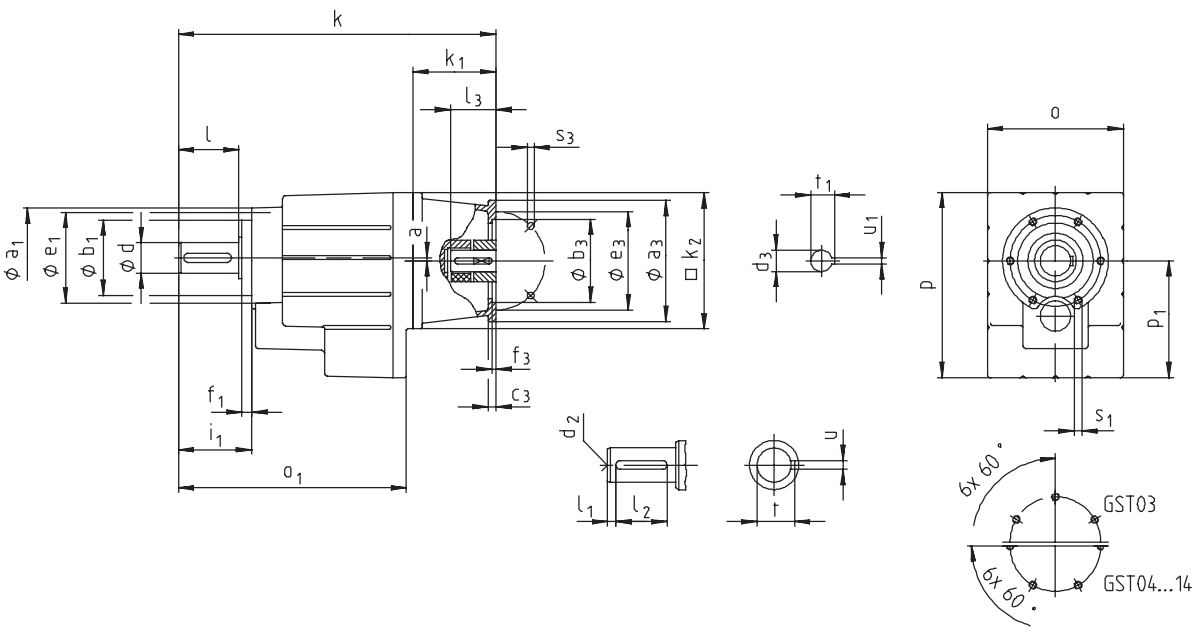

Getriebe GST□□-2N VCR			Antriebsgröße 1A		1B	2B	1C	2C	3C	4C	6C	7C	1D	2D
			entspricht IEC-Motor 63		71	63	80	71	71	71	63	80	90	80
Gehäuse	k_1		58 **	75	77	75	91						115	
	k_2		100 **	120	145	120	145						180	
Flansch	a_3		90		105	90	160	160	105	120	160	120	160	
	b_3	H8	60		70	60	110	110	70	80	110	80	110	
	c_3		7		8	7	10	10	8	8	10	8	10	
	e_3		75		85	75	130	130	85	100	130	100	130	
	f_3		3		3		4	4	3	3,5	4	3,5	4	
	s_3	4 x	5,5		6,6	5,5	9	9	6,6	6,6	9	6,6	9	
erforderliche	d_3		11		14	11	19	14	14	14	11	19	24	19
Motorwellen	l_3	min	23		30	23	25				23	25	50	40
		max	23		30	23	40				40	40	50	50
	u_1		4		5	4	6	5	5	5	4	6	8	6
	t_1		12,5		16	12,5	21,5	16	16	16	12,5	21,5	27	21,5

Getriebegröße	Gesamtlänge k							
03	209* 221							
04		259	266	259	280		314	
05			296		310		344	
06			322		336		370	
07					392		426	
09							489	

Getriebe GST□□-2N VCR			Antriebsgröße													
			1E	2E	3E	4E	1F	2F	3F	1G	2G	3G	1H	2H	3H	1K	2K
			entspricht IEC-Motor														
			100 112	90	80	90	100 112	90	90	132	100 112	132	160	180	132	200	225
Gehäuse	k_1		110			130	139		159	180	160	180	214	214	184	244	274
	k_2		180			180	180		180	265			300			300	
Flansch	a_3		160			188	160		188	300	250	250	350	350	300	400	450
	b_3	H8	110			130	110		130	230	180	180	250	250	230	300	350
	c_3		10			20	10		20	18	18	35	20	20	18	20	
	e_3		130			165	130		165	265	215	215	300	300	265	350	400
	f_3		4			4	4		4	4,5			6	6	4,5	6	
	s_3	4 x	9			M10	9		M10	13,5			17,5	17,5	13,5	17,5	
		8 x															17,5
erforderliche Motorwellen	d_3		28	24	19	24	28	24	24	38	28	38	42	48	38	55	60
	l_3	min	30			50	30		50	80	60	80	110	110	80	110	140
		max	60			50	60		50	80	60	80	110	110	80	110	140
	u_1		8	8	6	8	8	8	8	10	8	10	12	14	10	16	18
	t_1		31	27	21,5	27	31	27	27	41	31	41	45	51,5	41	59	64

Getriebegröße	Gesamtlänge k												
05	339		359										
06	365		385	394		414							
07	421		441	450		470	505	485	505	543		513	
09	484		504	513		533	568	548	568	606	606	576	636
11	541		561	570		590	625	605	625	663	663	633	693	723
14							715	695	715	753	753	723	783	813

Getriebegröße	Getriebe $o^{1)}$	o_1	$p^{1)}$	p_1	a
03	90	127* 139	100	64	2
04	100	174	129	77	0
05	115	214	156	98	1
06	145	243	194	121	2
07	180	302	245	155	3
09	222	370	304	194	4
11	270	433	378	243	4
14	328	533	470	306	6

Getriebegröße	Vollwelle d	l	l_1	l_2	d_2	u	t	Gewindelochkreis a_1	b_1 h7	e_1	f_1	i_1	s_1 6 x 60°
03	14	28	4	20	M5	5	16	71	48	61	8	39	M5x10
	20	40	5	28	M6	6	22,5					51	
04	20	40	5	28	M6	6	22,5	72	48	61	8	51	M5x10
05	25	50	4	40	M10	8	28	88	58	74	9	62	M6x12
06	30	60	6	45	M10	8	33	109	70	90	10	74	M8x14
07	40	80	7	63	M16	12	43	140	100	120	13	97	M10x18
09	50	100	8	80	M16	14	53,5	174	120	145	15	120	M12x20
11	60	120	8	100	M20	18	64	215	150	185	18	143	M16x26
14	80	160	15	125	M20	22	85	265	195	230	22	187	M20x34

Maße in [mm]

d ≤ 50 mm: k6
d > 50 mm: m6

* bei Vollwelle d=14
** bei Getriebegröße 03

1) Maß k_2 beachten

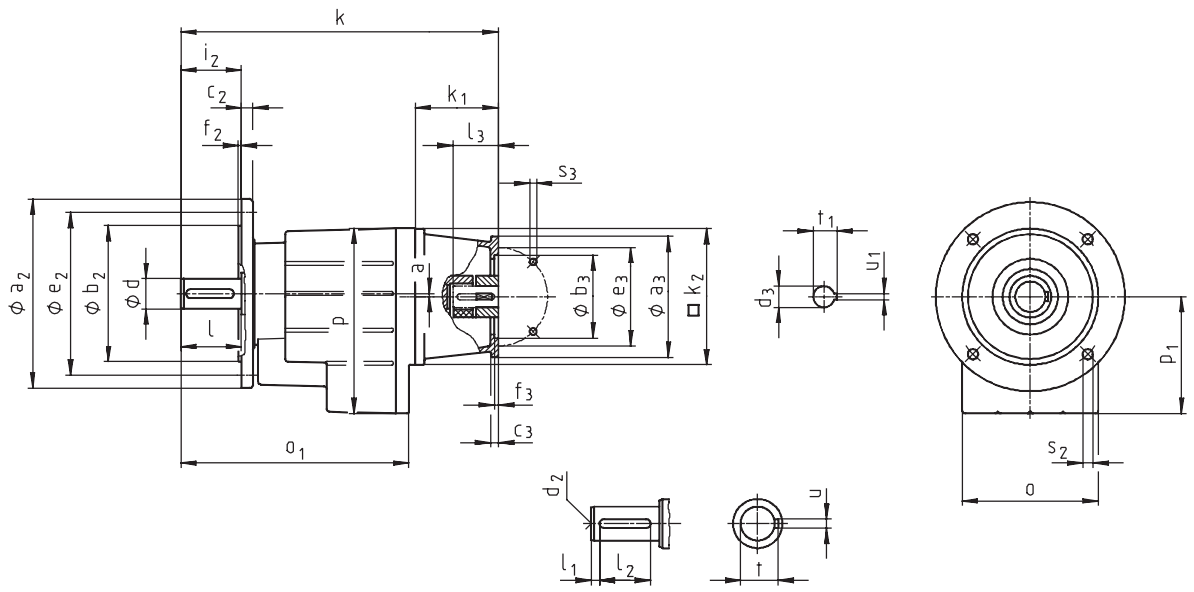

Getriebe GST□□-2N VCK			Antriebsgröße											
			1A		1B	2B	1C	2C	3C	4C	6C	7C	1D	2D
			entspricht IEC-Motor											
			63		71	63	80	71	71	71	63	80	90	80
Gehäuse	k_1		58 **	75	77	75	91						115	
	k_2		100 **	120	145	120	145						180	
Flansch	a_3		90		105	90	160	160	105	120	160	120	160	
	b_3	H8	60		70	60	110	110	70	80	110	80	110	
	c_3		7		8	7	10	10	8	8	10	8	10	
	e_3		75		85	75	130	130	85	100	130	100	130	
	f_3		3		3		4	4	3	3,5	4	3,5	4	
	s_3	4 x	5,5		6,6	5,5	9	9	6,6	6,6	9	6,6	9	
erforderliche	d_3		11		14	11	19	14	14	14	11	19	24	19
Motorwellen	l_3	min	23		30	23	25				23	25	50	40
		max	23		30	23	40				40	40	50	50
	u_1		4		5	4	6	5	5	5	4	6	8	6
	t_1		12,5		16	12,5	21,5	16	16	16	12,5	21,5	27	21,5

Getriebe-größe	Gesamtlänge k											
03	209* 221											
04		259	266	259	280						314	
05			296		310						344	
06			322		336						370	
07					392						426	
09											489	

Getriebe GST□□-2N VCK			Antriebsgröße 1E	2E	3E	4E	1F	2F	3F	1G	2G	3G	1H	2H	3H	1K	2K
			entspricht IEC-Motor														
			100 112	90	80	90	100 112	90	90	132	100 112	132	160	180	132	200	225
Gehäuse	k_1		110			130	139		159	180	160	180	214	214	184	244	274
	k_2		180			180	180		180	265			300			300	
Flansch	a_3		160			188	160		188	300	250	250	350	350	300	400	450
	b_3	H8	110			130	110		130	230	180	180	250	250	230	300	350
	c_3		10			20	10		20	18	18	35	20	20	18	20	
	e_3		130			165	130		165	265	215	215	300	300	265	350	400
	f_3		4			4	4		4	4,5			6	6	4,5	6	
	s_3	4 x	9			M10	9		M10	13,5			17,5	17,5	13,5	17,5	
		8 x															17,5
erforderliche Motorwellen	d_3		28	24	19	24	28	24	24	38	28	38	42	48	38	55	60
	l_3	min	30			50	30		50	80	60	80	110	110	80	110	140
		max	60			50	60		50	80	60	80	110	110	80	110	140
	u_1		8	8	6	8	8	8	8	10	8	10	12	14	10	16	18
	t_1		31	27	21,5	27	31	27	27	41	31	41	45	51,5	41	59	64

Getriebegröße	Gesamtlänge k												
05	339		359										
06	365		385	394		414							
07	421		441	450		470	505	485	505	543		513	
09	484		504	513		533	568	548	568	606	606	576	636
11	541		561	570		590	625	605	625	663	663	633	693	723
14							715	695	715	753	753	723	783	813

Getriebegröße	Getriebe $o^{1)}$	o_1	$p^{1)}$	p_1	a
03	90	127* 139	100	64	2
04	100	174	129	77	0
05	115	214	156	98	1
06	145	243	194	121	2
07	180	302	245	155	3
09	222	370	304	194	4
11	270	433	378	243	4
14	328	533	470	306	6

Getriebegröße	Vollwelle d	l	l_1	l_2	d_2	u	t	Abtriebsflansch a_2	b_2 j7	c_2	e_2	f_2	i_2	s_2 4 x 90°
03	14	28	4	20	M5	5	16	120 140 160	80 95 110	10	100 115 130	3 3 3,5	28	7 9 9
	20	40	5	28	M6	6	22,5						40	
04	20	40	5	28	M6	6	22,5	120 140 160	80 95 110	10	100 115 130	3 3 3,5	40	7 9 9
05	25	50	4	40	M10	8	28	120 140 160 200	80 95 110 130	10 10 10 12	100 115 130 165	3 3 3,5 3,5	50	7 9 9 11
06	30	60	6	45	M10	8	33	160 200	110 130	12	130 165	3,5	60	9 11
07	40	80	7	63	M16	12	43	200 250	130 180	14 15	165 215	3,5 4	80	11 14
09	50	100	8	80	M16	14	53,5	250 300	180 230	16 18	215 265	4	100	14
11	60	120	8	100	M20	18	64	300 350	230 250	18 20	265 300	4 5	120	14 18
14	80	160	15	125	M20	22	85	350 400	250 300	22 24	300 350	5	160	18

Maße in [mm]

d ≤ 50 mm: k6
d > 50 mm: m6

* bei Vollwelle d=14
** bei Getriebegröße 03

[1)] Maß k_2 beachten

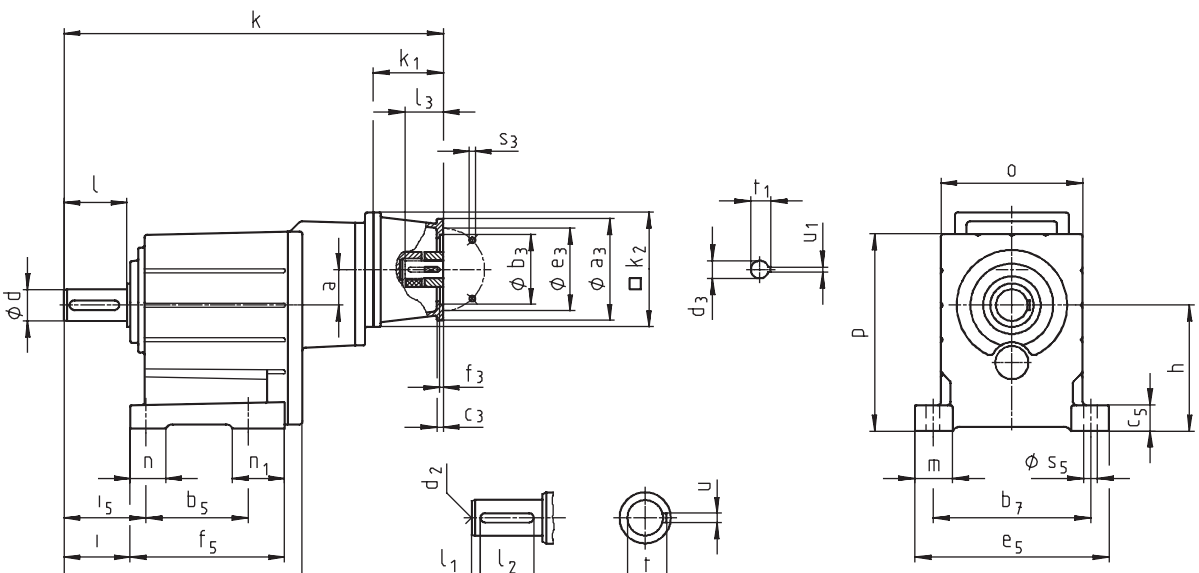

Getriebe GST□□-3N VBR			Antriebsgröße 1A	1B	2B	1C	2C	3C	4C	6C	7C	1D	2D
			entspricht IEC-Motor 63	71	63	80	71	71	71	63	80	90	80
Gehäuse	k_1		75	77	75	91						115	
	k_2		120	145	120	145						180	
Flansch	a_3		90	105	90	160	160	105	120	160	120	160	
	b_3	H8	60	70	60	110	110	70	80	110	80	110	
	c_3		7	8	7	10	10	8	8	10	8	10	
	e_3		75	85	75	130	130	85	100	130	100	130	
	f_3		3	3		4	4	3	3,5	4	3,5	4	
	s_3	4 x	5,5	6,6	5,5	9	9	6,6	6,6	9	6,6	9	
erforderliche	d_3		11	14	11	19	14	14	14	11	19	24	19
Motorwellen	l_3	min	23	30	23	25				23	25	50	40
		max	23	30	23	40				40	40	50	50
	u_1		4	5	4	6	5	5	5	4	6	8	6
	t_1		12,5	16	12,5	21,5	16	16	16	12,5	21,5	27	21,5

Getriebegröße	Gesamtlänge k										
05	365	372	365	386							
06	408	415	408	429						463	
07		482		496						530	
09		563		577						611	
11				653						687	
14										811	

Getriebe GST□□-3N VBR			Antriebsgröße											
			1E	2E	3E	4E	1F	2F	3F	1G	2G	3G	1H	2H	3H
			entspricht IEC-Motor												
			100 112	90	80	90	100 112	90	90	132	100 112	132	160	180	132
Gehäuse	k_1		110			130	139		159	180	160	180	214	214	184
	k_2		180			180	180		180	265			300		
Flansch	a_3		160			188	160		188	300	250	250	350	350	300
	b_3	H8	110			130	110		130	230	180	180	250	250	230
	c_3		10			20	10		20	18	18	35	20	20	18
	e_3		130			165	130		165	265	215	215	300	300	265
	f_3		4			4	4		4	4,5			6	6	4,5
	s_3	4 x	9			M10	9		M10	13,5			17,5	17,5	13,5
erforderliche	d_3		28	24	19	24	28	24	24	38	28	38	42	48	38
Motorwellen	l_3	min	30			50	30		50	80	60	80	110	110	80
		max	60			50	60		50	80	60	80	110	110	80
	u_1		8	8	6	8	8	8	8	10	8	10	12	14	10
	t_1		31	27	21,5	27	31	27	27	41	31	41	45	51,5	41

Getriebe-größe	Gesamtlänge k										
07	525		545								
09	606		626	635		655					
11	682		702	711		731	766	746	766		
14	806		826	835		855	890	870	890	929	929	899

Getriebe-größe	Getriebe o*	o_1	p*	h	a
05	115	208	159	100	35
06	145	240	198	125	34
07	180	302	251	160	42
09	222	370	311	200	52
11	270	433	385	250	66
14	328	533	479	315	83

Getriebe-größe	Vollwelle							Fuß										
	d	l	l_1	l_2	d_2	u	t	b_5	b_7	c_5	e_5	f_5	i	i_5	m	n	n_1	s_5
05	25	50	4	40	M10	8	28	90	125	23	155	139	53	66	32,5	26	49	11
06	30	60	6	45	M10	8	33	106	160	28	196	157	64	79	38	35	52	13,5
07	40	80	7	63	M16	12	43	130	200	34	247	196	84	104	48,5	45	66	18
09	50	100	8	80	M16	14	53,5	165	245	44	298	239	105	127,5	54	48	74	18
11	60	120	8	100	M20	18	64	200	300	54	368	280	125	155	69	65	80	22
14	80	160	15	125	M20	22	85	250	380	65	460	340	165	200	85	85	91	26

Maße in [mm]

d ≤ 50 mm: k6
d > 50 mm: m6

* Maß k_2 beachten

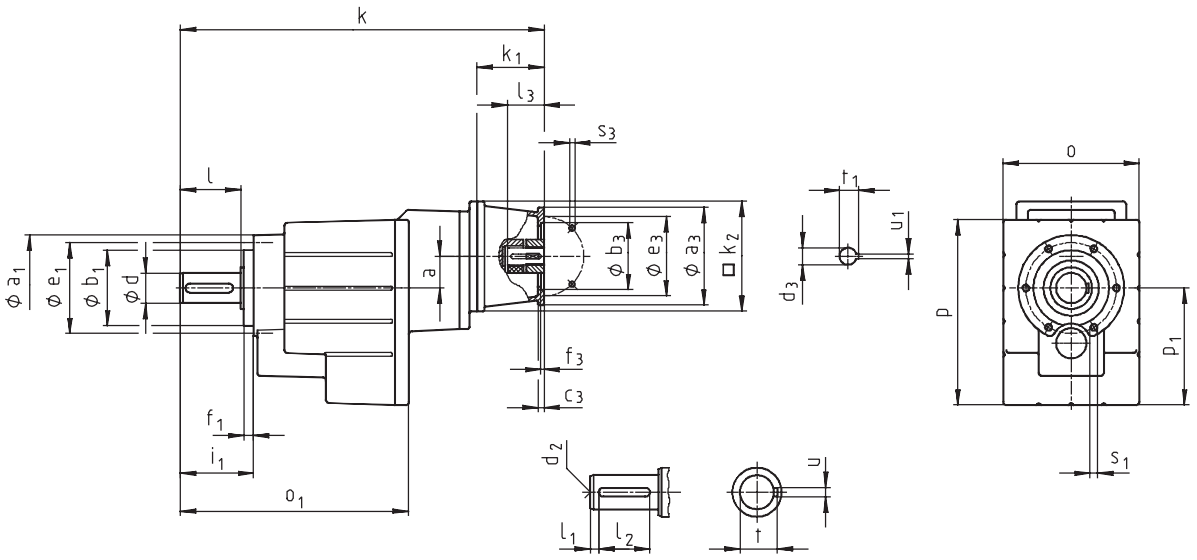

Getriebe GST□□-3N VCR			Antriebsgröße 1A	1B	2B	1C	2C	3C	4C	6C	7C	1D	2D
			entspricht IEC-Motor 63	71	63	80	71	71	71	63	80	90	80
Gehäuse	k_1		75	77	75	91						115	
	k_2		120	145	120	145						180	
Flansch	a_3		90	105	90	160	160	105	120	160	120	160	
	b_3	H8	60	70	60	110	110	70	80	110	80	110	
	c_3		7	8	7	10	10	8	8	10	8	10	
	e_3		75	85	75	130	130	85	100	130	100	130	
	f_3		3	3		4	4	3	3,5	4	3,5	4	
	s_3	4 x	5,5	6,6	5,5	9	9	6,6	6,6	9	6,6	9	
erforderliche	d_3		11	14	11	19	14	14	14	11	19	24	19
Motorwellen	l_3	min	23	30	23	25				23	25	50	40
		max	23	30	23	40				40	40	50	50
	u_1		4	5	4	6	5	5	5	4	6	8	6
	t_1		12,5	16	12,5	21,5	16	16	16	12,5	21,5	27	21,5

Getriebegröße	Gesamtlänge k										
05	365	372	365	386							
06	408	415	408	429						463	
07		482		496						530	
09		563		577						611	
11				653						687	
14										811	

Getriebe GST□□-3N VCR			Antriebsgröße											
			1E	2E	3E	4E	1F	2F	3F	1G	2G	3G	1H	2H	3H
			entspricht IEC-Motor												
			100 112	90	80	90	100 112	90	90	132	100 112	132	160	180	132
Gehäuse	k_1		110			130	139		159	180	160	180	214	214	184
	k_2		180			180	180		180	265			300		
Flansch	a_3		160			188	160		188	300	250	250	350	350	300
	b_3	H8	110			130	110		130	230	180	180	250	250	230
	c_3		10			20	10		20	18	18	35	20	20	18
	e_3		130			165	130		165	265	215	215	300	300	265
	f_3		4			4	4		4	4,5			6	6	4,5
	s_3	4 x	9			M10	9		M10	13,5			17,5	17,5	13,5
erforderliche	d_3		28	24	19	24	28	24	24	38	28	38	42	48	38
Motorwellen	l_3	min	30			50	30		50	80	60	80	110	110	80
		max	60			50	60		50	80	60	80	110	110	80
	u_1		8	8	6	8	8	8	8	10	8	10	12	14	10
	t_1		31	27	21,5	27	31	27	27	41	31	41	45	51,5	41

Getriebegröße	Gesamtlänge k										
07	525		545								
09	606		626	635		655					
11	682		702	711		731	766	746	766		
14	806		826	835		855	890	870	890	929	929	899

Getriebegröße	Getriebe				
	o^*	o_1	p^*	p_1	a
05	115	208	156	98	35
06	145	240	194	121	34
07	180	302	245	155	42
09	222	370	304	194	52
11	270	433	378	243	66
14	328	533	470	306	83

Getriebegröße	Vollwelle							Gewindelochkreis					
	d	l	l_1	l_2	d_2	u	t	a_1	b_1 h7	e_1	f_1	i_1	s_1 6 x 60°
05	25	50	4	40	M10	8	28	88	58	74	9	62	M6x12
06	30	60	6	45	M10	8	33	109	70	90	10	74	M8x14
07	40	80	7	63	M16	12	43	140	100	120	13	97	M10x18
09	50	100	8	80	M16	14	53,5	174	120	145	15	120	M12x20
11	60	120	8	100	M20	18	64	215	150	185	18	143	M16x26
14	80	160	15	125	M20	22	85	265	195	230	22	187	M20x34

Maße in [mm]

d ≤ 50 mm: k6
d > 50 mm: m6

* Maß k_2 beachten

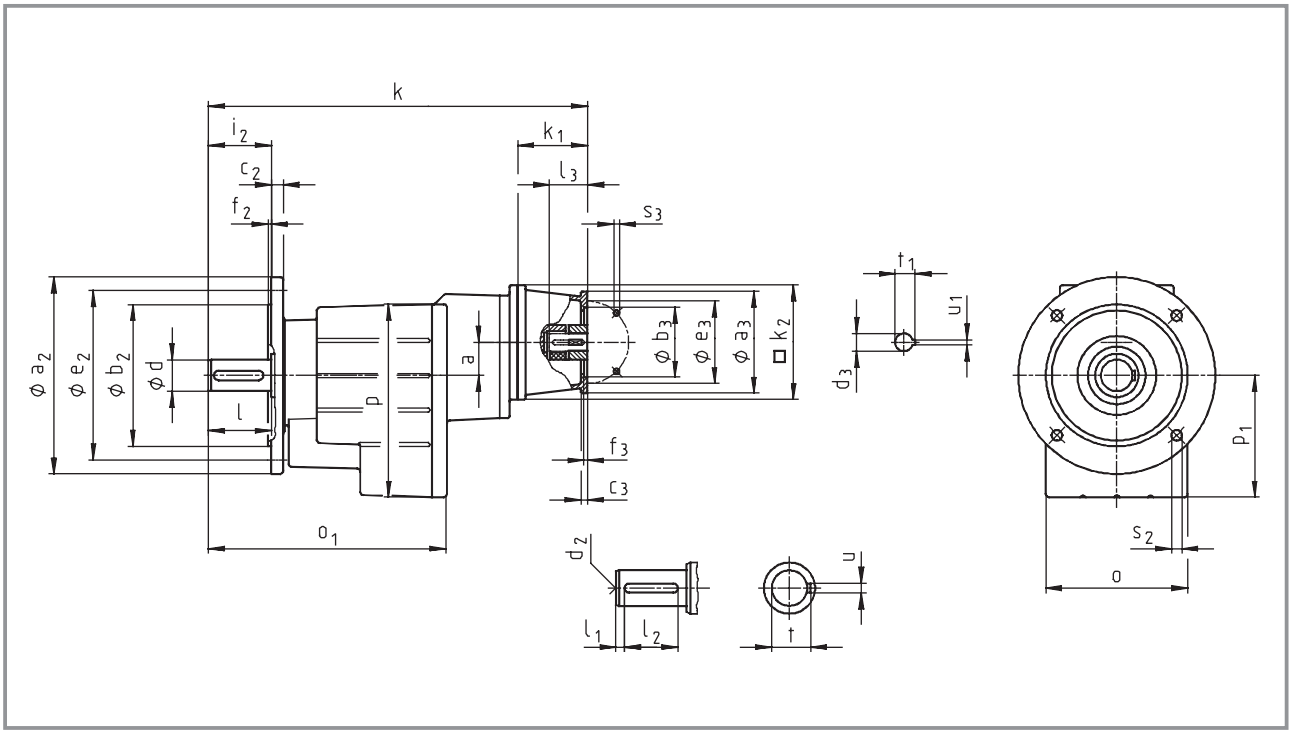

Getriebe GST□□-3N VCK			Antriebsgröße 1A	1B	2B	1C	2C	3C	4C	6C	7C	1D	2D
			entspricht IEC-Motor 63	71	63	80	71	71	71	63	80	90	80
Gehäuse	k_1		75	77	75	91						115	
	k_2		120	145	120	145						180	
Flansch	a_3		90	105	90	160	160	105	120	160	120	160	
	b_3	H8	60	70	60	110	110	70	80	110	80	110	
	c_3		7	8	7	10	10	8	8	10	8	10	
	e_3		75	85	75	130	130	85	100	130	100	130	
	f_3		3	3		4	4	3	3,5	4	3,5	4	
	s_3	4 x	5,5	6,6	5,5	9	9	6,6	6,6	9	6,6	9	
erforderliche	d_3		11	14	11	19	14	14	14	11	19	24	19
Motorwellen	l_3	min	23	30	23	25				23	25	50	40
		max	23	30	23	40				40	40	50	50
	u_1		4	5	4	6	5	5	5	4	6	8	6
	t_1		12,5	16	12,5	21,5	16	16	16	12,5	21,5	27	21,5

Getriebegröße	Gesamtlänge k										
05	365	372	365	386							
06	408	415	408	429						463	
07		482		496						530	
09		563		577						611	
11				653						687	
14										811	

Getriebe GST□□-3N VCK			Antriebsgröße											
			1E	2E	3E	4E	1F	2F	3F	1G	2G	3G	1H	2H	3H
			entspricht IEC-Motor												
			100 112	90	80	90	100 112	90	90	132	100 112	132	160	180	132
Gehäuse	k_1		110			130	139		159	180	160	180	214	214	184
	k_2		180			180	180		180	265			300		
Flansch	a_3		160			188	160		188	300	250	250	350	350	300
	b_3	H8	110			130	110		130	230	180	180	250	250	230
	c_3		10			20	10		20	18	18	35	20	20	18
	e_3		130			165	130		165	265	215	215	300	300	265
	f_3		4			4	4		4	4,5			6	6	4,5
	s_3	4 x	9			M10	9		M10	13,5			17,5	17,5	13,5
erforderliche Motorwellen	d_3		28	24	19	24	28	24	24	38	28	38	42	48	38
	l_3	min	30			50	30		50	80	60	80	110	110	80
		max	60			50	60		50	80	60	80	110	110	80
	u_1		8	8	6	8	8	8	8	10	8	10	12	14	10
	t_1		31	27	21,5	27	31	27	27	41	31	41	45	51,5	41

Getriebegröße	Gesamtlänge k									
07	525		545							
09	606		626	635		655				
11	682		702	711		731	766	746	766	
14	806		826	835		855	890	870	890	929	929	899

Getriebegröße	Getriebe				
	o^*	o_1	p^*	p_1	a
05	115	208	156	98	35
06	145	240	194	121	34
07	180	302	245	155	42
09	222	370	304	194	52
11	270	433	378	243	66
14	328	533	470	306	83

Getriebegröße	Vollwelle							Abtriebsflansch						
	d	l	l_1	l_2	d_2	u	t	a_2	b_2 j7	c_2	e_2	f_2	i_2	s_2 4 x 90°
05	25	50	4	40	M10	8	28	120 140 160 200	80 95 110 130	10 10 10 12	100 115 130 165	3 3 3,5 3,5	50	7 9 9 11
06	30	60	6	45	M10	8	33	160 200	110 130	12	130 165	3,5	60	9 11
07	40	80	7	63	M16	12	43	200 250	130 180	14 15	165 215	3,5 4	80	11 14
09	50	100	8	80	M16	14	53,5	250 300	180 230	16 18	215 265	4	100	14
11	60	120	8	100	M20	18	64	300 350	230 250	18 20	265 300	4 5	120	14 18
14	80	160	15	125	M20	22	85	350 400	250 300	22 24	300 350	5	160	18

Maße in [mm]

d ≤ 50 mm: k6
d > 50 mm: m6

* Maß k_2 beachten

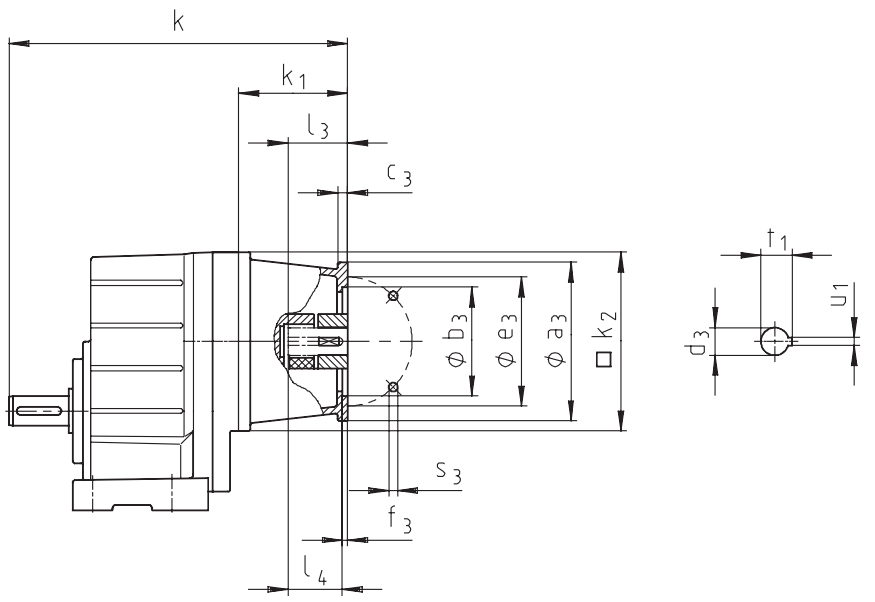

Getriebe GSTᐧᐧ-1N ᐧᐧᐧ		Antriebsgröße 5B	5C	5D	5E	5G	5H	6H
		entspricht NEMA-Motor 56 C	56 C	143 TC 145 TC	182 TC 184 TC	213 TC 215 TC	254 TC 256 TC	284 TC 286 TC
Gehäuse	k_1	104	104	119	151	206	209	222
	k_2	145	145	180	180	265	300	300
Flansch	a_3	170	170	170	230	300	300	300
	b_3	114,3 +0,05 0	114,3 +0,05 +0	114,3 +0,05 +0	215,9 +0,07 +0	215,9 +0,07 +0	215,9 +0,07 +0	266,7 +0,07 +0
	c_3	12	12	12	18	44	43	56
	e_3	149,2	149,2	149,2	184,2	184,2	184,2	228,6
	f_3	5	5	4	4	4	4	4
	s_3	10,5	10,5	10,5	14	14	14	14
erforderliche Motorwellen	d_3	15,875	15,875	22,225	28,575	34,925	41,275	47,625
	l_3	52,4	52,4	54,0				
	l_4				66,7	79,4	95,3	111,1
	u_1	4,763	4,763	4,763	6,350	7,938	9,525	12,700
	t_1	18,009	18,009	24,384	31,496	38,608	45,466	53,086

Getriebegröße	Gesamtlänge k						
04	253	253	278				
05	274	274	299	331			
06	297	297	322	354			
07		326	351	383	451	459	
09			394	426	494	502	515

Maße in [mm]

Weitere Abmessungen siehe Getriebe mit Lagerflansch für IEC-Normmotoren.

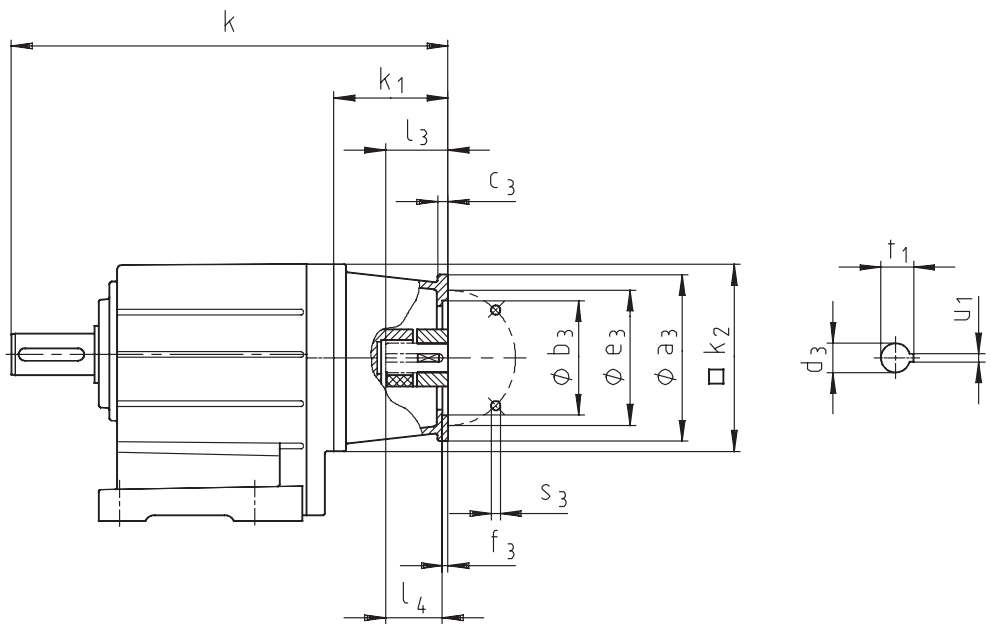

Getriebe GSTXX-2N XXX		Antriebsgröße 5B	5C	5D	5E	5G	5H	6H
		entspricht NEMA-Motor 56 C	56 C	143 TC 145 TC	182 TC 184 TC	213 TC 215 TC	254 TC 256 TC	284 TC 286 TC
Gehäuse	k_1	104	104	119	151	206	209	222
	k_2	145	145	180	180	265	300	300
Flansch	a_3	170	170	170	230	300	300	300
	b_3	114,3 +0,05 0	114,3 +0,05 +0	114,3 +0,05 +0	215,9 +0,07 +0	215,9 +0,07 +0	215,9 +0,07 +0	266,7 +0,07 +0
	c_3	12	12	12	18	44	43	56
	e_3	149,2	149,2	149,2	184,2	184,2	184,2	228,6
	f_3	5	5	4	4	4	4	4
	s_3	10,5	10,5	10,5	14	14	14	14
erforderliche Motorwellen	d_3	15,875	15,875	22,225	28,575	34,925	41,275	47,625
	l_3	52,4	52,4	54,0				
	l_4				66,7	79,4	95,3	111,1
	u_1	4,763	4,763	4,763	6,350	7,938	9,525	12,700
	t_1	18,009	18,009	24,384	31,496	38,608	45,466	53,086

Getriebegröße	Gesamtlänge k						
04	293	293	318				
05	323	323	348	380			
06	349	349	374	406			
07		405	430	462	530	538	
09			493	525	593	601	614
11			550	582	650	658	671
14					740	748	761

Maße in [mm]

Weitere Abmessungen siehe Getriebe mit Lagerflansch für IEC-Normmotoren.

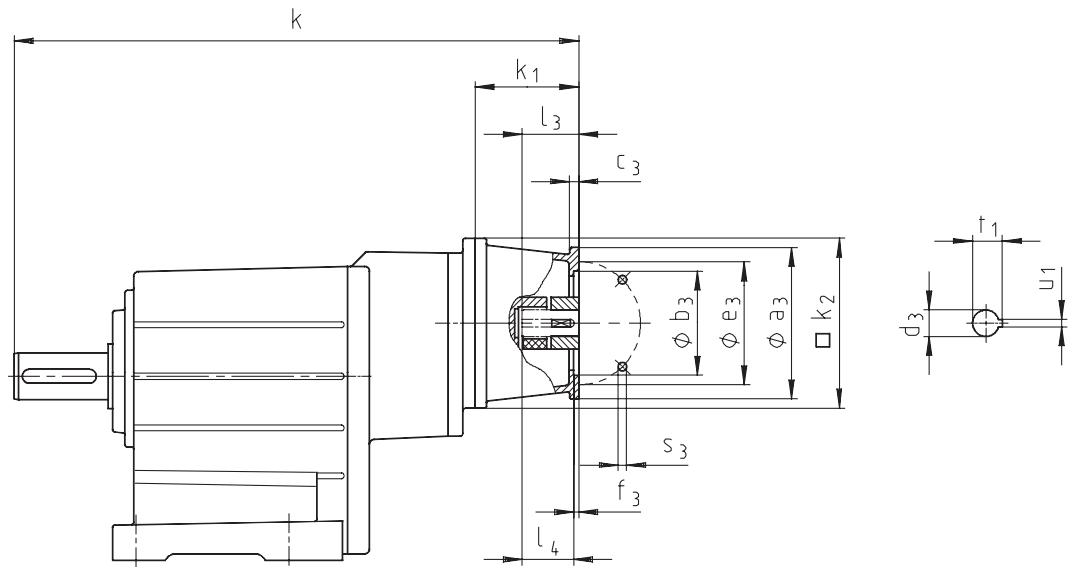

Getriebe GST□□-3N □□□		Antriebsgröße 5B	5C	5D	5E	5G	5H	6H
		entspricht NEMA-Motor 56 C	56 C	143 TC 145 TC	182 TC 184 TC	213 TC 215 TC	254 TC 256 TC	284 TC 286 TC
Gehäuse	k_1	104	104	119	151	206	209	222
	k_2	145	145	180	180	265	300	300
Flansch	a_3	170	170	170	230	300	300	300
	b_3	114,3 +0,05 0	114,3 +0,05 +0	114,3 +0,05 +0	215,9 +0,07 +0	215,9 +0,07 +0	215,9 +0,07 +0	266,7 +0,07 +0
	c_3	12	12	12	18	44	43	56
	e_3	149,2	149,2	149,2	184,2	184,2	184,2	228,6
	f_3	5	5	4	4	4	4	4
	s_3	10,5	10,5	10,5	14	14	14	14
erforderliche Motorwellen	d_3	15,875	15,875	22,225	28,575	34,925	41,275	47,625
	l_3	52,4	52,4	54,0				
	l_4				66,7	79,4	95,3	111,1
	u_1	4,763	4,763	4,763	6,350	7,938	9,525	12,700
	t_1	18,009	18,009	24,384	31,496	38,608	45,466	53,086

Getriebegröße	Gesamtlänge k						
05	399	399					
06	442	442	467				
07	509	509	534	566			
09	590	590	615	647			
11		666	691	723	792		
14			815	847	916	924	937

Maße in [mm]

Weitere Abmessungen siehe Getriebe mit Lagerflansch für IEC-Normmotoren.

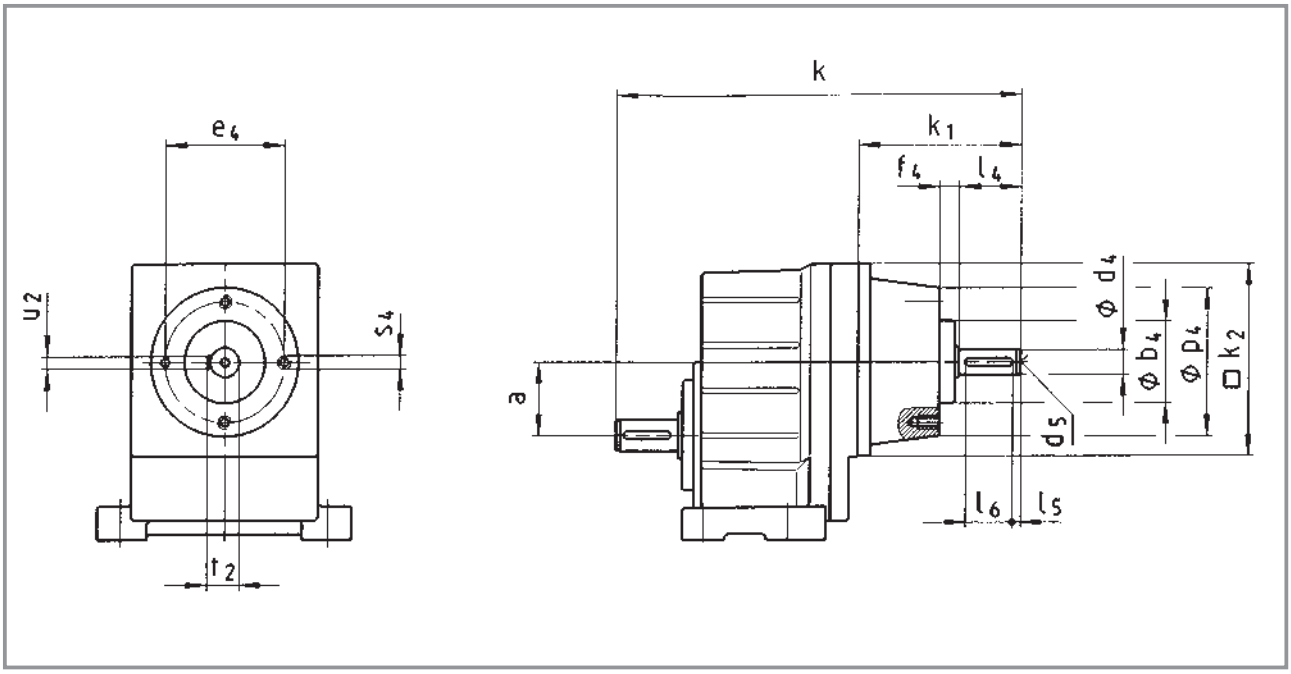

Getriebe GST□□-1W □□□			Antriebsgröße 1A	1B	1C	1D	1E	1F	1G	1H
Gehäuse	k_1		100	100	102	130	160	175	175	182
	k_2		115	115	145	145	180	222	222	300
Gewindelochkreis mit Zentrierung	p_4		80	86	90	120	142	178	216	262
	b_4	js8	52	52	52	65	78	98	125	155
	e_4		67	67	67	90	115	145	175	210
	f_4		12	12	12	12	22	23	23	23
	s_4	4 x 8 x	M6x12	M6x12	M6x12	M8x16	M10x20	M12x24	M16x30	M20x36
Antriebswelle	d_4	k6	14	14	14	19	24	28	38	42
	l_4		35	35	40	50	60	80	100	110
	l_5		4,5	4,5	4	4	6	7	8	8
	l_6		25	25	32	40	45	63	80	90
	d_5		M6	M6	M6	M6	M8	M10	M12	M16
	u_2		5	5	5	6	8	8	10	12
	t_2		16	16	16	21,5	27	31	41	45

Getriebegröße	Getriebe a	Gesamtlänge k							
04	36	219	219	251					
05	45		247	272	300				
06	56			295	323	363	384		
07	70				352	392	413	413	
09	89					435	456	456	476

Maße in [mm]

Weitere Maße siehe Abmessungen Stirnradgetriebemotoren

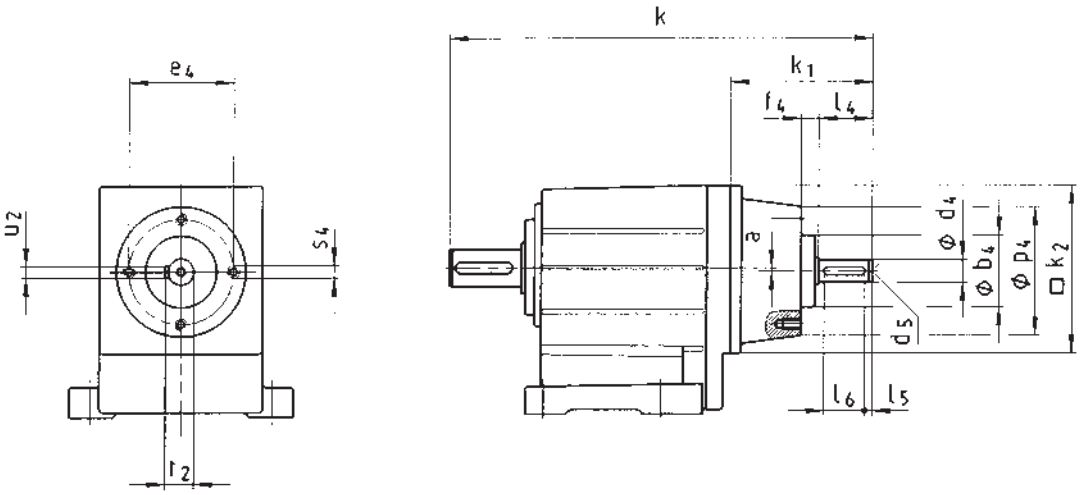

Getriebe GST□□-2W □□□			Antriebsgröße 1A	1B	1C	1D	1E	1F	1G	1H	1K
Gehäuse	k_1		100	100	102	130	160	175	175	182	220
	k_2		115	115	145	145	180	222	222	300	300
Gewindelochkreis mit Zentrierung	p_4		80	86	90	120	142	178	216	262	262
	b_4	js8	52	52	52	65	78	98	125	155	155
	e_4		67	67	67	90	115	145	175	210	210
	f_4		12	12	12	12	22	23	23	23	32
	s_4	4 x 8 x	M6x12	M6x12	M6x12	M8x16	M10x20	M12x24	M16x30	M20x36	M20x36
Antriebswelle	d_4	k6	14	14	14	19	24	28	38	42	48
	l_4		35	35	40	50	60	80	100	110	110
	l_5		4,5	4,5	4	4	6	7	8	8	8
	l_6		25	25	32	40	45	63	80	90	90
	d_5		M6	M6	M6	M6	M8	M10	M12	M16	M16
	u_2		5	5	5	6	8	8	10	12	14
	t_2		16	16	16	21,5	27	31	41	45	51,5

Getriebegröße	Getriebe a	Gesamtlänge k								
04	0	259	259	291						
05	1		296	321	349					
06	2			347	375	415	436			
07	3				431	471	492	492		
09	4					534	555	555	575	
11	4						612	612	632	670
14	6							702	722	760

Maße in [mm]

Weitere Maße siehe Abmessungen Stirnradgetriebemotoren

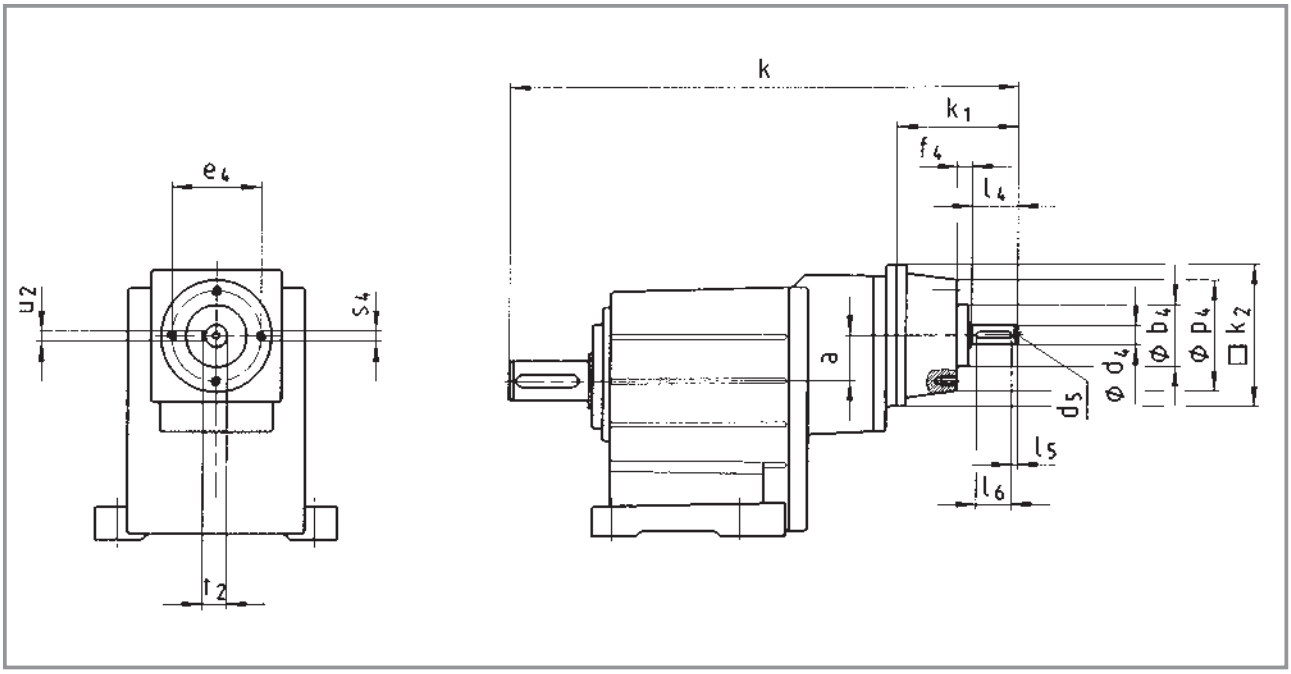

Getriebe GST□□-3W □□□			Antriebsgröße 1A	1B	1C	1D	1E	1F	1G	1H
Gehäuse	k_1		100	100	102	130	160	175	175	182
	k_2		115	115	145	145	180	222	222	300
Gewindelochkreis mit Zentrierung	p_4		80	86	90	120	142	178	216	262
	b_4	js8	52	52	52	65	78	98	125	155
	e_4		67	67	67	90	115	145	175	210
	f_4		12	12	12	12	22	23	23	23
	s_4	4 x 8 x	M6x12	M6x12	M6x12	M8x16	M10x20	M12x24	M16x30	M20x36
Antriebswelle	d_4	k6	14	14	14	19	24	28	38	42
	l_4		35	35	40	50	60	80	100	110
	l_5		4,5	4,5	4	4	6	7	8	8
	l_6		25	25	32	40	45	63	80	90
	d_5		M6	M6	M6	M6	M8	M10	M12	M16
	u_2		5	5	5	6	8	8	10	12
	t_2		16	16	16	21,5	27	31	41	45

Getriebegröße	Getriebe a	Gesamtlänge k							
05	35	365	365	397					
06	34	408	408	440					
07	42		482	507	535				
09	52			588	616	656	677		
11	66				692	732	753	753	
14	83					856	877	877	897

Maße in [mm]

Weitere Maße siehe Abmessungen Stirnradgetriebemotoren

Abtriebsseitige Ausführung VAR

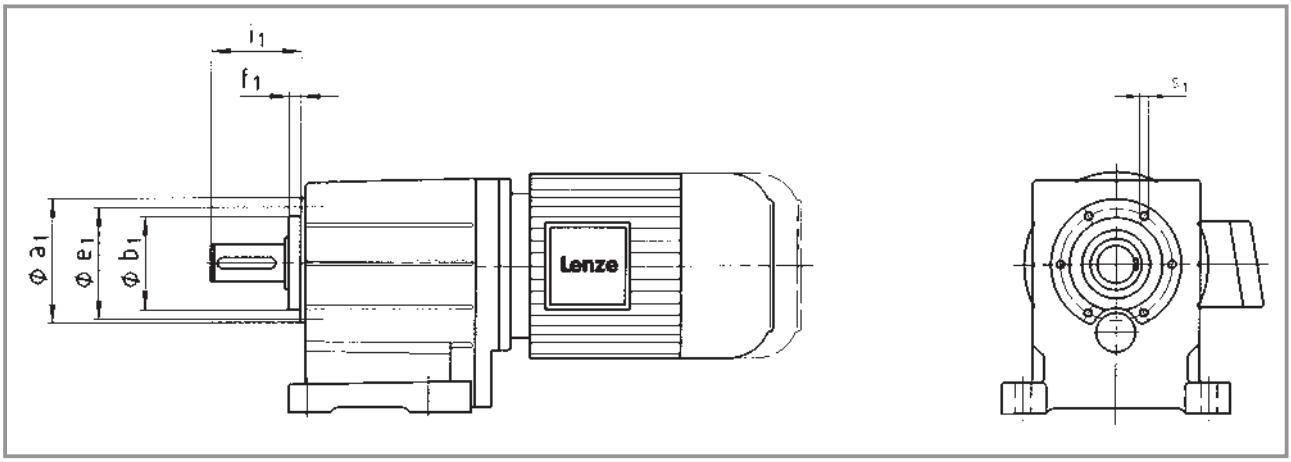

Getriebegröße	a_1	b_1 h7	e_1	f_1	i_1	s_1 6 x 60°
04	72	48	61	8	51	M5x10
05	88	58	74	9	62	M6x12
06	109	70	90	10	74	M8x14
07	140	100	120	13	97	M10x8
09	174	120	145	15	120	M12x20
11	215	150	185	18	143	M16x26
14	265	195	230	22	187	M20x34

Maße in [mm]

Abtriebsseitige Ausführung VAL

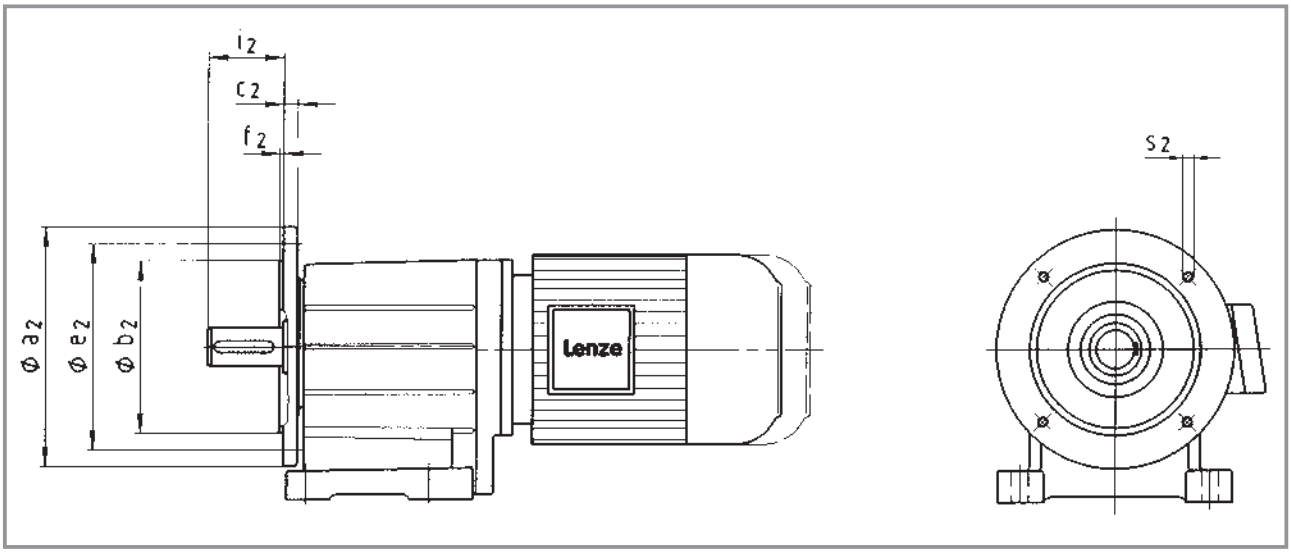

Getriebegröße	a_2	b_2 j7	c_2	e_2	f_2	i_2	s_2 4 x 90°
04	120 140	80 95	10	100 115	3	40	M6 M8
05	120 140 160	80 95 110	10	100 115 130	3 3 3,5	50	M6 M8 M8
06	160 200	110 130	12	130 165	3,5	60	M8 M10
07	200 250	130 180	14 15	165 215	3,5 4	80	M10 M12
09	250 300	180 230	16 18	215 265	4	100	M12
11	300 350	230 250	18 20	265 300	4 5	120	M12 M16
14	350 400	250 300	22 24	300 350	5	160	M16

Maße in [mm]

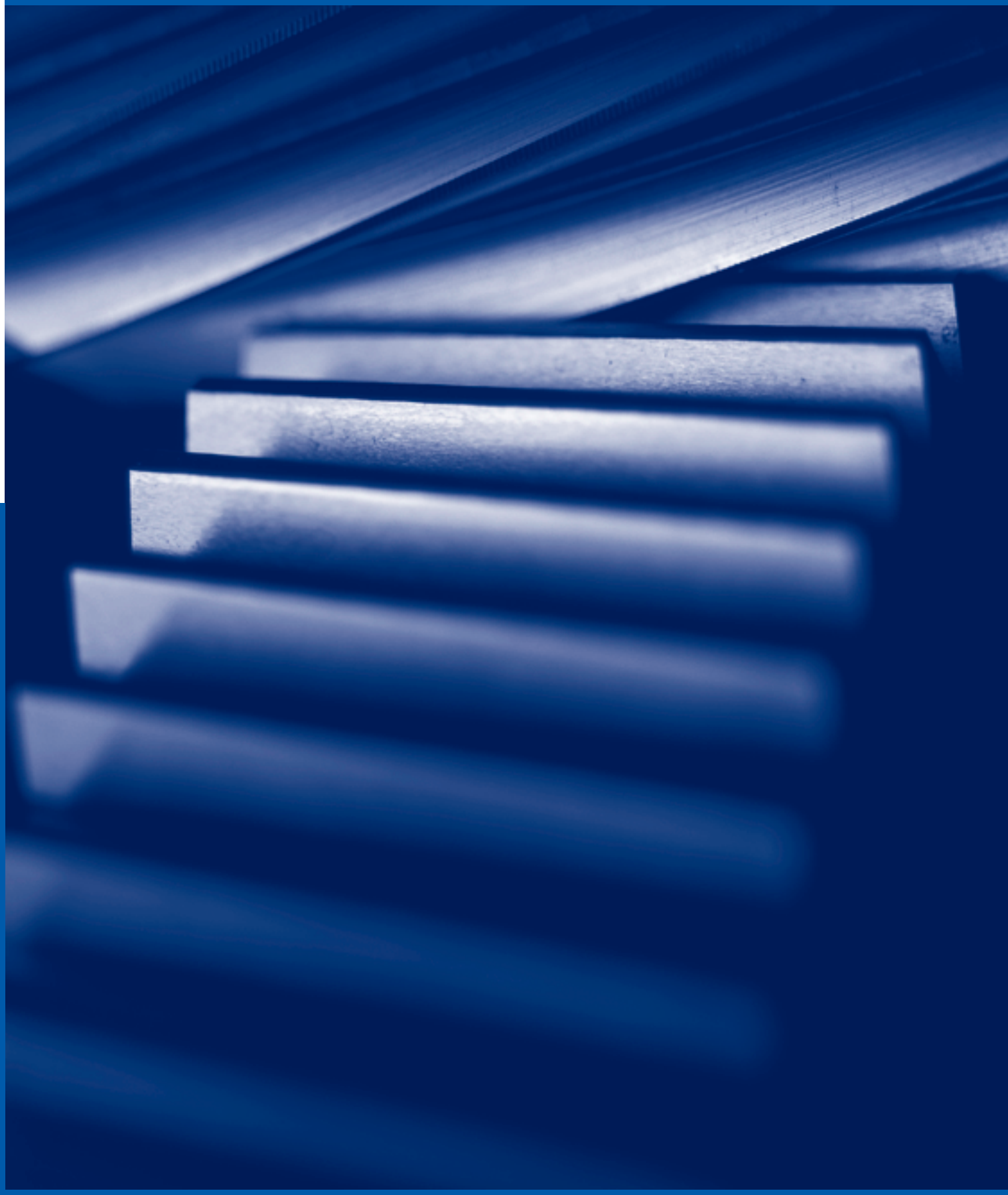

Flachgetriebe | G-motion const

Technische Daten

Zulässige Radial- und Axialkräfte 4-2
Abtrieb 4-2
Antrieb 4-4
Verdrehspiel am Abtrieb 4-5
Entlüftung 4-6
Lage der Entlüftung, Verschluss-elemente und Ölkontrolle 4-6
Ausgleichsbehälter für Einbaulage C 4-8
Gewichte 4-9

Auswahltabellen

Getriebemotoren 4-12
Getriebe mit Lagerflansch 4-40
Getriebe mit freier Antriebswelle 4-82

Abmessungen

Getriebemotoren 4-116
Getriebe mit Lagerflansch
für IEC-Normmotoren 4-132
für NEMA-Motoren 4-148
Getriebe mit freier Antriebswelle 4-150
weitere Abmessungen 4-152
Hohlwelle mit Schrumpfscheibe 4-152
Fußbefestigung 4-154
Gummipuffersatz 4-156
Montagesatz Hohlwellensicherung 4-157
Gestaltungsvorschlag für Hilfswerkzeuge 4-157

Zulässige Radialkraft
$F_{rzul} = \min (f_w \cdot f_\alpha \cdot F_{rTab};\ f_w \cdot F_{rmax})$

Zulässige Axialkraft
$F_{azul} = F_{aTab}$ bei $F_r = 0$

Rücksprache mit Lenze bei F_r **und** $F_a \neq 0$

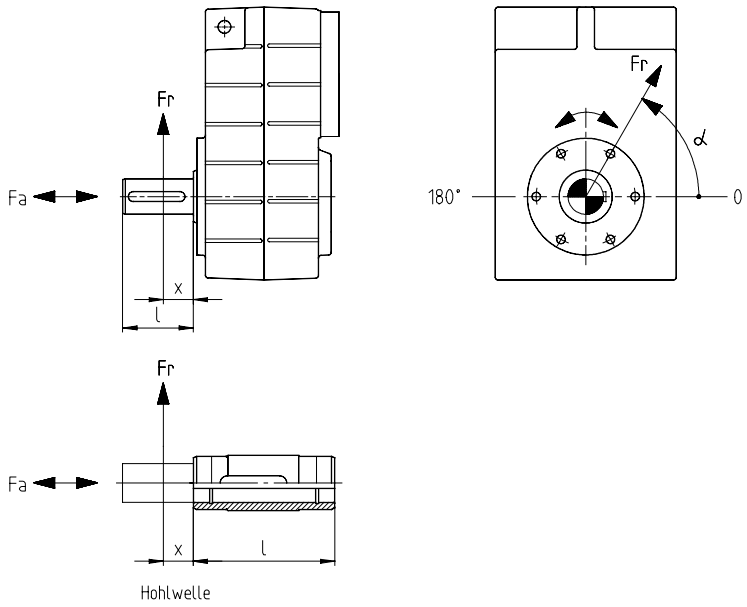

f_α Wirkrichtungsfaktor an der Abtriebswelle

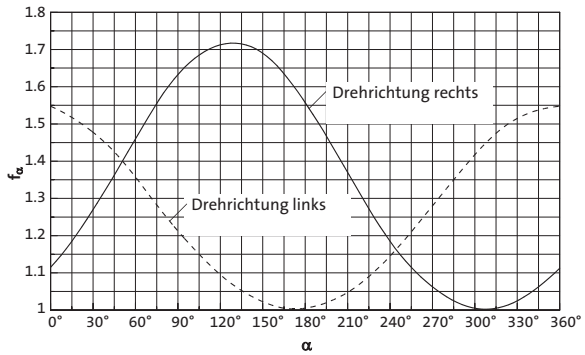

f_w Lastangriffsbeiwert an der Abtriebswelle

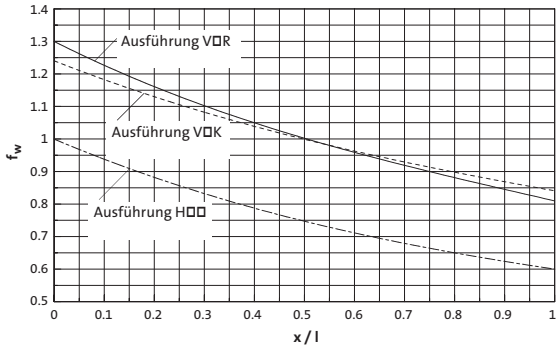

VCK

Vollwelle mit Flansch
Kraftangriff F_r: Mitte Wellenzapfen (x = l/2)
F_{aTab} nur gültig für F_r = 0

n_2 [min^{-1}]	GFL 04		GFL 05		GFL 06		GFL 07		GFL 09		GFL 11		GFL 14	
	F_{rTab} [N]	F_{aTab} [N]	F_{rTab} [N]	F_{aTab} [N]	F_{rTab} [N]	F_{aTab} [N]	F_{rTab} [N]	F_{aTab} [N]	F_{rTab} [N]	F_{aTab} [N]	F_{rTab} [N]	F_{aTab} [N]	F_{rTab} [N]	F_{aTab} [N]
400	3200	2200	4300	3100	6100	4300	6400	6100	7800	6100	12500	6800	18000	6000
250	3700	2600	5100	3900	7000	5500	7400	6500	9000	6500	14500	8500	20000	8000
160	4400	3200	5900	4800	7800	6500	8900	7000	10500	7000	17000	10500	23000	10000
100	4600	4200	6800	6400	9600	8500	10500	9500	14000	9500	21500	17000	27500	13000
63	4600	4400	7000	6600	10000	10000	12000	11500	15000	11500	26000	22000	32000	19000
40	4600	4400	7000	6600	10000	10000	13000	11500	15000	11500	30000	27000	38000	26000
25	4600	4400	7000	6600	10000	10000	14000	11500	15000	11500	30000	27000	43000	35000
≤ 16	4600	4400	7000	6600	10000	10000	14000	11500	15000	11500	30000	27000	43000	35000
$F_{r\,max}$	4600	–	7400	–	11000	–	16000	–	16000	–	32000	–	46000	–

V□R

Vollwelle ohne Flansch
Kraftangriff F_r: Mitte Wellenzapfen (x = l/2)
F_{aTab} nur gültig für F_r = 0

n_2 [min^{-1}]	GFL 04		GFL 05		GFL 06		GFL 07		GFL 09*		GFL 11*		GFL 14	
	F_{rTab} [N]	F_{aTab} [N]	F_{rTab} [N]	F_{aTab} [N]	F_{rTab} [N]	F_{aTab} [N]	F_{rTab} [N]	F_{aTab} [N]	F_{rTab} [N]	F_{aTab} [N]	F_{rTab} [N]	F_{aTab} [N]	F_{rTab} [N]	F_{aTab} [N]
400	2300	2200	2400	2800	3200	4000	3200	3400	3800	3100	5500	4700	47000	25000
250	2700	2600	2700	3600	3600	5200	3600	4700	4400	4200	6300	6000	54000	27000
160	3200	3200	3200	4200	3900	6000	3900	6000	5500	5800	7300	7500	62000	29000
100	3600	4200	4000	5900	5100	8500	5100	8500	8000	10000	11200	14000	65000	32000
63	3600	5300	4800	6600	6500	10000	6500	12000	10000	13500	14500	19000	65000	35000
40	3600	5500	5800	6600	8400	10000	8400	14000	12000	17000	17400	25000	65000	35000
25	3600	5500	6200	6600	9000	10000	9000	14000	18000	21000	20500	27000	65000	35000
≤ 16	3600	5500	6200	6600	9000	10000	9000	14000	18000	21000	23000	27000	65000	35000
$F_{r\,max}$	3600	–	7000	–	11000	–	11000	–	22000	–	28000	–	65000	–

H□□

Hohlwelle
Kraftangriff F_r: an Hohlwellenspiegel (x = 0)
F_{aTab} nur gültig für F_r = 0

n_2 [min^{-1}]	GFL 04		GFL 05		GFL 06		GFL 07		GFL 09		GFL 11		GFL 14	
	F_{rTab} [N]	F_{aTab} [N]	F_{rTab} [N]	F_{aTab} [N]	F_{rTab} [N]	F_{aTab} [N]	F_{rTab} [N]	F_{aTab} [N]	F_{rTab} [N]	F_{aTab} [N]	F_{rTab} [N]	F_{aTab} [N]	F_{rTab} [N]	F_{aTab} [N]
400	2800	2200	3000	2800	4300	4000	4500	3400	5000	3100	7300	4700	8000	4000
250	3200	2600	3400	3600	4700	5200	5100	4700	6000	4200	8700	6000	9000	5000
160	3800	3200	4100	4200	5000	6000	6400	6000	7200	5800	10000	7500	9500	6200
100	4600	4200	5000	5900	6600	8500	7900	8500	10500	10000	14200	14000	11500	7500
63	5500	5300	6000	6600	8500	10000	9300	12000	13000	13500	19000	19000	14000	11000
40	6300	5500	7100	6600	10800	10000	11500	14000	15000	17000	23000	25000	18000	17500
25	7000	5500	8000	6600	12000	10000	15000	14000	22000	21000	27000	27000	30000	31000
≤ 16	7000	5500	8000	6600	12000	10000	16000	14000	24000	21000	30000	27000	45000	35000
$F_{r\,max}$	7000	–	10000	–	15000	–	20000	–	30000	–	38000	–	56000	–

* Bei Ausführung V□R verstärkte Abtriebslagerung auf Anfrage möglich

Bei Hohlwelle mit Schrumpfscheibe (S□□) sind weder Radial- noch Axialkräfte zulässig.

Zulässige Radialkraft
$F_{rzul} = \min (f_w \cdot f_\alpha \cdot F_{rTab};\ f_w \cdot F_{rmax})$

Zulässige Axialkraft
$F_{azul} = F_{aTab}$ bei $F_r = 0$

Rücksprache mit Lenze bei F_r **und** $F_a \neq 0$

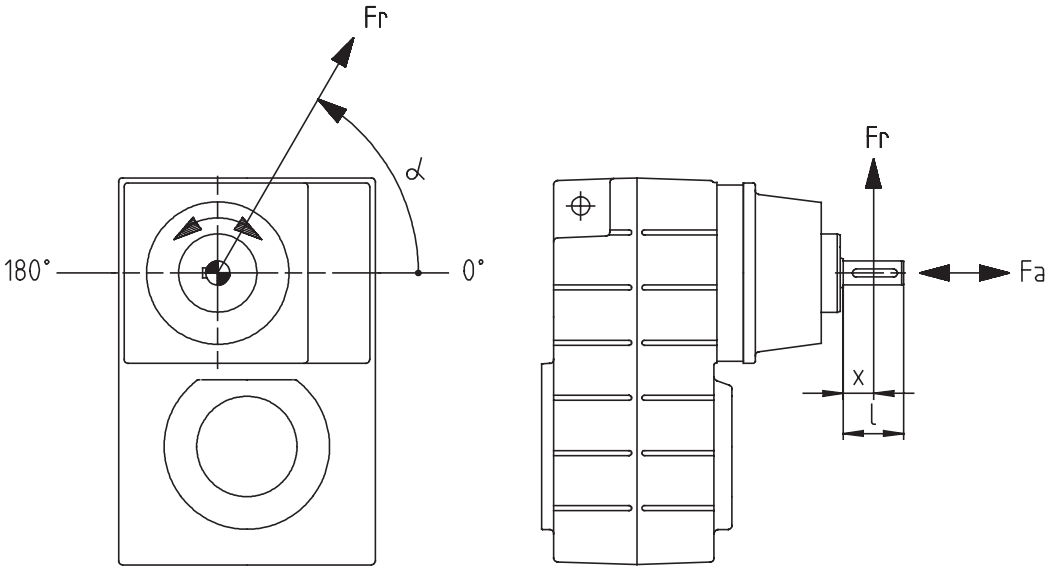

f_α Wirkrichtungsfaktor an der Antriebswelle

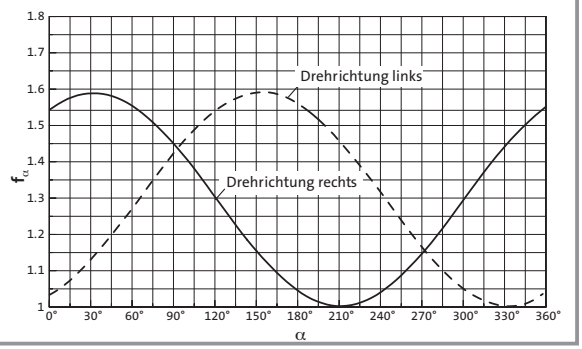

f_w Lastangriffsbeiwert an der Antriebswelle

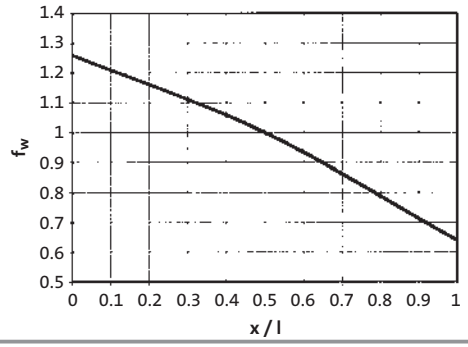

W

Kraftangriff F_r: Mitte Wellenzapfen (x = l/2)
F_{aTab} nur gültig für $F_r = 0$

n_1 [min^{-1}]	Antriebsgröße 1A 1B		1C		1D		1E		1F		1G		1H		1K	
	F_{rTab} [N]	F_{aTab} [N]	F_{rTab} [N]	F_{aTab} [N]	F_{rTab} [N]	F_{aTab} [N]	F_{rTab} [N]	F_{aTab} [N]	F_{rTab} [N]	F_{aTab} [N]	F_{rTab} [N]	F_{aTab} [N]	F_{rTab} [N]	F_{aTab} [N]	F_{rTab} [N]	F_{aTab} [N]
700	830	1200	1150	1400	1470	1500	2140	1600	3200	2800	4000	4500	5000	6000	8500	10000
1400	570	770	780	900	1000	740	1400	800	2200	1700	3200	2000	4000	2500	7000	5300
2800	440	530	590	620	770	470	940	460	1700	1100	2300	1600	3000	2000	5000	3500
F_{rmax}	1850	–	1650	–	3000	–	4900	–	5600	–	8000	–	10000	–	12000	–

GFL □□-2

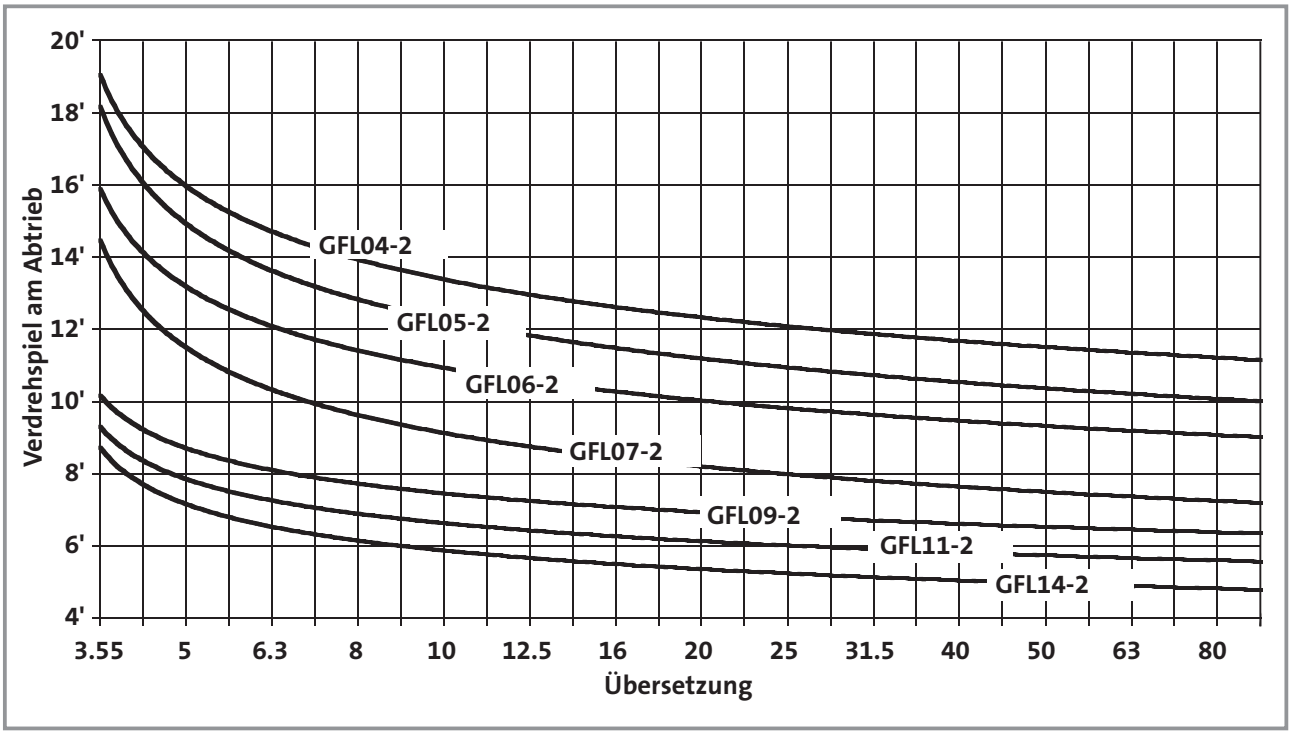
Verdrehspiel am Abtrieb
20'
18'
16'
14'
12'
10'
8'
6'
4'
GFL04-2
GFL05-2
GFL06-2
GFL07-2
GFL09-2
GFL11-2
GFL14-2
3.55
5
6.3
8
10
12.5
16
20
25
31.5
40
50
63
80
Übersetzung

GFL □□-3

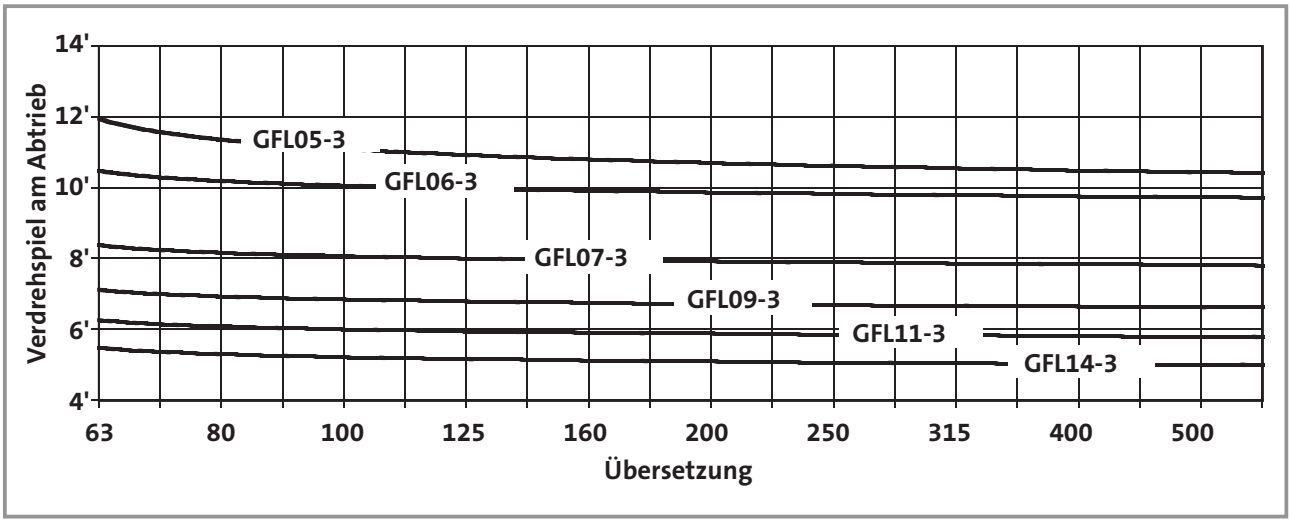
Verdrehspiel am Abtrieb
14'
12'
10'
8'
6'
4'
GFL05-3
GFL06-3
GFL07-3
GFL09-3
GFL11-3
GFL14-3
63
80
100
125
160
200
250
315
400
500
Übersetzung

Lage der Entlüftung, Verschlusselemente und Ölkontrolle

GFL05 ... 14-2

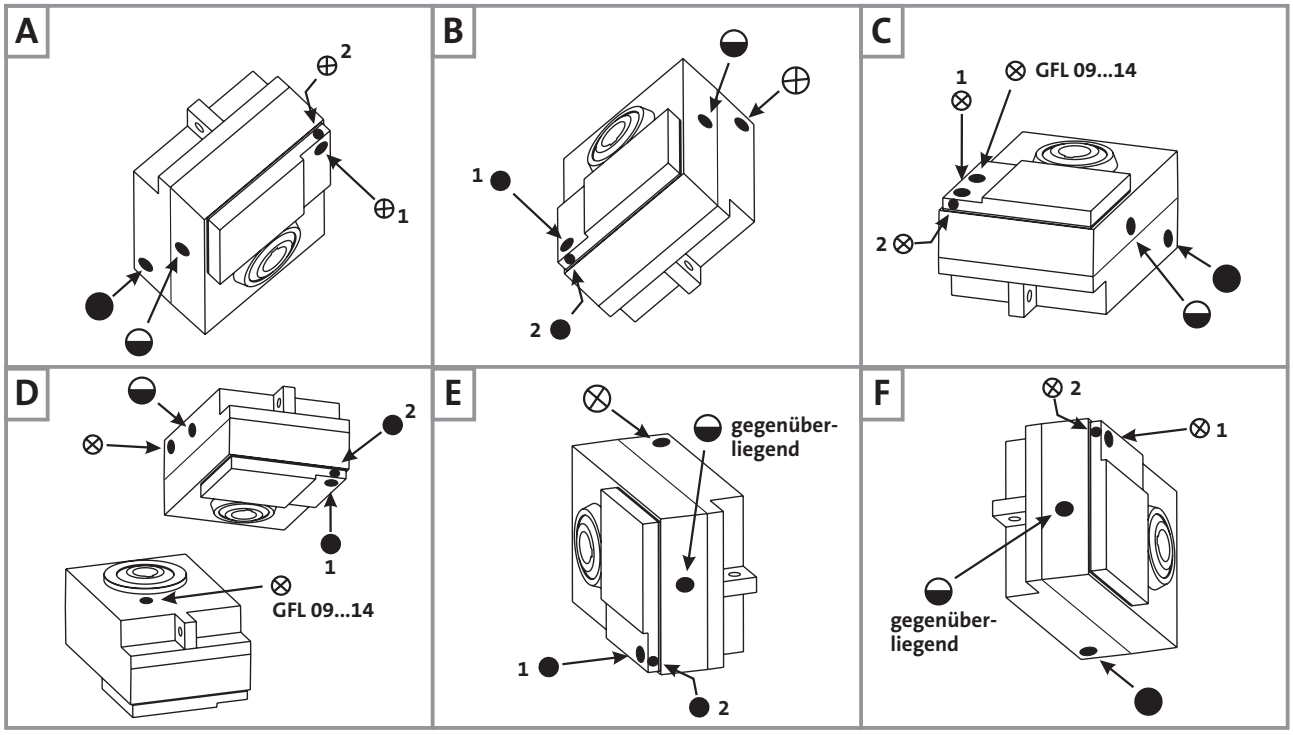

GFL05 ... 14-3

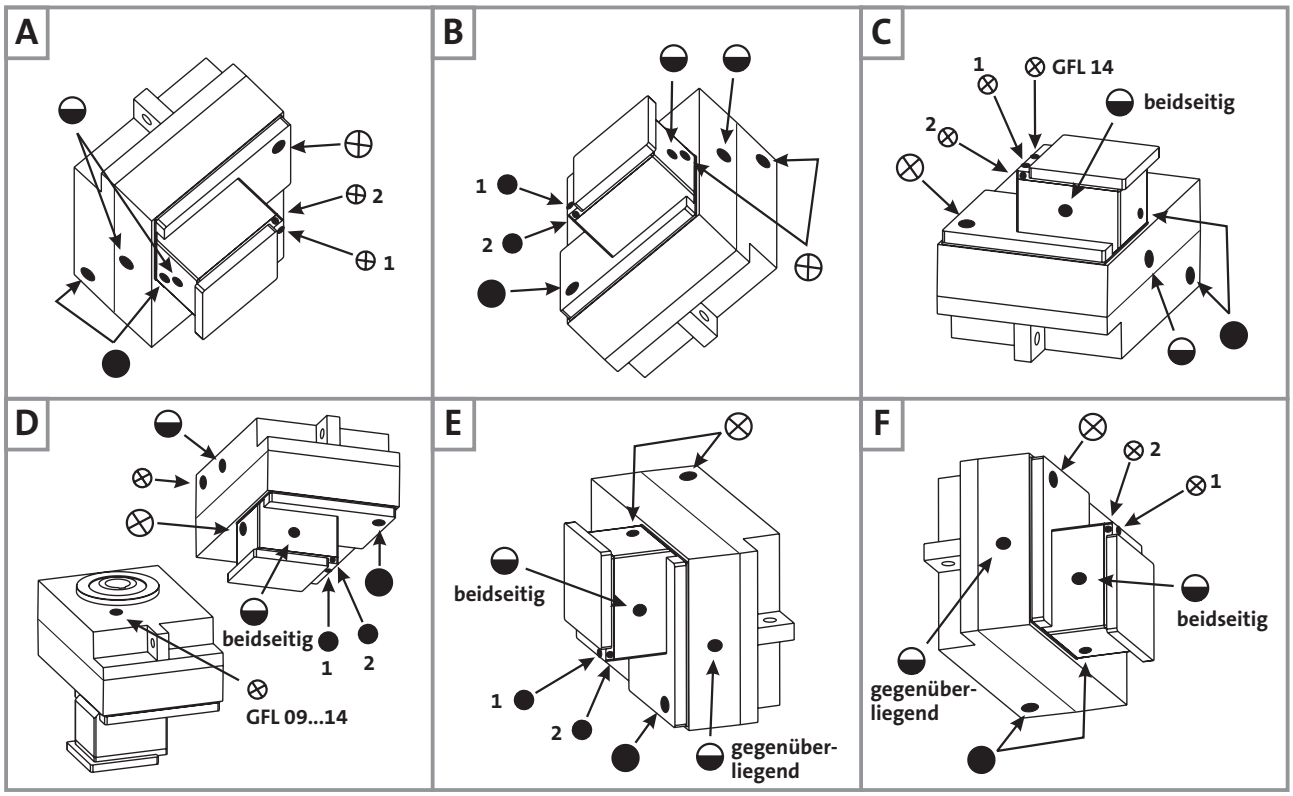

(A ... F) Einbaulage

⊗ Entlüftung / Öleinfüllschraube

● Ölablassschraube

◒ Ölkontrollschraube

Pos. 1 Standard

Pos. 2 siehe Tabelle auf Seite 4-7

Bei den in der Tabelle **aufgeführten Ausführungen** befindet sich die Entlüftung / Öleinfüll- oder Ablassschraube in **Position 2** seitlich im Deckel.
Für **nicht aufgeführte Ausführungen** gilt **Position 1.**

Flachgetriebe

GFL	05	-2	M	□□□	090 100
			N	□□□	1D / 2D 1E / 2E / 3E / 4E / 5E
	06	-2	M	□□□	112
			W	□□□	1F
	07	-2	M	□□□	160
			N	□□□	1H / 3H
		-3	M	□□□	090 100
			N	□□□	1D / 2D 1E / 2E / 3E / 4E / 5E
	09	-3	M	□□□	112
			W	□□□	1F

Ausgleichsbehälter für Einbaulage C

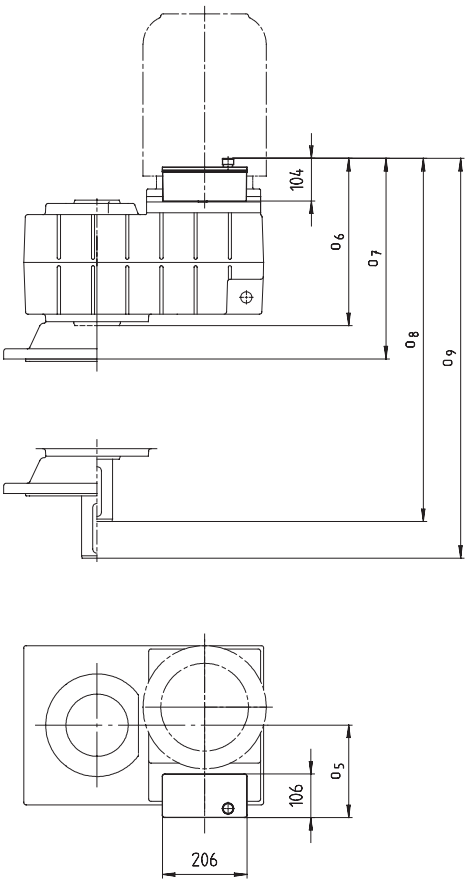

Flachgetriebe		Motorgröße / Antriebsgröße			
GFL□□-2M		**090 / 100**	**112**	**132**	**160/ 180 / 225**
GFL□□-2N		**□D / □E / □F**		**□G**	**□H / □K**
GFL□□-2W		**1E**	**1F / 1G**		**1H / 1K**
09	o_5	165	187	204	219
	o_6	344	344	344	344
	o_7	405	405	405	405
	o_8	464	464	464	464
	o_9	525	525	525	525
11	o_5	154	176	200	214
	o_6	387	391	391	391
	o_7	448	452	452	452
	o_8	547	551	551	551
	o_9	608	612	612	612
14	o_5		181	211	211
	o_6		446	446	446
	o_7		507	507	507
	o_8		646	646	646
	o_9		707	707	707

Klemmenkastenlage 3 nicht zulässig.
Fuss in Lage 3 nicht zulässig.

GFL□□-2M HDR

Getriebe-größe	Motorgröße 063 C□□	071 C□□	080 C□□	090 C□□	100 C□□	112 C22 C31	112 C32 C41	132 C□□	160 -22	160 -32	180 -22	180 -32	180 -42	225 -12	225 -22
04	11	13	18	25											
05	24	26	31	38	45										
06	38	40	44	52	59	67	74								
07			70	78	85	93	100	130	174	194					
09				124	131	139	146	177	221	241	276	286	311		
11					216	224	231	260	304	324	359	369	394	514	539
14						366	373	401	445	465	500	510	535	655	680

GFL□□-3M HDR

Getriebe-größe	Motorgröße 063 C□□	071 C□□	080 C□□	090 C□□	100 C□□	112 C22 C31	112 C32 C41	132 C□□	160 -22	160 -32	180 -22	180 -32	180 -42
05	25	27	32										
06	42	44	49	56									
07	72	74	78	86	93								
09	123	125	130	137	144	153	160						
11			223	230	237	246	253	283	327	347			
14				387	394	402	409	439	483	503	538	548	573

Gewichte in [kg] mit Ölfüllung für Einbaulage A, alle Angaben ca. Werte.

Mehrgewichte auf Seite 4-11 beachten!

GFL□□-2N HCR / HDR

Getriebe-größe	Antriebsgröße 1A	1B 2B	5B	□C	□D	1E 2E 3E	4E 5E	1F 2F	3F	1G 3G	2G	5G	1H	2H	3H	5H	6H	1K	2K
04	9,4	10	13	13	16														
05		23	26	26	29	31	35												
06		37	40	40	43	45	49	47	51										
07				66	69	71	75	73	76	96	93	89	104		100	92			
09					115	118	121	119	122	143	140	135	151	155	147	139	142	171	
11						203	206	204	207	226	223	219	234	238	230	223	226	255	262
14										367	364	360	375	379	371	363	366	393	400

GFL□□-3N HCR / HDR

Getriebe-größe	Antriebsgröße 1A	1B 2B	5B	□C	□D	1E 2E 3E	4E 5E	1F 2F	3F	1G 3G	2G	5G	1H	2H	3H	5H	6H
05	23	24	27	27													
06	40	41	44	44	47												
07		71	74	74	77	79	83										
09		122	125	125	128	131	134	132	136								
11				218	221	224	227	226	229	249	246	241	257	261	253	245	248
14					378	380	384	381	385	405	402	398	413	417	409	401	405

GFL□□-2W HCR / HDR

Getriebe-größe	Antriebsgröße 1A	1B	1C	1D	1E	1F	1G	1H	1K
04	7,9	8,5	10						
05		22	23	25					
06			37	40	43	51			
07				65	68	77	82		
09					114	123	129	144	
11						208	212	227	243
14							353	368	381

GFL□□-3W HCR / HDR

Getriebe-größe	Antriebsgröße 1A	1B	1C	1D	1E	1F	1G	1H
05	22	23	24					
06	39	39	41					
07		70	71	73				
09			122	125	128	137		
11				218	221	230	235	
14					377	385	391	406

Gewichte in [kg] mit Ölfüllung für Einbaulage A, alle Angaben ca. Werte.

Mehrgewichte auf Seite 4-11 beachten!

Mehrgewichte Getriebe

Getriebe-größe	Vollwelle V□□	Hohlwelle mit Schrumpfscheibe S□□	Flansch □□K	Fuß □A□ □B□
04	0,6	0,6	2,5	1,0
05	1,0	0,8	4,0	1,5
06	2,5	1,0	7,0	2,5
07	5,0	1,5	11	4,0
09	8,0	3,0	16	7,0
11	16	5,0	24	14
14	33	11	33	23

Mehrgewichte Motoren

Anbauten		Motorgröße									
		063	**071**	**080**	**090**	**100**	**112**	**132**	**160**	**180**	**225**
Starttec		1,3	1,3	1,3	1,3	1,3	1,3				
Fremdlüfter		2	2,1	2,3	2,7	3	3,1	4,2	6,2	8	15
Graugusslüfter			1,2	1,4	2,8	2,5	3,8	6,0			
Handrad			0,6	0,6	0,6	0,6	0,6	1,8			
Inkrementalgeber		0,3	0,3	0,3	0,3	0,3	0,3	0,3	0,3	0,3	
Resolver											
Federkraftbremsen-größe	**06**	0,9	0,9								
	08			1,5	1,5						
	10			2,6	2,6	2,6					
	12					4,2	4,2				
	14						5,8	5,8			
	16							8,7	8,7		
	18								13	13	
	20									20	
	25										31

Gewichte in [kg]

50 Hz			60 Hz			i	Flachgetriebemotor	50 Hz	60 Hz
n_2 [min^{-1}]	M_2 [Nm]	c	n_2 [min^{-1}]	M_2 [Nm]	c			Rücksprache erforderlich bei Einbaulage	
P_1 = 0,12 kW			**P_1 = 0,15 kW**						
203	6	5,4	246	5	5,1	7,025	GFL04 - 2M□□□ 063C12		
89	13	5,4	107	13	5,1	16,087	GFL04 - 2M□□□ 063C12		
80	14	5,4	96	14	5,1	17,920	GFL04 - 2M□□□ 063C12		
69	16	5,0	84	16	4,8	20,519	GFL04 - 2M□□□ 063C12		
62	18	5,0	76	18	4,8	22,857	GFL04 - 2M□□□ 063C12		
45	25	5,5	55	25	5,5	31,600	GFL04 - 2M□□□ 063C12		
41	28	5,5	49	27	5,5	35,200	GFL04 - 2M□□□ 063C12		
35	32	4,6	42	32	4,6	40,697	GFL04 - 2M□□□ 063C12		
31	35	4,6	38	35	4,6	45,333	GFL04 - 2M□□□ 063C12		
28	40	4,0	33	40	4,0	51,579	GFL04 - 2M□□□ 063C12		
25	45	3,9	30	45	3,9	57,455	GFL04 - 2M□□□ 063C12		
22	50	3,2	27	50	3,3	64,636	GFL04 - 2M□□□ 063C12		
20	56	3,2	24	56	3,2	72,000	GFL04 - 2M□□□ 063C12		
17	66	1,6	20	66	1,6	85,156	GFL04 - 2M□□□ 063C12		
15	74	1,6	18	74	1,6	94,857	GFL04 - 2M□□□ 063C12		
14	78	4,2	17	78	4,2	101,547	GFL05 - 3M□□□ 063C12		
12	88	3,7	15	88	3,7	114,952	GFL05 - 3M□□□ 063C12		
11	100	3,3	13	100	3,3	129,524	GFL05 - 3M□□□ 063C12		
9,9	111	5,0	12	111	5,1	144,320	GFL06 - 3M□□□ 063C12		
8,8	125	4,9	11	125	4,9	162,583	GFL06 - 3M□□□ 063C12		
8,1	136	2,5	9,7	136	2,5	177,027	GFL05 - 3M□□□ 063C12		
7,1	153	2,1	8,7	153	2,1	199,467	GFL05 - 3M□□□ 063C12		
6,3	175	2,0	7,6	175	2,0	227,989	GFL05 - 3M□□□ 063C12		
5,6	197	1,7	6,7	197	1,7	256,889	GFL05 - 3M□□□ 063C12		
5,5	200	3,1	6,6	200	3,1	260,457	GFL06 - 3M□□□ 063C12		
4,9	222	1,6	6,0	222	1,6	288,948	GFL05 - 3M□□□ 063C12		
4,9	225	2,9	5,9	225	2,9	293,018	GFL06 - 3M□□□ 063C12		
4,8	230	2,7	5,8	230	2,7	299,200	GFL06 - 3M□□□ 063C12		
4,4	250	1,3	5,3	250	1,3	325,576	GFL05 - 3M□□□ 063C12		
3,9	278	1,2	4,8	278	1,2	362,100	GFL05 - 3M□□□ 063C12		
3,9	282	2,3	4,7	282	2,3	367,200	GFL06 - 3M□□□ 063C12		
3,5	314	1,0	4,2	314	1,1	408,000	GFL05 - 3M□□□ 063C12		
3,4	318	1,9	4,2	318	1,9	413,667	GFL06 - 3M□□□ 063C12		
3,0	365	1,8	3,6	365	1,8	475,200	GFL06 - 3M□□□ 063C12		
3,0	367	0,9	3,6	367	0,9	477,052	GFL05 - 3M□□□ 063C12		
2,7	411	1,5	3,2	411	1,5	535,333	GFL06 - 3M□□□ 063C12		
2,5	443	1,4	3,0	443	1,4	576,720	GFL06 - 3M□□□ 063C12		
2,2	499	1,2	2,7	499	1,2	649,700	GFL06 - 3M□□□ 063C12		
1,9	584	0,9	2,3	584	0,9	759,806	GFL06 - 3M□□□ 063C12		
1,7	658	0,9	2,0	658	0,9	855,954	GFL06 - 3M□□□ 063C12		
P_1 = 0,18 kW			**P_1 = 0,22 kW**						
390	4	5,6	475	4	5,3	7,025	GFL04 - 2M□□□ 063C11		C, D
194	9	3,4	237	9	3,3	7,025	GFL04 - 2M□□□ 063C32		
170	10	5,6	208	10	5,3	16,087	GFL04 - 2M□□□ 063C11		C, D
153	11	5,6	186	11	5,3	17,920	GFL04 - 2M□□□ 063C11		C, D
134	13	5,2	163	12	4,9	20,519	GFL04 - 2M□□□ 063C11		C, D
120	14	5,2	146	14	4,9	22,857	GFL04 - 2M□□□ 063C11		C, D
85	20	3,4	104	20	3,3	16,087	GFL04 - 2M□□□ 063C32		
76	22	3,4	93	22	3,3	17,920	GFL04 - 2M□□□ 063C32		
67	25	5,5	82	25	5,1	40,697	GFL04 - 2M□□□ 063C11		C, D
67	25	3,2	81	25	3,1	20,519	GFL04 - 2M□□□ 063C32		
60	28	5,5	74	28	5,1	45,333	GFL04 - 2M□□□ 063C11		C, D
60	28	3,2	73	28	3,1	22,857	GFL04 - 2M□□□ 063C32		
53	31	4,8	65	31	4,5	51,579	GFL04 - 2M□□□ 063C11		C, D
48	35	4,6	58	35	4,3	57,455	GFL04 - 2M□□□ 063C11		C, D
43	39	3,5	53	39	3,5	31,600	GFL04 - 2M□□□ 063C32		
42	39	3,9	52	39	3,6	64,636	GFL04 - 2M□□□ 063C11		C, D
39	43	3,5	47	43	3,5	35,200	GFL04 - 2M□□□ 063C32		
38	44	4,0	46	44	3,9	72,000	GFL04 - 2M□□□ 063C11		C, D
34	50	2,9	41	50	2,9	40,697	GFL04 - 2M□□□ 063C32		
32	52	2,0	39	52	1,9	85,156	GFL04 - 2M□□□ 063C11		C, D
30	55	2,9	37	55	2,9	45,333	GFL04 - 2M□□□ 063C32		
29	58	2,0	35	58	2,0	94,857	GFL04 - 2M□□□ 063C11		C, D
27	63	2,6	32	63	2,6	51,579	GFL04 - 2M□□□ 063C32		
24	70	2,5	29	70	2,5	57,455	GFL04 - 2M□□□ 063C32		
21	79	2,1	26	79	2,1	64,636	GFL04 - 2M□□□ 063C32		
19	88	2,0	23	88	2,0	72,000	GFL04 - 2M□□□ 063C32		

Abmessungen ab Seite 4-116

50 Hz			60 Hz			i	Flachgetriebemotor	50 Hz	60 Hz
n_2 [min^{-1}]	M_2 [Nm]	c	n_2 [min^{-1}]	M_2 [Nm]	c			Rücksprache erforderlich bei Einbaulage	
P_1 = 0,18 kW			**P_1 = 0,22 kW**						
16	104	1,0	20	104	1,0	85,156	GFL04 - 2M□□□ 063C32		
14	116	1,0	18	116	1,0	94,857	GFL04 - 2M□□□ 063C32		
14	116	1,4	18	116	1,4	64,636	GFL04 - 2M□□□ 071C13		
13	122	2,7	16	122	2,7	101,547	GFL05 - 3M□□□ 063C32		
13	128	2,4	16	128	2,4	71,200	GFL05 - 2M□□□ 071C13		
13	129	1,4	16	129	1,4	72,000	GFL04 - 2M□□□ 071C13		
12	138	2,4	15	138	2,4	114,952	GFL05 - 3M□□□ 063C32		
12	140	2,9	14	140	2,9	116,571	GFL06 - 3M□□□ 063C32		
12	145	1,5	14	145	1,5	80,763	GFL05 - 2M□□□ 071C13		
12	145	3,0	14	145	3,0	81,000	GFL06 - 2M□□□ 071C13		
11	156	2,1	13	156	2,1	129,524	GFL05 - 3M□□□ 063C32		
10	158	3,2	13	158	3,2	131,323	GFL06 - 3M□□□ 063C32		
10	163	1,4	12	163	1,5	91,000	GFL05 - 2M□□□ 071C13		
10	164	2,9	12	164	2,9	91,250	GFL06 - 2M□□□ 071C13		
9,5	174	3,2	12	174	3,2	144,320	GFL06 - 3M□□□ 063C32		
8,4	196	3,1	10	196	3,1	162,583	GFL06 - 3M□□□ 063C32		
7,7	213	1,6	9,4	213	1,6	177,027	GFL05 - 3M□□□ 063C32		
7,6	216	2,8	9,3	216	2,8	179,520	GFL06 - 3M□□□ 063C32		
6,8	240	1,4	8,4	240	1,4	199,467	GFL05 - 3M□□□ 063C32		
6,8	243	2,5	8,2	243	2,5	202,237	GFL06 - 3M□□□ 063C32		
6,0	274	1,3	7,3	274	1,3	227,989	GFL05 - 3M□□□ 063C32		
5,9	278	2,3	7,2	278	2,3	231,200	GFL06 - 3M□□□ 063C32		
5,3	309	1,1	6,5	309	1,1	256,889	GFL05 - 3M□□□ 063C32		
5,2	313	2,0	6,4	313	2,0	260,457	GFL06 - 3M□□□ 063C32		
4,7	348	1,0	5,8	348	1,0	288,948	GFL05 - 3M□□□ 063C32		
4,7	353	1,9	5,7	353	1,9	293,018	GFL06 - 3M□□□ 063C32		
4,6	360	1,7	5,6	360	1,7	299,200	GFL06 - 3M□□□ 063C32		
4,2	392	0,8	5,1	392	0,8	325,576	GFL05 - 3M□□□ 063C32		
3,7	442	1,5	4,5	442	1,5	367,200	GFL06 - 3M□□□ 063C32		
3,3	498	1,2	4,0	498	1,2	413,667	GFL06 - 3M□□□ 063C32		
2,9	572	1,1	3,5	572	1,2	475,200	GFL06 - 3M□□□ 063C32		
2,6	644	1,0	3,1	644	1,0	535,333	GFL06 - 3M□□□ 063C32		
2,4	694	0,9	2,9	694	0,9	576,720	GFL06 - 3M□□□ 063C32		
2,3	702	1,8	2,8	702	1,8	397,533	GFL07 - 3M□□□ 071C13		
2,3	731	0,8	2,7	731	0,8	413,667	GFL06 - 3M□□□ 071C13		
2,2	760	1,7	2,6	760	1,7	430,222	GFL07 - 3M□□□ 071C13		
1,8	909	3,0	2,2	909	3,0	514,881	GFL09 - 3M□□□ 071C13		
1,8	922	1,4	2,2	922	1,4	522,133	GFL07 - 3M□□□ 071C13		
1,7	979	2,2	2,0	979	2,2	554,470	GFL09 - 3M□□□ 071C13		
1,7	993	1,1	2,0	993	1,1	562,391	GFL07 - 3M□□□ 071C13		
1,5	1104	2,1	1,8	1104	2,1	624,879	GFL09 - 3M□□□ 071C13		
1,5	1119	1,1	1,8	1119	1,1	633,680	GFL07 - 3M□□□ 071C13		
1,3	1238	1,7	1,6	1238	1,7	700,875	GFL09 - 3M□□□ 071C13		
1,3	1270	0,9	1,6	1270	0,9	718,786	GFL07 - 3M□□□ 071C13		
1,2	1395	1,6	1,4	1395	1,6	789,875	GFL09 - 3M□□□ 071C13		
1,2	1431	0,9	1,4	1431	0,9	809,900	GFL07 - 3M□□□ 071C13		
P_1 = 0,25 kW			**P_1 = 0,31 kW**						
386	6	4,0	471	6	3,8	7,025	GFL04 - 2M□□□ 063C31		C, D
374	6	4,5	456	6	4,4	3,659	GFL04 - 2M□□□ 063C42		
273	9	4,5	333	8	4,4	5,018	GFL04 - 2M□□□ 063C42		
235	10	4,5	286	10	4,4	5,833	GFL04 - 2M□□□ 063C42		
214	11	4,5	261	11	4,4	6,400	GFL05 - 2M□□□ 063C42		
195	12	5,2	238	12	5,0	7,025	GFL04 - 2M□□□ 063C42		
169	14	4,0	206	14	3,8	16,087	GFL04 - 2M□□□ 063C31		C, D
164	14	4,5	199	14	4,4	8,379	GFL04 - 2M□□□ 063C42		
151	15	4,0	185	15	3,8	17,920	GFL04 - 2M□□□ 063C31		C, D
147	16	4,5	179	16	4,4	9,333	GFL04 - 2M□□□ 063C42		
134	17	5,2	163	17	5,0	10,238	GFL04 - 2M□□□ 063C42		
132	18	3,8	161	18	3,5	20,519	GFL04 - 2M□□□ 063C31		C, D
119	19	4,5	145	19	4,4	11,491	GFL04 - 2M□□□ 063C42		
119	20	3,8	145	20	3,5	22,857	GFL04 - 2M□□□ 063C31		C, D
107	22	4,5	131	22	4,4	12,800	GFL04 - 2M□□□ 063C42		
93	25	5,2	114	25	5,0	14,706	GFL04 - 2M□□□ 063C42		
86	27	4,5	105	27	4,4	15,904	GFL05 - 2M□□□ 063C42		
86	27	4,7	105	27	4,4	31,600	GFL04 - 2M□□□ 063C31		C, D
77	30	4,7	94	30	4,4	35,200	GFL04 - 2M□□□ 063C31		C, D
77	30	4,5	93	30	4,4	17,920	GFL05 - 2M□□□ 063C42		

Abmessungen ab Seite 4-116

50 Hz			60 Hz			i	Flachgetriebemotor	50 Hz	60 Hz
n_2 [min^{-1}]	M_2 [Nm]	c	n_2 [min^{-1}]	M_2 [Nm]	c			Rücksprache erforderlich bei Einbaulage	
P_1 = 0,25 kW			**P_1 = 0,31 kW**						
67	35	4,8	81	35	4,6	20,519	GFL04 - 2M□□□ 063C42		
67	35	3,9	81	35	3,7	40,697	GFL04 - 2M□□□ 063C31		C, D
60	39	4,3	73	39	4,2	22,857	GFL04 - 2M□□□ 063C42		
60	39	3,9	73	39	3,7	45,333	GFL04 - 2M□□□ 063C31		C, D
55	43	4,3	66	42	4,3	25,136	GFL04 - 2M□□□ 063C42		
53	44	3,4	64	44	3,2	51,579	GFL04 - 2M□□□ 063C31		C, D
49	47	3,5	60	47	3,6	28,000	GFL04 - 2M□□□ 063C42		
47	49	3,3	58	49	3,1	57,455	GFL04 - 2M□□□ 063C31		C, D
43	53	3,5	53	53	3,5	31,600	GFL04 - 2M□□□ 063C42		
42	55	2,8	51	55	2,6	64,636	GFL04 - 2M□□□ 063C31		C, D
39	60	2,9	47	60	2,9	35,200	GFL04 - 2M□□□ 063C42		
38	62	2,9	46	62	2,8	72,000	GFL04 - 2M□□□ 063C31		C, D
34	69	2,7	41	69	2,7	40,697	GFL04 - 2M□□□ 063C42		
32	73	1,4	39	73	1,4	85,156	GFL04 - 2M□□□ 063C31		C, D
30	77	2,2	37	77	2,2	45,333	GFL04 - 2M□□□ 063C42		
29	81	1,4	35	81	1,4	94,857	GFL04 - 2M□□□ 063C31		C, D
27	87	2,2	32	87	2,2	51,579	GFL04 - 2M□□□ 063C42		
24	97	1,8	29	97	1,8	57,455	GFL04 - 2M□□□ 063C42		
23	99	3,2	29	99	3,3	58,667	GFL05 - 2M□□□ 063C42		
22	107	2,6	26	107	2,6	63,190	GFL05 - 2M□□□ 063C42		
21	108	3,2	26	108	3,2	64,080	GFL06 - 2M□□□ 063C42		
21	109	1,2	26	109	1,2	64,636	GFL04 - 2M□□□ 063C42		
19	120	2,5	24	120	2,5	71,200	GFL05 - 2M□□□ 063C42		
19	122	1,2	23	122	1,2	72,000	GFL04 - 2M□□□ 063C42		
19	122	3,2	23	122	3,2	72,189	GFL06 - 2M□□□ 063C42		
17	137	1,4	21	137	1,4	80,763	GFL05 - 2M□□□ 063C42		
17	137	2,6	21	137	2,6	81,000	GFL06 - 2M□□□ 063C42		
15	154	1,4	18	154	1,4	91,000	GFL05 - 2M□□□ 063C42		
15	154	2,6	18	154	2,6	91,250	GFL06 - 2M□□□ 063C42		
15	157	1,8	18	157	1,8	63,190	GFL05 - 2M□□□ 071C33		
15	160	2,7	18	160	2,7	64,080	GFL06 - 2M□□□ 071C33		
14	161	1,0	18	161	1,0	64,636	GFL04 - 2M□□□ 071C33		
14	169	1,9	16	169	1,9	101,547	GFL05 - 3M□□□ 063C42		
13	177	1,7	16	177	1,7	71,200	GFL05 - 2M□□□ 071C33		
13	179	1,0	16	179	1,0	72,000	GFL04 - 2M□□□ 071C33		
13	180	2,7	16	180	2,7	72,189	GFL06 - 2M□□□ 071C33		
12	191	1,7	15	191	1,7	114,952	GFL05 - 3M□□□ 063C42		
12	194	2,7	14	194	2,7	116,571	GFL06 - 3M□□□ 063C42		
12	201	1,1	14	201	1,1	80,763	GFL05 - 2M□□□ 071C33		
12	202	2,2	14	202	2,2	81,000	GFL06 - 2M□□□ 071C33		
11	216	1,5	13	216	1,5	129,524	GFL05 - 3M□□□ 063C42		
10	219	2,7	13	219	2,7	131,323	GFL06 - 3M□□□ 063C42		
10	227	1,0	12	227	1,0	91,000	GFL05 - 2M□□□ 071C33		
10	227	2,1	12	227	2,1	91,250	GFL06 - 2M□□□ 071C33		
9,7	235	1,5	12	235	1,5	140,817	GFL05 - 3M□□□ 063C42		
9,5	240	2,3	12	240	2,3	144,320	GFL06 - 3M□□□ 063C42		
8,6	264	1,2	11	264	1,2	158,667	GFL05 - 3M□□□ 063C42		
8,4	271	2,3	10	271	2,3	162,583	GFL06 - 3M□□□ 063C42		
7,7	295	1,2	9,4	295	1,2	177,027	GFL05 - 3M□□□ 063C42		
7,6	299	2,0	9,3	299	2,0	179,520	GFL06 - 3M□□□ 063C42		
6,9	332	1,0	8,4	332	1,0	199,467	GFL05 - 3M□□□ 063C42		
6,8	337	1,8	8,3	337	1,8	202,237	GFL06 - 3M□□□ 063C42		
6,0	380	0,9	7,3	380	0,9	227,989	GFL05 - 3M□□□ 063C42		
5,9	385	1,6	7,2	385	1,7	231,200	GFL06 - 3M□□□ 063C42		
5,4	422	3,0	6,6	422	3,0	253,111	GFL07 - 3M□□□ 063C42		
5,3	434	1,4	6,4	434	1,4	260,457	GFL06 - 3M□□□ 063C42		
4,7	484	2,8	5,7	484	2,9	290,706	GFL07 - 3M□□□ 063C42		
4,7	488	1,3	5,7	488	1,4	293,018	GFL06 - 3M□□□ 063C42		
4,6	498	1,2	5,6	498	1,2	299,200	GFL06 - 3M□□□ 063C42		
4,2	546	2,3	5,1	545	2,3	327,556	GFL07 - 3M□□□ 063C42		
3,9	588	2,3	4,7	588	2,4	352,811	GFL07 - 3M□□□ 063C42		
3,9	588	3,2	4,7	588	3,2	353,033	GFL09 - 3M□□□ 063C42		
3,7	612	1,1	4,6	612	1,1	367,200	GFL06 - 3M□□□ 063C42		
3,5	662	1,9	4,2	662	1,9	397,533	GFL07 - 3M□□□ 063C42		
3,4	663	3,2	4,2	663	3,2	397,863	GFL09 - 3M□□□ 063C42		
3,3	689	0,9	4,0	689	0,9	413,667	GFL06 - 3M□□□ 063C42		
3,2	717	1,8	3,9	716	1,8	430,222	GFL07 - 3M□□□ 063C42		
2,9	791	0,8	3,5	791	0,8	475,200	GFL06 - 3M□□□ 063C42		
2,7	857	3,2	3,2	857	3,2	514,881	GFL09 - 3M□□□ 063C42		

Abmessungen ab Seite 4-116

50 Hz			60 Hz			i	Flachgetriebemotor	50 Hz	60 Hz
n_2 [min^{-1}]	M_2 [Nm]	c	n_2 [min^{-1}]	M_2 [Nm]	c			Rücksprache erforderlich bei Einbaulage	
P_1 = 0,25 kW			**P_1 = 0,31 kW**						
2,6	870	1,5	3,2	870	1,5	522,133	GFL07 - 3M□□□ 063C42		
2,5	923	2,3	3,0	923	2,3	554,470	GFL09 - 3M□□□ 063C42		
2,4	937	1,2	3,0	937	1,2	562,391	GFL07 - 3M□□□ 063C42		
2,2	1041	2,2	2,7	1041	2,2	624,879	GFL09 - 3M□□□ 063C42		
2,2	1055	1,2	2,6	1055	1,2	633,680	GFL07 - 3M□□□ 063C42		
2,0	1167	1,8	2,4	1167	1,8	700,875	GFL09 - 3M□□□ 063C42		
1,9	1197	0,9	2,3	1197	0,9	718,786	GFL07 - 3M□□□ 063C42		
1,7	1315	1,7	2,1	1315	1,7	789,875	GFL09 - 3M□□□ 063C42		
1,7	1349	0,9	2,1	1349	0,9	809,900	GFL07 - 3M□□□ 063C42		
1,7	1360	1,6	2,0	1360	1,6	554,470	GFL09 - 3M□□□ 071C33		
1,7	1380	0,8	2,0	1380	0,8	562,391	GFL07 - 3M□□□ 071C33		
1,5	1533	1,5	1,8	1533	1,5	624,879	GFL09 - 3M□□□ 071C33		
1,3	1719	1,2	1,6	1719	1,2	700,875	GFL09 - 3M□□□ 071C33		
1,2	1938	1,2	1,4	1938	1,2	789,875	GFL09 - 3M□□□ 071C33		
P_1 = 0,37 kW			**P_1 = 0,45 kW**						
385	9	4,0	467	9	3,8	3,659	GFL04 - 2M□□□ 071C32		
281	12	4,0	341	12	3,8	5,018	GFL04 - 2M□□□ 071C32		
242	14	4,0	293	14	3,8	5,833	GFL04 - 2M□□□ 071C32		
220	16	4,0	267	16	3,8	6,400	GFL05 - 2M□□□ 071C32		
201	17	4,5	243	17	4,3	7,025	GFL04 - 2M□□□ 071C32		
168	20	4,0	204	20	3,8	8,379	GFL04 - 2M□□□ 071C32		
151	23	4,0	183	23	3,8	9,333	GFL04 - 2M□□□ 071C32		
138	25	4,5	167	25	4,4	10,238	GFL04 - 2M□□□ 071C32		
133	26	5,8	162	26	5,4	20,519	GFL04 - 2M□□□ 071C11		C, D
123	28	4,0	149	28	3,8	11,491	GFL04 - 2M□□□ 071C32		
119	29	4,8	145	29	4,5	22,857	GFL04 - 2M□□□ 071C11		C, D
110	31	4,0	134	31	3,8	12,800	GFL04 - 2M□□□ 071C32		
108	32	5,4	132	32	5,0	25,136	GFL04 - 2M□□□ 071C11		C, D
97	35	4,4	119	35	4,2	28,000	GFL04 - 2M□□□ 071C11		C, D
96	36	4,5	116	36	4,4	14,706	GFL04 - 2M□□□ 071C32		
89	39	4,0	108	39	3,8	15,904	GFL05 - 2M□□□ 071C32		
86	40	4,3	105	40	4,1	31,600	GFL04 - 2M□□□ 071C11		C, D
79	44	3,8	95	44	3,7	17,920	GFL04 - 2M□□□ 071C32		
77	44	3,6	94	44	3,3	35,200	GFL04 - 2M□□□ 071C11		C, D
69	50	3,7	83	50	3,5	20,519	GFL04 - 2M□□□ 071C32		
67	51	3,4	82	51	3,2	40,697	GFL04 - 2M□□□ 071C11		C, D
62	56	3,0	75	56	2,9	22,857	GFL04 - 2M□□□ 071C32		
60	57	2,8	73	57	2,6	45,333	GFL04 - 2M□□□ 071C11		C, D
56	61	3,0	68	61	3,0	25,136	GFL04 - 2M□□□ 071C32		
53	65	2,7	64	65	2,6	51,579	GFL04 - 2M□□□ 071C11		C, D
50	68	2,5	61	68	2,5	28,000	GFL04 - 2M□□□ 071C32		
47	72	2,2	58	72	2,1	57,455	GFL04 - 2M□□□ 071C11		C, D
45	77	2,4	54	77	2,4	31,600	GFL04 - 2M□□□ 071C32		
42	82	1,9	51	81	1,8	64,636	GFL04 - 2M□□□ 071C11		C, D
40	86	2,0	49	86	2,0	35,200	GFL04 - 2M□□□ 071C32		
38	91	2,0	46	91	1,9	72,000	GFL04 - 2M□□□ 071C11		C, D
35	98	3,2	43	98	3,2	40,233	GFL05 - 2M□□□ 071C32		
35	99	1,9	42	99	1,9	40,697	GFL04 - 2M□□□ 071C32		
34	102	2,1	41	102	2,1	80,763	GFL05 - 2M□□□ 071C11		C, D
31	110	1,6	38	110	1,6	45,333	GFL04 - 2M□□□ 071C32		
31	110	2,9	38	110	2,9	45,333	GFL05 - 2M□□□ 071C32		
30	115	2,1	37	115	2,0	91,000	GFL05 - 2M□□□ 071C11		C, D
27	125	1,5	33	125	1,5	51,579	GFL04 - 2M□□□ 071C32		
27	127	2,4	33	127	2,4	52,067	GFL05 - 2M□□□ 071C32		
27	128	3,2	32	128	3,2	52,800	GFL06 - 2M□□□ 071C32		
25	140	1,2	30	140	1,3	57,455	GFL04 - 2M□□□ 071C32		
24	143	2,3	29	143	2,3	58,667	GFL05 - 2M□□□ 071C32		
24	145	3,2	29	145	3,2	59,481	GFL06 - 2M□□□ 071C32		
22	154	1,8	27	154	1,8	63,190	GFL05 - 2M□□□ 071C32		
22	156	2,8	27	156	2,8	64,080	GFL06 - 2M□□□ 071C32		
22	157	1,0	27	157	1,0	64,636	GFL04 - 2M□□□ 071C32		
20	173	1,8	24	173	1,8	71,200	GFL05 - 2M□□□ 071C32		
20	175	1,0	24	175	1,0	72,000	GFL04 - 2M□□□ 071C32		
20	176	2,8	24	176	2,8	72,189	GFL06 - 2M□□□ 071C32		
18	196	1,1	21	196	1,1	80,763	GFL05 - 2M□□□ 071C32		
17	197	2,2	21	197	2,2	81,000	GFL06 - 2M□□□ 071C32		
16	221	1,1	19	221	1,1	91,000	GFL05 - 2M□□□ 071C32		

Abmessungen ab Seite 4-116

50 Hz			60 Hz			i	Flachgetriebemotor	50 Hz	60 Hz
n_2 [min^{-1}]	M_2 [Nm]	c	n_2 [min^{-1}]	M_2 [Nm]	c			Rücksprache erforderlich bei Einbaulage	
P_1 = 0,37 kW			**P_1 = 0,45 kW**						
16	222	2,1	19	222	2,2	91,250	GFL06 - 2M□□□ 071C32		
15	228	1,2	18	228	1,2	63,190	GFL05 - 2M□□□ 080C13		
15	231	2,5	18	231	2,5	64,080	GFL06 - 2M□□□ 080C13		
14	238	2,3	17	238	2,3	99,361	GFL06 - 3M□□□ 071C32		
14	243	1,3	17	243	1,4	101,547	GFL05 - 3M□□□ 071C32		
13	257	1,2	16	257	1,2	71,200	GFL05 - 2M□□□ 080C13		
13	261	2,4	16	260	2,4	72,189	GFL06 - 2M□□□ 080C13		
12	275	1,2	15	275	1,2	114,952	GFL05 - 3M□□□ 071C32		
12	279	1,9	15	279	1,9	116,571	GFL06 - 3M□□□ 071C32		
12	288	2,8	14	288	2,8	79,875	GFL07 - 2M□□□ 080C13		
12	292	1,5	14	292	1,5	81,000	GFL06 - 2M□□□ 080C13		
11	310	1,1	13	310	1,1	129,524	GFL05 - 3M□□□ 071C32		
11	315	1,9	13	314	1,9	131,323	GFL06 - 3M□□□ 071C32		
11	325	2,8	13	325	2,8	90,000	GFL07 - 2M□□□ 080C13		
10	329	1,4	13	329	1,5	91,250	GFL06 - 2M□□□ 080C13		
10	337	1,0	12	337	1,0	140,817	GFL05 - 3M□□□ 071C32		
9,8	346	1,6	12	346	1,6	144,320	GFL06 - 3M□□□ 071C32		
9,6	353	3,2	12	353	3,2	147,347	GFL07 - 3M□□□ 071C32		
8,9	380	0,9	11	380	0,9	158,667	GFL05 - 3M□□□ 071C32		
8,7	389	1,6	11	389	1,6	162,583	GFL06 - 3M□□□ 071C32		
8,5	398	3,1	10	398	3,1	166,025	GFL07 - 3M□□□ 071C32		
8,0	424	0,8	9,7	424	0,8	177,027	GFL05 - 3M□□□ 071C32		
7,9	430	1,4	9,5	430	1,4	179,520	GFL06 - 3M□□□ 071C32		
7,7	439	2,8	9,3	439	2,8	183,285	GFL07 - 3M□□□ 071C32		
7,0	484	1,3	8,5	484	1,3	202,237	GFL06 - 3M□□□ 071C32		
6,8	495	2,5	8,3	495	2,5	206,519	GFL07 - 3M□□□ 071C32		
6,3	538	2,5	7,6	538	2,5	224,636	GFL07 - 3M□□□ 071C32		
6,1	554	1,1	7,4	554	1,2	231,200	GFL06 - 3M□□□ 071C32		
5,6	606	2,1	6,8	606	2,1	253,111	GFL07 - 3M□□□ 071C32		
5,4	624	1,0	6,6	624	1,0	260,457	GFL06 - 3M□□□ 071C32		
4,9	696	2,0	5,9	696	2,0	290,706	GFL07 - 3M□□□ 071C32		
4,9	697	3,2	5,9	697	3,2	290,889	GFL09 - 3M□□□ 071C32		
4,8	702	0,9	5,8	702	0,9	293,018	GFL06 - 3M□□□ 071C32		
4,7	717	0,9	5,7	717	0,9	299,200	GFL06 - 3M□□□ 071C32		
4,3	784	1,6	5,2	784	1,6	327,556	GFL07 - 3M□□□ 071C32		
4,3	785	3,2	5,2	785	3,2	327,827	GFL09 - 3M□□□ 071C32		
4,0	845	1,6	4,9	845	1,6	352,811	GFL07 - 3M□□□ 071C32		
4,0	845	2,8	4,8	845	2,8	353,033	GFL09 - 3M□□□ 071C32		
3,6	952	1,3	4,3	952	1,3	397,533	GFL07 - 3M□□□ 071C32		
3,5	953	2,8	4,3	953	2,8	397,863	GFL09 - 3M□□□ 071C32		
3,3	1016	2,7	4,0	1016	2,7	424,247	GFL09 - 3M□□□ 071C32		
3,3	1030	1,2	4,0	1030	1,2	430,222	GFL07 - 3M□□□ 071C32		
2,7	1233	2,2	3,3	1233	2,2	514,881	GFL09 - 3M□□□ 071C32		
2,7	1250	1,0	3,3	1250	1,0	522,133	GFL07 - 3M□□□ 071C32		
2,5	1328	1,6	3,1	1328	1,6	554,470	GFL09 - 3M□□□ 071C32		
2,5	1347	0,8	3,0	1347	0,8	562,391	GFL07 - 3M□□□ 071C32		
2,3	1496	1,5	2,7	1496	1,5	624,879	GFL09 - 3M□□□ 071C32		
2,2	1518	0,8	2,7	1518	0,8	633,680	GFL07 - 3M□□□ 071C32		
2,0	1678	1,3	2,4	1678	1,3	700,875	GFL09 - 3M□□□ 071C32		
1,8	1892	1,2	2,2	1892	1,2	789,875	GFL09 - 3M□□□ 071C32		
1,7	1971	1,1	2,1	1971	1,1	554,470	GFL09 - 3M□□□ 080C13		
1,7	1999	2,7	2,0	1999	2,7	562,391	GFL11 - 3M□□□ 080C13		
1,5	2221	1,0	1,8	2221	1,0	624,879	GFL09 - 3M□□□ 080C13		
1,5	2252	2,6	1,8	2252	2,6	633,680	GFL11 - 3M□□□ 080C13		
1,4	2491	0,8	1,6	2491	0,9	700,875	GFL09 - 3M□□□ 080C13		
1,3	2527	2,1	1,6	2527	2,1	710,888	GFL11 - 3M□□□ 080C13		
1,2	2808	0,8	1,5	2807	0,8	789,875	GFL09 - 3M□□□ 080C13		
1,2	2847	2,1	1,4	2847	2,1	801,000	GFL11 - 3M□□□ 080C13		
P_1 = 0,55 kW			**P_1 = 0,68 kW**						
719	7	4,1	883	7	3,8	3,659	GFL04 - 2M□□□ 071C31		C, D
524	10	4,1	644	10	3,8	5,018	GFL04 - 2M□□□ 071C31		C, D
451	11	4,1	554	11	3,8	5,833	GFL04 - 2M□□□ 071C31		C, D
411	12	4,1	505	12	3,8	6,400	GFL05 - 2M□□□ 071C31		C, D
384	13	4,5	466	13	4,3	3,659	GFL04 - 2M□□□ 071C42		
374	14	4,7	460	14	4,4	7,025	GFL04 - 2M□□□ 071C31		C, D
314	16	4,1	386	16	3,8	8,379	GFL04 - 2M□□□ 071C31		C, D
282	18	4,1	346	18	3,8	9,333	GFL04 - 2M□□□ 071C31		C, D

Abmessungen ab Seite 4-116

50 Hz			60 Hz			i	Flachgetriebemotor	50 Hz	60 Hz
n_2 [min^{-1}]	M_2 [Nm]	c	n_2 [min^{-1}]	M_2 [Nm]	c			Rücksprache erforderlich bei Einbaulage	
P_1 = 0,55 kW			**P_1 = 0,68 kW**						
280	18	4,5	340	18	4,3	5,018	GFL04 - 2M□□□ 071C42		
257	20	4,7	316	20	4,4	10,238	GFL04 - 2M□□□ 071C31		C, D
241	21	4,5	292	21	4,3	5,833	GFL04 - 2M□□□ 071C42		
229	22	4,1	281	22	3,8	11,491	GFL04 - 2M□□□ 071C31		C, D
219	23	4,2	266	23	4,0	6,422	GFL04 - 2M□□□ 071C42		
206	25	4,1	252	25	3,8	12,800	GFL04 - 2M□□□ 071C31		C, D
200	26	4,2	243	25	4,0	7,025	GFL04 - 2M□□□ 071C42		
179	29	4,7	220	28	4,4	14,706	GFL04 - 2M□□□ 071C31		C, D
168	30	4,5	204	30	4,3	8,379	GFL04 - 2M□□□ 071C42		
165	31	4,1	203	31	3,8	15,904	GFL05 - 2M□□□ 071C31		C, D
156	33	4,5	189	33	4,3	9,010	GFL05 - 2M□□□ 071C42		
147	35	4,0	180	35	3,7	17,920	GFL04 - 2M□□□ 071C31		C, D
137	37	4,2	167	37	4,0	10,238	GFL04 - 2M□□□ 071C42		
128	40	3,8	157	40	3,6	20,519	GFL04 - 2M□□□ 071C31		C, D
122	42	4,3	148	42	4,2	11,491	GFL04 - 2M□□□ 071C42		
115	44	3,1	141	44	2,9	22,857	GFL04 - 2M□□□ 071C31		C, D
110	46	3,6	133	46	3,4	12,800	GFL04 - 2M□□□ 071C42		
105	49	3,5	129	49	3,3	25,136	GFL04 - 2M□□□ 071C31		C, D
96	53	3,4	116	53	3,3	14,706	GFL04 - 2M□□□ 071C42		
94	54	2,9	115	54	2,7	28,000	GFL04 - 2M□□□ 071C31		C, D
87	58	3,1	106	58	3,0	16,087	GFL04 - 2M□□□ 071C42		
83	61	2,8	102	61	2,7	31,600	GFL04 - 2M□□□ 071C31		C, D
78	65	2,6	95	65	2,5	17,920	GFL04 - 2M□□□ 071C42		
75	68	2,3	92	68	2,2	35,200	GFL04 - 2M□□□ 071C31		C, D
69	74	2,5	83	74	2,4	20,519	GFL04 - 2M□□□ 071C42		
65	79	2,2	79	79	2,1	40,697	GFL04 - 2M□□□ 071C31		C, D
62	83	2,0	75	83	1,9	22,857	GFL04 - 2M□□□ 071C42		
58	88	1,8	71	88	1,7	45,333	GFL04 - 2M□□□ 071C31		C, D
56	91	2,0	68	91	2,0	25,136	GFL04 - 2M□□□ 071C42		
51	100	1,8	63	100	1,7	51,579	GFL04 - 2M□□□ 071C31		C, D
51	101	2,9	62	101	2,7	52,067	GFL05 - 2M□□□ 071C31		C, D
50	102	1,7	61	102	1,7	28,000	GFL04 - 2M□□□ 071C42		
50	102	3,1	61	102	3,1	28,000	GFL05 - 2M□□□ 071C42		
46	111	1,5	56	111	1,4	57,455	GFL04 - 2M□□□ 071C31		C, D
45	114	2,7	55	114	2,5	58,667	GFL05 - 2M□□□ 071C31		C, D
45	115	1,6	54	115	1,6	31,600	GFL04 - 2M□□□ 071C42		
43	117	2,9	53	117	2,9	32,344	GFL05 - 2M□□□ 071C42		
42	122	2,2	51	122	2,0	63,190	GFL05 - 2M□□□ 071C31		C, D
41	125	1,2	50	125	1,2	64,636	GFL04 - 2M□□□ 071C31		C, D
40	128	1,3	48	128	1,3	35,200	GFL04 - 2M□□□ 071C42		
39	132	2,4	47	132	2,4	36,444	GFL05 - 2M□□□ 071C42		
37	138	2,2	45	138	2,2	71,200	GFL05 - 2M□□□ 071C31		C, D
37	140	1,3	45	140	1,2	72,000	GFL04 - 2M□□□ 071C31		C, D
35	146	2,4	42	146	2,4	40,233	GFL05 - 2M□□□ 071C42		
35	148	1,3	42	148	1,3	40,697	GFL04 - 2M□□□ 071C42		
34	148	3,2	42	148	3,2	40,800	GFL06 - 2M□□□ 071C42		
33	157	1,4	40	156	1,4	80,763	GFL05 - 2M□□□ 071C31		C, D
33	157	2,8	40	157	2,7	81,000	GFL06 - 2M□□□ 071C31		C, D
31	164	1,0	38	164	1,1	45,333	GFL04 - 2M□□□ 071C42		
31	164	1,9	38	164	1,9	45,333	GFL05 - 2M□□□ 071C42		
31	167	3,2	37	167	3,2	45,963	GFL06 - 2M□□□ 071C42		
29	176	1,3	36	176	1,3	91,000	GFL05 - 2M□□□ 071C31		C, D
29	177	2,7	35	177	2,6	91,250	GFL06 - 2M□□□ 071C31		C, D
27	189	1,6	33	189	1,6	52,067	GFL05 - 2M□□□ 071C42		
27	192	2,9	32	191	2,9	52,800	GFL06 - 2M□□□ 071C42		
24	213	1,5	29	213	1,5	58,667	GFL05 - 2M□□□ 071C42		
24	216	2,9	29	216	2,9	59,481	GFL06 - 2M□□□ 071C42		
22	229	1,2	27	229	1,2	63,190	GFL05 - 2M□□□ 071C42		
22	232	2,4	27	232	2,4	64,080	GFL06 - 2M□□□ 071C42		
20	258	1,2	24	258	1,2	71,200	GFL05 - 2M□□□ 071C42		
20	262	2,4	24	262	2,4	72,189	GFL06 - 2M□□□ 071C42		
17	294	1,4	21	294	1,4	81,000	GFL06 - 2M□□□ 071C42		
15	331	1,4	19	331	1,4	91,250	GFL06 - 2M□□□ 071C42		
15	330	2,9	18	330	2,9	92,413	GFL07 - 3M□□□ 071C42		
15	346	0,8	18	346	0,8	63,190	GFL05 - 2M□□□ 080C33		
15	346	2,3	18	346	2,3	63,190	GFL07 - 2M□□□ 080C33		
15	351	1,6	18	351	1,6	64,080	GFL06 - 2M□□□ 080C33		
14	355	1,5	17	355	1,6	99,361	GFL06 - 3M□□□ 071C42		
14	363	0,9	17	363	0,9	101,547	GFL05 - 3M□□□ 071C42		

Abmessungen ab Seite 4-116

50 Hz			60 Hz			i	Flachgetriebemotor	50 Hz	60 Hz
n_2 [min^{-1}]	M_2 [Nm]	c	n_2 [min^{-1}]	M_2 [Nm]	c			Rücksprache erforderlich bei Einbaulage	
P_1 = 0,55 kW			**P_1 = 0,68 kW**						
14	372	2,9	16	372	2,9	104,127	GFL07 - 3M□□□ 071C42		
13	390	2,3	16	390	2,3	71,200	GFL07 - 2M□□□ 080C33		
13	396	1,6	16	396	1,6	72,189	GFL06 - 2M□□□ 080C33		
12	404	2,6	15	404	2,6	113,206	GFL07 - 3M□□□ 071C42		
12	411	0,8	15	411	0,8	114,952	GFL05 - 3M□□□ 071C42		
12	416	1,3	15	416	1,3	116,571	GFL06 - 3M□□□ 071C42		
12	438	1,8	14	438	1,8	79,875	GFL07 - 2M□□□ 080C33		
12	444	1,0	14	444	1,0	81,000	GFL06 - 2M□□□ 080C33		
11	456	2,6	13	456	2,6	127,556	GFL07 - 3M□□□ 071C42		
11	469	1,3	13	469	1,3	131,323	GFL06 - 3M□□□ 071C42		
10	493	1,8	13	493	1,8	90,000	GFL07 - 2M□□□ 080C33		
10	500	1,0	12	500	1,0	91,250	GFL06 - 2M□□□ 080C33		
9,7	516	1,1	12	516	1,1	144,320	GFL06 - 3M□□□ 071C42		
9,5	526	2,2	12	526	2,2	147,347	GFL07 - 3M□□□ 071C42		
8,6	581	1,1	11	581	1,1	162,583	GFL06 - 3M□□□ 071C42		
8,5	593	2,1	10	593	2,1	166,025	GFL07 - 3M□□□ 071C42		
7,8	641	0,9	9,5	641	0,9	179,520	GFL06 - 3M□□□ 071C42		
7,7	655	1,9	9,3	655	1,9	183,285	GFL07 - 3M□□□ 071C42		
7,6	661	3,2	9,2	661	3,2	185,111	GFL09 - 3M□□□ 071C42		
7,0	723	0,8	8,4	722	0,9	202,237	GFL06 - 3M□□□ 071C42		
6,8	738	1,7	8,3	738	1,7	206,519	GFL07 - 3M□□□ 071C42		
6,7	745	3,2	8,2	745	3,2	208,617	GFL09 - 3M□□□ 071C42		
6,3	803	1,7	7,6	803	1,7	224,636	GFL07 - 3M□□□ 071C42		
6,3	803	3,0	7,6	803	3,0	224,778	GFL09 - 3M□□□ 071C42		
5,6	904	1,4	6,7	904	1,4	253,111	GFL07 - 3M□□□ 071C42		
5,6	905	3,0	6,7	905	3,0	253,321	GFL09 - 3M□□□ 071C42		
4,8	1039	1,3	5,9	1039	1,3	290,706	GFL07 - 3M□□□ 071C42		
4,8	1039	2,5	5,9	1039	2,5	290,889	GFL09 - 3M□□□ 071C42		
4,3	1170	1,1	5,2	1170	1,1	327,556	GFL07 - 3M□□□ 071C42		
4,3	1171	2,5	5,2	1171	2,5	327,827	GFL09 - 3M□□□ 071C42		
4,0	1260	1,1	4,8	1260	1,1	352,811	GFL07 - 3M□□□ 071C42		
4,0	1261	2,2	4,8	1261	2,2	353,033	GFL09 - 3M□□□ 071C42		
3,5	1420	0,9	4,3	1420	0,9	397,533	GFL07 - 3M□□□ 071C42		
3,5	1421	2,2	4,3	1421	2,2	397,863	GFL09 - 3M□□□ 071C42		
3,3	1516	1,8	4,0	1516	1,8	424,247	GFL09 - 3M□□□ 071C42		
3,3	1537	0,8	4,0	1537	0,8	430,222	GFL07 - 3M□□□ 071C42		
2,7	1839	1,5	3,3	1839	1,5	514,881	GFL09 - 3M□□□ 071C42		
2,5	1981	1,1	3,1	1981	1,1	554,470	GFL09 - 3M□□□ 071C42		
2,3	2232	1,0	2,7	2232	1,0	624,879	GFL09 - 3M□□□ 071C42		
2,0	2504	0,8	2,4	2504	0,8	700,875	GFL09 - 3M□□□ 071C42		
1,8	2818	2,1	2,2	2818	2,1	522,133	GFL11 - 3M□□□ 080C33		
1,8	2822	0,8	2,2	2822	0,8	789,875	GFL09 - 3M□□□ 071C42		
1,7	3035	1,8	2,0	3035	1,8	562,391	GFL11 - 3M□□□ 080C33		
1,5	3420	1,7	1,8	3420	1,7	633,680	GFL11 - 3M□□□ 080C33		
1,3	3837	1,4	1,6	3837	1,4	710,888	GFL11 - 3M□□□ 080C33		
1,2	4323	1,4	1,4	4323	1,4	801,000	GFL11 - 3M□□□ 080C33		
P_1 = 0,75 kW			**P_1 = 0,92 kW**						
424	16	5,6	517	16	5,3	6,422	GFL04 - 2M□□□ 080C11		C, D
387	18	5,2	473	18	4,8	7,025	GFL04 - 2M□□□ 080C11		C, D
385	18	4,2	467	18	4,0	3,659	GFL04 - 2M□□□ 080C32		
291	24	5,7	356	24	5,3	9,333	GFL04 - 2M□□□ 080C11		C, D
281	25	4,2	341	25	4,0	5,018	GFL04 - 2M□□□ 080C32		
266	26	5,0	324	26	4,7	10,238	GFL04 - 2M□□□ 080C11		C, D
242	29	4,2	293	29	4,0	5,833	GFL04 - 2M□□□ 080C32		
237	29	5,1	289	29	4,7	11,491	GFL04 - 2M□□□ 080C11		C, D
220	32	3,6	266	32	3,4	6,422	GFL04 - 2M□□□ 080C32		
213	33	4,2	259	33	3,9	12,800	GFL04 - 2M□□□ 080C11		C, D
201	35	3,3	243	35	3,1	7,025	GFL04 - 2M□□□ 080C32		
185	38	4,0	226	38	3,7	14,706	GFL04 - 2M□□□ 080C11		C, D
169	41	3,6	206	41	3,4	16,087	GFL04 - 2M□□□ 080C11		C, D
168	41	4,2	204	41	4,0	8,379	GFL04 - 2M□□□ 080C32		
152	46	3,0	185	46	2,8	17,920	GFL04 - 2M□□□ 080C11		C, D
151	46	3,6	183	46	3,4	9,333	GFL04 - 2M□□□ 080C32		
138	51	3,2	167	50	3,0	10,238	GFL04 - 2M□□□ 080C32		
133	52	2,9	162	52	2,7	20,519	GFL04 - 2M□□□ 080C11		C, D
123	57	3,2	149	57	3,1	11,491	GFL04 - 2M□□□ 080C32		
119	58	2,3	145	58	2,2	22,857	GFL04 - 2M□□□ 080C11		C, D

Abmessungen ab Seite 4-116

50 Hz			60 Hz			i	Flachgetriebemotor	50 Hz	60 Hz
n_2 [min^{-1}]	M_2 [Nm]	c	n_2 [min^{-1}]	M_2 [Nm]	c			Rücksprache erforderlich bei Einbaulage	
P_1 = 0,75 kW			**P_1 = 0,92 kW**						
110	63	2,6	134	63	2,5	12,800	GFL04 - 2M□□□ 080C32		
108	64	2,7	132	64	2,5	25,136	GFL04 - 2M□□□ 080C11		C, D
97	72	2,2	119	72	2,1	28,000	GFL04 - 2M□□□ 080C11		C, D
96	73	2,5	116	72	2,4	14,706	GFL04 - 2M□□□ 080C32		
88	79	2,3	106	79	2,2	16,087	GFL04 - 2M□□□ 080C32		
86	81	2,1	105	81	2,0	31,600	GFL04 - 2M□□□ 080C11		C, D
79	88	1,9	95	88	1,8	17,920	GFL04 - 2M□□□ 080C32		
77	90	1,8	94	90	1,7	35,200	GFL04 - 2M□□□ 080C11		C, D
75	93	3,2	91	93	3,0	36,444	GFL05 - 2M□□□ 080C11		C, D
69	101	1,8	83	101	1,7	20,519	GFL04 - 2M□□□ 080C32		
68	103	3,1	83	103	2,9	40,233	GFL05 - 2M□□□ 080C11		C, D
67	104	1,7	82	104	1,6	40,697	GFL04 - 2M□□□ 080C11		C, D
62	113	1,5	75	113	1,4	22,857	GFL04 - 2M□□□ 080C32		
62	113	2,8	75	113	2,7	22,857	GFL05 - 2M□□□ 080C32		
60	116	1,4	73	116	1,3	45,333	GFL04 - 2M□□□ 080C11		C, D
60	116	2,6	73	116	2,4	45,333	GFL05 - 2M□□□ 080C11		C, D
57	123	2,8	69	122	2,8	24,850	GFL05 - 2M□□□ 080C32		
56	124	1,5	68	124	1,5	25,136	GFL04 - 2M□□□ 080C32		
52	133	2,2	64	133	2,0	52,067	GFL05 - 2M□□□ 080C11		C, D
50	138	1,2	61	138	1,2	28,000	GFL04 - 2M□□□ 080C32		
50	138	2,3	61	138	2,3	28,000	GFL05 - 2M□□□ 080C32		
46	150	2,0	57	150	1,9	58,667	GFL05 - 2M□□□ 080C11		C, D
45	156	1,2	54	156	1,2	31,600	GFL04 - 2M□□□ 080C32		
44	159	2,2	53	159	2,2	32,344	GFL05 - 2M□□□ 080C32		
43	161	1,6	53	161	1,5	63,190	GFL05 - 2M□□□ 080C11		C, D
40	174	1,0	49	173	1,0	35,200	GFL04 - 2M□□□ 080C32		
39	180	1,8	47	180	1,8	36,444	GFL05 - 2M□□□ 080C32		
38	182	1,7	47	182	1,6	71,200	GFL05 - 2M□□□ 080C11		C, D
35	198	1,7	43	198	1,7	40,233	GFL05 - 2M□□□ 080C32		
35	201	0,9	42	201	0,9	40,697	GFL04 - 2M□□□ 080C32		
35	201	2,9	42	201	2,9	40,800	GFL06 - 2M□□□ 080C32		
34	207	2,1	41	207	2,0	81,000	GFL06 - 2M□□□ 080C11		C, D
31	223	1,4	38	223	1,4	45,333	GFL05 - 2M□□□ 080C32		
31	227	2,7	37	227	2,7	45,963	GFL06 - 2M□□□ 080C32		
30	233	2,0	36	233	2,0	91,250	GFL06 - 2M□□□ 080C11		C, D
27	257	1,2	33	257	1,2	52,067	GFL05 - 2M□□□ 080C32		
27	257	2,9	33	257	2,9	52,067	GFL07 - 2M□□□ 080C32		
27	260	2,5	32	260	2,5	52,800	GFL06 - 2M□□□ 080C32		
24	289	1,1	29	289	1,1	58,667	GFL05 - 2M□□□ 080C32		
24	289	2,9	29	289	2,9	58,667	GFL07 - 2M□□□ 080C32		
24	293	2,1	29	293	2,1	59,481	GFL06 - 2M□□□ 080C32		
22	311	0,9	27	311	0,9	63,190	GFL05 - 2M□□□ 080C32		
22	311	2,5	27	311	2,5	63,190	GFL07 - 2M□□□ 080C32		
22	316	1,8	27	316	1,8	64,080	GFL06 - 2M□□□ 080C32		
20	351	0,9	24	351	0,9	71,200	GFL05 - 2M□□□ 080C32		
20	351	2,5	24	351	2,5	71,200	GFL07 - 2M□□□ 080C32		
20	356	1,7	24	356	1,7	72,189	GFL06 - 2M□□□ 080C32		
18	394	2,0	21	394	2,0	79,875	GFL07 - 2M□□□ 080C32		
17	399	1,1	21	399	1,1	81,000	GFL06 - 2M□□□ 080C32		
16	444	2,0	19	444	2,0	90,000	GFL07 - 2M□□□ 080C32		
16	450	1,1	19	450	1,1	91,250	GFL06 - 2M□□□ 080C32		
15	449	2,1	19	449	2,1	92,413	GFL07 - 3M□□□ 080C32		
14	482	1,1	17	482	1,1	99,361	GFL06 - 3M□□□ 080C32		
14	506	2,1	16	505	2,1	104,127	GFL07 - 3M□□□ 080C32		
13	550	1,9	15	550	1,9	113,206	GFL07 - 3M□□□ 080C32		
12	566	0,9	15	566	0,9	116,571	GFL06 - 3M□□□ 080C32		
11	619	1,9	13	619	1,9	127,556	GFL07 - 3M□□□ 080C32		
11	638	0,9	13	637	0,9	131,323	GFL06 - 3M□□□ 080C32		
9,6	715	1,6	12	715	1,6	147,347	GFL07 - 3M□□□ 080C32		
9,5	722	2,8	12	722	2,8	148,815	GFL09 - 3M□□□ 080C32		
8,5	806	1,5	10	806	1,6	166,025	GFL07 - 3M□□□ 080C32		
8,4	814	2,8	10	814	2,8	167,712	GFL09 - 3M□□□ 080C32		
7,7	890	1,4	9,3	890	1,4	183,285	GFL07 - 3M□□□ 080C32		
7,6	899	2,5	9,2	899	2,5	185,111	GFL09 - 3M□□□ 080C32		
6,8	1003	1,2	8,3	1002	1,2	206,519	GFL07 - 3M□□□ 080C32		
6,8	1013	2,5	8,2	1013	2,5	208,617	GFL09 - 3M□□□ 080C32		
6,3	1090	1,2	7,6	1090	1,2	224,636	GFL07 - 3M□□□ 080C32		
6,3	1091	2,2	7,6	1091	2,2	224,778	GFL09 - 3M□□□ 080C32		
5,6	1229	1,0	6,8	1229	1,0	253,111	GFL07 - 3M□□□ 080C32		

Abmessungen ab Seite 4-116

50 Hz			60 Hz			i	Flachgetriebemotor	50 Hz	60 Hz
n_2 [min^{-1}]	M_2 [Nm]	c	n_2 [min^{-1}]	M_2 [Nm]	c			Rücksprache erforderlich bei Einbaulage	
P_1 = 0,75 kW			**P_1 = 0,92 kW**						
5,6	1230	2,2	6,8	1230	2,2	253,321	GFL09 - 3M□□□ 080C32		
4,9	1411	1,0	5,9	1411	1,0	290,706	GFL07 - 3M□□□ 080C32		
4,9	1412	1,9	5,9	1412	1,9	290,889	GFL09 - 3M□□□ 080C32		
4,3	1591	1,9	5,2	1591	1,9	327,827	GFL09 - 3M□□□ 080C32		
4,0	1713	0,8	4,9	1713	0,8	352,811	GFL07 - 3M□□□ 080C32		
4,0	1714	1,6	4,8	1714	1,6	353,033	GFL09 - 3M□□□ 080C32		
3,9	1738	2,5	4,8	1738	2,5	358,077	GFL11 - 3M□□□ 080C32		
3,5	1931	1,6	4,3	1931	1,6	397,863	GFL09 - 3M□□□ 080C32		
3,5	1959	2,5	4,2	1959	2,5	403,467	GFL11 - 3M□□□ 080C32		
3,3	2059	1,3	4,0	2059	1,3	424,247	GFL09 - 3M□□□ 080C32		
3,3	2088	2,8	4,0	2088	2,9	430,222	GFL11 - 3M□□□ 080C32		
2,7	2499	1,1	3,3	2499	1,1	514,881	GFL09 - 3M□□□ 080C32		
2,7	2535	2,3	3,3	2535	2,3	522,133	GFL11 - 3M□□□ 080C32		
2,5	2730	1,9	3,0	2730	2,0	562,391	GFL11 - 3M□□□ 080C32		
2,2	3076	1,9	2,7	3076	1,9	633,680	GFL11 - 3M□□□ 080C32		
2,0	3451	1,5	2,4	3451	1,5	710,888	GFL11 - 3M□□□ 080C32		
1,8	3888	1,5	2,1	3888	1,5	801,000	GFL11 - 3M□□□ 080C32		
P_1 = 1,1 kW			**P_1 = 1,3 kW**						
743	14	4,5	907	14	4,2	3,659	GFL04 - 2M□□□ 080C31		C, D
542	19	4,5	662	19	4,2	5,018	GFL04 - 2M□□□ 080C31		C, D
466	22	4,5	569	22	4,2	5,833	GFL04 - 2M□□□ 080C31		C, D
424	24	3,8	517	24	3,6	6,422	GFL04 - 2M□□□ 080C31		C, D
387	26	3,5	473	26	3,3	7,025	GFL04 - 2M□□□ 080C31		C, D
380	27	4,1	462	27	3,9	3,659	GFL04 - 2M□□□ 080C42		
325	31	4,5	396	31	4,2	8,379	GFL04 - 2M□□□ 080C31		C, D
304	34	4,5	370	34	4,3	4,571	GFL05 - 2M□□□ 080C42		
291	35	3,9	356	35	3,6	9,333	GFL04 - 2M□□□ 080C31		C, D
277	37	3,0	337	37	2,9	5,018	GFL04 - 2M□□□ 080C42		
266	38	3,4	324	38	3,2	10,238	GFL04 - 2M□□□ 080C31		C, D
238	43	3,6	290	43	3,4	5,833	GFL04 - 2M□□□ 080C42		
237	43	3,4	289	43	3,2	11,491	GFL04 - 2M□□□ 080C31		C, D
216	47	2,4	263	47	2,3	6,422	GFL04 - 2M□□□ 080C42		
213	48	2,8	259	48	2,7	12,800	GFL04 - 2M□□□ 080C31		C, D
198	52	2,2	241	52	2,1	7,025	GFL04 - 2M□□□ 080C42		
185	55	2,7	226	55	2,5	14,706	GFL04 - 2M□□□ 080C31		C, D
169	60	2,5	206	60	2,3	16,087	GFL04 - 2M□□□ 080C31		C, D
166	61	2,9	202	61	2,8	8,379	GFL04 - 2M□□□ 080C42		
152	67	2,0	185	67	1,9	17,920	GFL04 - 2M□□□ 080C31		C, D
149	68	2,4	181	68	2,3	9,333	GFL04 - 2M□□□ 080C42		
136	75	2,1	165	75	2,0	10,238	GFL04 - 2M□□□ 080C42		
133	77	2,0	162	77	1,8	20,519	GFL04 - 2M□□□ 080C31		C, D
121	84	2,1	147	84	2,1	11,491	GFL04 - 2M□□□ 080C42		
119	86	1,6	145	86	1,5	22,857	GFL04 - 2M□□□ 080C31		C, D
119	86	3,0	145	86	2,8	22,857	GFL05 - 2M□□□ 080C31		C, D
109	94	1,8	132	94	1,7	12,800	GFL04 - 2M□□□ 080C42		
109	94	3,0	132	94	2,9	12,800	GFL05 - 2M□□□ 080C42		
108	94	1,8	132	94	1,7	25,136	GFL04 - 2M□□□ 080C31		C, D
97	105	1,5	119	105	1,4	28,000	GFL04 - 2M□□□ 080C31		C, D
97	105	2,8	119	105	2,6	28,000	GFL05 - 2M□□□ 080C31		C, D
96	107	2,8	116	107	2,7	14,538	GFL05 - 2M□□□ 080C42		
95	108	1,7	115	108	1,6	14,706	GFL04 - 2M□□□ 080C42		
87	117	2,7	106	117	2,6	15,904	GFL05 - 2M□□□ 080C42		
86	118	1,5	105	118	1,5	16,087	GFL04 - 2M□□□ 080C42		
86	118	1,5	105	118	1,4	31,600	GFL04 - 2M□□□ 080C31		C, D
84	121	2,7	103	121	2,5	32,344	GFL05 - 2M□□□ 080C31		C, D
78	131	1,3	94	131	1,2	17,920	GFL04 - 2M□□□ 080C42		
78	131	2,4	94	131	2,3	17,920	GFL05 - 2M□□□ 080C42		
77	132	1,2	94	132	1,1	35,200	GFL04 - 2M□□□ 080C31		C, D
75	137	2,2	91	137	2,0	36,444	GFL05 - 2M□□□ 080C31		C, D
69	149	2,2	83	149	2,2	20,286	GFL05 - 2M□□□ 080C42		
68	150	1,2	82	150	1,2	20,519	GFL04 - 2M□□□ 080C42		
68	151	2,1	83	151	2,0	40,233	GFL05 - 2M□□□ 080C31		C, D
67	153	1,1	82	152	1,1	40,697	GFL04 - 2M□□□ 080C31		C, D
61	168	1,0	74	168	1,0	22,857	GFL04 - 2M□□□ 080C42		
61	168	1,9	74	168	1,8	22,857	GFL05 - 2M□□□ 080C42		
60	170	0,9	73	170	0,9	45,333	GFL04 - 2M□□□ 080C31		C, D
60	170	1,8	73	170	1,6	45,333	GFL05 - 2M□□□ 080C31		C, D

Abmessungen ab Seite 4-116

50 Hz			60 Hz			i	Flachgetriebemotor	50 Hz	60 Hz
n_2 [min^{-1}]	M_2 [Nm]	c	n_2 [min^{-1}]	M_2 [Nm]	c			Rücksprache erforderlich bei Einbaulage	
P_1 = 1,1 kW			**P_1 = 1,3 kW**						
56	182	1,9	68	182	1,9	24,850	GFL05 - 2M□□□ 080C42		
55	184	1,0	67	184	1,0	25,136	GFL04 - 2M□□□ 080C42		
52	195	1,5	64	195	1,4	52,067	GFL05 - 2M□□□ 080C31		C, D
52	198	3,1	63	198	2,9	52,800	GFL06 - 2M□□□ 080C31		C, D
50	205	0,8	60	205	0,8	28,000	GFL04 - 2M□□□ 080C42		
50	205	1,5	60	205	1,5	28,000	GFL05 - 2M□□□ 080C42		
49	208	2,9	60	208	2,9	28,389	GFL06 - 2M□□□ 080C42		
46	220	1,4	57	220	1,3	58,667	GFL05 - 2M□□□ 080C31		C, D
46	223	2,6	56	223	2,4	59,481	GFL06 - 2M□□□ 080C31		C, D
43	237	1,1	53	237	1,0	63,190	GFL05 - 2M□□□ 080C31		C, D
43	237	3,1	53	237	2,9	63,190	GFL07 - 2M□□□ 080C31		C, D
43	237	1,5	52	237	1,5	32,344	GFL05 - 2M□□□ 080C42		
42	240	2,2	52	240	2,1	64,080	GFL06 - 2M□□□ 080C31		C, D
42	241	2,7	52	240	2,7	32,800	GFL06 - 2M□□□ 080C42		
38	267	1,1	47	267	1,1	71,200	GFL05 - 2M□□□ 080C31		C, D
38	267	1,2	46	267	1,2	36,444	GFL05 - 2M□□□ 080C42		
38	271	2,3	46	270	2,2	72,189	GFL06 - 2M□□□ 080C31		C, D
38	271	2,3	46	271	2,3	36,951	GFL06 - 2M□□□ 080C42		
35	291	3,1	43	291	3,1	39,642	GFL07 - 2M□□□ 080C42		
35	295	1,2	42	295	1,2	40,233	GFL05 - 2M□□□ 080C42		
34	299	2,2	41	299	2,2	40,800	GFL06 - 2M□□□ 080C42		
34	299	2,7	42	299	2,6	79,875	GFL07 - 2M□□□ 080C31		C, D
34	304	1,4	41	303	1,4	81,000	GFL06 - 2M□□□ 080C31		C, D
31	328	3,1	38	327	3,1	44,667	GFL07 - 2M□□□ 080C42		
31	332	1,0	37	332	1,0	45,333	GFL05 - 2M□□□ 080C42		
30	337	1,8	37	337	1,8	45,963	GFL06 - 2M□□□ 080C42		
30	337	2,7	37	337	2,6	90,000	GFL07 - 2M□□□ 080C31		C, D
30	342	1,4	36	342	1,4	91,250	GFL06 - 2M□□□ 080C31		C, D
27	382	2,9	33	382	2,9	52,067	GFL07 - 2M□□□ 080C42		
26	387	1,7	32	387	1,7	52,800	GFL06 - 2M□□□ 080C42		
24	430	2,9	29	430	2,9	58,667	GFL07 - 2M□□□ 080C42		
23	436	1,4	28	436	1,4	59,481	GFL06 - 2M□□□ 080C42		
22	463	2,3	27	463	2,3	63,190	GFL07 - 2M□□□ 080C42		
22	470	1,2	26	470	1,2	64,080	GFL06 - 2M□□□ 080C42		
20	522	2,3	24	522	2,3	71,200	GFL07 - 2M□□□ 080C42		
19	529	1,2	23	529	1,2	72,189	GFL06 - 2M□□□ 080C42		
17	586	1,4	21	586	1,4	79,875	GFL07 - 2M□□□ 080C42		
15	660	1,4	19	660	1,4	90,000	GFL07 - 2M□□□ 080C42		
15	667	1,4	18	667	1,4	92,413	GFL07 - 3M□□□ 080C42		
15	674	2,5	18	674	2,5	93,333	GFL09 - 3M□□□ 080C42		
13	752	1,4	16	752	1,4	104,127	GFL07 - 3M□□□ 080C42		
13	760	2,5	16	760	2,5	105,185	GFL09 - 3M□□□ 080C42		
12	818	1,3	15	818	1,3	113,206	GFL07 - 3M□□□ 080C42		
12	826	2,2	15	826	2,2	114,333	GFL09 - 3M□□□ 080C42		
11	921	1,3	13	921	1,3	127,556	GFL07 - 3M□□□ 080C42		
11	931	2,2	13	931	2,2	128,852	GFL09 - 3M□□□ 080C42		
9,4	1064	1,1	12	1064	1,1	147,347	GFL07 - 3M□□□ 080C42		
9,3	1075	1,9	11	1075	1,9	148,815	GFL09 - 3M□□□ 080C42		
8,4	1199	1,0	10	1199	1,0	166,025	GFL07 - 3M□□□ 080C42		
8,3	1211	1,9	10	1211	1,9	167,712	GFL09 - 3M□□□ 080C42		
7,6	1320	3,1	9,3	1320	3,1	182,792	GFL11 - 3M□□□ 080C42		
7,6	1324	0,9	9,2	1324	0,9	183,285	GFL07 - 3M□□□ 080C42		
7,5	1337	1,7	9,1	1337	1,7	185,111	GFL09 - 3M□□□ 080C42		
6,8	1488	3,1	8,2	1487	3,1	205,963	GFL11 - 3M□□□ 080C42		
6,7	1492	0,8	8,2	1491	0,8	206,519	GFL07 - 3M□□□ 080C42		
6,7	1507	1,7	8,1	1507	1,7	208,617	GFL09 - 3M□□□ 080C42		
6,2	1622	0,8	7,5	1622	0,8	224,636	GFL07 - 3M□□□ 080C42		
6,2	1622	2,8	7,5	1622	2,8	224,636	GFL11 - 3M□□□ 080C42		
6,2	1623	1,5	7,5	1623	1,5	224,778	GFL09 - 3M□□□ 080C42		
5,5	1828	2,8	6,7	1828	2,8	253,111	GFL11 - 3M□□□ 080C42		
5,5	1830	1,5	6,7	1829	1,5	253,321	GFL09 - 3M□□□ 080C42		
5,2	1930	2,6	6,3	1930	2,7	267,259	GFL11 - 3M□□□ 080C42		
4,8	2101	1,3	5,8	2101	1,3	290,889	GFL09 - 3M□□□ 080C42		
4,2	2366	2,3	5,2	2366	2,3	327,556	GFL11 - 3M□□□ 080C42		
4,2	2368	1,3	5,2	2368	1,3	327,827	GFL09 - 3M□□□ 080C42		
3,9	2550	1,1	4,8	2550	1,1	353,033	GFL09 - 3M□□□ 080C42		
3,9	2586	2,0	4,7	2586	2,0	358,077	GFL11 - 3M□□□ 080C42		
3,5	2873	1,1	4,3	2873	1,1	397,863	GFL09 - 3M□□□ 080C42		
3,5	2914	2,0	4,2	2914	2,0	403,467	GFL11 - 3M□□□ 080C42		

Abmessungen ab Seite 4-116

50 Hz			60 Hz			i	Flachgetriebemotor	50 Hz	60 Hz
n_2 [min^{-1}]	M_2 [Nm]	c	n_2 [min^{-1}]	M_2 [Nm]	c			Rücksprache erforderlich bei Einbaulage	
P_1 = 1,1 kW			**P_1 = 1,3 kW**						
3,3	3064	0,9	4,0	3064	0,9	424,247	GFL09 - 3M□□□ 080C42		
3,2	3107	1,9	3,9	3107	1,9	430,222	GFL11 - 3M□□□ 080C42		
2,7	3771	1,6	3,2	3771	1,6	522,133	GFL11 - 3M□□□ 080C42		
2,5	4062	1,3	3,0	4062	1,3	562,391	GFL11 - 3M□□□ 080C42		
2,2	4576	1,3	2,7	4576	1,3	633,680	GFL11 - 3M□□□ 080C42		
2,0	5134	1,0	2,4	5134	1,0	710,888	GFL11 - 3M□□□ 080C42		
1,7	5785	1,0	2,1	5785	1,0	801,000	GFL11 - 3M□□□ 080C42		
P_1 = 1,5 kW			**P_1 = 1,8 kW**						
741	19	4,8	905	19	4,5	3,659	GFL04 - 2M□□□ 090C11		C, D
593	23	6,0	724	23	5,6	4,571	GFL05 - 2M□□□ 090C11		C, D
540	26	3,6	660	26	3,3	5,018	GFL04 - 2M□□□ 090C11		C, D
465	30	4,2	567	30	3,9	5,833	GFL04 - 2M□□□ 090C11		C, D
422	33	2,8	515	33	2,6	6,422	GFL04 - 2M□□□ 090C11		C, D
386	36	2,6	471	36	2,4	7,025	GFL04 - 2M□□□ 090C11		C, D
381	37	3,0	463	36	2,9	3,659	GFL04 - 2M□□□ 090C32		
323	43	3,4	395	43	3,2	8,379	GFL04 - 2M□□□ 090C11		C, D
305	46	3,7	371	46	3,6	4,571	GFL05 - 2M□□□ 090C32		
290	48	2,8	355	48	2,7	9,333	GFL04 - 2M□□□ 090C11		C, D
278	50	2,2	338	50	2,1	5,018	GFL04 - 2M□□□ 090C32		
265	53	2,5	323	53	2,3	10,238	GFL04 - 2M□□□ 090C11		C, D
239	58	2,6	291	58	2,5	5,833	GFL04 - 2M□□□ 090C32		
236	59	2,5	288	59	2,4	11,491	GFL04 - 2M□□□ 090C11		C, D
218	64	2,7	265	64	2,6	6,400	GFL05 - 2M□□□ 090C32		
217	64	1,8	264	64	1,7	6,422	GFL04 - 2M□□□ 090C32		
212	66	2,1	259	66	1,9	12,800	GFL04 - 2M□□□ 090C11		C, D
199	70	1,6	241	70	1,6	7,025	GFL04 - 2M□□□ 090C32		
184	75	2,0	225	75	1,9	14,706	GFL04 - 2M□□□ 090C11		C, D
170	82	3,1	208	82	2,9	15,904	GFL05 - 2M□□□ 090C11		C, D
169	83	1,8	206	82	1,7	16,087	GFL04 - 2M□□□ 090C11		C, D
167	84	2,1	202	83	2,1	8,379	GFL04 - 2M□□□ 090C32		
155	90	3,0	188	90	2,8	9,010	GFL05 - 2M□□□ 090C32		
151	92	1,5	185	92	1,4	17,920	GFL04 - 2M□□□ 090C11		C, D
151	92	2,8	185	92	2,6	17,920	GFL05 - 2M□□□ 090C11		C, D
150	93	1,8	182	93	1,7	9,333	GFL04 - 2M□□□ 090C32		
140	99	2,8	170	99	2,7	9,946	GFL05 - 2M□□□ 090C32		
136	102	1,6	166	102	1,5	10,238	GFL04 - 2M□□□ 090C32		
134	104	2,6	163	104	2,5	20,286	GFL05 - 2M□□□ 090C11		C, D
132	105	1,4	161	105	1,3	20,519	GFL04 - 2M□□□ 090C11		C, D
123	113	2,5	149	113	2,4	11,360	GFL05 - 2M□□□ 090C32		
121	115	1,6	148	114	1,5	11,491	GFL04 - 2M□□□ 090C32		
119	117	1,2	145	117	1,1	22,857	GFL04 - 2M□□□ 090C11		C, D
119	117	2,2	145	117	2,1	22,857	GFL05 - 2M□□□ 090C11		C, D
109	127	2,5	133	127	2,4	24,850	GFL05 - 2M□□□ 090C11		C, D
109	128	1,3	132	128	1,3	12,800	GFL04 - 2M□□□ 090C32		
109	128	2,2	132	128	2,1	12,800	GFL05 - 2M□□□ 090C32		
108	129	1,3	132	129	1,2	25,136	GFL04 - 2M□□□ 090C11		C, D
97	144	1,1	118	144	1,0	28,000	GFL04 - 2M□□□ 090C11		C, D
97	144	2,0	118	144	1,9	28,000	GFL05 - 2M□□□ 090C11		C, D
96	145	2,1	117	145	2,0	14,538	GFL05 - 2M□□□ 090C32		
95	147	1,2	115	147	1,2	14,706	GFL04 - 2M□□□ 090C32		
88	158	2,0	107	158	1,9	15,904	GFL05 - 2M□□□ 090C32		
87	160	1,1	105	160	1,1	16,087	GFL04 - 2M□□□ 090C32		
84	166	1,9	102	166	1,8	32,344	GFL05 - 2M□□□ 090C11		C, D
78	179	0,9	95	179	0,9	17,920	GFL04 - 2M□□□ 090C32		
78	179	1,7	95	179	1,7	17,920	GFL05 - 2M□□□ 090C32		
74	187	1,6	91	187	1,5	36,444	GFL05 - 2M□□□ 090C11		C, D
73	190	3,0	90	189	2,8	36,951	GFL06 - 2M□□□ 090C11		C, D
69	202	1,6	84	202	1,6	20,286	GFL05 - 2M□□□ 090C32		
68	204	0,9	83	204	0,9	20,519	GFL04 - 2M□□□ 090C32		
68	205	3,1	82	205	3,0	20,571	GFL06 - 2M□□□ 090C32		
67	206	1,6	82	206	1,5	40,233	GFL05 - 2M□□□ 090C11		C, D
66	209	2,9	81	209	2,7	40,800	GFL06 - 2M□□□ 090C11		C, D
61	228	1,4	74	228	1,3	22,857	GFL05 - 2M□□□ 090C32		
60	231	2,6	73	231	2,5	23,175	GFL06 - 2M□□□ 090C32		
60	233	1,3	73	232	1,2	45,333	GFL05 - 2M□□□ 090C11		C, D
59	236	2,4	72	236	2,3	45,963	GFL06 - 2M□□□ 090C11		C, D
56	248	1,4	68	248	1,4	24,850	GFL05 - 2M□□□ 090C32		

Abmessungen ab Seite 4-116

50 Hz			60 Hz			i	Flachgetriebemotor	50 Hz	60 Hz
n_2 [min^{-1}]	M_2 [Nm]	c	n_2 [min^{-1}]	M_2 [Nm]	c			Rücksprache erforderlich bei Einbaulage	
P_1 = 1,5 kW			**P_1 = 1,8 kW**						
55	251	2,6	67	251	2,6	25,200	GFL06 - 2M□□□ 090C32		
51	271	2,3	63	271	2,1	52,800	GFL06 - 2M□□□ 090C11		C, D
50	279	1,1	61	279	1,1	28,000	GFL05 - 2M□□□ 090C32		
49	283	2,1	60	283	2,2	28,389	GFL06 - 2M□□□ 090C32		
46	305	1,9	56	305	1,8	59,481	GFL06 - 2M□□□ 090C11		C, D
43	322	1,1	52	322	1,1	32,344	GFL05 - 2M□□□ 090C32		
43	327	2,0	52	327	2,0	32,800	GFL06 - 2M□□□ 090C32		
42	329	1,6	52	329	1,5	64,080	GFL06 - 2M□□□ 090C11		C, D
38	363	0,9	47	363	0,9	36,444	GFL05 - 2M□□□ 090C32		
38	368	1,7	46	368	1,7	36,951	GFL06 - 2M□□□ 090C32		
38	370	1,7	46	370	1,6	72,189	GFL06 - 2M□□□ 090C11		C, D
35	395	2,8	43	395	2,8	39,642	GFL07 - 2M□□□ 090C32		
35	401	0,9	42	401	0,9	40,233	GFL05 - 2M□□□ 090C32		
34	407	1,6	42	406	1,6	40,800	GFL06 - 2M□□□ 090C32		
34	410	2,1	41	410	2,0	79,875	GFL07 - 2M□□□ 090C11		C, D
31	445	2,8	38	445	2,8	44,667	GFL07 - 2M□□□ 090C32		
30	458	1,3	37	458	1,3	45,963	GFL06 - 2M□□□ 090C32		
30	462	2,0	37	462	2,0	90,000	GFL07 - 2M□□□ 090C11		C, D
27	511	2,8	33	511	2,8	51,333	GFL09 - 2M□□□ 090C32		
27	519	2,4	33	519	2,4	52,067	GFL07 - 2M□□□ 090C32		
26	526	1,3	32	526	1,3	52,800	GFL06 - 2M□□□ 090C32		
24	576	2,8	29	576	2,8	57,852	GFL09 - 2M□□□ 090C32		
24	585	2,2	29	584	2,2	58,667	GFL07 - 2M□□□ 090C32		
24	593	1,0	29	593	1,0	59,481	GFL06 - 2M□□□ 090C32		
22	621	2,5	27	621	2,5	62,300	GFL09 - 2M□□□ 090C32		
22	630	2,0	27	630	2,0	63,190	GFL07 - 2M□□□ 090C32		
22	638	0,9	27	638	0,9	64,080	GFL06 - 2M□□□ 090C32		
20	700	2,5	24	699	2,5	70,211	GFL09 - 2M□□□ 090C32		
20	709	1,8	24	709	1,8	71,200	GFL07 - 2M□□□ 090C32		
19	719	0,9	24	719	0,9	72,189	GFL06 - 2M□□□ 090C32		
18	785	1,9	22	785	1,9	78,750	GFL09 - 2M□□□ 090C32		
18	796	1,1	21	796	1,1	79,875	GFL07 - 2M□□□ 090C32		
16	884	1,9	19	884	1,9	88,750	GFL09 - 2M□□□ 090C32		
16	897	1,0	19	897	1,0	90,000	GFL07 - 2M□□□ 090C32		
15	907	1,1	18	907	1,1	92,413	GFL07 - 3M□□□ 090C32		
15	916	1,8	18	916	1,9	93,333	GFL09 - 3M□□□ 090C32		
13	1022	1,1	16	1022	1,1	104,127	GFL07 - 3M□□□ 090C32		
13	1032	1,8	16	1032	1,9	105,185	GFL09 - 3M□□□ 090C32		
12	1111	0,9	15	1111	0,9	113,206	GFL07 - 3M□□□ 090C32		
12	1122	1,6	15	1122	1,7	114,333	GFL09 - 3M□□□ 090C32		
11	1252	0,9	13	1252	0,9	127,556	GFL07 - 3M□□□ 090C32		
11	1264	1,6	13	1264	1,7	128,852	GFL09 - 3M□□□ 090C32		
9,4	1460	1,4	11	1460	1,4	148,815	GFL09 - 3M□□□ 090C32		
9,4	1464	2,7	11	1464	2,7	149,144	GFL11 - 3M□□□ 090C32		
8,3	1646	1,4	10	1646	1,4	167,712	GFL09 - 3M□□□ 090C32		
8,3	1649	2,7	10	1649	2,7	168,049	GFL11 - 3M□□□ 090C32		
7,6	1794	2,4	9,3	1794	2,4	182,792	GFL11 - 3M□□□ 090C32		
7,5	1817	1,2	9,2	1816	1,2	185,111	GFL09 - 3M□□□ 090C32		
6,9	1983	2,8	8,4	1983	2,8	202,074	GFL14 - 3M□□□ 090C32		
6,8	2021	2,4	8,2	2021	2,4	205,963	GFL11 - 3M□□□ 090C32		
6,7	2047	1,2	8,1	2047	1,2	208,617	GFL09 - 3M□□□ 090C32		
6,2	2204	2,1	7,6	2204	2,1	224,636	GFL11 - 3M□□□ 090C32		
6,2	2206	1,1	7,5	2206	1,1	224,778	GFL09 - 3M□□□ 090C32		
5,5	2484	2,1	6,7	2484	2,1	253,111	GFL11 - 3M□□□ 090C32		
5,5	2486	1,1	6,7	2486	1,1	253,321	GFL09 - 3M□□□ 090C32		
5,2	2623	1,9	6,3	2623	2,0	267,259	GFL11 - 3M□□□ 090C32		
4,8	2855	0,9	5,8	2854	0,9	290,889	GFL09 - 3M□□□ 090C32		
4,3	3214	1,7	5,2	3214	1,7	327,556	GFL11 - 3M□□□ 090C32		
4,3	3217	0,9	5,2	3217	0,9	327,827	GFL09 - 3M□□□ 090C32		
4,0	3462	2,5	4,8	3462	2,5	352,811	GFL14 - 3M□□□ 090C32		
4,0	3464	0,8	4,8	3464	0,8	353,033	GFL09 - 3M□□□ 090C32		
3,9	3514	1,5	4,7	3514	1,5	358,077	GFL11 - 3M□□□ 090C32		
3,5	3901	2,5	4,3	3901	2,5	397,533	GFL14 - 3M□□□ 090C32		
3,5	3904	0,8	4,3	3904	0,8	397,863	GFL09 - 3M□□□ 090C32		
3,5	3959	1,5	4,2	3959	1,5	403,467	GFL11 - 3M□□□ 090C32		
3,2	4222	1,4	3,9	4222	1,4	430,222	GFL11 - 3M□□□ 090C32		
3,2	4222	2,5	3,9	4222	2,5	430,222	GFL14 - 3M□□□ 090C32		
2,7	5124	1,2	3,3	5124	1,2	522,133	GFL11 - 3M□□□ 090C32		
2,7	5124	2,1	3,3	5124	2,1	522,133	GFL14 - 3M□□□ 090C32		

Abmessungen ab Seite 4-116

50 Hz			60 Hz			i	Flachgetriebemotor	50 Hz	60 Hz
n_2 [min^{-1}]	M_2 [Nm]	c	n_2 [min^{-1}]	M_2 [Nm]	c			Rücksprache erforderlich bei Einbaulage	
P_1 = 1,5 kW			**P_1 = 1,8 kW**						
2,5	5519	1,0	3,0	5519	1,0	562,391	GFL11 - 3M□□□ 090C32		
2,5	5519	1,6	3,0	5519	1,6	562,391	GFL14 - 3M□□□ 090C32		
2,2	6218	0,9	2,7	6218	0,9	633,680	GFL11 - 3M□□□ 090C32		
2,2	6218	1,6	2,7	6218	1,6	633,680	GFL14 - 3M□□□ 090C32		
2,0	6976	1,3	2,4	6976	1,3	710,888	GFL14 - 3M□□□ 090C32		
1,7	7860	1,2	2,1	7860	1,3	801,000	GFL14 - 3M□□□ 090C32		
P_1 = 2,2 kW			**P_1 = 2,6 kW**						
746	27	3,3	910	27	3,1	3,659	GFL04 - 2M□□□ 090C31		C, D
597	34	4,1	728	34	3,8	4,571	GFL05 - 2M□□□ 090C31		C, D
544	38	2,4	664	37	2,3	5,018	GFL04 - 2M□□□ 090C31		C, D
468	44	2,9	571	44	2,7	5,833	GFL04 - 2M□□□ 090C31		C, D
432	47	3,5	522	47	3,4	3,333	GFL05 - 2M□□□ 100C12		
427	48	3,0	520	48	2,8	6,400	GFL05 - 2M□□□ 090C31		C, D
425	48	1,9	519	48	1,8	6,422	GFL04 - 2M□□□ 090C31		C, D
389	53	1,8	474	52	1,7	7,025	GFL04 - 2M□□□ 090C31		C, D
326	63	2,3	397	63	2,2	8,379	GFL04 - 2M□□□ 090C31		C, D
315	65	2,6	381	65	2,5	4,571	GFL05 - 2M□□□ 100C12		
303	67	3,2	370	67	3,0	9,010	GFL05 - 2M□□□ 090C31		C, D
293	70	1,9	357	70	1,8	9,333	GFL04 - 2M□□□ 090C31		C, D
281	73	3,1	339	73	2,9	5,133	GFL05 - 2M□□□ 100C12		
275	74	3,0	335	74	2,8	9,946	GFL05 - 2M□□□ 090C31		C, D
267	76	1,7	325	76	1,6	10,238	GFL04 - 2M□□□ 090C31		C, D
254	80	2,9	307	80	2,8	5,667	GFL05 - 2M□□□ 100C12		
240	85	2,7	293	85	2,5	11,360	GFL05 - 2M□□□ 090C31		C, D
238	86	1,7	290	86	1,6	11,491	GFL04 - 2M□□□ 090C31		C, D
225	91	1,9	272	91	1,8	6,400	GFL05 - 2M□□□ 100C12		
213	96	1,4	260	96	1,3	12,800	GFL04 - 2M□□□ 090C31		C, D
213	96	2,4	260	96	2,3	12,800	GFL05 - 2M□□□ 090C31		C, D
205	100	2,5	247	100	2,4	7,040	GFL05 - 2M□□□ 100C12		
188	109	2,3	229	109	2,1	14,538	GFL05 - 2M□□□ 090C31		C, D
186	110	1,4	226	110	1,3	14,706	GFL04 - 2M□□□ 090C31		C, D
185	110	2,3	224	110	2,2	7,771	GFL05 - 2M□□□ 100C12		
172	119	2,1	209	119	2,0	15,904	GFL05 - 2M□□□ 090C31		C, D
170	120	1,2	207	120	1,2	16,087	GFL04 - 2M□□□ 090C31		C, D
160	128	2,1	193	128	2,0	9,010	GFL05 - 2M□□□ 100C12		
152	134	1,0	186	134	1,0	17,920	GFL04 - 2M□□□ 090C31		C, D
152	134	1,9	186	134	1,8	17,920	GFL05 - 2M□□□ 090C31		C, D
145	141	2,0	175	141	1,9	9,946	GFL05 - 2M□□□ 100C12		
143	143	3,2	172	143	3,1	10,092	GFL06 - 2M□□□ 100C12		
135	152	1,8	164	151	1,7	20,286	GFL05 - 2M□□□ 090C31		C, D
133	153	1,0	162	153	0,9	20,519	GFL04 - 2M□□□ 090C31		C, D
127	161	1,7	153	161	1,7	11,360	GFL05 - 2M□□□ 100C12		
119	171	0,8	146	171	0,8	22,857	GFL04 - 2M□□□ 090C31		C, D
119	171	1,5	146	171	1,4	22,857	GFL05 - 2M□□□ 090C31		C, D
118	173	2,9	144	173	2,7	23,175	GFL06 - 2M□□□ 090C31		C, D
113	181	1,6	136	181	1,5	12,800	GFL05 - 2M□□□ 100C12		
111	184	3,2	134	184	3,1	12,978	GFL06 - 2M□□□ 100C12		
110	186	1,7	134	186	1,6	24,850	GFL05 - 2M□□□ 090C31		C, D
109	188	0,9	133	188	0,9	25,136	GFL04 - 2M□□□ 090C31		C, D
108	188	3,2	132	188	3,0	25,200	GFL06 - 2M□□□ 090C31		C, D
99	206	1,5	120	206	1,4	14,538	GFL05 - 2M□□□ 100C12		
98	209	3,1	118	209	2,9	14,743	GFL06 - 2M□□□ 100C12		
98	209	1,4	119	209	1,3	28,000	GFL05 - 2M□□□ 090C31		C, D
96	212	2,7	117	212	2,5	28,389	GFL06 - 2M□□□ 090C31		C, D
91	225	1,4	109	225	1,3	15,904	GFL05 - 2M□□□ 100C12		
89	228	2,8	108	228	2,7	16,128	GFL06 - 2M□□□ 100C12		
84	242	1,3	103	241	1,2	32,344	GFL05 - 2M□□□ 090C31		C, D
83	245	2,4	102	245	2,3	32,800	GFL06 - 2M□□□ 090C31		C, D
80	254	1,2	97	254	1,2	17,920	GFL05 - 2M□□□ 100C12		
79	257	2,3	96	257	2,2	18,169	GFL06 - 2M□□□ 100C12		
75	272	1,1	91	272	1,0	36,444	GFL05 - 2M□□□ 090C31		C, D
74	276	2,1	90	276	1,9	36,951	GFL06 - 2M□□□ 090C31		C, D
71	287	1,2	86	287	1,1	20,286	GFL05 - 2M□□□ 100C12		
70	291	2,2	85	291	2,1	20,571	GFL06 - 2M□□□ 100C12		
68	300	1,1	83	300	1,0	40,233	GFL05 - 2M□□□ 090C31		C, D
67	305	2,0	82	305	1,9	40,800	GFL06 - 2M□□□ 090C31		C, D
63	324	1,0	76	324	0,9	22,857	GFL05 - 2M□□□ 100C12		

Abmessungen ab Seite 4-116

50 Hz			60 Hz			i	Flachgetriebemotor	50 Hz	60 Hz
n_2 [min^{-1}]	M_2 [Nm]	c	n_2 [min^{-1}]	M_2 [Nm]	c			Rücksprache erforderlich bei Einbaulage	
P_1 = 2,2 kW			**P_1 = 2,6 kW**						
62	328	1,8	75	328	1,8	23,175	GFL06 - 2M□□□ 100C12		
60	339	0,9	74	338	0,8	45,333	GFL05 - 2M□□□ 090C31		C, D
59	343	1,7	72	343	1,6	45,963	GFL06 - 2M□□□ 090C31		C, D
58	352	1,0	70	352	1,0	24,850	GFL05 - 2M□□□ 100C12		
57	357	1,8	69	357	1,8	25,200	GFL06 - 2M□□□ 100C12		
52	389	2,9	64	389	2,8	52,067	GFL07 - 2M□□□ 090C31		C, D
52	394	1,6	63	394	1,5	52,800	GFL06 - 2M□□□ 090C31		C, D
51	396	3,1	62	396	3,1	28,000	GFL07 - 2M□□□ 100C12		
51	402	1,5	61	402	1,5	28,389	GFL06 - 2M□□□ 100C12		
47	438	2,7	57	438	2,5	58,667	GFL07 - 2M□□□ 090C31		C, D
46	444	1,3	56	444	1,2	59,481	GFL06 - 2M□□□ 090C31		C, D
45	458	3,0	54	458	3,0	32,344	GFL07 - 2M□□□ 100C12		
44	464	1,4	53	464	1,4	32,800	GFL06 - 2M□□□ 100C12		
44	465	3,1	54	465	2,9	62,300	GFL09 - 2M□□□ 090C31		C, D
43	472	2,4	53	472	2,3	63,190	GFL07 - 2M□□□ 090C31		C, D
43	478	1,1	52	478	1,1	64,080	GFL06 - 2M□□□ 090C31		C, D
40	516	2,4	48	516	2,4	36,444	GFL07 - 2M□□□ 100C12		
39	523	1,2	47	523	1,2	36,951	GFL06 - 2M□□□ 100C12		
38	532	2,4	47	532	2,3	71,200	GFL07 - 2M□□□ 090C31		C, D
38	539	1,1	46	539	1,1	72,189	GFL06 - 2M□□□ 090C31		C, D
36	561	2,5	44	561	2,5	39,642	GFL07 - 2M□□□ 100C12		
35	578	1,1	43	578	1,1	40,800	GFL06 - 2M□□□ 100C12		
35	588	2,6	42	588	2,5	78,750	GFL09 - 2M□□□ 090C31		C, D
34	596	1,4	42	596	1,4	79,875	GFL07 - 2M□□□ 090C31		C, D
32	632	2,0	39	632	2,0	44,667	GFL07 - 2M□□□ 100C12		
31	651	0,9	38	651	0,9	45,963	GFL06 - 2M□□□ 100C12		
31	663	2,6	38	663	2,5	88,750	GFL09 - 2M□□□ 090C31		C, D
30	672	1,4	37	672	1,3	90,000	GFL07 - 2M□□□ 090C31		C, D
28	727	2,8	34	727	2,8	51,333	GFL09 - 2M□□□ 100C12		
28	737	1,8	33	737	1,8	52,067	GFL07 - 2M□□□ 100C12		
25	819	2,8	30	819	2,8	57,852	GFL09 - 2M□□□ 100C12		
25	830	1,5	30	830	1,5	58,667	GFL07 - 2M□□□ 100C12		
23	882	2,3	28	882	2,3	62,300	GFL09 - 2M□□□ 100C12		
23	894	1,4	28	894	1,4	63,190	GFL07 - 2M□□□ 100C12		
23	894	2,9	28	894	2,9	63,190	GFL11 - 2M□□□ 100C12		
21	994	2,3	25	994	2,3	70,211	GFL09 - 2M□□□ 100C12		
20	1008	1,3	24	1008	1,3	71,200	GFL07 - 2M□□□ 100C12		
20	1008	2,9	24	1008	2,9	71,200	GFL11 - 2M□□□ 100C12		
18	1115	1,5	22	1115	1,5	78,750	GFL09 - 2M□□□ 100C12		
18	1131	2,3	22	1131	2,3	79,875	GFL11 - 2M□□□ 100C12		
16	1256	1,4	20	1256	1,4	88,750	GFL09 - 2M□□□ 100C12		
16	1274	2,3	19	1274	2,3	90,000	GFL11 - 2M□□□ 100C12		
15	1301	1,3	19	1301	1,3	93,333	GFL09 - 3M□□□ 100C12		
15	1304	2,5	19	1304	2,5	93,540	GFL11 - 3M□□□ 100C12		
14	1467	1,3	17	1467	1,3	105,185	GFL09 - 3M□□□ 100C12		
14	1470	2,5	17	1469	2,5	105,397	GFL11 - 3M□□□ 100C12		
13	1594	1,2	15	1594	1,2	114,333	GFL09 - 3M□□□ 100C12		
13	1598	2,2	15	1598	2,2	114,586	GFL11 - 3M□□□ 100C12		
11	1797	1,2	14	1797	1,2	128,852	GFL09 - 3M□□□ 100C12		
11	1800	2,2	14	1800	2,2	129,111	GFL11 - 3M□□□ 100C12		
9,7	2075	1,0	12	2075	1,0	148,815	GFL09 - 3M□□□ 100C12		
9,7	2079	1,9	12	2079	1,9	149,144	GFL11 - 3M□□□ 100C12		
8,6	2338	1,0	10	2338	1,0	167,712	GFL09 - 3M□□□ 100C12		
8,6	2343	1,9	10	2343	1,9	168,049	GFL11 - 3M□□□ 100C12		
7,9	2549	1,7	9,5	2549	1,7	182,792	GFL11 - 3M□□□ 100C12		
7,8	2581	0,9	9,4	2581	0,9	185,111	GFL09 - 3M□□□ 100C12		
7,1	2817	2,8	8,6	2817	2,8	202,074	GFL14 - 3M□□□ 100C12		
7,0	2872	1,7	8,5	2872	1,7	205,963	GFL11 - 3M□□□ 100C12		
6,9	2909	0,9	8,3	2909	0,9	208,617	GFL09 - 3M□□□ 100C12		
6,4	3132	1,4	7,8	3132	1,4	224,636	GFL11 - 3M□□□ 100C12		
6,4	3132	2,8	7,8	3132	2,8	224,636	GFL14 - 3M□□□ 100C12		
5,7	3529	1,4	6,9	3529	1,4	253,111	GFL11 - 3M□□□ 100C12		
5,7	3529	2,8	6,9	3529	2,8	253,111	GFL14 - 3M□□□ 100C12		
5,4	3726	1,4	6,5	3726	1,4	267,259	GFL11 - 3M□□□ 100C12		
5,3	3817	2,6	6,4	3817	2,6	273,778	GFL14 - 3M□□□ 100C12		
4,4	4567	1,2	5,3	4567	1,2	327,556	GFL11 - 3M□□□ 100C12		
4,3	4635	2,3	5,2	4635	2,3	332,444	GFL14 - 3M□□□ 100C12		
4,1	4919	2,1	4,9	4919	2,1	352,811	GFL14 - 3M□□□ 100C12		
4,0	4993	1,1	4,9	4992	1,1	358,077	GFL11 - 3M□□□ 100C12		

Abmessungen ab Seite 4-116

50 Hz			60 Hz			i	Flachgetriebemotor	50 Hz	60 Hz
n_2 [min^{-1}]	M_2 [Nm]	c	n_2 [min^{-1}]	M_2 [Nm]	c			Rücksprache erforderlich bei Einbaulage	
P_1 = 2,2 kW			**P_1 = 2,6 kW**						
3,6	5543	2,1	4,4	5543	2,1	397,533	GFL14 - 3M□□□ 100C12		
3,6	5625	1,1	4,3	5625	1,1	403,467	GFL11 - 3M□□□ 100C12		
3,4	5998	1,0	4,0	5998	1,0	430,222	GFL11 - 3M□□□ 100C12		
3,4	5998	1,8	4,0	5998	1,8	430,222	GFL14 - 3M□□□ 100C12		
2,8	7280	0,8	3,3	7280	0,8	522,133	GFL11 - 3M□□□ 100C12		
2,8	7280	1,5	3,3	7280	1,5	522,133	GFL14 - 3M□□□ 100C12		
2,6	7841	1,2	3,1	7841	1,2	562,391	GFL14 - 3M□□□ 100C12		
2,3	8835	1,1	2,8	8835	1,1	633,680	GFL14 - 3M□□□ 100C12		
2,0	9912	0,9	2,5	9912	0,9	710,888	GFL14 - 3M□□□ 100C12		
1,8	11168	0,9	2,2	11168	0,9	801,000	GFL14 - 3M□□□ 100C12		
P_1 = 3,0 kW			**P_1 = 3,6 kW**						
867	32	4,2	1047	32	3,9	3,333	GFL05 - 2M□□□ 100C31		C, D
632	44	3,1	763	44	2,9	4,571	GFL05 - 2M□□□ 100C31		C, D
563	49	3,6	680	49	3,4	5,133	GFL05 - 2M□□□ 100C31		C, D
510	55	3,4	616	54	3,2	5,667	GFL05 - 2M□□□ 100C31		C, D
452	62	2,3	545	62	2,1	6,400	GFL05 - 2M□□□ 100C31		C, D
429	65	2,6	519	65	2,4	3,333	GFL05 - 2M□□□ 100C32		
411	68	2,9	496	68	2,8	7,040	GFL05 - 2M□□□ 100C31		C, D
372	75	2,8	449	75	2,6	7,771	GFL05 - 2M□□□ 100C31		C, D
321	87	2,5	387	87	2,3	9,010	GFL05 - 2M□□□ 100C31		C, D
313	89	1,9	378	89	1,8	4,571	GFL05 - 2M□□□ 100C32		
291	96	2,3	351	96	2,2	9,946	GFL05 - 2M□□□ 100C31		C, D
279	100	2,2	337	100	2,1	5,133	GFL05 - 2M□□□ 100C32		
254	109	2,0	307	109	1,9	11,360	GFL05 - 2M□□□ 100C31		C, D
252	110	2,1	305	110	2,0	5,667	GFL05 - 2M□□□ 100C32		
226	123	1,9	273	123	1,8	12,800	GFL05 - 2M□□□ 100C31		C, D
223	124	1,4	270	124	1,3	6,400	GFL05 - 2M□□□ 100C32		
222	125	2,8	268	125	2,7	6,450	GFL06 - 2M□□□ 100C32		
203	137	1,8	246	137	1,7	7,040	GFL05 - 2M□□□ 100C32		
200	139	3,1	242	139	3,0	7,147	GFL06 - 2M□□□ 100C32		
199	140	1,7	240	140	1,6	14,538	GFL05 - 2M□□□ 100C31		C, D
184	151	1,7	223	151	1,6	7,771	GFL05 - 2M□□□ 100C32		
182	153	1,6	219	153	1,5	15,904	GFL05 - 2M□□□ 100C31		C, D
161	172	1,5	195	172	1,4	17,920	GFL05 - 2M□□□ 100C31		C, D
159	175	2,8	192	175	2,6	18,169	GFL06 - 2M□□□ 100C31		C, D
159	175	1,5	192	175	1,5	9,010	GFL05 - 2M□□□ 100C32		
151	184	3,2	183	184	3,0	9,463	GFL06 - 2M□□□ 100C32		
144	193	1,4	174	193	1,4	9,946	GFL05 - 2M□□□ 100C32		
143	195	1,4	172	195	1,3	20,286	GFL05 - 2M□□□ 100C31		C, D
142	196	2,3	171	196	2,2	10,092	GFL06 - 2M□□□ 100C32		
141	198	2,6	170	198	2,5	20,571	GFL06 - 2M□□□ 100C31		C, D
126	220	1,1	153	220	1,1	22,857	GFL05 - 2M□□□ 100C31		C, D
126	221	1,3	152	221	1,2	11,360	GFL05 - 2M□□□ 100C32		
125	223	2,2	151	223	2,0	23,175	GFL06 - 2M□□□ 100C31		C, D
124	224	2,8	150	224	2,7	11,520	GFL06 - 2M□□□ 100C32		
116	239	1,3	140	239	1,2	24,850	GFL05 - 2M□□□ 100C31		C, D
115	242	2,5	139	242	2,3	25,200	GFL06 - 2M□□□ 100C31		C, D
112	249	1,1	135	249	1,1	12,800	GFL05 - 2M□□□ 100C32		
110	252	2,3	133	252	2,2	12,978	GFL06 - 2M□□□ 100C32		
103	269	1,1	125	269	1,0	28,000	GFL05 - 2M□□□ 100C31		C, D
102	273	2,0	123	273	1,9	28,389	GFL06 - 2M□□□ 100C31		C, D
98	283	1,1	119	283	1,0	14,538	GFL05 - 2M□□□ 100C32		
97	287	2,2	117	287	2,1	14,743	GFL06 - 2M□□□ 100C32		
90	309	1,0	109	309	1,0	15,904	GFL05 - 2M□□□ 100C32		
89	314	2,1	107	313	2,0	16,128	GFL06 - 2M□□□ 100C32		
88	316	1,9	106	315	1,7	32,800	GFL06 - 2M□□□ 100C31		C, D
80	348	0,9	97	348	0,9	17,920	GFL05 - 2M□□□ 100C32		
79	353	1,7	95	353	1,6	18,169	GFL06 - 2M□□□ 100C32		
78	355	1,6	95	355	1,5	36,951	GFL06 - 2M□□□ 100C31		C, D
71	392	1,5	86	392	1,4	40,800	GFL06 - 2M□□□ 100C31		C, D
71	394	0,8	85	394	0,8	20,286	GFL05 - 2M□□□ 100C32		
71	394	3,2	85	394	3,1	20,286	GFL07 - 2M□□□ 100C32		
70	400	1,6	84	400	1,5	20,571	GFL06 - 2M□□□ 100C32		
65	430	2,7	78	430	2,5	44,667	GFL07 - 2M□□□ 100C31		C, D
63	442	1,3	76	442	1,2	45,963	GFL06 - 2M□□□ 100C31		C, D
63	444	2,8	76	444	2,7	22,857	GFL07 - 2M□□□ 100C32		
62	450	1,3	75	450	1,3	23,175	GFL06 - 2M□□□ 100C32		
58	483	2,8	70	483	2,8	24,850	GFL07 - 2M□□□ 100C32		

Abmessungen ab Seite 4-116

50 Hz			60 Hz			i	Flachgetriebemotor	50 Hz	60 Hz
n_2 [min^{-1}]	M_2 [Nm]	c	n_2 [min^{-1}]	M_2 [Nm]	c			Rücksprache erforderlich bei Einbaulage	
P_1 = 3,0 kW			**P_1 = 3,6 kW**						
57	490	1,3	69	490	1,3	25,200	GFL06 - 2M□□□ 100C32		
56	501	2,4	67	501	2,3	52,067	GFL07 - 2M□□□ 100C31		C, D
51	544	2,3	62	544	2,3	28,000	GFL07 - 2M□□□ 100C32		
50	552	1,1	61	552	1,1	28,389	GFL06 - 2M□□□ 100C32		
49	564	2,1	60	564	1,9	58,667	GFL07 - 2M□□□ 100C31		C, D
46	599	3,1	56	599	2,9	62,300	GFL09 - 2M□□□ 100C31		C, D
46	608	1,9	55	608	1,8	63,190	GFL07 - 2M□□□ 100C31		C, D
44	629	2,2	54	629	2,2	32,344	GFL07 - 2M□□□ 100C32		
44	635	2,9	53	635	3,0	32,667	GFL09 - 2M□□□ 100C32		
44	638	1,0	53	638	1,0	32,800	GFL06 - 2M□□□ 100C32		
41	685	1,9	49	685	1,8	71,200	GFL07 - 2M□□□ 100C31		C, D
39	708	1,8	48	708	1,8	36,444	GFL07 - 2M□□□ 100C32		
39	716	2,9	47	716	3,0	36,815	GFL09 - 2M□□□ 100C32		
39	718	0,9	47	718	0,9	36,951	GFL06 - 2M□□□ 100C32		
37	757	2,2	44	757	2,1	78,750	GFL09 - 2M□□□ 100C31		C, D
36	771	1,8	44	771	1,8	39,642	GFL07 - 2M□□□ 100C32		
36	771	2,5	44	771	2,5	39,667	GFL09 - 2M□□□ 100C32		
35	793	0,8	42	793	0,8	40,800	GFL06 - 2M□□□ 100C32		
33	854	2,1	39	854	2,0	88,750	GFL09 - 2M□□□ 100C31		C, D
32	868	1,4	39	868	1,5	44,667	GFL07 - 2M□□□ 100C32		
32	869	2,5	39	869	2,5	44,704	GFL09 - 2M□□□ 100C32		
28	998	2,0	34	998	2,0	51,333	GFL09 - 2M□□□ 100C32		
28	1012	1,3	33	1012	1,3	52,067	GFL07 - 2M□□□ 100C32		
28	1012	2,5	33	1012	2,5	52,067	GFL11 - 2M□□□ 100C32		
25	1125	2,0	30	1124	2,0	57,852	GFL09 - 2M□□□ 100C32		
24	1140	1,1	30	1140	1,1	58,667	GFL07 - 2M□□□ 100C32		
24	1140	2,5	30	1140	2,5	58,667	GFL11 - 2M□□□ 100C32		
23	1211	1,7	28	1211	1,7	62,300	GFL09 - 2M□□□ 100C32		
23	1228	1,0	27	1228	1,0	63,190	GFL07 - 2M□□□ 100C32		
23	1228	2,1	27	1228	2,1	63,190	GFL11 - 2M□□□ 100C32		
20	1365	1,7	25	1365	1,7	70,211	GFL09 - 2M□□□ 100C32		
20	1384	0,9	24	1384	0,9	71,200	GFL07 - 2M□□□ 100C32		
20	1384	2,1	24	1384	2,1	71,200	GFL11 - 2M□□□ 100C32		
18	1531	1,1	22	1531	1,1	78,750	GFL09 - 2M□□□ 100C32		
18	1553	1,7	22	1553	1,7	79,875	GFL11 - 2M□□□ 100C32		
16	1725	1,0	20	1725	1,0	88,750	GFL09 - 2M□□□ 100C32		
16	1749	1,7	19	1749	1,7	90,000	GFL11 - 2M□□□ 100C32		
15	1787	0,9	19	1787	1,0	93,333	GFL09 - 3M□□□ 100C32		
15	1791	1,8	19	1791	1,8	93,540	GFL11 - 3M□□□ 100C32		
14	2008	2,9	17	2008	3,0	104,889	GFL14 - 3M□□□ 100C32		
14	2014	0,9	16	2014	1,0	105,185	GFL09 - 3M□□□ 100C32		
14	2018	1,8	16	2018	1,8	105,397	GFL11 - 3M□□□ 100C32		
13	2185	2,9	15	2185	3,0	114,126	GFL14 - 3M□□□ 100C32		
13	2189	0,8	15	2189	0,8	114,333	GFL09 - 3M□□□ 100C32		
13	2194	1,6	15	2194	1,6	114,586	GFL11 - 3M□□□ 100C32		
11	2462	2,9	14	2462	3,0	128,593	GFL14 - 3M□□□ 100C32		
11	2467	0,8	13	2467	0,8	128,852	GFL09 - 3M□□□ 100C32		
11	2472	1,6	13	2472	1,6	129,111	GFL11 - 3M□□□ 100C32		
9,6	2855	1,4	12	2855	1,4	149,144	GFL11 - 3M□□□ 100C32		
9,2	2990	2,5	11	2990	2,5	156,148	GFL14 - 3M□□□ 100C32		
8,5	3217	1,4	10	3217	1,4	168,049	GFL11 - 3M□□□ 100C32		
8,4	3256	2,6	10	3256	2,6	170,074	GFL14 - 3M□□□ 100C32		
7,8	3500	1,2	9,5	3500	1,2	182,792	GFL11 - 3M□□□ 100C32		
7,1	3869	2,0	8,6	3869	2,0	202,074	GFL14 - 3M□□□ 100C32		
6,9	3943	1,2	8,4	3943	1,2	205,963	GFL11 - 3M□□□ 100C32		
6,4	4301	1,1	7,7	4301	1,1	224,636	GFL11 - 3M□□□ 100C32		
6,4	4301	2,0	7,7	4301	2,0	224,636	GFL14 - 3M□□□ 100C32		
5,7	4846	1,1	6,8	4846	1,1	253,111	GFL11 - 3M□□□ 100C32		
5,7	4846	2,0	6,8	4846	2,0	253,111	GFL14 - 3M□□□ 100C32		
5,4	5117	1,0	6,5	5117	1,0	267,259	GFL11 - 3M□□□ 100C32		
5,2	5242	1,9	6,3	5242	1,9	273,778	GFL14 - 3M□□□ 100C32		
4,4	6271	0,9	5,3	6271	0,9	327,556	GFL11 - 3M□□□ 100C32		
4,3	6365	1,7	5,2	6365	1,7	332,444	GFL14 - 3M□□□ 100C32		
4,1	6755	1,5	4,9	6755	1,5	352,811	GFL14 - 3M□□□ 100C32		
3,6	7611	1,5	4,4	7611	1,5	397,533	GFL14 - 3M□□□ 100C32		
3,3	8237	1,3	4,0	8237	1,3	430,222	GFL14 - 3M□□□ 100C32		
2,7	9997	1,1	3,3	9996	1,1	522,133	GFL14 - 3M□□□ 100C32		
2,5	10767	0,8	3,1	10767	0,8	562,391	GFL14 - 3M□□□ 100C32		
2,3	12132	0,8	2,7	12132	0,8	633,680	GFL14 - 3M□□□ 100C32		

Abmessungen ab Seite 4-116

50 Hz			60 Hz			i	Flachgetriebemotor	50 Hz	60 Hz
n_2 [min^{-1}]	M_2 [Nm]	c	n_2 [min^{-1}]	M_2 [Nm]	c			Rücksprache erforderlich bei Einbaulage	
P_1 = 4,0 kW			**P_1 = 4,8 kW**						
852	44	3,1	1032	43	2,9	3,333	GFL05 - 2M□□□ 100C41		C, D
621	60	2,3	753	60	2,2	4,571	GFL05 - 2M□□□ 100C41		C, D
553	67	2,7	670	67	2,5	5,133	GFL05 - 2M□□□ 100C41		C, D
501	74	2,5	607	74	2,4	5,667	GFL05 - 2M□□□ 100C41		C, D
444	84	1,7	538	84	1,6	6,400	GFL05 - 2M□□□ 100C41		C, D
403	92	2,2	489	92	2,1	7,040	GFL05 - 2M□□□ 100C41		C, D
395	94	3,4	476	94	3,2	3,675	GFL06 - 2M□□□ 112C22		C, D
365	101	2,1	443	101	1,9	7,771	GFL05 - 2M□□□ 100C41		C, D
315	118	1,8	382	118	1,7	9,010	GFL05 - 2M□□□ 100C41		C, D
312	119	4,2	377	119	4,0	4,643	GFL07 - 2M□□□ 112C22		C, D
286	130	1,7	346	130	1,6	9,946	GFL05 - 2M□□□ 100C41		C, D
281	132	2,8	341	132	2,6	10,092	GFL06 - 2M□□□ 100C41		C, D
278	133	3,2	336	133	3,0	5,211	GFL06 - 2M□□□ 112C22		C, D
252	147	3,0	304	147	2,9	5,750	GFL06 - 2M□□□ 112C22		C, D
250	148	1,5	303	148	1,4	11,360	GFL05 - 2M□□□ 100C41		C, D
225	165	2,1	271	165	2,0	6,450	GFL06 - 2M□□□ 112C22		C, D
222	167	1,4	269	167	1,3	12,800	GFL05 - 2M□□□ 100C41		C, D
219	169	2,8	265	169	2,7	12,978	GFL06 - 2M□□□ 100C41		C, D
203	183	2,4	245	183	2,3	7,147	GFL06 - 2M□□□ 112C22		C, D
195	190	1,3	237	190	1,2	14,538	GFL05 - 2M□□□ 100C41		C, D
193	192	2,7	233	192	2,5	14,743	GFL06 - 2M□□□ 100C41		C, D
179	208	1,2	216	208	1,1	15,904	GFL05 - 2M□□□ 100C41		C, D
176	211	2,5	213	210	2,3	16,128	GFL06 - 2M□□□ 100C41		C, D
173	215	2,8	208	215	2,7	8,400	GFL06 - 2M□□□ 112C22		C, D
159	234	1,1	192	234	1,0	17,920	GFL05 - 2M□□□ 100C41		C, D
156	237	2,0	189	237	1,9	18,169	GFL06 - 2M□□□ 100C41		C, D
153	242	2,4	185	242	2,3	9,463	GFL06 - 2M□□□ 112C22		C, D
144	258	1,8	173	258	1,7	10,092	GFL06 - 2M□□□ 112C22		C, D
140	265	1,0	170	265	1,0	20,286	GFL05 - 2M□□□ 100C41		C, D
138	268	1,9	167	268	1,8	20,571	GFL06 - 2M□□□ 100C41		C, D
126	294	2,1	152	294	2,0	11,520	GFL06 - 2M□□□ 112C22		C, D
124	298	0,8	151	298	0,8	22,857	GFL05 - 2M□□□ 100C41		C, D
123	302	1,6	148	302	1,5	23,175	GFL06 - 2M□□□ 100C41		C, D
114	324	1,0	138	324	0,9	24,850	GFL05 - 2M□□□ 100C41		C, D
113	329	1,8	137	329	1,7	25,200	GFL06 - 2M□□□ 100C41		C, D
112	332	1,8	135	332	1,7	12,978	GFL06 - 2M□□□ 112C22		C, D
102	363	3,2	123	363	3,0	14,200	GFL07 - 2M□□□ 112C22		C, D
101	365	3,1	123	365	2,9	28,000	GFL07 - 2M□□□ 100C41		C, D
100	371	1,5	121	370	1,4	28,389	GFL06 - 2M□□□ 100C41		C, D
98	377	1,7	119	377	1,6	14,743	GFL06 - 2M□□□ 112C22		C, D
91	407	2,9	110	406	2,8	15,904	GFL07 - 2M□□□ 112C22		C, D
90	412	1,6	109	412	1,5	16,128	GFL06 - 2M□□□ 112C22		C, D
88	422	3,0	106	422	2,8	32,344	GFL07 - 2M□□□ 100C41		C, D
87	428	1,4	105	428	1,3	32,800	GFL06 - 2M□□□ 100C41		C, D
81	458	2,6	98	458	2,5	17,920	GFL07 - 2M□□□ 112C22		C, D
80	464	1,3	96	464	1,2	18,169	GFL06 - 2M□□□ 112C22		C, D
78	476	2,4	94	476	2,3	36,444	GFL07 - 2M□□□ 100C41		C, D
77	482	1,2	93	482	1,1	36,951	GFL06 - 2M□□□ 100C41		C, D
72	517	2,4	87	517	2,3	39,642	GFL07 - 2M□□□ 100C41		C, D
72	519	2,4	86	518	2,3	20,286	GFL07 - 2M□□□ 112C22		C, D
71	526	1,2	85	526	1,2	20,571	GFL06 - 2M□□□ 112C22		C, D
70	532	1,1	84	532	1,1	40,800	GFL06 - 2M□□□ 100C41		C, D
64	583	2,0	77	583	1,9	44,667	GFL07 - 2M□□□ 100C41		C, D
63	584	2,1	77	584	2,0	22,857	GFL07 - 2M□□□ 112C22		C, D
63	592	1,0	76	592	1,0	23,175	GFL06 - 2M□□□ 112C22		C, D
62	600	0,9	75	600	0,9	45,963	GFL06 - 2M□□□ 100C41		C, D
58	635	2,1	70	635	2,1	24,850	GFL07 - 2M□□□ 112C22		C, D
58	644	1,0	69	644	1,0	25,200	GFL06 - 2M□□□ 112C22		C, D
55	670	2,8	67	670	2,6	51,333	GFL09 - 2M□□□ 100C41		C, D
55	679	1,8	66	679	1,7	52,067	GFL07 - 2M□□□ 100C41		C, D
52	716	1,7	63	716	1,7	28,000	GFL07 - 2M□□□ 112C22		C, D
51	726	0,8	62	726	0,8	28,389	GFL06 - 2M□□□ 112C22		C, D
49	755	2,8	60	755	2,6	57,852	GFL09 - 2M□□□ 100C41		C, D
48	766	1,5	59	766	1,4	58,667	GFL07 - 2M□□□ 100C41		C, D
46	813	2,3	55	813	2,2	62,300	GFL09 - 2M□□□ 100C41		C, D
45	825	1,4	54	825	1,3	63,190	GFL07 - 2M□□□ 100C41		C, D
45	825	2,9	54	825	2,7	63,190	GFL11 - 2M□□□ 100C41		C, D
45	827	1,7	54	827	1,7	32,344	GFL07 - 2M□□□ 112C22		C, D
44	835	2,6	54	835	2,6	32,667	GFL09 - 2M□□□ 112C22		C, D

Abmessungen ab Seite 4-116

50 Hz			60 Hz			i	Flachgetriebemotor	50 Hz	60 Hz
n_2 [min^{-1}]	M_2 [Nm]	c	n_2 [min^{-1}]	M_2 [Nm]	c			Rücksprache erforderlich bei Einbaulage	
P_1 = 4,0 kW			**P_1 = 4,8 kW**						
44	837	3,2	54	837	3,2	32,739	GFL11 - 2M□□□ 112C22		C, D
40	916	2,5	49	916	2,4	70,211	GFL09 - 2M□□□ 100C41		C, D
40	929	1,4	48	929	1,3	71,200	GFL07 - 2M□□□ 100C41		C, D
40	929	3,1	48	929	3,0	71,200	GFL11 - 2M□□□ 100C41		C, D
40	932	1,3	48	931	1,3	36,444	GFL07 - 2M□□□ 112C22		C, D
39	941	2,6	48	941	2,6	36,815	GFL09 - 2M□□□ 112C22		C, D
39	943	3,2	47	943	3,2	36,889	GFL11 - 2M□□□ 112C22		C, D
37	1013	1,4	44	1013	1,4	39,642	GFL07 - 2M□□□ 112C22		C, D
37	1014	2,2	44	1014	2,2	39,667	GFL09 - 2M□□□ 112C22		C, D
36	1028	1,6	44	1028	1,5	78,750	GFL09 - 2M□□□ 100C41		C, D
36	1028	2,7	44	1028	2,7	40,233	GFL11 - 2M□□□ 112C22		C, D
36	1042	2,5	43	1042	2,4	79,875	GFL11 - 2M□□□ 100C41		C, D
33	1142	1,1	39	1142	1,1	44,667	GFL07 - 2M□□□ 112C22		C, D
32	1143	2,2	39	1143	2,2	44,704	GFL09 - 2M□□□ 112C22		C, D
32	1158	1,5	39	1158	1,5	88,750	GFL09 - 2M□□□ 100C41		C, D
32	1159	2,7	39	1159	2,7	45,333	GFL11 - 2M□□□ 112C22		C, D
32	1174	2,5	38	1174	2,4	90,000	GFL11 - 2M□□□ 100C41		C, D
28	1312	1,7	34	1312	1,8	51,333	GFL09 - 2M□□□ 112C22		C, D
28	1331	2,2	34	1331	2,2	52,067	GFL11 - 2M□□□ 112C22		C, D
28	1331	2,7	34	1331	2,7	52,067	GFL14 - 2M□□□ 112C22		C, D
25	1479	1,7	30	1479	1,8	57,852	GFL09 - 2M□□□ 112C22		C, D
25	1499	2,2	30	1499	2,2	58,667	GFL11 - 2M□□□ 112C22		C, D
25	1499	2,7	30	1499	2,7	58,667	GFL14 - 2M□□□ 112C22		C, D
23	1592	1,5	28	1592	1,5	62,300	GFL09 - 2M□□□ 112C22		C, D
23	1615	1,8	28	1615	1,8	63,190	GFL11 - 2M□□□ 112C22		C, D
23	1615	2,3	28	1615	2,3	63,190	GFL14 - 2M□□□ 112C22		C, D
21	1795	1,4	25	1794	1,4	70,211	GFL09 - 2M□□□ 112C22		C, D
20	1820	1,8	25	1820	1,8	71,200	GFL11 - 2M□□□ 112C22		C, D
20	1820	2,3	25	1820	2,3	71,200	GFL14 - 2M□□□ 112C22		C, D
18	2042	1,5	22	2041	1,5	79,875	GFL11 - 2M□□□ 112C22		C, D
18	2042	1,8	22	2041	1,8	79,875	GFL14 - 2M□□□ 112C22		C, D
16	2300	1,5	19	2300	1,5	90,000	GFL11 - 2M□□□ 112C22		C, D
16	2300	1,8	19	2300	1,8	90,000	GFL14 - 2M□□□ 112C22		C, D
16	2355	1,4	19	2355	1,4	93,540	GFL11 - 3M□□□ 112C22		C, D
14	2641	2,6	17	2641	2,6	104,889	GFL14 - 3M□□□ 112C22		C, D
14	2653	1,4	17	2653	1,4	105,397	GFL11 - 3M□□□ 112C22		C, D
13	2873	2,3	15	2873	2,3	114,126	GFL14 - 3M□□□ 112C22		C, D
13	2885	1,2	15	2885	1,2	114,586	GFL11 - 3M□□□ 112C22		C, D
11	3237	2,3	14	3237	2,3	128,593	GFL14 - 3M□□□ 112C22		C, D
11	3250	1,2	14	3250	1,2	129,111	GFL11 - 3M□□□ 112C22		C, D
11	3446	2,1	13	3446	2,1	136,889	GFL14 - 3M□□□ 112C22		C, D
9,7	3755	1,0	12	3755	1,0	149,144	GFL11 - 3M□□□ 112C22		C, D
9,3	3931	2,1	11	3931	2,1	156,148	GFL14 - 3M□□□ 112C22		C, D
8,6	4231	1,0	10	4231	1,0	168,049	GFL11 - 3M□□□ 112C22		C, D
8,5	4282	2,0	10	4282	2,0	170,074	GFL14 - 3M□□□ 112C22		C, D
7,9	4602	0,9	9,6	4602	0,9	182,792	GFL11 - 3M□□□ 112C22		C, D
7,2	5087	1,7	8,7	5087	1,8	202,074	GFL14 - 3M□□□ 112C22		C, D
7,0	5185	0,9	8,5	5185	0,9	205,963	GFL11 - 3M□□□ 112C22		C, D
6,5	5655	1,5	7,8	5655	1,6	224,636	GFL14 - 3M□□□ 112C22		C, D
5,7	6372	1,5	6,9	6372	1,6	253,111	GFL14 - 3M□□□ 112C22		C, D
5,3	6892	1,4	6,4	6892	1,4	273,778	GFL14 - 3M□□□ 112C22		C, D
4,4	8369	1,3	5,3	8369	1,3	332,444	GFL14 - 3M□□□ 112C22		C, D
4,1	8882	1,2	5,0	8882	1,2	352,811	GFL14 - 3M□□□ 112C22		C, D
3,7	10008	1,2	4,4	10008	1,2	397,533	GFL14 - 3M□□□ 112C22		C, D
3,4	10831	1,0	4,1	10831	1,0	430,222	GFL14 - 3M□□□ 112C22		C, D
2,8	13145	0,8	3,4	13145	0,8	522,133	GFL14 - 3M□□□ 112C22		C, D
P_1 = 5,5 kW			**P_1 = 6,6 kW**						
789	65	4,0				3,675	GFL06 - 2M□□□ 112C31	C, D	
625	82	4,9				4,643	GFL07 - 2M□□□ 112C31	C, D	
557	92	3,7				5,211	GFL06 - 2M□□□ 112C31	C, D	
504	101	3,5				5,750	GFL06 - 2M□□□ 112C31	C, D	
450	113	2,5				6,450	GFL06 - 2M□□□ 112C31	C, D	
431	118	3,0	521	118	2,9	3,350	GFL07 - 2M□□□ 112C32		C, D
406	126	2,8				7,147	GFL06 - 2M□□□ 112C31	C, D	
393	130	2,5	475	130	2,4	3,675	GFL06 - 2M□□□ 112C32		C, D
345	148	3,3				8,400	GFL06 - 2M□□□ 112C31	C, D	
311	164	3,0	376	164	2,9	4,643	GFL07 - 2M□□□ 112C32		C, D

Abmessungen ab Seite 4-116

50 Hz			60 Hz			i	Flachgetriebemotor	50 Hz	60 Hz
n_2 [min^{-1}]	M_2 [Nm]	c	n_2 [min^{-1}]	M_2 [Nm]	c			Rücksprache erforderlich bei Einbaulage	
P_1 = 5,5 kW			**P_1 = 6,6 kW**						
307	166	2,8				9,463	GFL06 - 2M□□□ 112C31	C, D	
287	177	2,1				10,092	GFL06 - 2M□□□ 112C31	C, D	
280	182	3,0	338	182	2,9	5,159	GFL07 - 2M□□□ 112C32		C, D
277	184	2,3	335	184	2,2	5,211	GFL06 - 2M□□□ 112C32		C, D
254	201	3,0	306	201	2,9	5,695	GFL07 - 2M□□□ 112C32		C, D
252	202	2,5				11,520	GFL06 - 2M□□□ 112C31	C, D	
251	203	2,2	304	203	2,1	5,750	GFL06 - 2M□□□ 112C32		C, D
226	226	2,5	273	226	2,4	6,400	GFL07 - 2M□□□ 112C32		C, D
224	228	1,5	271	227	1,5	6,450	GFL06 - 2M□□□ 112C32		C, D
224	228	2,1				12,978	GFL06 - 2M□□□ 112C31	C, D	
202	252	1,7	244	252	1,6	7,147	GFL06 - 2M□□□ 112C32		C, D
202	252	3,0	244	252	2,9	7,150	GFL07 - 2M□□□ 112C32		C, D
197	259	2,0				14,743	GFL06 - 2M□□□ 112C31	C, D	
180	283	1,8				16,128	GFL06 - 2M□□□ 112C31	C, D	
174	294	3,0	210	294	2,9	8,324	GFL07 - 2M□□□ 112C32		C, D
172	296	2,0	208	296	1,9	8,400	GFL06 - 2M□□□ 112C32		C, D
162	315	3,0				17,920	GFL07 - 2M□□□ 112C31	C, D	
160	319	1,5				18,169	GFL06 - 2M□□□ 112C31	C, D	
154	331	3,0	186	331	2,9	9,379	GFL07 - 2M□□□ 112C32		C, D
153	334	1,7	184	334	1,7	9,463	GFL06 - 2M□□□ 112C32		C, D
149	343	2,7	180	343	2,5	9,714	GFL07 - 2M□□□ 112C32		C, D
143	356	1,3	173	356	1,2	10,092	GFL06 - 2M□□□ 112C32		C, D
143	357	2,8				20,286	GFL07 - 2M□□□ 112C31	C, D	
141	362	1,4				20,571	GFL06 - 2M□□□ 112C31	C, D	
129	394	3,1	156	394	3,0	11,167	GFL09 - 2M□□□ 112C32		C, D
127	402	2,5				22,857	GFL07 - 2M□□□ 112C31	C, D	
125	406	1,6	152	406	1,5	11,520	GFL06 - 2M□□□ 112C32		C, D
125	407	2,7	151	407	2,5	11,538	GFL07 - 2M□□□ 112C32		C, D
125	407	1,2				23,175	GFL06 - 2M□□□ 112C31	C, D	
117	437	2,8				24,850	GFL07 - 2M□□□ 112C31	C, D	
115	443	1,3				25,200	GFL06 - 2M□□□ 112C31	C, D	
111	458	1,3	135	458	1,2	12,978	GFL06 - 2M□□□ 112C32		C, D
111	458	2,4	134	458	2,3	13,000	GFL07 - 2M□□□ 112C32		C, D
104	492	2,3				28,000	GFL07 - 2M□□□ 112C31	C, D	
102	499	1,1				28,389	GFL06 - 2M□□□ 112C31	C, D	
102	501	2,3	123	501	2,2	14,200	GFL07 - 2M□□□ 112C32		C, D
98	520	1,2	118	520	1,2	14,743	GFL06 - 2M□□□ 112C32		C, D
91	561	2,1	110	561	2,0	15,904	GFL07 - 2M□□□ 112C32		C, D
90	568	2,2				32,344	GFL07 - 2M□□□ 112C31	C, D	
90	569	1,1	108	569	1,1	16,128	GFL06 - 2M□□□ 112C32		C, D
89	576	3,1	107	576	3,0	16,333	GFL09 - 2M□□□ 112C32		C, D
81	632	1,9	97	632	1,8	17,920	GFL07 - 2M□□□ 112C32		C, D
80	640	1,8				36,444	GFL07 - 2M□□□ 112C31	C, D	
80	641	0,9	96	641	0,9	18,169	GFL06 - 2M□□□ 112C32		C, D
79	649	3,1	95	649	3,0	18,407	GFL09 - 2M□□□ 112C32		C, D
74	694	2,8	89	694	2,6	19,667	GFL09 - 2M□□□ 112C32		C, D
73	697	1,8				39,642	GFL07 - 2M□□□ 112C31	C, D	
73	697	2,9				39,667	GFL09 - 2M□□□ 112C31	C, D	
71	715	1,8	86	715	1,7	20,286	GFL07 - 2M□□□ 112C32		C, D
70	725	0,9	85	725	0,9	20,571	GFL06 - 2M□□□ 112C32		C, D
65	782	2,8	79	782	2,6	22,164	GFL09 - 2M□□□ 112C32		C, D
65	785	1,5				44,667	GFL07 - 2M□□□ 112C31	C, D	
65	786	2,9				44,704	GFL09 - 2M□□□ 112C31	C, D	
63	806	1,5	76	806	1,5	22,857	GFL07 - 2M□□□ 112C32		C, D
60	850	2,4	72	850	2,4	24,111	GFL09 - 2M□□□ 112C32		C, D
58	876	1,5	70	876	1,5	24,850	GFL07 - 2M□□□ 112C32		C, D
57	902	2,3				51,333	GFL09 - 2M□□□ 112C31	C, D	
56	915	2,9				52,067	GFL11 - 2M□□□ 112C31	C, D	
53	958	2,4	64	958	2,4	27,173	GFL09 - 2M□□□ 112C32		C, D
52	987	1,3	62	987	1,3	28,000	GFL07 - 2M□□□ 112C32		C, D
50	1017	2,3				57,852	GFL09 - 2M□□□ 112C31	C, D	
49	1031	2,9				58,667	GFL11 - 2M□□□ 112C31	C, D	
47	1095	1,9				62,300	GFL09 - 2M□□□ 112C31	C, D	
46	1110	2,4				63,190	GFL11 - 2M□□□ 112C31	C, D	
46	1110	3,0				63,190	GFL14 - 2M□□□ 112C31	C, D	
45	1141	1,2	54	1141	1,2	32,344	GFL07 - 2M□□□ 112C32		C, D
44	1152	1,9	53	1152	1,9	32,667	GFL09 - 2M□□□ 112C32		C, D
44	1155	2,4	53	1155	2,4	32,739	GFL11 - 2M□□□ 112C32		C, D
41	1234	2,0				70,211	GFL09 - 2M□□□ 112C31	C, D	

Abmessungen ab Seite 4-116

50 Hz			60 Hz			i	Flachgetriebemotor	50 Hz	60 Hz
n_2 [min^{-1}]	M_2 [Nm]	c	n_2 [min^{-1}]	M_2 [Nm]	c			Rücksprache erforderlich bei Einbaulage	
P_1 = 5,5 kW			**P_1 = 6,6 kW**						
41	1251	2,7				71,200	GFL11 - 2M□□□ 112C31	C, D	
40	1285	1,0	48	1285	1,0	36,444	GFL07 - 2M□□□ 112C32		C, D
39	1298	1,9	47	1298	1,9	36,815	GFL09 - 2M□□□ 112C32		C, D
39	1301	2,4	47	1301	2,4	36,889	GFL11 - 2M□□□ 112C32		C, D
37	1398	1,0	44	1398	1,0	39,642	GFL07 - 2M□□□ 112C32		C, D
36	1399	1,6	44	1399	1,6	39,667	GFL09 - 2M□□□ 112C32		C, D
36	1404	2,1				79,875	GFL11 - 2M□□□ 112C31	C, D	
36	1404	2,6				79,875	GFL14 - 2M□□□ 112C31	C, D	
36	1419	2,0	43	1419	2,0	40,233	GFL11 - 2M□□□ 112C32		C, D
32	1577	1,6	39	1576	1,6	44,704	GFL09 - 2M□□□ 112C32		C, D
32	1581	2,1				90,000	GFL11 - 2M□□□ 112C31	C, D	
32	1581	2,6				90,000	GFL14 - 2M□□□ 112C31	C, D	
32	1599	2,0	39	1599	2,0	45,333	GFL11 - 2M□□□ 112C32		C, D
28	1810	1,3	34	1810	1,3	51,333	GFL09 - 2M□□□ 112C32		C, D
28	1836	1,6	34	1836	1,6	52,067	GFL11 - 2M□□□ 112C32		C, D
28	1836	2,0	34	1836	2,0	52,067	GFL14 - 2M□□□ 112C32		C, D
25	2040	1,3	30	2040	1,3	57,852	GFL09 - 2M□□□ 112C32		C, D
25	2069	1,6	30	2069	1,6	58,667	GFL11 - 2M□□□ 112C32		C, D
25	2069	2,0	30	2069	2,0	58,667	GFL14 - 2M□□□ 112C32		C, D
23	2197	1,1	28	2197	1,1	62,300	GFL09 - 2M□□□ 112C32		C, D
23	2228	1,3	28	2228	1,3	63,190	GFL11 - 2M□□□ 112C32		C, D
23	2228	1,6	28	2228	1,6	63,190	GFL14 - 2M□□□ 112C32		C, D
21	2476	1,0	25	2476	1,0	70,211	GFL09 - 2M□□□ 112C32		C, D
20	2511	1,3	25	2511	1,3	71,200	GFL11 - 2M□□□ 112C32		C, D
20	2511	1,6	25	2511	1,6	71,200	GFL14 - 2M□□□ 112C32		C, D
18	2817	1,1	22	2817	1,1	79,875	GFL11 - 2M□□□ 112C32		C, D
18	2817	1,3	22	2817	1,3	79,875	GFL14 - 2M□□□ 112C32		C, D
16	3174	1,1	19	3174	1,1	90,000	GFL11 - 2M□□□ 112C32		C, D
16	3174	1,3	19	3174	1,3	90,000	GFL14 - 2M□□□ 112C32		C, D
15	3249	1,0	19	3249	1,0	93,540	GFL11 - 3M□□□ 112C32		C, D
14	3643	1,9	17	3643	1,9	104,889	GFL14 - 3M□□□ 112C32		C, D
14	3661	1,0	17	3661	1,0	105,397	GFL11 - 3M□□□ 112C32		C, D
13	3964	1,7	15	3964	1,7	114,126	GFL14 - 3M□□□ 112C32		C, D
13	3980	0,9	15	3980	0,9	114,586	GFL11 - 3M□□□ 112C32		C, D
11	4467	1,7	14	4467	1,7	128,593	GFL14 - 3M□□□ 112C32		C, D
11	4485	0,9	14	4485	0,9	129,111	GFL11 - 3M□□□ 112C32		C, D
11	4755	1,5	13	4755	1,6	136,889	GFL14 - 3M□□□ 112C32		C, D
9,3	5424	1,5	11	5424	1,5	156,148	GFL14 - 3M□□□ 112C32		C, D
8,5	5908	1,4	10	5908	1,4	170,074	GFL14 - 3M□□□ 112C32		C, D
7,2	7019	1,3	8,6	7019	1,3	202,074	GFL14 - 3M□□□ 112C32		C, D
6,4	7803	1,1	7,8	7803	1,1	224,636	GFL14 - 3M□□□ 112C32		C, D
5,7	8792	1,1	6,9	8792	1,1	253,111	GFL14 - 3M□□□ 112C32		C, D
5,3	9510	1,0	6,4	9510	1,0	273,778	GFL14 - 3M□□□ 112C32		C, D
4,4	11548	0,9	5,3	11548	0,9	332,444	GFL14 - 3M□□□ 112C32		C, D
4,1	12255	0,8	5,0	12255	0,9	352,811	GFL14 - 3M□□□ 112C32		C, D
3,6	13809	0,8	4,4	13809	0,8	397,533	GFL14 - 3M□□□ 112C32		C, D
P_1 = 7,5 kW			**P_1 = 9,0 kW**						
786	88	2,9				3,675	GFL06 - 2M□□□ 112C41	C, D	
623	112	3,6				4,643	GFL07 - 2M□□□ 112C41	C, D	
555	125	2,7				5,211	GFL06 - 2M□□□ 112C41	C, D	
503	138	2,6				5,750	GFL06 - 2M□□□ 112C41	C, D	
452	154	2,9				6,400	GFL07 - 2M□□□ 112C41	C, D	
448	155	1,8				6,450	GFL06 - 2M□□□ 112C41	C, D	
434	160	4,0	524	160	3,8	3,350	GFL07 - 2M□□□ 132C22		C, D
404	172	2,0				7,147	GFL06 - 2M□□□ 112C41	C, D	
344	202	2,4				8,400	GFL06 - 2M□□□ 112C41	C, D	
313	222	2,9	378	222	2,8	4,643	GFL07 - 2M□□□ 132C22		C, D
305	228	2,1				9,463	GFL06 - 2M□□□ 112C41	C, D	
298	234	3,1				9,714	GFL07 - 2M□□□ 112C41	C, D	
286	243	1,5				10,092	GFL06 - 2M□□□ 112C41	C, D	
282	246	3,4	340	246	3,3	5,159	GFL07 - 2M□□□ 132C22		C, D
256	272	3,4	308	272	3,2	5,695	GFL07 - 2M□□□ 132C22		C, D
251	277	1,8				11,520	GFL06 - 2M□□□ 112C41	C, D	
251	277	3,1				11,538	GFL07 - 2M□□□ 112C41	C, D	
227	306	2,2	274	306	2,1	6,400	GFL07 - 2M□□□ 132C22		C, D
223	312	1,5				12,978	GFL06 - 2M□□□ 112C41	C, D	
222	313	2,8				13,000	GFL07 - 2M□□□ 112C41	C, D	

Abmessungen ab Seite 4-116

50 Hz			60 Hz			i	Flachgetriebemotor	50 Hz	60 Hz
n_2 [min^{-1}]	M_2 [Nm]	c	n_2 [min^{-1}]	M_2 [Nm]	c			Rücksprache erforderlich bei Einbaulage	
P_1 = 7,5 kW			**P_1 = 9,0 kW**						
204	341	2,7				14,200	GFL07 - 2M□□□ 112C41	C, D	
204	342	2,7	246	341	2,6	7,150	GFL07 - 2M□□□ 132C22		C, D
196	355	1,5				14,743	GFL06 - 2M□□□ 112C41	C, D	
182	382	2,5				15,904	GFL07 - 2M□□□ 112C41	C, D	
179	388	1,3				16,128	GFL06 - 2M□□□ 112C41	C, D	
175	398	2,5	211	398	2,4	8,324	GFL07 - 2M□□□ 132C22		C, D
161	431	2,2				17,920	GFL07 - 2M□□□ 112C41	C, D	
159	437	1,1				18,169	GFL06 - 2M□□□ 112C41	C, D	
155	448	2,2	187	448	2,1	9,379	GFL07 - 2M□□□ 132C22		C, D
150	464	2,1	181	464	2,0	9,714	GFL07 - 2M□□□ 132C22		C, D
143	488	2,1				20,286	GFL07 - 2M□□□ 112C41	C, D	
141	495	1,0				20,571	GFL06 - 2M□□□ 112C41	C, D	
126	550	1,8				22,857	GFL07 - 2M□□□ 112C41	C, D	
126	551	2,0	152	551	1,9	11,538	GFL07 - 2M□□□ 132C22		C, D
125	557	0,9				23,175	GFL06 - 2M□□□ 112C41	C, D	
120	580	3,2				24,111	GFL09 - 2M□□□ 112C41	C, D	
116	598	2,0				24,850	GFL07 - 2M□□□ 112C41	C, D	
115	606	1,0				25,200	GFL06 - 2M□□□ 112C41	C, D	
112	621	1,8	135	621	1,7	13,000	GFL07 - 2M□□□ 132C22		C, D
106	653	3,2				27,173	GFL09 - 2M□□□ 112C41	C, D	
103	673	1,7				28,000	GFL07 - 2M□□□ 112C41	C, D	
103	678	1,7	124	678	1,6	14,200	GFL07 - 2M□□□ 132C22		C, D
102	683	0,8				28,389	GFL06 - 2M□□□ 112C41	C, D	
92	760	1,6	110	760	1,5	15,904	GFL07 - 2M□□□ 132C22		C, D
89	778	1,6				32,344	GFL07 - 2M□□□ 112C41	C, D	
89	780	3,2	107	780	3,0	16,333	GFL09 - 2M□□□ 132C22		C, D
89	785	2,5				32,667	GFL09 - 2M□□□ 112C41	C, D	
88	787	3,1				32,739	GFL11 - 2M□□□ 112C41	C, D	
81	856	1,4	98	856	1,3	17,920	GFL07 - 2M□□□ 132C22		C, D
79	876	1,3				36,444	GFL07 - 2M□□□ 112C41	C, D	
79	879	2,8	95	879	2,7	18,407	GFL09 - 2M□□□ 132C22		C, D
79	885	2,5				36,815	GFL09 - 2M□□□ 112C41	C, D	
78	887	3,1				36,889	GFL11 - 2M□□□ 112C41	C, D	
74	939	2,7	89	939	2,6	19,667	GFL09 - 2M□□□ 132C22		C, D
73	953	1,3				39,642	GFL07 - 2M□□□ 112C41	C, D	
73	954	2,1				39,667	GFL09 - 2M□□□ 112C41	C, D	
72	967	2,6				40,233	GFL11 - 2M□□□ 112C41	C, D	
72	969	1,3	87	969	1,2	20,286	GFL07 - 2M□□□ 132C22		C, D
66	1059	2,5	79	1058	2,3	22,164	GFL09 - 2M□□□ 132C22		C, D
65	1074	1,1				44,667	GFL07 - 2M□□□ 112C41	C, D	
65	1075	2,1				44,704	GFL09 - 2M□□□ 112C41	C, D	
64	1090	2,6				45,333	GFL11 - 2M□□□ 112C41	C, D	
64	1092	1,1	77	1092	1,1	22,857	GFL07 - 2M□□□ 132C22		C, D
60	1152	2,4	73	1151	2,4	24,111	GFL09 - 2M□□□ 132C22		C, D
59	1187	1,1	71	1187	1,1	24,850	GFL07 - 2M□□□ 132C22		C, D
56	1234	1,7				51,333	GFL09 - 2M□□□ 112C41	C, D	
56	1252	2,1				52,067	GFL11 - 2M□□□ 112C41	C, D	
56	1252	2,6				52,067	GFL14 - 2M□□□ 112C41	C, D	
54	1298	2,1	65	1298	2,1	27,173	GFL09 - 2M□□□ 132C22		C, D
52	1337	0,9	63	1337	0,9	28,000	GFL07 - 2M□□□ 132C22		C, D
52	1337	3,2	63	1337	3,2	28,000	GFL11 - 2M□□□ 132C22		C, D
50	1391	1,7				57,852	GFL09 - 2M□□□ 112C41	C, D	
49	1411	2,1				58,667	GFL11 - 2M□□□ 112C41	C, D	
49	1411	2,6				58,667	GFL14 - 2M□□□ 112C41	C, D	
46	1498	1,4				62,300	GFL09 - 2M□□□ 112C41	C, D	
46	1519	1,8				63,190	GFL11 - 2M□□□ 112C41	C, D	
46	1519	2,2				63,190	GFL14 - 2M□□□ 112C41	C, D	
45	1560	1,9	54	1560	1,9	32,667	GFL09 - 2M□□□ 132C22		C, D
44	1564	2,9	54	1564	2,9	32,739	GFL11 - 2M□□□ 132C22		C, D
41	1688	1,5				70,211	GFL09 - 2M□□□ 112C41	C, D	
41	1712	1,9				71,200	GFL11 - 2M□□□ 112C41	C, D	
41	1712	2,4				71,200	GFL14 - 2M□□□ 112C41	C, D	
40	1758	1,7	48	1758	1,7	36,815	GFL09 - 2M□□□ 132C22		C, D
39	1762	2,6	48	1762	2,6	36,889	GFL11 - 2M□□□ 132C22		C, D
37	1894	1,6	44	1894	1,6	39,667	GFL09 - 2M□□□ 132C22		C, D
36	1921	1,6				79,875	GFL11 - 2M□□□ 112C41	C, D	
36	1921	1,9				79,875	GFL14 - 2M□□□ 112C41	C, D	
36	1921	2,5	44	1921	2,5	40,233	GFL11 - 2M□□□ 132C22		C, D
33	2135	1,4	39	2135	1,4	44,704	GFL09 - 2M□□□ 132C22		C, D

Abmessungen ab Seite 4-116

50 Hz			60 Hz			i	Flachgetriebemotor	50 Hz	60 Hz
n_2 [min^{-1}]	M_2 [Nm]	c	n_2 [min^{-1}]	M_2 [Nm]	c			Rücksprache erforderlich bei Einbaulage	
P_1 = 7,5 kW			**P_1 = 9,0 kW**						
32	2164	1,6				90,000	GFL11 - 2M□□□ 112C41	C, D	
32	2164	1,9				90,000	GFL14 - 2M□□□ 112C41	C, D	
32	2165	2,3	39	2165	2,3	45,333	GFL11 - 2M□□□ 132C22		C, D
28	2487	2,1	34	2487	2,1	52,067	GFL11 - 2M□□□ 132C22		C, D
28	2487	3,1	34	2487	3,1	52,067	GFL14 - 2M□□□ 132C22		C, D
25	2802	1,9	30	2802	1,9	58,667	GFL11 - 2M□□□ 132C22		C, D
25	2802	3,1	30	2802	3,1	58,667	GFL14 - 2M□□□ 132C22		C, D
23	3018	1,8	28	3018	1,8	63,190	GFL11 - 2M□□□ 132C22		C, D
23	3018	2,6	28	3018	2,6	63,190	GFL14 - 2M□□□ 132C22		C, D
20	3400	1,6	25	3400	1,6	71,200	GFL11 - 2M□□□ 132C22		C, D
20	3400	2,6	25	3400	2,6	71,200	GFL14 - 2M□□□ 132C22		C, D
18	3815	1,8	22	3815	1,8	79,875	GFL14 - 2M□□□ 132C22		C, D
16	4298	1,8	20	4298	1,8	90,000	GFL14 - 2M□□□ 132C22		C, D
14	4934	1,4	17	4934	1,4	104,889	GFL14 - 3M□□□ 132C22		C, D
13	5369	1,3	15	5369	1,3	114,126	GFL14 - 3M□□□ 132C22		C, D
11	6049	1,3	14	6049	1,3	128,593	GFL14 - 3M□□□ 132C22		C, D
11	6439	1,1	13	6439	1,1	136,889	GFL14 - 3M□□□ 132C22		C, D
9,3	7345	1,1	11	7345	1,1	156,148	GFL14 - 3M□□□ 132C22		C, D
8,6	8001	1,1	10	8000	1,1	170,074	GFL14 - 3M□□□ 132C22		C, D
6,5	10567	0,8	7,8	10567	0,8	224,636	GFL14 - 3M□□□ 132C22		C, D
5,8	11907	0,8	6,9	11907	0,8	253,111	GFL14 - 3M□□□ 132C22		C, D
P_1 = 9,0/9,2 kW			**P_1 = 11,0 kW**						
863	97	5,3				3,350	GFL07 - 2M□□□ 132C21	C, D	
623	134	3,9				4,643	GFL07 - 2M□□□ 132C21	C, D	
560	149	4,6				5,159	GFL07 - 2M□□□ 132C21	C, D	
508	164	4,5				5,695	GFL07 - 2M□□□ 132C21	C, D	
452	185	2,9				6,400	GFL07 - 2M□□□ 132C21	C, D	
433	197	3,2	522	197	3,1	3,350	GFL07 - 2M□□□ 132C32		C, D
404	206	3,6				7,150	GFL07 - 2M□□□ 132C21	C, D	
347	240	3,3				8,324	GFL07 - 2M□□□ 132C21	C, D	
312	273	2,4	377	273	2,3	4,643	GFL07 - 2M□□□ 132C32		C, D
308	271	3,0				9,379	GFL07 - 2M□□□ 132C21	C, D	
298	280	2,8				9,714	GFL07 - 2M□□□ 132C21	C, D	
281	303	2,8	339	303	2,7	5,159	GFL07 - 2M□□□ 132C32		C, D
255	335	2,7	307	335	2,6	5,695	GFL07 - 2M□□□ 132C32		C, D
251	333	2,6				11,538	GFL07 - 2M□□□ 132C21	C, D	
227	376	1,8	273	376	1,7	6,400	GFL07 - 2M□□□ 132C32		C, D
222	375	2,3				13,000	GFL07 - 2M□□□ 132C21	C, D	
204	410	2,2				14,200	GFL07 - 2M□□□ 132C21	C, D	
203	420	2,2	245	420	2,1	7,150	GFL07 - 2M□□□ 132C32		C, D
182	459	2,1				15,904	GFL07 - 2M□□□ 132C21	C, D	
174	489	2,0	210	489	1,9	8,324	GFL07 - 2M□□□ 132C32		C, D
161	517	1,8				17,920	GFL07 - 2M□□□ 132C21	C, D	
155	551	1,8	187	551	1,7	9,379	GFL07 - 2M□□□ 132C32		C, D
149	571	1,7	180	571	1,6	9,714	GFL07 - 2M□□□ 132C32		C, D
143	585	1,7				20,286	GFL07 - 2M□□□ 132C21	C, D	
126	660	1,5				22,857	GFL07 - 2M□□□ 132C21	C, D	
126	678	1,6	152	678	1,5	11,538	GFL07 - 2M□□□ 132C32		C, D
118	723	3,1	142	723	2,9	12,307	GFL09 - 2M□□□ 132C32		C, D
116	717	1,7				24,850	GFL07 - 2M□□□ 132C21	C, D	
112	764	1,4	135	764	1,4	13,000	GFL07 - 2M□□□ 132C32		C, D
106	784	3,2				27,173	GFL09 - 2M□□□ 132C21	C, D	
103	808	1,4				28,000	GFL07 - 2M□□□ 132C21	C, D	
102	835	1,4	123	835	1,3	14,200	GFL07 - 2M□□□ 132C32		C, D
101	843	2,8	122	843	2,7	14,333	GFL09 - 2M□□□ 132C32		C, D
91	935	1,3	110	935	1,2	15,904	GFL07 - 2M□□□ 132C32		C, D
89	960	2,6	107	960	2,4	16,333	GFL09 - 2M□□□ 132C32		C, D
89	943	2,9				32,667	GFL09 - 2M□□□ 132C21	C, D	
81	1053	1,1	98	1053	1,1	17,920	GFL07 - 2M□□□ 132C32		C, D
79	1082	2,3	95	1082	2,2	18,407	GFL09 - 2M□□□ 132C32		C, D
79	1062	2,6				36,815	GFL09 - 2M□□□ 132C21	C, D	
74	1156	2,2	89	1156	2,1	19,667	GFL09 - 2M□□□ 132C32		C, D
73	1145	2,5				39,667	GFL09 - 2M□□□ 132C21	C, D	
72	1193	1,1	86	1192	1,0	20,286	GFL07 - 2M□□□ 132C32		C, D
65	1303	2,0	79	1303	1,9	22,164	GFL09 - 2M□□□ 132C32		C, D
65	1290	2,1				44,704	GFL09 - 2M□□□ 132C21	C, D	
63	1344	0,9	77	1344	0,9	22,857	GFL07 - 2M□□□ 132C32		C, D

Abmessungen ab Seite 4-116

50 Hz			60 Hz			i	Flachgetriebemotor	50 Hz	60 Hz
n_2 [min^{-1}]	M_2 [Nm]	c	n_2 [min^{-1}]	M_2 [Nm]	c			Rücksprache erforderlich bei Einbaulage	
P_1 = 9,0/9,2 kW			**P_1 = 11,0 kW**						
63	1344	3,0	77	1344	2,9	22,857	GFL11 - 2M□□□ 132C32		C, D
60	1417	1,9	73	1417	1,9	24,111	GFL09 - 2M□□□ 132C32		C, D
58	1461	0,9	70	1461	0,9	24,850	GFL07 - 2M□□□ 132C32		C, D
58	1461	2,9	70	1461	2,9	24,850	GFL11 - 2M□□□ 132C32		C, D
56	1502	3,2				52,067	GFL11 - 2M□□□ 132C21	C, D	
53	1597	1,7	64	1597	1,7	27,173	GFL09 - 2M□□□ 132C32		C, D
52	1646	2,6	63	1646	2,6	28,000	GFL11 - 2M□□□ 132C32		C, D
49	1693	2,8				58,667	GFL11 - 2M□□□ 132C21	C, D	
46	1823	2,8				63,190	GFL11 - 2M□□□ 132C21	C, D	
44	1920	1,6	54	1920	1,6	32,667	GFL09 - 2M□□□ 132C32		C, D
44	1925	2,4	54	1925	2,4	32,739	GFL11 - 2M□□□ 132C32		C, D
41	2054	2,7				71,200	GFL11 - 2M□□□ 132C21	C, D	
39	2164	1,4	48	2164	1,4	36,815	GFL09 - 2M□□□ 132C32		C, D
39	2169	2,1	47	2168	2,1	36,889	GFL11 - 2M□□□ 132C32		C, D
37	2330	3,1	44	2330	3,1	39,642	GFL14 - 2M□□□ 132C32		C, D
37	2332	1,3	44	2332	1,3	39,667	GFL09 - 2M□□□ 132C32		C, D
36	2305	3,0				79,875	GFL14 - 2M□□□ 132C21	C, D	
36	2365	2,1	44	2365	2,1	40,233	GFL11 - 2M□□□ 132C32		C, D
33	2626	3,1	39	2626	3,1	44,667	GFL14 - 2M□□□ 132C32		C, D
32	2628	1,2	39	2628	1,2	44,704	GFL09 - 2M□□□ 132C32		C, D
32	2597	3,0				90,000	GFL14 - 2M□□□ 132C21	C, D	
32	2665	1,8	39	2665	1,8	45,333	GFL11 - 2M□□□ 132C32		C, D
28	3061	1,7	34	3061	1,7	52,067	GFL11 - 2M□□□ 132C32		C, D
28	3061	2,5	34	3061	2,5	52,067	GFL14 - 2M□□□ 132C32		C, D
25	3449	1,5	30	3449	1,5	58,667	GFL11 - 2M□□□ 132C32		C, D
25	3449	2,5	30	3449	2,5	58,667	GFL14 - 2M□□□ 132C32		C, D
23	3715	1,5	28	3715	1,5	63,190	GFL11 - 2M□□□ 132C32		C, D
23	3715	2,1	28	3715	2,1	63,190	GFL14 - 2M□□□ 132C32		C, D
20	4186	1,3	25	4185	1,3	71,200	GFL11 - 2M□□□ 132C32		C, D
20	4186	2,1	25	4185	2,1	71,200	GFL14 - 2M□□□ 132C32		C, D
18	4695	1,5	22	4695	1,5	79,875	GFL14 - 2M□□□ 132C32		C, D
16	5291	1,5	19	5291	1,5	90,000	GFL14 - 2M□□□ 132C32		C, D
14	6073	1,1	17	6073	1,1	104,889	GFL14 - 3M□□□ 132C32		C, D
13	6608	1,0	15	6608	1,0	114,126	GFL14 - 3M□□□ 132C32		C, D
11	7446	1,0	14	7446	1,0	128,593	GFL14 - 3M□□□ 132C32		C, D
11	7926	0,9	13	7926	0,9	136,889	GFL14 - 3M□□□ 132C32		C, D
9,3	9041	0,9	11	9041	0,9	156,148	GFL14 - 3M□□□ 132C32		C, D
8,5	9848	0,9	10	9848	0,9	170,074	GFL14 - 3M□□□ 132C32		C, D
P_1 = 11,0 kW			**P_1 = 13,2 kW**						
436	234	2,7	525	234	2,6	3,350	GFL07 - 2M□□□ 160-22		C, D
315	324	2,0	379	324	1,9	4,643	GFL07 - 2M□□□ 160-22		C, D
283	360	2,4	341	360	2,2	5,159	GFL07 - 2M□□□ 160-22		C, D
256	398	2,3	309	398	2,2	5,695	GFL07 - 2M□□□ 160-22		C, D
228	447	1,5	275	447	1,4	6,400	GFL07 - 2M□□□ 160-22		C, D
204	499	1,8	246	499	1,7	7,150	GFL07 - 2M□□□ 160-22		C, D
175	581	1,7	211	581	1,6	8,324	GFL07 - 2M□□□ 160-22		C, D
156	655	1,5	188	655	1,5	9,379	GFL07 - 2M□□□ 160-22		C, D
150	678	1,4	181	678	1,4	9,714	GFL07 - 2M□□□ 160-22		C, D
131	780	3,0	158	779	2,8	11,167	GFL09 - 2M□□□ 160-22		C, D
127	805	1,3	153	805	1,3	11,538	GFL07 - 2M□□□ 160-22		C, D
119	859	2,6	143	859	2,5	12,307	GFL09 - 2M□□□ 160-22		C, D
112	908	1,2	135	907	1,1	13,000	GFL07 - 2M□□□ 160-22		C, D
103	991	1,2	124	991	1,1	14,200	GFL07 - 2M□□□ 160-22		C, D
102	1001	2,4	123	1001	2,3	14,333	GFL09 - 2M□□□ 160-22		C, D
92	1110	1,1	111	1110	1,0	15,904	GFL07 - 2M□□□ 160-22		C, D
89	1140	2,2	108	1140	2,1	16,333	GFL09 - 2M□□□ 160-22		C, D
82	1251	1,0	98	1251	0,9	17,920	GFL07 - 2M□□□ 160-22		C, D
82	1251	3,0	98	1251	2,9	17,920	GFL11 - 2M□□□ 160-22		C, D
79	1285	1,9	96	1285	1,8	18,407	GFL09 - 2M□□□ 160-22		C, D
74	1373	1,9	90	1373	1,8	19,667	GFL09 - 2M□□□ 160-22		C, D
72	1416	2,9	87	1416	2,7	20,286	GFL11 - 2M□□□ 160-22		C, D
66	1547	1,7	79	1547	1,6	22,164	GFL09 - 2M□□□ 160-22		C, D
64	1596	2,5	77	1596	2,4	22,857	GFL11 - 2M□□□ 160-22		C, D
61	1683	1,6	73	1683	1,6	24,111	GFL09 - 2M□□□ 160-22		C, D
59	1735	2,5	71	1735	2,5	24,850	GFL11 - 2M□□□ 160-22		C, D
54	1897	1,5	65	1897	1,5	27,173	GFL09 - 2M□□□ 160-22		C, D
52	1955	2,2	63	1955	2,2	28,000	GFL11 - 2M□□□ 160-22		C, D

Abmessungen ab Seite 4-116

50 Hz			60 Hz			i	Flachgetriebemotor	50 Hz	60 Hz
n_2 [min^{-1}]	M_2 [Nm]	c	n_2 [min^{-1}]	M_2 [Nm]	c			Rücksprache erforderlich bei Einbaulage	
P_1 = 11,0 kW			**P_1 = 13,2 kW**						
45	2285	2,0	54	2285	2,0	32,739	GFL11 - 2M□□□ 160-22		C, D
40	2575	1,8	48	2575	1,8	36,889	GFL11 - 2M□□□ 160-22		C, D
36	2809	1,7	44	2808	1,7	40,233	GFL11 - 2M□□□ 160-22		C, D
32	3165	1,5	39	3164	1,5	45,333	GFL11 - 2M□□□ 160-22		C, D
28	3635	2,8	34	3634	2,8	52,067	GFL14 - 2M□□□ 160-22		C, D
25	4095	2,8	30	4095	2,8	58,667	GFL14 - 2M□□□ 160-22		C, D
23	4411	2,3	28	4411	2,3	63,190	GFL14 - 2M□□□ 160-22		C, D
21	4970	2,1	25	4970	2,1	71,200	GFL14 - 2M□□□ 160-22		C, D
19	5323	1,1	23	5323	1,2	77,418	GFL14 - 3M□□□ 160-22		C, D
17	5847	1,1	21	5847	1,1	85,037	GFL14 - 3M□□□ 160-22		C, D
P_1 = 15,0 kW			**P_1 = 18,0 kW**						
436	319	2,0	525	319	1,9	3,350	GFL07 - 2M□□□ 160-32		C, D
315	442	1,5	379	442	1,4	4,643	GFL07 - 2M□□□ 160-32		C, D
283	491	1,7	341	491	1,6	5,159	GFL07 - 2M□□□ 160-32		C, D
256	542	1,7	309	542	1,6	5,695	GFL07 - 2M□□□ 160-32		C, D
228	609	1,1	275	609	1,0	6,400	GFL07 - 2M□□□ 160-32		C, D
213	653	3,2	256	653	3,0	6,864	GFL09 - 2M□□□ 160-32		C, D
204	681	1,3	246	681	1,3	7,150	GFL07 - 2M□□□ 160-32		C, D
196	711	3,0	236	711	2,9	7,466	GFL09 - 2M□□□ 160-32		C, D
175	792	1,3	211	792	1,2	8,324	GFL07 - 2M□□□ 160-32		C, D
162	858	2,6	195	858	2,5	9,010	GFL09 - 2M□□□ 160-32		C, D
156	893	1,1	188	893	1,1	9,379	GFL07 - 2M□□□ 160-32		C, D
150	925	1,0	181	925	1,0	9,714	GFL07 - 2M□□□ 160-32		C, D
149	933	2,5	180	933	2,4	9,799	GFL09 - 2M□□□ 160-32		C, D
131	1063	2,2	158	1063	2,1	11,167	GFL09 - 2M□□□ 160-32		C, D
127	1098	1,0	153	1098	0,9	11,538	GFL07 - 2M□□□ 160-32		C, D
119	1171	1,9	143	1171	1,8	12,307	GFL09 - 2M□□□ 160-32		C, D
117	1188	2,9	141	1188	2,8	12,480	GFL11 - 2M□□□ 160-32		C, D
112	1237	0,9	135	1237	0,8	13,000	GFL07 - 2M□□□ 160-32		C, D
103	1352	0,8	124	1352	0,8	14,200	GFL07 - 2M□□□ 160-32		C, D
102	1364	1,7	123	1364	1,7	14,333	GFL09 - 2M□□□ 160-32		C, D
100	1384	2,7	121	1384	2,6	14,538	GFL11 - 2M□□□ 160-32		C, D
92	1514	2,5	111	1514	2,4	15,904	GFL11 - 2M□□□ 160-32		C, D
89	1555	1,6	108	1555	1,5	16,333	GFL09 - 2M□□□ 160-32		C, D
82	1706	2,2	98	1706	2,1	17,920	GFL11 - 2M□□□ 160-32		C, D
79	1752	1,4	96	1752	1,3	18,407	GFL09 - 2M□□□ 160-32		C, D
74	1872	1,4	90	1872	1,3	19,667	GFL09 - 2M□□□ 160-32		C, D
72	1931	2,1	87	1931	2,0	20,286	GFL11 - 2M□□□ 160-32		C, D
66	2110	1,2	79	2110	1,2	22,164	GFL09 - 2M□□□ 160-32		C, D
64	2176	1,9	77	2176	1,8	22,857	GFL11 - 2M□□□ 160-32		C, D
61	2295	1,2	73	2295	1,2	24,111	GFL09 - 2M□□□ 160-32		C, D
59	2365	1,8	71	2365	1,8	24,850	GFL11 - 2M□□□ 160-32		C, D
54	2587	1,1	65	2587	1,1	27,173	GFL09 - 2M□□□ 160-32		C, D
52	2665	1,6	63	2665	1,6	28,000	GFL11 - 2M□□□ 160-32		C, D
45	3079	3,0	54	3079	3,1	32,344	GFL14 - 2M□□□ 160-32		C, D
45	3116	1,5	54	3116	1,5	32,739	GFL11 - 2M□□□ 160-32		C, D
40	3469	3,0	48	3469	3,1	36,444	GFL14 - 2M□□□ 160-32		C, D
40	3511	1,3	48	3511	1,3	36,889	GFL11 - 2M□□□ 160-32		C, D
37	3773	2,6	44	3773	2,6	39,642	GFL14 - 2M□□□ 160-32		C, D
36	3830	1,3	44	3830	1,3	40,233	GFL11 - 2M□□□ 160-32		C, D
33	4252	2,6	39	4252	2,6	44,667	GFL14 - 2M□□□ 160-32		C, D
32	4315	1,1	39	4315	1,1	45,333	GFL11 - 2M□□□ 160-32		C, D
28	4956	2,0	34	4956	2,0	52,067	GFL14 - 2M□□□ 160-32		C, D
25	5584	2,0	30	5584	2,0	58,667	GFL14 - 2M□□□ 160-32		C, D
23	6015	1,7	28	6015	1,7	63,190	GFL14 - 2M□□□ 160-32		C, D
21	6777	1,6	25	6777	1,6	71,200	GFL14 - 2M□□□ 160-32		C, D
19	7259	0,8	23	7259	0,8	77,418	GFL14 - 3M□□□ 160-32		C, D
P_1 = 18,5 kW			**P_1 = 22,2 kW**						
214	800	2,6	258	800	2,5	6,864	GFL09 - 2M□□□ 180-22		C, D
197	871	2,5	237	871	2,3	7,466	GFL09 - 2M□□□ 180-22		C, D
163	1051	2,1	197	1051	2,0	9,010	GFL09 - 2M□□□ 180-22		C, D
150	1143	2,0	181	1143	1,9	9,799	GFL09 - 2M□□□ 180-22		C, D
137	1250	3,1	165	1250	2,9	10,720	GFL11 - 2M□□□ 180-22		C, D
132	1302	1,8	159	1302	1,7	11,167	GFL09 - 2M□□□ 180-22		C, D
119	1435	1,5	144	1435	1,5	12,307	GFL09 - 2M□□□ 180-22		C, D

Abmessungen ab Seite 4-116

50 Hz			60 Hz			i	Flachgetriebemotor	50 Hz	60 Hz
n_2 [min^{-1}]	M_2 [Nm]	c	n_2 [min^{-1}]	M_2 [Nm]	c			Rücksprache erforderlich bei Einbaulage	
P_1 = 18,5 kW			**P_1 = 22,2 kW**						
118	1455	2,4	142	1455	2,3	12,480	GFL11 - 2M□□□ 180-22		C, D
103	1671	1,4	124	1671	1,3	14,333	GFL09 - 2M□□□ 180-22		C, D
101	1695	2,2	122	1695	2,1	14,538	GFL11 - 2M□□□ 180-22		C, D
92	1854	2,0	111	1854	1,9	15,904	GFL11 - 2M□□□ 180-22		C, D
90	1905	1,3	108	1904	1,2	16,333	GFL09 - 2M□□□ 180-22		C, D
82	2090	1,8	99	2089	1,7	17,920	GFL11 - 2M□□□ 180-22		C, D
80	2146	1,2	96	2146	1,1	18,407	GFL09 - 2M□□□ 180-22		C, D
75	2293	1,1	90	2293	1,1	19,667	GFL09 - 2M□□□ 180-22		C, D
73	2365	1,7	87	2365	1,6	20,286	GFL11 - 2M□□□ 180-22		C, D
66	2584	1,0	80	2584	1,0	22,164	GFL09 - 2M□□□ 180-22		C, D
64	2665	1,5	77	2665	1,4	22,857	GFL11 - 2M□□□ 180-22		C, D
61	2811	1,0	73	2811	1,0	24,111	GFL09 - 2M□□□ 180-22		C, D
60	2852	3,1	72	2852	3,1	24,456	GFL14 - 2M□□□ 180-22		C, D
59	2898	1,5	71	2898	1,5	24,850	GFL11 - 2M□□□ 180-22		C, D
54	3168	0,9	65	3168	0,9	27,173	GFL09 - 2M□□□ 180-22		C, D
53	3213	3,1	64	3213	3,1	27,556	GFL14 - 2M□□□ 180-22		C, D
53	3265	1,3	63	3265	1,3	28,000	GFL11 - 2M□□□ 180-22		C, D
45	3771	2,5	55	3771	2,5	32,344	GFL14 - 2M□□□ 180-22		C, D
45	3817	1,2	54	3817	1,2	32,739	GFL11 - 2M□□□ 180-22		C, D
40	4249	2,5	49	4249	2,5	36,444	GFL14 - 2M□□□ 180-22		C, D
40	4301	1,1	48	4301	1,1	36,889	GFL11 - 2M□□□ 180-22		C, D
37	4622	2,1	45	4622	2,1	39,642	GFL14 - 2M□□□ 180-22		C, D
37	4691	1,0	44	4691	1,0	40,233	GFL11 - 2M□□□ 180-22		C, D
33	5208	2,1	40	5208	2,1	44,667	GFL14 - 2M□□□ 180-22		C, D
32	5286	0,9	39	5286	0,9	45,333	GFL11 - 2M□□□ 180-22		C, D
28	6071	1,7	34	6071	1,7	52,067	GFL14 - 2M□□□ 180-22		C, D
25	6841	1,7	30	6841	1,7	58,667	GFL14 - 2M□□□ 180-22		C, D
23	7368	1,3	28	7368	1,4	63,190	GFL14 - 2M□□□ 180-22		C, D
21	8302	1,3	25	8302	1,3	71,200	GFL14 - 2M□□□ 180-22		C, D
P_1 = 22,0 kW			**P_1 = 26,4 kW**						
213	955	2,2	257	955	2,1	6,864	GFL09 - 2M□□□ 180-32		C, D
213	955	3,1	257	955	2,9	6,864	GFL11 - 2M□□□ 180-32		C, D
196	1039	2,1	236	1039	2,0	7,466	GFL09 - 2M□□□ 180-32		C, D
196	1039	3,1	236	1039	2,9	7,466	GFL11 - 2M□□□ 180-32		C, D
167	1224	3,2	201	1224	3,0	8,800	GFL14 - 2M□□□ 180-32		C, D
163	1254	1,8	196	1254	1,7	9,010	GFL09 - 2M□□□ 180-32		C, D
163	1254	2,9	196	1254	2,7	9,010	GFL11 - 2M□□□ 180-32		C, D
153	1332	3,2	184	1332	3,0	9,571	GFL14 - 2M□□□ 180-32		C, D
150	1363	1,7	180	1363	1,6	9,799	GFL09 - 2M□□□ 180-32		C, D
150	1363	2,8	180	1363	2,6	9,799	GFL11 - 2M□□□ 180-32		C, D
137	1492	2,6	165	1492	2,4	10,720	GFL11 - 2M□□□ 180-32		C, D
131	1554	1,5	158	1554	1,4	11,167	GFL09 - 2M□□□ 180-32		C, D
119	1712	1,3	143	1712	1,2	12,307	GFL09 - 2M□□□ 180-32		C, D
117	1736	2,0	141	1736	1,9	12,480	GFL11 - 2M□□□ 180-32		C, D
103	1976	3,2	124	1976	3,0	14,200	GFL14 - 2M□□□ 180-32		C, D
102	1994	1,2	123	1994	1,1	14,333	GFL09 - 2M□□□ 180-32		C, D
101	2023	1,8	121	2023	1,7	14,538	GFL11 - 2M□□□ 180-32		C, D
94	2173	3,1	113	2173	2,9	15,620	GFL14 - 2M□□□ 180-32		C, D
92	2213	1,7	111	2213	1,6	15,904	GFL11 - 2M□□□ 180-32		C, D
90	2273	1,1	108	2272	1,0	16,333	GFL09 - 2M□□□ 180-32		C, D
83	2449	3,1	100	2449	2,9	17,600	GFL14 - 2M□□□ 180-32		C, D
82	2493	1,5	99	2493	1,4	17,920	GFL11 - 2M□□□ 180-32		C, D
80	2561	1,0	96	2561	0,9	18,407	GFL09 - 2M□□□ 180-32		C, D
75	2736	0,9	90	2736	0,9	19,667	GFL09 - 2M□□□ 180-32		C, D
73	2775	2,9	89	2775	2,7	19,948	GFL14 - 2M□□□ 180-32		C, D
72	2822	1,4	87	2822	1,4	20,286	GFL11 - 2M□□□ 180-32		C, D
66	3084	0,8	80	3084	0,8	22,164	GFL09 - 2M□□□ 180-32		C, D
65	3127	2,9	79	3127	2,7	22,476	GFL14 - 2M□□□ 180-32		C, D
64	3180	1,3	77	3180	1,2	22,857	GFL11 - 2M□□□ 180-32		C, D
61	3355	0,8	73	3355	0,8	24,111	GFL09 - 2M□□□ 180-32		C, D
60	3403	2,6	72	3403	2,6	24,456	GFL14 - 2M□□□ 180-32		C, D
59	3457	1,2	71	3457	1,2	24,850	GFL11 - 2M□□□ 180-32		C, D
53	3834	2,6	64	3834	2,6	27,556	GFL14 - 2M□□□ 180-32		C, D
52	3896	1,1	63	3896	1,1	28,000	GFL11 - 2M□□□ 180-32		C, D
45	4500	2,1	55	4500	2,1	32,344	GFL14 - 2M□□□ 180-32		C, D
45	4555	1,0	54	4555	1,0	32,739	GFL11 - 2M□□□ 180-32		C, D
40	5071	2,1	48	5071	2,1	36,444	GFL14 - 2M□□□ 180-32		C, D

Abmessungen ab Seite 4-116

50 Hz			60 Hz			i	Flachgetriebemotor	50 Hz	60 Hz
n_2 [min^{-1}]	M_2 [Nm]	c	n_2 [min^{-1}]	M_2 [Nm]	c			Rücksprache erforderlich bei Einbaulage	
P_1 = 22,0 kW			**P_1 = 26,4 kW**						
40	5132	0,9	48	5132	0,9	36,889	GFL11 - 2M□□□ 180-32		C, D
37	5515	1,8	45	5515	1,8	39,642	GFL14 - 2M□□□ 180-32		C, D
36	5598	0,9	44	5598	0,9	40,233	GFL11 - 2M□□□ 180-32		C, D
33	6215	1,8	40	6215	1,8	44,667	GFL14 - 2M□□□ 180-32		C, D
28	7244	1,4	34	7244	1,4	52,067	GFL14 - 2M□□□ 180-32		C, D
25	8162	1,4	30	8162	1,4	58,667	GFL14 - 2M□□□ 180-32		C, D
23	8792	1,1	28	8792	1,1	63,190	GFL14 - 2M□□□ 180-32		C, D
21	9906	1,1	25	9906	1,1	71,200	GFL14 - 2M□□□ 180-32		C, D
P_1 = 30,0 kW			**P_1 = 36,0 kW**						
213	1302	1,6	257	1302	1,5	6,864	GFL09 - 2M□□□ 180-42		C, D
213	1302	2,3	257	1302	2,2	6,864	GFL11 - 2M□□□ 180-42		C, D
196	1416	1,5	236	1416	1,4	7,466	GFL09 - 2M□□□ 180-42		C, D
196	1416	2,3	236	1416	2,2	7,466	GFL11 - 2M□□□ 180-42		C, D
167	1670	2,3	201	1670	2,2	8,800	GFL14 - 2M□□□ 180-42		C, D
163	1709	1,3	196	1709	1,2	9,010	GFL09 - 2M□□□ 180-42		C, D
163	1709	2,1	196	1709	2,0	9,010	GFL11 - 2M□□□ 180-42		C, D
153	1816	2,3	184	1816	2,2	9,571	GFL14 - 2M□□□ 180-42		C, D
150	1859	1,2	180	1859	1,2	9,799	GFL09 - 2M□□□ 180-42		C, D
150	1859	2,0	180	1859	1,9	9,799	GFL11 - 2M□□□ 180-42		C, D
137	2034	1,9	165	2034	1,8	10,720	GFL11 - 2M□□□ 180-42		C, D
131	2119	1,1	158	2119	1,0	11,167	GFL09 - 2M□□□ 180-42		C, D
119	2335	1,0	143	2335	0,9	12,307	GFL09 - 2M□□□ 180-42		C, D
117	2368	1,5	141	2368	1,4	12,480	GFL11 - 2M□□□ 180-42		C, D
103	2694	2,3	124	2694	2,2	14,200	GFL14 - 2M□□□ 180-42		C, D
102	2719	0,9	123	2719	0,8	14,333	GFL09 - 2M□□□ 180-42		C, D
101	2758	1,3	121	2758	1,3	14,538	GFL11 - 2M□□□ 180-42		C, D
94	2964	2,3	113	2964	2,2	15,620	GFL14 - 2M□□□ 180-42		C, D
92	3017	1,3	111	3017	1,2	15,904	GFL11 - 2M□□□ 180-42		C, D
83	3339	2,3	100	3339	2,2	17,600	GFL14 - 2M□□□ 180-42		C, D
82	3400	1,1	99	3400	1,1	17,920	GFL11 - 2M□□□ 180-42		C, D
73	3785	2,1	89	3785	2,0	19,948	GFL14 - 2M□□□ 180-42		C, D
72	3849	1,1	87	3849	1,0	20,286	GFL11 - 2M□□□ 180-42		C, D
65	4264	2,1	79	4264	2,0	22,476	GFL14 - 2M□□□ 180-42		C, D
64	4337	0,9	77	4337	0,9	22,857	GFL11 - 2M□□□ 180-42		C, D
60	4640	1,9	72	4640	1,9	24,456	GFL14 - 2M□□□ 180-42		C, D
59	4715	0,9	71	4715	0,9	24,850	GFL11 - 2M□□□ 180-42		C, D
53	5228	1,9	64	5228	1,9	27,556	GFL14 - 2M□□□ 180-42		C, D
52	5312	0,8	63	5312	0,8	28,000	GFL11 - 2M□□□ 180-42		C, D
45	6137	1,5	55	6137	1,5	32,344	GFL14 - 2M□□□ 180-42		C, D
40	6915	1,5	48	6914	1,5	36,444	GFL14 - 2M□□□ 180-42		C, D
37	7521	1,3	45	7521	1,3	39,642	GFL14 - 2M□□□ 180-42		C, D
33	8474	1,3	40	8474	1,3	44,667	GFL14 - 2M□□□ 180-42		C, D
28	9878	1,0	34	9878	1,0	52,067	GFL14 - 2M□□□ 180-42		C, D
25	11131	1,0	30	11131	1,0	58,667	GFL14 - 2M□□□ 180-42		C, D
23	11989	0,8	28	11989	0,8	63,190	GFL14 - 2M□□□ 180-42		C, D
P_1 = 37,0 kW			**P_1 = 45,0 kW**						
215	1595	2,1	258	1595	2,0	6,864	GFL11 - 2M□□□ 225-12		C, D
198	1735	2,0	237	1735	1,9	7,466	GFL11 - 2M□□□ 225-12		C, D
168	2045	3,1	201	2045	3,0	8,800	GFL14 - 2M□□□ 225-12		C, D
164	2094	1,8	197	2094	1,7	9,010	GFL11 - 2M□□□ 225-12		C, D
154	2225	3,1	185	2224	3,0	9,571	GFL14 - 2M□□□ 225-12		C, D
151	2278	1,7	181	2277	1,6	9,799	GFL11 - 2M□□□ 225-12		C, D
138	2491	1,5	165	2491	1,5	10,720	GFL11 - 2M□□□ 225-12		C, D
128	2681	3,1	153	2681	2,9	11,538	GFL14 - 2M□□□ 225-12		C, D
118	2901	1,2	142	2900	1,1	12,480	GFL11 - 2M□□□ 225-12		C, D
114	3021	2,8	136	3021	2,7	13,000	GFL14 - 2M□□□ 225-12		C, D
104	3300	2,7	125	3300	2,5	14,200	GFL14 - 2M□□□ 225-12		C, D
102	3379	1,1	122	3379	1,0	14,538	GFL11 - 2M□□□ 225-12		C, D
94	3630	2,5	113	3630	2,4	15,620	GFL14 - 2M□□□ 225-12		C, D
93	3696	1,0	111	3696	1,0	15,904	GFL11 - 2M□□□ 225-12		C, D
84	4090	2,3	101	4090	2,1	17,600	GFL14 - 2M□□□ 225-12		C, D
82	4165	0,9	99	4165	0,9	17,920	GFL11 - 2M□□□ 225-12		C, D
74	4636	2,1	89	4636	2,0	19,948	GFL14 - 2M□□□ 225-12		C, D
73	4715	0,9	87	4715	0,8	20,286	GFL11 - 2M□□□ 225-12		C, D
66	5224	1,9	79	5224	1,8	22,476	GFL14 - 2M□□□ 225-12		C, D

Abmessungen ab Seite 4-116

50 Hz			60 Hz			i	Flachgetriebemotor	50 Hz	60 Hz
n_2 [min^{-1}]	M_2 [Nm]	c	n_2 [min^{-1}]	M_2 [Nm]	c			Rücksprache erforderlich bei Einbaulage	
P_1 = 37,0 kW			**P_1 = 45,0 kW**						
60	5684	1,8	72	5684	1,8	24,456	GFL14 - 2M□□□ 225-12		C, D
54	6404	1,6	64	6404	1,6	27,556	GFL14 - 2M□□□ 225-12		C, D
46	7517	1,5	55	7517	1,5	32,344	GFL14 - 2M□□□ 225-12		C, D
41	8470	1,3	49	8470	1,3	36,444	GFL14 - 2M□□□ 225-12		C, D
P_1 = 45,0 kW			**P_1 = 54,0 kW**						
216	1934	1,7	259	1934	1,6	6,864	GFL11 - 2M□□□ 225-22		C, D
207	2014	2,7	248	2014	2,6	7,150	GFL14 - 2M□□□ 225-22		C, D
198	2103	1,7	238	2103	1,6	7,466	GFL11 - 2M□□□ 225-22		C, D
190	2191	2,7	228	2191	2,6	7,777	GFL14 - 2M□□□ 225-22		C, D
168	2479	2,6	202	2479	2,5	8,800	GFL14 - 2M□□□ 225-22		C, D
164	2538	1,5	197	2538	1,4	9,010	GFL11 - 2M□□□ 225-22		C, D
155	2696	2,6	186	2696	2,5	9,571	GFL14 - 2M□□□ 225-22		C, D
151	2761	1,4	181	2761	1,3	9,799	GFL11 - 2M□□□ 225-22		C, D
138	3020	1,3	166	3020	1,2	10,720	GFL11 - 2M□□□ 225-22		C, D
128	3250	2,5	154	3250	2,4	11,538	GFL14 - 2M□□□ 225-22		C, D
119	3516	1,0	142	3516	0,9	12,480	GFL11 - 2M□□□ 225-22		C, D
114	3662	2,3	137	3662	2,2	13,000	GFL14 - 2M□□□ 225-22		C, D
104	4000	2,2	125	4000	2,1	14,200	GFL14 - 2M□□□ 225-22		C, D
102	4096	0,9	122	4095	0,9	14,538	GFL11 - 2M□□□ 225-22		C, D
95	4400	2,1	114	4400	2,0	15,620	GFL14 - 2M□□□ 225-22		C, D
93	4480	0,8	112	4480	0,8	15,904	GFL11 - 2M□□□ 225-22		C, D
84	4958	1,9	101	4958	1,8	17,600	GFL14 - 2M□□□ 225-22		C, D
74	5619	1,7	89	5619	1,7	19,948	GFL14 - 2M□□□ 225-22		C, D
66	6332	1,6	79	6332	1,5	22,476	GFL14 - 2M□□□ 225-22		C, D
61	6889	1,5	73	6889	1,5	24,456	GFL14 - 2M□□□ 225-22		C, D
54	7763	1,4	65	7763	1,4	27,556	GFL14 - 2M□□□ 225-22		C, D
46	9112	1,2	55	9112	1,2	32,344	GFL14 - 2M□□□ 225-22		C, D
41	10267	1,1	49	10267	1,1	36,444	GFL14 - 2M□□□ 225-22		C, D

Abmessungen ab Seite 4-116

$M_{2\,zul} \leq$ 190 Nm								GFL04-2N □□□							
Getriebe	Lagerflanschgröße Motorgröße Flanschdurchmesser							i	50 Hz			60 Hz			50 Hz / 60 Hz
									$P_{1\,zul}$ [kW]	$M_{2\,zul}$ [Nm]	n_2 [min^{-1}]	$P_{1\,zul}$ [kW]	$M_{2\,zul}$ [Nm]	n_2 [min^{-1}]	Rücksprache erforderlich bei Einbaulage
									n_1 = 2800 min^{-1}			n_1 = 3360 min^{-1}			
GFL04 - 2N □□□	**1A**							7,025	1,03	24	399	1,03	20	478	C, D
	63							16,087	1,03	55	174	1,03	46	209	C, D
	90							17,920	1,03	61	156	1,03	51	188	C, D
								20,519	0,96	65	137	0,96	54	164	C, D
								22,857	0,96	72	123	0,96	60	147	C, D
								31,600	1,19	125	89	1,19	104	106	C, D
								35,200	1,19	139	80	1,19	116	96	C, D
								40,697	1,00	134	69	1,00	112	83	C, D
								45,333	1,00	150	62	1,00	125	74	C, D
								51,579	0,87	149	54	0,87	124	65	C, D
								57,455	0,84	161	49	0,84	134	59	C, D
								64,636	0,71	151	43	0,71	126	52	C, D
								72,000	0,74	177	39	0,76	151	47	C, D
								85,156	0,37	103	33	0,37	88	40	C, D
								94,857	0,37	116	30	0,38	99	35	C, D
GFL04 - 2N □□□	□B							3,659	2,23	27	765	2,08	21	918	C, D
	1B	2B	5B					5,018	2,23	37	558	2,08	29	670	C, D
	71	63	56C					5,833	2,23	43	480	2,08	33	576	C, D
	105	90	Nema					6,422	2,23	47	436	2,08	37	523	C, D
								7,025	2,23	52	399	2,08	40	478	C, D
								8,379	2,23	62	334	2,08	48	401	C, D
								9,333	2,23	69	300	2,08	53	360	C, D
								10,238	2,23	76	274	2,08	59	328	C, D
								11,491	2,23	85	244	2,08	66	292	C, D
								12,800	2,23	95	219	2,08	73	263	C, D
								14,706	2,23	109	190	2,08	84	229	C, D
								16,087	2,23	119	174	2,08	92	209	C, D
								17,920	2,23	132	156	2,08	103	188	C, D
								20,519	2,03	138	137	2,03	115	164	C, D
								22,857	1,79	136	123	1,79	113	147	C, D
								25,136	1,98	165	111	1,98	138	134	C, D
								28,000	1,67	155	100	1,67	129	120	C, D
								31,600	1,63	171	89	1,63	142	106	C, D
								35,200	1,35	157	80	1,35	131	96	C, D
								40,697	1,28	173	69	1,28	144	83	C, D
								45,333	1,06	159	62	1,06	132	74	C, D
								51,579	1,03	175	54	1,03	146	65	C, D
								57,455	0,84	161	49	0,84	134	59	C, D
								64,636	0,71	151	43	0,71	126	52	C, D
								72,000	0,74	177	39	0,76	151	47	C, D
GFL04 - 2N □□□	□C							3,659	3,04	37	765	2,82	28	918	C, D
	1C	2C	3C	4C	5C	6C	7C	5,018	3,04	50	558	2,82	39	670	C, D
	80	71	71	71	56C	63	80	5,833	3,04	59	480	2,82	45	576	C, D
	160	160	105	120	Nema	160	120	6,422	3,04	65	436	2,82	50	523	C, D
								7,025	3,04	71	399	2,82	55	478	C, D
								8,379	3,04	84	334	2,82	65	401	C, D
								9,333	3,04	94	300	2,82	73	360	C, D
								10,238	3,04	103	274	2,82	80	328	C, D
								11,491	3,04	115	244	2,82	89	292	C, D
								12,800	3,04	129	219	2,82	100	263	C, D
								14,706	3,04	148	190	2,82	115	229	C, D
								16,087	2,78	148	174	2,78	123	209	C, D
								17,920	2,29	136	156	2,29	113	188	C, D
								20,519	2,19	149	137	2,19	124	164	C, D
								22,857	1,79	136	123	1,79	113	147	C, D
								25,136	2,03	169	111	2,03	141	134	C, D
								28,000	1,67	155	100	1,67	129	120	C, D
								31,600	1,63	171	89	1,63	142	106	C, D
								35,200	1,35	157	80	1,35	131	96	C, D
								40,697	1,28	173	69	1,28	144	83	C, D
								45,333	1,06	159	62	1,06	132	74	C, D

Abmessungen ab Seite 4-132

$M_{2\,zul} \leq$ 190 Nm — GFL04-2N □□□

Getriebe / Lagerflanschgröße / Motorgröße / Flanschdurchmesser	i	50 Hz $P_{1\,zul}$ [kW]	50 Hz $M_{2\,zul}$ [Nm]	50 Hz n_2 [min^{-1}]	60 Hz $P_{1\,zul}$ [kW]	60 Hz $M_{2\,zul}$ [Nm]	60 Hz n_2 [min^{-1}]	50 Hz Rücksprache erforderlich bei Einbaulage	60 Hz Rücksprache erforderlich bei Einbaulage
		n_1 = 2800 min^{-1}			n_1 = 3360 min^{-1}				
GFL04 - 2N □□□ □D	3,659	3,75	45	765	3,49	35	918		C, D
1D 2D 5D	5,018	3,75	62	558	3,49	48	670		C, D
90 80 143/145TC	5,833	3,75	72	480	3,49	56	576		C, D
160 160 Nema	6,422	3,75	80	436	3,49	62	523		C, D
	7,025	3,75	87	399	3,49	68	478		C, D
	8,379	3,75	104	334	3,49	81	401		C, D
	9,333	3,75	116	300	3,49	90	360		C, D
	10,238	3,75	127	274	3,49	98	328		C, D
	11,491	3,75	143	244	3,49	111	292		C, D
	12,800	3,18	135	219	3,18	112	263		C, D
	14,706	3,04	148	190	3,04	123	229		C, D
	16,087	2,78	148	174	2,78	123	209		C, D
	17,920	2,29	136	156	2,29	113	188		C, D
	20,519	2,19	149	137	2,19	124	164		C, D
	22,857	1,79	136	123	1,79	113	147		C, D
	25,136	2,03	169	111	2,03	141	134		C, D
	28,000	1,67	155	100	1,67	129	120		C, D
		n_1 = 1400 min^{-1}			n_1 = 1680 min^{-1}				
GFL04 - 2N □□□ **1A**	7,025	0,63	30	199	0,73	28	239		
63	16,087	0,63	68	87	0,73	65	104		
90	17,920	0,63	75	78	0,73	73	94		
	20,519	0,59	80	68	0,68	77	82		
	22,857	0,59	89	61	0,68	86	74		
	31,600	0,65	135	44	0,78	135	53		
	35,200	0,65	151	40	0,78	151	48		
	40,697	0,54	146	34	0,65	146	41		
	45,333	0,54	162	31	0,65	162	37		
	51,579	0,47	162	27	0,57	162	33		
	57,455	0,46	174	24	0,55	174	29		
	64,636	0,38	164	22	0,46	164	26		
	72,000	0,37	177	19	0,45	177	23		
	85,156	0,18	103	16	0,22	103	20		
	94,857	0,19	116	15	0,22	116	18		
GFL04 - 2N □□□ □B	3,659	1,37	33	383	1,59	32	459		
1B 2B 5B	5,018	1,37	46	279	1,59	44	335		
71 63 56C	5,833	1,37	53	240	1,59	51	288		
105 90 Nema	6,422	1,37	58	218	1,59	56	262		
	7,025	1,37	64	199	1,59	62	239		
	8,379	1,37	76	167	1,59	73	201		
	9,333	1,37	85	150	1,59	82	180		
	10,238	1,37	93	137	1,59	90	164		
	11,491	1,37	105	122	1,59	101	146		
	12,800	1,37	116	109	1,59	112	131		
	14,706	1,37	134	95	1,59	129	114		
	16,087	1,37	146	87	1,59	141	104		
	17,920	1,37	163	78	1,59	157	94		
	20,519	1,25	170	68	1,44	163	82		
	22,857	1,10	167	61	1,28	161	74		
	25,136	1,07	179	56	1,29	179	67		
	28,000	0,91	168	50	1,09	168	60		
	31,600	0,88	185	44	1,06	185	53		
	35,200	0,73	170	40	0,88	170	48		
	40,697	0,69	187	34	0,83	187	41		
	45,333	0,57	172	31	0,69	172	37		
	51,579	0,56	190	27	0,67	190	33		
	57,455	0,46	174	24	0,55	174	29		
	64,636	0,38	164	22	0,46	164	26		
	72,000	0,37	177	19	0,45	177	23		

Abmessungen ab Seite 4-132

$M_{2\,zul} \leq$ 190 Nm									GFL04-2N □□□							
Getriebe	Lagerflanschgröße Motorgröße Flanschdurchmesser							i	50 Hz			60 Hz			50 Hz	60 Hz
									$P_{1\,zul}$ [kW]	$M_{2\,zul}$ [Nm]	n_2 [min^{-1}]	$P_{1\,zul}$ [kW]	$M_{2\,zul}$ [Nm]	n_2 [min^{-1}]	Rücksprache erforderlich bei Einbaulage	
									n_1 = 1400 min^{-1}			n_1 = 1680 min^{-1}				
GFL04 - 2N □□□	□C							3,659	1,87	45	383	2,16	44	459		
	1C	2C	3C	4C	5C	6C	7C	5,018	1,87	62	279	2,16	60	335		
	80	71	71	71	56C	63	80	5,833	1,87	72	240	2,16	69	288		
	160	160	105	120	Nema	160	120	6,422	1,87	79	218	2,16	76	262		
								7,025	1,87	87	199	2,16	84	239		
								8,379	1,87	104	167	2,16	100	201		
								9,333	1,87	115	150	2,16	111	180		
								10,238	1,87	127	137	2,16	122	164		
								11,491	1,87	142	122	2,16	137	146		
								12,800	1,87	158	109	2,16	152	131		
								14,706	1,87	182	95	2,16	175	114		
								16,087	1,71	182	87	1,98	175	104		
								17,920	1,41	167	78	1,63	161	94		
								20,519	1,35	183	68	1,56	176	82		
								22,857	1,10	167	61	1,28	161	74		
								25,136	1,10	183	56	1,32	183	67		
								28,000	0,91	168	50	1,09	168	60		
								31,600	0,88	185	44	1,06	185	53		
								35,200	0,73	170	40	0,88	170	48		
								40,697	0,69	187	34	0,83	187	41		
								45,333	0,57	172	31	0,69	172	37		
GFL04 - 2N □□□	□D							3,659	2,31	56	383	2,67	54	459		
	1D	2D	5D					5,018	2,31	77	279	2,67	74	335		
	90	80	143/145TC					5,833	2,31	89	240	2,67	86	288		
	160	160	Nema					6,422	2,31	98	218	2,67	94	262		
								7,025	2,31	107	199	2,67	103	239		
								8,379	2,31	128	167	2,67	123	201		
								9,333	2,31	143	150	2,67	137	180		
								10,238	2,31	156	137	2,67	151	164		
								11,491	2,31	176	122	2,67	169	146		
								12,800	1,96	166	109	2,26	160	131		
								14,706	1,87	182	95	2,16	175	114		
								16,087	1,71	182	87	1,98	175	104		
								17,920	1,41	167	78	1,63	161	94		
								20,519	1,35	183	68	1,56	176	82		
								22,857	1,10	167	61	1,28	161	74		
								25,136	1,10	183	56	1,32	183	67		
								28,000	0,91	168	50	1,09	168	60		
									n_1 = 700 min^{-1}			n_1 = 840 min^{-1}				
GFL04 - 2N □□□	**1A**							7,025	0,32	30	100	0,38	30	120		
	63							16,087	0,32	68	44	0,38	68	52		
	90							17,920	0,32	75	39	0,38	75	47		
								20,519	0,30	80	34	0,35	80	41		
								22,857	0,30	89	31	0,35	89	37		
								31,600	0,32	135	22	0,39	135	27		
								35,200	0,32	151	20	0,39	151	24		
								40,697	0,27	146	17	0,32	146	21		
								45,333	0,27	162	15	0,32	162	19		
								51,579	0,24	162	14	0,28	162	16		
								57,455	0,23	174	12	0,27	174	15		
								64,636	0,19	164	11	0,23	164	13		
								72,000	0,19	177	9,7	0,22	177	12		
								85,156	0,09	103	8,2	0,11	103	9,9		
								94,857	0,09	116	7,4	0,11	116	8,9		
GFL04 - 2N □□□	□B							3,659	0,73	35	191	0,87	35	230		
	1B	2B	5B					5,018	0,73	48	140	0,87	48	167		
	71	63	56C					5,833	0,73	56	120	0,87	56	144		
	105	90	Nema					6,422	0,78	66	109	0,93	66	131		
								7,025	0,74	69	100	0,89	69	120		

Abmessungen ab Seite 4-132

$M_{2\,zul} \leq$ 190 Nm — GFL04-2N □□□

Getriebe	Lagerflanschgröße Motorgröße Flanschdurchmesser	i	50 Hz			60 Hz			50 Hz	60 Hz
			$P_{1\,zul}$ [kW]	$M_{2\,zul}$ [Nm]	n_2 [min^{-1}]	$P_{1\,zul}$ [kW]	$M_{2\,zul}$ [Nm]	n_2 [min^{-1}]	Rücksprache erforderlich bei Einbaulage	
			n_1 = 700 min^{-1}			n_1 = 840 min^{-1}				
GFL04 - 2N □□□	□B	8,379	0,73	81	84	0,87	81	100		
1B	2B 5B	9,333	0,73	90	75	0,87	90	90		
71	63 56C	10,238	0,78	105	68	0,93	105	82		
105	90 Nema	11,491	0,73	110	61	0,87	110	73		
		12,800	0,73	123	55	0,87	123	66		
		14,706	0,78	151	48	0,93	151	57		
		16,087	0,74	158	44	0,89	158	52		
		17,920	0,70	167	39	0,84	167	47		
		20,519	0,63	170	34	0,75	170	41		
		22,857	0,55	167	31	0,66	167	37		
		25,136	0,54	179	28	0,64	179	33		
		28,000	0,45	168	25	0,54	168	30		
		31,600	0,44	185	22	0,53	185	27		
		35,200	0,36	170	20	0,44	170	24		
		40,697	0,35	187	17	0,42	187	21		
		45,333	0,29	172	15	0,34	172	19		
		51,579	0,28	190	14	0,33	190	16		
		57,455	0,23	174	12	0,27	174	15		
		64,636	0,19	164	11	0,23	164	13		
		72,000	0,19	177	9,7	0,22	177	12		
GFL04 - 2N □□□	□C	3,659	1,25	60	191	1,50	60	230		
1C	2C 3C 4C 5C 6C 7C	5,018	1,25	83	140	1,50	83	167		
80	71 71 71 56C 63 80	5,833	1,25	96	120	1,50	96	144		
160	160 105 120 Nema 160 120	6,422	1,21	103	109	1,45	103	131		
		7,025	1,15	107	100	1,38	107	120		
		8,379	1,25	138	84	1,50	138	100		
		9,333	1,25	154	75	1,50	154	90		
		10,238	1,18	159	68	1,41	159	82		
		11,491	1,19	181	61	1,43	181	73		
		12,800	0,98	166	55	1,18	166	66		
		14,706	0,93	182	48	1,12	182	57		
		16,087	0,85	182	44	1,03	182	52		
		17,920	0,70	167	39	0,84	167	47		
		20,519	0,67	183	34	0,81	183	41		
		22,857	0,55	167	31	0,66	167	37		
		25,136	0,55	183	28	0,66	183	33		
		28,000	0,45	168	25	0,54	168	30		
		31,600	0,44	185	22	0,53	185	27		
		35,200	0,36	170	20	0,44	170	24		
		40,697	0,35	187	17	0,42	187	21		
		45,333	0,29	172	15	0,34	172	19		
GFL04 - 2N □□□	□D	3,659	1,54	75	191	1,85	75	230		
1D	2D 5D	5,018	1,54	102	140	1,85	102	167		
90	80 143/145TC	5,833	1,54	119	120	1,85	119	144		
160	160 Nema	6,422	1,32	112	109	1,59	112	131		
		7,025	1,21	113	100	1,46	113	120		
		8,379	1,54	171	84	1,85	171	100		
		9,333	1,34	165	75	1,60	165	90		
		10,238	1,18	159	68	1,41	159	82		
		11,491	1,19	181	61	1,43	181	73		
		12,800	0,98	166	55	1,18	166	66		
		14,706	0,93	182	48	1,12	182	57		
		16,087	0,85	182	44	1,03	182	52		
		17,920	0,70	167	39	0,84	167	47		
		20,519	0,67	183	34	0,81	183	41		
		22,857	0,55	167	31	0,66	167	37		
		25,136	0,55	183	28	0,66	183	33		
		28,000	0,45	168	25	0,54	168	30		

Abmessungen ab Seite 4-132

$M_{2\,zul} \leq$ 345 Nm								GFL05-2N □□□							
Getriebe	Lagerflanschgröße Motorgröße Flanschdurchmesser							i	50 Hz			60 Hz			50 Hz / 60 Hz
									$P_{1\,zul}$ [kW]	$M_{2\,zul}$ [Nm]	n_2 [min^{-1}]	$P_{1\,zul}$ [kW]	$M_{2\,zul}$ [Nm]	n_2 [min^{-1}]	Rücksprache erforderlich bei Einbaulage
									n_1 = 2800 min^{-1}			n_1 = 3360 min^{-1}			
GFL05 - 2N □□□	□B							6,400	2,23	47	438	2,08	37	525	C, D
	1B	5B						15,904	2,23	117	176	2,08	91	211	C, D
	71	56C						17,920	2,23	132	156	2,08	103	188	C, D
	105	Nema						20,286	2,23	150	138	2,08	116	166	C, D
								22,857	2,23	169	123	2,08	131	147	C, D
								32,344	1,97	211	87	1,97	176	104	C, D
								36,444	1,97	237	77	1,97	198	92	C, D
								40,233	1,65	219	70	1,65	183	84	C, D
								45,333	1,65	247	62	1,65	206	74	C, D
								52,067	1,32	228	54	1,32	190	65	C, D
								58,667	1,32	256	48	1,32	214	57	C, D
								63,190	1,10	231	44	1,10	192	53	C, D
								71,200	1,20	282	39	1,22	240	47	C, D
								80,763	0,81	217	35	0,83	185	42	C, D
								91,000	0,79	236	31	0,80	202	37	C, D
GFL05 - 2N □□□	□C							6,400	3,04	64	438	2,82	50	525	C, D
	1C	2C	3C	4C	5C	6C	7C	9,010	3,04	91	311	2,82	70	373	C, D
	80	71	71	71	56C	63	80	9,946	3,04	100	282	2,82	77	338	C, D
	160	160	105	120	Nema	160	120	14,538	3,04	146	193	2,82	113	231	C, D
								15,904	3,04	160	176	2,82	124	211	C, D
								17,920	3,04	180	156	2,82	140	188	C, D
								20,286	3,04	204	138	2,82	158	166	C, D
								22,857	3,04	230	123	2,82	178	147	C, D
								24,850	3,45	284	113	3,21	220	135	C, D
								28,000	3,13	290	100	3,13	241	120	C, D
								32,344	2,97	318	87	2,97	265	104	C, D
								36,444	2,42	292	77	2,42	243	92	C, D
								40,233	2,39	318	70	2,39	265	84	C, D
								45,333	1,96	294	62	1,96	245	74	C, D
								52,067	1,66	286	54	1,66	238	65	C, D
								58,667	1,53	297	48	1,53	248	57	C, D
								63,190	1,25	260	44	1,25	217	53	C, D
								71,200	1,30	305	39	1,33	260	47	C, D
GFL05 - 2N □□□	□D							3,333	3,75	41	840	3,49	32	1008	C, D
	1D	2D	5D					4,571	3,75	57	613	3,49	44	735	C, D
	90	80	143/145TC					5,133	3,75	64	546	3,49	49	655	C, D
	160	160	Nema					5,667	3,75	70	494	3,49	55	593	C, D
								6,400	3,75	79	438	3,49	62	525	C, D
								7,040	3,75	87	398	3,49	68	477	C, D
								7,771	3,75	96	360	3,49	75	432	C, D
								9,010	3,75	112	311	3,49	87	373	C, D
								9,946	3,75	123	282	3,49	96	338	C, D
								11,360	3,75	141	247	3,49	109	296	C, D
								12,800	3,75	159	219	3,49	123	263	C, D
								14,538	3,75	180	193	3,49	140	231	C, D
								15,904	3,75	197	176	3,49	153	211	C, D
								17,920	3,75	222	156	3,49	172	188	C, D
								20,286	3,75	252	138	3,49	195	166	C, D
								22,857	3,36	254	123	3,36	212	147	C, D
								24,850	3,86	317	113	3,86	265	135	C, D
								28,000	3,13	290	100	3,13	241	120	C, D
								32,344	2,97	318	87	2,97	265	104	C, D
								36,444	2,42	292	77	2,42	243	92	C, D
								40,233	2,39	318	70	2,39	265	84	C, D
								45,333	1,96	294	62	1,96	245	74	C, D
GFL05 - 2N □□□	□E							3,333	9,22	102	840	9,22	85	1008	C, D
	1E	**1E**	2E	3E	4E	5E		4,571	9,14	138	613	9,14	115	735	C, D
	100	**112**	90	80	90	182/184TC		5,133	9,22	157	546	9,22	131	655	C, D
	160	**160**	160	160	200	Nema		5,667	9,22	173	494	9,22	144	593	C, D
								6,400	6,64	141	438	6,64	117	525	C, D
								7,040	8,65	201	398	8,65	168	477	C, D
								7,771	8,16	210	360	8,16	175	432	C, D

Abmessungen ab Seite 4-132

$M_{2\,zul} \leq$ 345 Nm — GFL05-2N □□□

Getriebe	Lagerflanschgröße / Motorgröße / Flanschdurchmesser	i	50 Hz $P_{1\,zul}$ [kW]	50 Hz $M_{2\,zul}$ [Nm]	50 Hz n_2 [min^{-1}]	60 Hz $P_{1\,zul}$ [kW]	60 Hz $M_{2\,zul}$ [Nm]	60 Hz n_2 [min^{-1}]	50 Hz Rücksprache erforderlich bei Einbaulage	60 Hz Rücksprache erforderlich bei Einbaulage
			n_1 = 2800 min^{-1}			n_1 = 3360 min^{-1}				
GFL05 - 2N □□□	□E	9,010	7,23	216	311	7,23	180	373		C, D
	1E **1E** 2E 3E 4E 5E	9,946	6,78	223	282	6,78	186	338		C, D
	100 **112** 90 80 90 182/184TC	11,360	6,01	226	247	6,01	188	296		C, D
	160 **160** 160 160 200 Nema	12,800	5,46	231	219	5,46	193	263		C, D
		14,538	5,09	245	193	5,09	204	231		C, D
		15,904	4,78	252	176	4,78	210	211		C, D
		17,920	4,27	253	156	4,27	211	188		C, D
		20,286	4,03	270	138	4,03	225	166		C, D
		22,857	3,36	254	123	3,36	212	147		C, D
		24,850	3,86	317	113	3,86	265	135		C, D
		28,000	3,13	290	100	3,13	241	120		C, D
			n_1 = 1400 min^{-1}			n_1 = 1680 min^{-1}				
GFL05 - 2N □□□	□B	6,400	1,37	58	219	1,59	56	263		
	1B 5B	15,904	1,37	145	88	1,59	139	106		
	71 56C	17,920	1,37	163	78	1,59	157	94		
	105 Nema	20,286	1,37	185	69	1,59	178	83		
		22,857	1,37	208	61	1,59	200	74		
		32,344	1,07	228	43	1,28	228	52		
		36,444	1,07	257	38	1,28	257	46		
		40,233	0,89	238	35	1,07	238	42		
		45,333	0,89	268	31	1,07	268	37		
		52,067	0,72	247	27	0,86	247	32		
		58,667	0,72	278	24	0,86	278	29		
		63,190	0,60	250	22	0,72	250	27		
		71,200	0,60	282	20	0,72	282	24		
		80,763	0,41	217	17	0,49	217	21		
		91,000	0,39	236	15	0,47	236	19		
GFL05 - 2N □□□	□C	6,400	1,87	79	219	2,16	76	263		
	1C 2C 3C 4C 5C 6C 7C	9,010	1,87	111	155	2,16	107	187		
	80 71 71 71 56C 63 80	9,946	1,87	123	141	2,16	118	169		
	160 160 105 120 Nema 160 120	14,538	1,87	180	96	2,16	173	116		
		15,904	1,87	197	88	2,16	189	106		
		17,920	1,87	222	78	2,16	213	94		
		20,286	1,87	251	69	2,16	242	83		
		22,857	1,87	283	61	2,16	272	74		
		24,850	1,87	307	56	2,24	307	68		
		28,000	1,69	314	50	2,03	314	60		
		32,344	1,61	345	43	1,93	345	52		
		36,444	1,31	316	38	1,57	316	46		
		40,233	1,30	345	35	1,55	345	42		
		45,333	1,06	319	31	1,28	319	37		
		52,067	0,90	309	27	1,08	309	32		
		58,667	0,83	322	24	1,00	322	29		
		63,190	0,67	282	22	0,81	282	27		
		71,200	0,65	305	20	0,78	305	24		
GFL05 - 2N □□□	□D	3,333	2,31	51	420	2,67	49	504		
	1D 2D 5D	4,571	2,31	70	306	2,67	67	368		
	90 80 143/145TC	5,133	2,31	78	273	2,67	76	327		
	160 160 Nema	5,667	2,31	87	247	2,67	83	297		
		6,400	2,31	98	219	2,67	94	263		
		7,040	2,31	108	199	2,67	104	239		
		7,771	2,31	119	180	2,67	114	216		
		9,010	2,31	138	155	2,67	133	187		
		9,946	2,31	152	141	2,67	146	169		
		11,360	2,31	174	123	2,67	167	148		
		12,800	2,31	196	109	2,67	188	131		
		14,538	2,31	222	96	2,67	214	116		
		15,904	2,31	243	88	2,67	234	106		
		17,920	2,31	274	78	2,67	264	94		
		20,286	2,31	310	69	2,67	298	83		
		22,857	2,07	313	61	2,39	301	74		

Abmessungen ab Seite 4-132

$M_{2\,zul} \leq$ 345 Nm								GFL05-2N □□□							
Getriebe	Lagerflanschgröße Motorgröße Flanschdurchmesser							i	50 Hz			60 Hz			50 Hz / 60 Hz
									$P_{1\,zul}$ [kW]	$M_{2\,zul}$ [Nm]	n_2 [min^{-1}]	$P_{1\,zul}$ [kW]	$M_{2\,zul}$ [Nm]	n_2 [min^{-1}]	Rücksprache erforderlich bei Einbaulage
									n_1 = 1400 min^{-1}			n_1 = 1680 min^{-1}			
GFL05 - 2N □□□	□D							24,850	2,09	344	56	2,51	344	68	
	1D	2D	5D					28,000	1,69	314	50	2,03	314	60	
	90	80	143/145TC					32,344	1,61	345	43	1,93	345	52	
	160	160	Nema					36,444	1,31	316	38	1,57	316	46	
								40,233	1,30	345	35	1,55	345	42	
								45,333	1,06	319	31	1,28	319	37	
GFL05 - 2N □□□	□E							3,333	5,68	125	420	6,56	121	504	
	1E	**1E**	2E	3E	4E	5E		4,571	5,62	170	306	6,50	164	368	
	100	**112**	90	80	90	182/184TC		5,133	5,68	193	273	6,56	186	327	
	160	**160**	160	160	200	Nema		5,667	5,68	213	247	6,56	205	297	
								6,400	4,09	173	219	4,72	167	263	
								7,040	5,32	248	199	6,15	239	239	
								7,771	5,02	258	180	5,80	249	216	
								9,010	4,45	265	155	5,14	256	187	
								9,946	4,17	275	141	4,82	264	169	
								11,360	3,70	278	123	4,28	268	148	
								12,800	3,36	285	109	3,88	274	131	
								14,538	3,13	301	96	3,62	290	116	
								15,904	2,94	310	88	3,40	298	106	
								17,920	2,63	312	78	3,04	300	94	
								20,286	2,48	333	69	2,87	321	83	
								22,857	2,07	313	61	2,39	301	74	
								24,850	2,09	344	56	2,51	344	68	
								28,000	1,69	314	50	2,03	314	60	
									n_1 = 700 min^{-1}			n_1 = 840 min^{-1}			
GFL05 - 2N □□□	□B							6,400	0,73	62	109	0,87	62	131	
	1B	5B						15,904	0,73	153	44	0,87	153	53	
	71	56C						17,920	0,73	172	39	0,87	172	47	
	105	Nema						20,286	0,77	207	35	0,93	207	41	
								22,857	0,77	234	31	0,93	234	37	
								32,344	0,53	228	22	0,64	228	26	
								36,444	0,53	257	19	0,64	257	23	
								40,233	0,45	238	17	0,54	238	21	
								45,333	0,45	268	15	0,54	268	19	
								52,067	0,36	247	13	0,43	247	16	
								58,667	0,36	278	12	0,43	278	14	
								63,190	0,30	250	11	0,36	250	13	
								71,200	0,30	282	9,8	0,36	282	12	
								80,763	0,20	217	8,7	0,24	217	10	
								91,000	0,20	236	7,7	0,24	236	9,2	
GFL05 - 2N □□□	□C							6,400	1,25	106	109	1,50	106	131	
	1C	2C	3C	4C	5C	6C	7C	9,010	1,25	149	78	1,50	149	93	
	80	71	71	71	56C	63	80	9,946	1,25	164	70	1,50	164	85	
	160	160	105	120	Nema	160	120	14,538	1,25	240	48	1,50	240	58	
								15,904	1,25	262	44	1,50	262	53	
								17,920	1,25	296	39	1,50	296	47	
								20,286	1,20	323	35	1,44	323	41	
								22,857	1,03	313	31	1,24	313	37	
								24,850	1,03	340	28	1,24	340	34	
								28,000	0,85	314	25	1,02	314	30	
								32,344	0,81	345	22	0,97	345	26	
								36,444	0,66	316	19	0,79	316	23	
								40,233	0,65	345	17	0,78	345	21	
								45,333	0,53	319	15	0,64	319	19	
								52,067	0,45	309	13	0,54	309	16	
								58,667	0,41	322	12	0,50	322	14	
								63,190	0,34	282	11	0,40	282	13	
								71,200	0,32	305	9,8	0,39	305	12	

Abmessungen ab Seite 4-132

$M_{2\,zul} \leq$ 345 Nm — GFL05-2N □□□

Getriebe / Lagerflanschgröße / Motorgröße / Flanschdurchmesser	i	50 Hz			60 Hz			50 Hz / 60 Hz
		$P_{1\,zul}$ [kW]	$M_{2\,zul}$ [Nm]	n_2 [min^{-1}]	$P_{1\,zul}$ [kW]	$M_{2\,zul}$ [Nm]	n_2 [min^{-1}]	Rücksprache erforderlich bei Einbaulage
		n_1 = 700 min^{-1}			n_1 = 840 min^{-1}			
GFL05 - 2N □□□ □D	3,333	1,54	68	210	1,85	68	252	
1D 2D 5D	4,571	1,54	93	153	1,85	93	184	
90 80 143/145TC	5,133	1,54	105	136	1,85	105	164	
160 160 Nema	5,667	1,54	115	124	1,85	115	148	
	6,400	1,54	130	109	1,85	130	131	
	7,040	1,54	143	99	1,85	143	119	
	7,771	1,54	158	90	1,85	158	108	
	9,010	1,54	184	78	1,85	184	93	
	9,946	1,54	203	70	1,85	203	85	
	11,360	1,54	231	62	1,85	231	74	
	12,800	1,54	261	55	1,85	261	66	
	14,538	1,54	296	48	1,85	296	58	
	15,904	1,47	310	44	1,77	310	53	
	17,920	1,32	312	39	1,58	312	47	
	20,286	1,24	333	35	1,49	333	41	
	22,857	1,03	313	31	1,24	313	37	
	24,850	1,05	344	28	1,25	344	34	
	28,000	0,85	314	25	1,02	314	30	
	32,344	0,81	345	22	0,97	345	26	
	36,444	0,66	316	19	0,79	316	23	
	40,233	0,65	345	17	0,78	345	21	
	45,333	0,53	319	15	0,64	319	19	
GFL05 - 2N □□□ □E	3,333	2,84	125	210	3,41	125	252	
1E **1E** 2E 3E 4E 5E	4,571	2,81	170	153	3,37	170	184	
100 **112** 90 80 90 182/184TC	5,133	2,84	193	136	3,41	193	164	
160 **160** 160 160 200 Nema	5,667	2,84	213	124	3,41	213	148	
	6,400	2,04	173	109	2,45	173	131	
	7,040	2,66	248	99	3,19	248	119	
	7,771	2,51	258	90	3,01	258	108	
	9,010	2,23	265	78	2,67	265	93	
	9,946	2,09	275	70	2,50	275	85	
	11,360	1,85	278	62	2,22	278	74	
	12,800	1,68	285	55	2,02	285	66	
	14,538	1,57	301	48	1,88	301	58	
	15,904	1,47	310	44	1,77	310	53	
	17,920	1,32	312	39	1,58	312	47	
	20,286	1,24	333	35	1,49	333	41	
	22,857	1,03	313	31	1,24	313	37	
	24,850	1,05	344	28	1,25	344	34	
	28,000	0,85	314	25	1,02	314	30	

Abmessungen ab Seite 4-132

$M_{2\,zul} \leq$ 345 Nm								GFL05-3N □□□							
Getriebe	Lagerflanschgröße Motorgröße Flanschdurchmesser							i	50 Hz			60 Hz			50 Hz / 60 Hz
									$P_{1\,zul}$ [kW]	$M_{2\,zul}$ [Nm]	n_2 [min^{-1}]	$P_{1\,zul}$ [kW]	$M_{2\,zul}$ [Nm]	n_2 [min^{-1}]	Rücksprache erforderlich bei Einbaulage
									n_1 = 1400 min^{-1}			n_1 = 1680 min^{-1}			
GFL05 - 3N □□□	**1A**							61,653	0,51	207	23	0,62	207	27	
	63							78,639	0,44	225	18	0,53	225	21	
	90							90,123	0,51	303	16	0,62	303	19	
								101,547	0,50	328	14	0,59	328	17	
								114,952	0,44	329	12	0,53	329	15	
								129,524	0,39	328	11	0,47	328	13	
								177,027	0,30	345	7,9	0,36	345	9,5	
								199,467	0,25	328	7,0	0,30	328	8,4	
								227,989	0,23	345	6,1	0,28	345	7,4	
								256,889	0,20	328	5,5	0,24	328	6,5	
								288,948	0,18	345	4,9	0,22	345	5,8	
								325,576	0,15	328	4,3	0,19	328	5,2	
								362,100	0,15	345	3,9	0,18	345	4,6	
								408,000	0,12	328	3,4	0,15	328	4,1	
								477,052	0,11	345	2,9	0,13	345	3,5	
								537,524	0,09	328	2,6	0,11	328	3,1	
GFL05 - 3N □□□	□B							61,653	0,51	207	23	0,62	207	27	
	1B	2B	5B					78,639	0,44	225	18	0,53	225	21	
	71	63	56C					90,123	0,51	303	16	0,62	303	19	
	105	90	Nema					101,547	0,50	328	14	0,59	328	17	
								114,952	0,44	329	12	0,53	329	15	
								129,524	0,39	328	11	0,47	328	13	
								140,817	0,38	345	9,9	0,45	345	12	
								158,667	0,32	328	8,8	0,38	328	11	
								177,027	0,30	345	7,9	0,36	345	9,5	
								199,467	0,25	328	7,0	0,30	328	8,4	
								227,989	0,23	345	6,1	0,28	345	7,4	
								256,889	0,20	328	5,5	0,24	328	6,5	
								288,948	0,18	345	4,9	0,22	345	5,8	
								325,576	0,15	328	4,3	0,19	328	5,2	
								362,100	0,15	345	3,9	0,18	345	4,6	
								408,000	0,12	328	3,4	0,15	328	4,1	
GFL05 - 3N □□□	□C							61,653	0,51	207	23	0,62	207	27	
	1C	2C	3C	4C	5C	6C	7C	78,639	0,44	225	18	0,53	225	21	
	80	71	71	71	56C	63	80	90,123	0,51	303	16	0,62	303	19	
	160	160	105	120	Nema	160	120	101,547	0,50	328	14	0,59	328	17	
								114,952	0,44	329	12	0,53	329	15	
								129,524	0,39	328	11	0,47	328	13	
								140,817	0,38	345	9,9	0,45	345	12	
								158,667	0,32	328	8,8	0,38	328	11	
								177,027	0,30	345	7,9	0,36	345	9,5	
								199,467	0,25	328	7,0	0,30	328	8,4	
								227,989	0,23	345	6,1	0,28	345	7,4	
								256,889	0,20	328	5,5	0,24	328	6,5	
									n_1 = 700 min^{-1}			n_1 = 840 min^{-1}			
GFL05 - 3N □□□	**1A**							61,653	0,26	207	11	0,31	207	14	
	63							78,639	0,22	225	8,9	0,26	225	11	
	90							90,123	0,26	303	7,8	0,31	303	9,3	
								101,547	0,25	328	6,9	0,30	328	8,3	
								114,952	0,22	329	6,1	0,26	329	7,3	
								129,524	0,19	328	5,4	0,23	328	6,5	
								177,027	0,15	345	4,0	0,18	345	4,8	
								199,467	0,13	328	3,5	0,15	328	4,2	
								227,989	0,12	345	3,1	0,14	345	3,7	
								256,889	0,10	328	2,7	0,12	328	3,3	
								288,948	0,09	345	2,4	0,11	345	2,9	
								325,576	0,08	328	2,2	0,09	328	2,6	
								362,100	0,07	345	1,9	0,09	345	2,3	
								408,000	0,06	328	1,7	0,07	328	2,1	
								477,052	0,06	345	1,5	0,07	345	1,8	
								537,524	0,05	328	1,3	0,06	328	1,6	

Abmessungen ab Seite 4-132

$M_{2\,zul} \leq$ 345 Nm — GFL05-3N □□□

Getriebe	Lagerflanschgröße / Motorgröße / Flanschdurchmesser							i	50 Hz			60 Hz			50 Hz	60 Hz
									$P_{1\,zul}$ [kW]	$M_{2\,zul}$ [Nm]	n_2 [min^{-1}]	$P_{1\,zul}$ [kW]	$M_{2\,zul}$ [Nm]	n_2 [min^{-1}]	Rücksprache erforderlich bei Einbaulage	
									n_1 = 700 min^{-1}			n_1 = 840 min^{-1}				
GFL05 - 3N □□□	□B							61,653	0,26	207	11	0,31	207	14		
	1B	2B	5B					78,639	0,22	225	8,9	0,26	225	11		
	71	63	56C					90,123	0,26	303	7,8	0,31	303	9,3		
	105	90	Nema					101,547	0,25	328	6,9	0,30	328	8,3		
								114,952	0,22	329	6,1	0,26	329	7,3		
								129,524	0,19	328	5,4	0,23	328	6,5		
								140,817	0,19	345	5,0	0,23	345	6,0		
								158,667	0,16	328	4,4	0,19	328	5,3		
								177,027	0,15	345	4,0	0,18	345	4,8		
								199,467	0,13	328	3,5	0,15	328	4,2		
								227,989	0,12	345	3,1	0,14	345	3,7		
								256,889	0,10	328	2,7	0,12	328	3,3		
								288,948	0,09	345	2,4	0,11	345	2,9		
								325,576	0,08	328	2,2	0,09	328	2,6		
								362,100	0,07	345	1,9	0,09	345	2,3		
								408,000	0,06	328	1,7	0,07	328	2,1		
GFL05 - 3N □□□	□C							61,653	0,26	207	11	0,31	207	14		
	1C	2C	3C	4C	5C	6C	7C	78,639	0,22	225	8,9	0,26	225	11		
	80	71	71	71	56C	63	80	90,123	0,26	303	7,8	0,31	303	9,3		
	160	160	105	120	Nema	160	120	101,547	0,25	328	6,9	0,30	328	8,3		
								114,952	0,22	329	6,1	0,26	329	7,3		
								129,524	0,19	328	5,4	0,23	328	6,5		
								140,817	0,19	345	5,0	0,23	345	6,0		
								158,667	0,16	328	4,4	0,19	328	5,3		
								177,027	0,15	345	4,0	0,18	345	4,8		
								199,467	0,13	328	3,5	0,15	328	4,2		
								227,989	0,12	345	3,1	0,14	345	3,7		
								256,889	0,10	328	2,7	0,12	328	3,3		

Abmessungen ab Seite 4-132

$M_{2\,zul} \leq$ 657 Nm								GFL06-2N □□□							
Getriebe	Lagerflanschgröße Motorgröße Flanschdurchmesser							i	50 Hz			60 Hz			50 Hz / 60 Hz
									$P_{1\,zul}$ [kW]	$M_{2\,zul}$ [Nm]	n_2 [min^{-1}]	$P_{1\,zul}$ [kW]	$M_{2\,zul}$ [Nm]	n_2 [min^{-1}]	Rücksprache erforderlich bei Einbaulage
									n_1 = 2800 min^{-1}			n_1 = 3360 min^{-1}			
GFL06 - 2N □□□	□B							52,800	1,63	284	53	1,63	237	64	C, D
	1B	5B						59,481	1,63	320	47	1,63	267	57	C, D
	71	56C						64,080	1,36	288	44	1,36	240	52	C, D
	105	Nema						72,189	1,47	352	39	1,51	300	47	C, D
								81,000	1,18	316	35	1,21	270	42	C, D
								91,250	1,18	356	31	1,21	304	37	C, D
GFL06 - 2N □□□	□C							20,571	3,04	207	136	2,82	160	163	C, D
	1C	2C	3C	4C	5C	6C	7C	23,175	3,04	233	121	2,82	180	145	C, D
	80	71	71	71	56C	63	80	32,800	3,45	374	85	3,21	290	102	C, D
	160	160	105	120	Nema	160	120	36,951	3,45	422	76	3,21	327	91	C, D
								40,800	3,16	426	69	3,16	355	82	C, D
								45,963	3,16	480	61	3,16	400	73	C, D
								52,800	2,53	443	53	2,53	369	64	C, D
								59,481	2,53	499	47	2,53	416	57	C, D
								64,080	2,11	448	44	2,11	374	52	C, D
								72,189	2,29	547	39	2,34	467	47	C, D
								81,000	1,62	435	35	1,66	371	42	C, D
								91,250	1,58	476	31	1,61	406	37	C, D
GFL06 - 2N □□□	□D							6,450	3,75	80	434	3,49	62	521	C, D
	1D	2D	5D					10,092	3,75	125	278	3,49	97	333	C, D
	90	80	143/145TC					14,743	3,75	183	190	3,49	142	228	C, D
	160	160	Nema					16,128	3,75	200	174	3,49	155	208	C, D
								18,169	3,75	225	154	3,49	175	185	C, D
								20,571	3,75	255	136	3,49	198	163	C, D
								23,175	3,75	288	121	3,49	223	145	C, D
								25,200	4,26	355	111	3,96	275	133	C, D
								28,389	4,26	400	99	3,96	310	118	C, D
								32,800	4,26	463	85	3,96	358	102	C, D
								36,951	4,26	521	76	3,96	404	91	C, D
								40,800	4,20	567	69	3,96	446	82	C, D
								45,963	3,72	565	61	3,72	471	73	C, D
								52,800	3,37	589	53	3,37	490	64	C, D
								59,481	2,88	567	47	2,88	473	57	C, D
								64,080	2,51	531	44	2,51	443	52	C, D
								72,189	2,58	616	39	2,64	525	47	C, D
GFL06 - 2N □□□	□E							3,675	10,72	130	762	9,97	101	914	C, D
	1E	**1E**	2E	3E	4E	5E		5,211	10,72	185	537	9,97	143	645	C, D
	100	**112**	90	80	90	182/184TC		5,750	10,72	204	487	9,97	158	584	C, D
	160	**160**	160	160	200	Nema		6,450	10,72	229	434	9,97	177	521	C, D
								7,147	10,72	253	392	9,97	196	470	C, D
								8,400	10,72	298	333	9,97	231	400	C, D
								9,463	10,72	336	296	9,97	260	355	C, D
								10,092	10,72	358	278	9,97	277	333	C, D
								11,520	10,72	408	243	9,97	317	292	C, D
								12,978	10,72	460	216	9,97	357	259	C, D
								14,743	10,66	520	190	9,97	405	228	C, D
								16,128	9,78	522	174	9,78	435	208	C, D
								18,169	8,10	487	154	8,10	406	185	C, D
								20,571	7,70	524	136	7,70	437	163	C, D
								23,175	6,39	490	121	6,39	409	145	C, D
								25,200	7,20	600	111	7,20	500	133	C, D
								28,389	5,96	560	99	5,96	467	118	C, D
								32,800	5,45	591	85	5,45	493	102	C, D
								36,951	4,61	564	76	4,61	470	91	C, D
								40,800	4,49	606	69	4,49	505	82	C, D
								45,963	3,72	565	61	3,72	471	73	C, D

Abmessungen ab Seite 4-132

$M_{2\,zul} \leq$ 657 Nm — GFL06-2N □□□

Getriebe	Lagerflanschgröße / Motorgröße / Flanschdurchmesser	i	50 Hz			60 Hz			50 Hz	60 Hz
			$P_{1\,zul}$ [kW]	$M_{2\,zul}$ [Nm]	n_2 [min^{-1}]	$P_{1\,zul}$ [kW]	$M_{2\,zul}$ [Nm]	n_2 [min^{-1}]	Rücksprache erforderlich bei Einbaulage	
			n_1 = 2800 min^{-1}			**n_1 = 3360 min^{-1}**				
GFL06 - 2N □□□	□F	3,675	10,72	130	762				C, D	
	1F **1F** 2F 3F	5,211	10,72	185	537				C, D	
	100 **112** 90 90	5,750	10,72	204	487				C, D	
	160 **160** 160 200	6,450	10,72	229	434				C, D	
		7,147	10,72	253	392				C, D	
		8,400	10,72	298	333				C, D	
		9,463	10,72	336	296				C, D	
		10,092	10,72	358	278				C, D	
		11,520	10,72	408	243				C, D	
		12,978	10,72	460	216				C, D	
		14,743	10,66	520	190				C, D	
		16,128	9,78	522	174				C, D	
		18,169	8,10	487	154				C, D	
		20,571	7,70	524	136				C, D	
		23,175	6,39	490	121				C, D	
		25,200	7,20	600	111				C, D	
		28,389	5,96	560	99				C, D	
			n_1 = 1400 min^{-1}			**n_1 = 1680 min^{-1}**				
GFL06 - 2N □□□	□B	52,800	0,88	308	27	1,06	308	32		
	1B 5B	59,481	0,88	347	24	1,06	347	28		
	71 56C	64,080	0,74	312	22	0,88	312	26		
	105 Nema	72,189	0,74	352	19	0,88	352	23		
		81,000	0,59	316	17	0,71	316	21		
		91,250	0,59	356	15	0,71	356	18		
GFL06 - 2N □□□	□C	20,571	1,87	254	68	2,16	245	82		
	1C 2C 3C 4C 5C 6C 7C	23,175	1,87	287	60	2,16	276	73		
	80 71 71 71 56C 63 80	32,800	1,87	406	43	2,24	406	51		
	160 160 105 120 Nema 160 120	36,951	1,87	457	38	2,24	457	46		
		40,800	1,71	462	34	2,05	462	41		
		45,963	1,71	520	31	2,05	520	37		
		52,800	1,37	480	27	1,65	480	32		
		59,481	1,37	540	24	1,65	540	28		
		64,080	1,15	486	22	1,37	486	26		
		72,189	1,15	547	19	1,37	547	23		
		81,000	0,81	435	17	0,97	435	21		
		91,250	0,79	476	15	0,95	476	18		
GFL06 - 2N □□□	□D	6,450	2,31	99	217	2,67	95	261		
	1D 2D 5D	10,092	2,31	154	139	2,67	148	167		
	90 80 143/145TC	14,743	2,31	225	95	2,67	217	114		
	160 160 Nema	16,128	2,31	246	87	2,67	237	104		
		18,169	2,31	278	77	2,67	267	93		
		20,571	2,31	314	68	2,67	303	82		
		23,175	2,31	354	60	2,67	341	73		
		25,200	2,31	385	56	2,77	385	67		
		28,389	2,31	434	49	2,77	434	59		
		32,800	2,31	501	43	2,77	501	51		
		36,951	2,31	565	38	2,77	565	46		
		40,800	2,27	614	34	2,73	614	41		
		45,963	2,01	613	31	2,42	613	37		
		52,800	1,83	638	27	2,19	638	32		
		59,481	1,56	615	24	1,87	615	28		
		64,080	1,36	576	22	1,63	576	26		
		72,189	1,29	616	19	1,55	616	23		

Abmessungen ab Seite 4-132

$M_{2\,zul} \leq$ 657 Nm								GFL06-2N □□□							
Getriebe	Lagerflanschgröße Motorgröße Flanschdurchmesser						i	50 Hz			60 Hz			50 Hz	60 Hz
								$P_{1\,zul}$ [kW]	$M_{2\,zul}$ [Nm]	n_2 [min^{-1}]	$P_{1\,zul}$ [kW]	$M_{2\,zul}$ [Nm]	n_2 [min^{-1}]	Rücksprache erforderlich bei Einbaulage	
								n_1 = 1400 min^{-1}			n_1 = 1680 min^{-1}				
GFL06 - 2N □□□	□E						3,675	6,60	160	381	7,62	155	457		
	1E	**1E**	2E	3E	4E	5E	5,211	6,60	228	269	7,62	219	322		
	100	**112**	90	80	90	182/184TC	5,750	6,60	251	244	7,62	242	292		
	160	**160**	160	160	200	Nema	6,450	6,60	282	217	7,62	271	261		
							7,147	6,60	312	196	7,62	300	235		
							8,400	6,60	367	167	7,62	353	200		
							9,463	6,60	413	148	7,62	398	178		
							10,092	6,60	441	139	7,62	424	167		
							11,520	6,60	503	122	7,62	484	146		
							12,978	6,60	567	108	7,62	546	130		
							14,743	6,57	641	95	7,59	617	114		
							16,128	6,02	643	87	6,96	619	104		
							18,169	4,99	600	77	5,76	577	93		
							20,571	4,74	645	68	5,47	621	82		
							23,175	3,94	604	60	4,55	581	73		
							25,200	3,90	651	56	4,68	651	67		
							28,389	3,23	607	49	3,88	607	59		
							32,800	2,95	641	43	3,54	641	51		
							36,951	2,50	611	38	3,00	611	46		
							40,800	2,43	657	34	2,92	657	41		
							45,963	2,01	613	31	2,42	613	37		
GFL06 - 2N □□□	□F						3,675	6,60	160	381	7,62	155	457		C, D
	1F	**1F**	2F	3F			5,211	6,60	228	269	7,62	219	322		C, D
	100	**112**	90	90			5,750	6,60	251	244	7,62	242	292		C, D
	160	**160**	160	200			6,450	6,60	282	217	7,62	271	261		C, D
							7,147	6,60	312	196	7,62	300	235		C, D
							8,400	6,60	367	167	7,62	353	200		C, D
							9,463	6,60	413	148	7,62	398	178		C, D
							10,092	6,60	441	139	7,62	424	167		C, D
							11,520	6,60	503	122	7,62	484	146		C, D
							12,978	6,60	567	108	7,62	546	130		C, D
							14,743	6,57	641	95	7,59	617	114		C, D
							16,128	6,02	643	87	6,96	619	104		C, D
							18,169	4,99	600	77	5,76	577	93		C, D
							20,571	4,74	645	68	5,47	621	82		C, D
							23,175	3,94	604	60	4,55	581	73		C, D
							25,200	3,90	651	56	4,68	651	67		C, D
							28,389	3,23	607	49	3,88	607	59		C, D
								n_1 = 700 min^{-1}			n_1 = 840 min^{-1}				
GFL06 - 2N □□□	□B						52,800	0,44	308	13	0,53	308	16		
	1B	5B					59,481	0,44	347	12	0,53	347	14		
	71	56C					64,080	0,37	312	11	0,44	312	13		
	105	Nema					72,189	0,37	352	9,7	0,44	352	12		
							81,000	0,29	316	8,6	0,35	316	10		
							91,250	0,29	356	7,7	0,35	356	9,2		
GFL06 - 2N □□□	□C						20,571	1,25	339	34	1,50	339	41		
	1C	2C	3C	4C	5C	6C	7C	23,175	1,25	382	30	1,50	382	36	
	80	71	71	71	56C	63	80	32,800	1,02	444	21	1,23	444	26	
	160	160	105	120	Nema	160	120	36,951	1,02	500	19	1,23	500	23	
								40,800	0,86	462	17	1,03	462	21	
								45,963	0,86	520	15	1,03	520	18	
								52,800	0,69	480	13	0,82	480	16	
								59,481	0,69	540	12	0,82	540	14	
								64,080	0,57	486	11	0,69	486	13	
								72,189	0,57	547	9,7	0,69	547	12	
								81,000	0,41	435	8,6	0,49	435	10	
								91,250	0,39	476	7,7	0,47	476	9,2	

Abmessungen ab Seite 4-132

$M_{2\,zul} \leq$ 657 Nm							GFL06-2N □□□							
Getriebe	Lagerflanschgröße Motorgröße Flanschdurchmesser						i	50 Hz			60 Hz			50 Hz / 60 Hz
								$P_{1\,zul}$ [kW]	$M_{2\,zul}$ [Nm]	n_2 [min^{-1}]	$P_{1\,zul}$ [kW]	$M_{2\,zul}$ [Nm]	n_2 [min^{-1}]	Rücksprache erforderlich bei Einbaulage
								n_1 = 700 min^{-1}			n_1 = 840 min^{-1}			
GFL06 - 2N □□□	□D						6,450	1,54	131	109	1,85	131	130	
	1D	2D	5D				10,092	1,54	206	69	1,85	206	83	
	90	80	143/145TC				14,743	1,54	300	48	1,85	300	57	
	160	160	Nema				16,128	1,54	329	43	1,85	329	52	
							18,169	1,54	370	39	1,85	370	46	
							20,571	1,54	419	34	1,85	419	41	
							23,175	1,54	472	30	1,85	472	36	
							25,200	1,54	513	28	1,85	513	33	
							28,389	1,54	578	25	1,85	578	30	
							32,800	1,36	591	21	1,63	591	26	
							36,951	1,25	611	19	1,50	611	23	
							40,800	1,14	614	17	1,36	614	21	
							45,963	1,01	613	15	1,21	613	18	
							52,800	0,91	638	13	1,10	638	16	
							59,481	0,78	615	12	0,94	615	14	
							64,080	0,68	576	11	0,81	576	13	
							72,189	0,64	616	9,7	0,77	616	12	
GFL06 - 2N □□□	□E						3,675	4,40	214	191	5,28	214	229	
	1E	**1E**	2E	3E	4E	5E	5,211	4,40	303	134	5,28	303	161	
	100	**112**	90	80	90	182/184TC	5,750	4,40	335	122	5,28	335	146	
	160	**160**	160	160	200	Nema	6,450	4,01	342	109	4,81	342	130	
							7,147	4,40	416	98	5,28	416	118	
							8,400	4,40	489	83	5,28	489	100	
							9,463	4,40	551	74	5,28	551	89	
							10,092	3,44	459	69	4,12	459	83	
							11,520	4,14	632	61	4,97	632	73	
							12,978	3,44	592	54	4,13	592	65	
							14,743	3,28	641	48	3,94	641	57	
							16,128	3,01	643	43	3,61	643	52	
							18,169	2,49	600	39	2,99	600	46	
							20,571	2,37	645	34	2,84	645	41	
							23,175	1,97	604	30	2,36	604	36	
							25,200	1,95	651	28	2,34	651	33	
							28,389	1,62	607	25	1,94	607	30	
							32,800	1,48	641	21	1,77	641	26	
							36,951	1,25	611	19	1,50	611	23	
							40,800	1,22	657	17	1,46	657	21	
							45,963	1,01	613	15	1,21	613	18	
GFL06 - 2N □□□	□F						3,675	4,40	214	191	5,28	214	229	
	1F	**1F**	2F	3F			5,211	4,40	303	134	5,28	303	161	
	100	**112**	90	90			5,750	4,40	335	122	5,28	335	146	
	160	**160**	160	200			6,450	4,12	352	109	4,94	352	130	
							7,147	4,40	416	98	5,28	416	118	
							8,400	4,40	489	83	5,28	489	100	
							9,463	4,40	551	74	5,28	551	89	
							10,092	3,44	459	69	4,12	459	83	
							11,520	4,14	632	61	4,97	632	73	
							12,978	3,44	592	54	4,13	592	65	
							14,743	3,28	641	48	3,94	641	57	
							16,128	3,01	643	43	3,61	643	52	
							18,169	2,49	600	39	2,99	600	46	
							20,571	2,37	645	34	2,84	645	41	
							23,175	1,97	604	30	2,36	604	36	
							25,200	1,95	651	28	2,34	651	33	
							28,389	1,62	607	25	1,94	607	30	

Abmessungen ab Seite 4-132

$M_{2\,zul} \leq$ 657 Nm — GFL06-3N □□□

Getriebe	Lagerflanschgröße / Motorgröße / Flanschdurchmesser							i	50 Hz $P_{1\,zul}$ [kW]	50 Hz $M_{2\,zul}$ [Nm]	50 Hz n_2 [min^{-1}]	60 Hz $P_{1\,zul}$ [kW]	60 Hz $M_{2\,zul}$ [Nm]	60 Hz n_2 [min^{-1}]	50 Hz / 60 Hz Rücksprache erforderlich bei Einbaulage
									n_1 = 1400 min^{-1}			n_1 = 1680 min^{-1}			
GFL06 - 3N □□□	**1A**							66,213	0,59	255	21	0,71	255	25	
	63							72,000	0,59	277	19	0,71	277	23	
	90							81,111	0,59	312	17	0,71	312	21	
								116,571	0,54	411	12	0,65	411	14	
								131,323	0,59	505	11	0,71	505	13	
								144,320	0,59	560	9,7	0,71	560	12	
								162,583	0,58	613	8,6	0,69	613	10	
								179,520	0,52	605	7,8	0,62	605	9,4	
								202,237	0,46	611	6,9	0,56	611	8,3	
								231,200	0,42	634	6,1	0,50	634	7,3	
								260,457	0,36	613	5,4	0,43	613	6,5	
								293,018	0,34	657	4,8	0,41	657	5,7	
								299,200	0,31	613	4,7	0,38	613	5,6	
								367,200	0,27	657	3,8	0,33	657	4,6	
								413,667	0,23	614	3,4	0,27	614	4,1	
								475,200	0,21	657	3,0	0,25	657	3,5	
								535,333	0,18	613	2,6	0,21	613	3,1	
								576,720	0,16	614	2,4	0,20	614	2,9	
								649,700	0,15	615	2,2	0,17	615	2,6	
								759,806	0,11	524	1,8	0,13	524	2,2	
								855,954	0,10	563	1,6	0,12	563	2,0	
GFL06 - 3N □□□	□B							66,213	1,15	496	21	1,38	496	25	
	1B	2B	5B					72,000	1,06	496	19	1,27	496	23	
	71	63	56C					81,111	0,94	496	17	1,13	496	21	
	105	90	Nema					88,200	0,85	488	16	1,02	488	19	
								99,361	0,85	550	14	1,02	550	17	
								116,571	0,70	528	12	0,83	528	14	
								131,323	0,70	595	11	0,83	595	13	
								144,320	0,59	560	9,7	0,71	560	12	
								162,583	0,58	613	8,6	0,69	613	10	
								179,520	0,52	605	7,8	0,62	605	9,4	
								202,237	0,46	611	6,9	0,56	611	8,3	
								231,200	0,42	634	6,1	0,50	634	7,3	
								260,457	0,36	613	5,4	0,43	613	6,5	
								293,018	0,34	657	4,8	0,41	657	5,7	
								299,200	0,31	613	4,7	0,38	613	5,6	
								367,200	0,27	657	3,8	0,33	657	4,6	
								413,667	0,23	614	3,4	0,27	614	4,1	
								475,200	0,21	657	3,0	0,25	657	3,5	
								535,333	0,18	613	2,6	0,21	613	3,1	
								576,720	0,16	614	2,4	0,20	614	2,9	
								649,700	0,15	615	2,2	0,17	615	2,6	
GFL06 - 3N □□□	□C							66,213	1,15	496	21	1,38	496	25	
	1C	2C	3C	4C	5C	6C	7C	72,000	1,06	496	19	1,27	496	23	
	80	71	71	71	56C	63	80	81,111	0,94	496	17	1,13	496	21	
	160	160	105	120	Nema	160	120	88,200	0,85	488	16	1,02	488	19	
								99,361	0,85	550	14	1,02	550	17	
								116,571	0,70	528	12	0,83	528	14	
								131,323	0,70	595	11	0,83	595	13	
								144,320	0,59	560	9,7	0,71	560	12	
								162,583	0,58	613	8,6	0,69	613	10	
								179,520	0,52	605	7,8	0,62	605	9,4	
								202,237	0,46	611	6,9	0,56	611	8,3	
								231,200	0,42	634	6,1	0,50	634	7,3	
								260,457	0,36	613	5,4	0,43	613	6,5	
								299,200	0,31	613	4,7	0,38	613	5,6	
GFL06 - 3N □□□	□D							66,213	1,15	496	21	1,38	496	25	
	1D	2D	5D					72,000	1,06	496	19	1,27	496	23	
	90	80	143/145TC					81,111	0,94	496	17	1,13	496	21	
	160	160	Nema					88,200	0,85	488	16	1,02	488	19	
								99,361	0,85	550	14	1,02	550	17	
								131,323	0,70	595	11	0,83	595	13	

Abmessungen ab Seite 4-132

$M_{2\,zul} \leq$ 657 Nm — GFL06-3N □□□

Getriebe	Lagerflanschgröße / Motorgröße / Flanschdurchmesser	i	50 Hz $P_{1\,zul}$ [kW]	50 Hz $M_{2\,zul}$ [Nm]	50 Hz n_2 [min^{-1}]	60 Hz $P_{1\,zul}$ [kW]	60 Hz $M_{2\,zul}$ [Nm]	60 Hz n_2 [min^{-1}]	50 Hz / 60 Hz Rücksprache erforderlich bei Einbaulage
			n_1 = 700 min^{-1}			n_1 = 840 min^{-1}			
GFL06 - 3N □□□	**1A**	66,213	0,30	255	11	0,35	255	13	
	63	72,000	0,30	277	9,7	0,35	277	12	
	90	81,111	0,30	312	8,6	0,35	312	10	
		116,571	0,27	411	6,0	0,32	411	7,2	
		131,323	0,30	505	5,3	0,35	505	6,4	
		144,320	0,30	560	4,9	0,36	560	5,8	
		162,583	0,29	613	4,3	0,35	613	5,2	
		179,520	0,26	605	3,9	0,31	605	4,7	
		202,237	0,23	611	3,5	0,28	611	4,2	
		231,200	0,21	634	3,0	0,25	634	3,6	
		260,457	0,18	613	2,7	0,22	613	3,2	
		293,018	0,17	657	2,4	0,21	657	2,9	
		299,200	0,16	613	2,3	0,19	613	2,8	
		367,200	0,14	657	1,9	0,16	657	2,3	
		413,667	0,11	614	1,7	0,14	614	2,0	
		475,200	0,11	657	1,5	0,13	657	1,8	
		535,333	0,09	613	1,3	0,11	613	1,6	
		576,720	0,08	614	1,2	0,10	614	1,5	
		649,700	0,07	615	1,1	0,09	615	1,3	
		759,806	0,05	524	0,9	0,06	524	1,1	
		855,954	0,05	563	0,8	0,06	563	1,0	
GFL06 - 3N □□□	□B	66,213	0,58	496	11	0,69	496	13	
	1B 2B 5B	72,000	0,53	496	9,7	0,63	496	12	
	71 63 56C	81,111	0,47	496	8,6	0,56	496	10	
	105 90 Nema	88,200	0,42	488	7,9	0,51	488	9,5	
		99,361	0,42	550	7,1	0,51	550	8,5	
		116,571	0,35	528	6,0	0,42	528	7,2	
		131,323	0,35	595	5,3	0,42	595	6,4	
		144,320	0,30	560	4,9	0,36	560	5,8	
		162,583	0,29	613	4,3	0,35	613	5,2	
		179,520	0,26	605	3,9	0,31	605	4,7	
		202,237	0,23	611	3,5	0,28	611	4,2	
		231,200	0,21	634	3,0	0,25	634	3,6	
		260,457	0,18	613	2,7	0,22	613	3,2	
		293,018	0,17	657	2,4	0,21	657	2,9	
		299,200	0,16	613	2,3	0,19	613	2,8	
		367,200	0,14	657	1,9	0,16	657	2,3	
		413,667	0,11	614	1,7	0,14	614	2,0	
		475,200	0,11	657	1,5	0,13	657	1,8	
		535,333	0,09	613	1,3	0,11	613	1,6	
		576,720	0,08	614	1,2	0,10	614	1,5	
		649,700	0,07	615	1,1	0,09	615	1,3	
GFL06 - 3N □□□	□C	66,213	0,58	496	11	0,69	496	13	
	1C 2C 3C 4C 5C 6C 7C	72,000	0,53	496	9,7	0,63	496	12	
	80 71 71 71 56C 63 80	81,111	0,47	496	8,6	0,56	496	10	
	160 160 105 120 Nema 160 120	88,200	0,42	488	7,9	0,51	488	9,5	
		99,361	0,42	550	7,1	0,51	550	8,5	
		116,571	0,35	528	6,0	0,42	528	7,2	
		131,323	0,35	595	5,3	0,42	595	6,4	
		144,320	0,30	560	4,9	0,36	560	5,8	
		162,583	0,29	613	4,3	0,35	613	5,2	
		179,520	0,26	605	3,9	0,31	605	4,7	
		202,237	0,23	611	3,5	0,28	611	4,2	
		231,200	0,21	634	3,0	0,25	634	3,6	
		260,457	0,18	613	2,7	0,22	613	3,2	
		299,200	0,16	613	2,3	0,19	613	2,8	
GFL06 - 3N □□□	□D	66,213	0,58	496	11	0,69	496	13	
	1D 2D 5D	72,000	0,53	496	9,7	0,63	496	12	
	90 80 143/145TC	81,111	0,47	496	8,6	0,56	496	10	
	160 160 Nema	88,200	0,42	488	7,9	0,51	488	9,5	
		99,361	0,42	550	7,1	0,51	550	8,5	
		131,323	0,35	595	5,3	0,42	595	6,4	

Abmessungen ab Seite 4-132

$M_{2\,zul} \leq$ 1337 Nm								GFL07-2N □□□							
Getriebe	Lagerflanschgröße Motorgröße Flanschdurchmesser							i	50 Hz			60 Hz			50 Hz / 60 Hz
									$P_{1\,zul}$ [kW]	$M_{2\,zul}$ [Nm]	n_2 [min^{-1}]	$P_{1\,zul}$ [kW]	$M_{2\,zul}$ [Nm]	n_2 [min^{-1}]	Rücksprache erforderlich bei Einbaulage
									n_1 = 2800 min^{-1}			n_1 = 3360 min^{-1}			
GFL07 - 2N □□□	□C							52,067	3,11	536	54	3,11	446	65	C, D
	1C	2C	3C	4C	5C	6C	7C	58,667	3,11	604	48	3,11	503	57	C, D
	80	71	71	71	56C	63	80	63,190	2,60	543	44	2,60	452	53	C, D
	160	160	105	120	Nema	160	120	71,200	2,81	663	39	2,88	565	47	C, D
								79,875	2,26	596	35	2,31	508	42	C, D
								90,000	2,26	672	31	2,31	573	37	C, D
GFL07 - 2N □□□	□D							20,286	3,75	252	138	3,49	195	166	C, D
	1D	2D	5D					22,857	3,75	284	123	3,49	220	147	C, D
	90	80	143/145TC					32,344	4,26	456	87	3,96	353	104	C, D
	160	160	Nema					36,444	4,26	514	77	3,96	398	92	C, D
								39,642	4,26	559	71	3,96	433	85	C, D
								44,667	4,26	630	63	3,96	488	75	C, D
								52,067	4,14	713	54	3,96	569	65	C, D
								58,667	4,14	804	48	3,96	641	57	C, D
								63,190	3,45	722	44	3,45	602	53	C, D
								71,200	3,74	882	39	3,83	752	47	C, D
								79,875	3,00	794	35	3,07	677	42	C, D
								90,000	3,00	894	31	3,07	762	37	C, D
GFL07 - 2N □□□	□E							6,400	10,72	227	438	9,97	176	525	C, D
	1E	**1E**	2E	3E	4E	5E		9,714	10,72	344	288	9,97	267	346	C, D
	100	**112**	90	80	90	182/184TC		14,200	10,72	504	197	9,97	390	237	C, D
	160	**160**	160	160	200	Nema		15,904	10,72	564	176	9,97	437	211	C, D
								17,920	10,72	635	156	9,97	492	188	C, D
								20,286	10,72	719	138	9,97	557	166	C, D
								22,857	10,72	810	123	9,97	628	147	C, D
								24,850	12,17	1001	113	11,32	776	135	C, D
								28,000	12,17	1128	100	11,32	874	120	C, D
								32,344	10,13	1084	87	10,13	904	104	C, D
								36,444	9,55	1152	77	9,55	960	92	C, D
								39,642	8,68	1139	71	8,68	949	85	C, D
								44,667	7,85	1161	63	7,85	967	75	C, D
								52,067	6,80	1172	54	6,80	977	65	C, D
								58,667	6,04	1172	48	6,04	977	57	C, D
								63,190	4,61	964	44	4,61	803	53	C, D
								71,200	5,00	1177	39	5,11	1004	47	C, D
GFL07 - 2N □□□	□F							3,350	10,72	119	836				C, D
	1F	**1F**	2F	3F				4,643	10,72	165	603				C, D
	100	**112**	90	90				5,159	10,72	183	543				C, D
	160	**160**	160	200				5,695	10,72	202	492				C, D
								6,400	10,72	227	438				C, D
								7,150	10,72	254	392				C, D
								8,324	10,72	295	336				C, D
								9,379	10,72	333	299				C, D
								9,714	10,72	344	288				C, D
								11,537	10,72	409	243				C, D
								13,000	10,72	461	215				C, D
								14,200	10,72	504	197				C, D
								15,904	10,72	564	176				C, D
								17,920	10,72	635	156				C, D
								20,286	10,72	719	138				C, D
								22,857	10,72	810	123				C, D
								24,850	12,17	1001	113				C, D
								28,000	12,17	1128	100				C, D
								32,344	10,62	1137	87				C, D
								36,444	9,55	1152	77				C, D
								39,642	9,09	1192	71				C, D
								44,667	7,85	1161	63				C, D

Abmessungen ab Seite 4-132

$M_{2\,zul} \leq$ 1337 Nm — GFL07-2N □□□

Getriebe	Lagerflanschgröße / Motorgröße / Flanschdurchmesser	i	50 Hz $P_{1\,zul}$ [kW]	50 Hz $M_{2\,zul}$ [Nm]	50 Hz n_2 [min^{-1}]	60 Hz $P_{1\,zul}$ [kW]	60 Hz $M_{2\,zul}$ [Nm]	60 Hz n_2 [min^{-1}]	50 Hz Rücksprache erforderlich bei Einbaulage	60 Hz Rücksprache erforderlich bei Einbaulage
			n_1 = 2800 min^{-1}			n_1 = 3360 min^{-1}				
GFL07 - 2N □□□	□G	3,350	28,57	317	836				C, D	
	1G 2G 2G 3G 5G	4,643	28,57	439	603				C, D	
	132 100 112 132 213/215TC	5,159	28,57	488	543				C, D	
	300 250 250 250 Nema	5,695	28,57	538	492				C, D	
		6,400	25,40	538	438				C, D	
		7,150	28,57	676	392				C, D	
		8,324	28,57	787	336				C, D	
		9,379	26,15	812	299				C, D	
		9,714	24,47	787	288				C, D	
		11,537	22,98	877	243				C, D	
		13,000	20,56	884	215				C, D	
		14,200	19,76	929	197				C, D	
		15,904	18,19	957	176				C, D	
		17,920	16,29	966	156				C, D	
		20,286	15,27	1025	138				C, D	
		22,857	13,31	1007	123				C, D	
		24,850	15,00	1234	113				C, D	
		28,000	12,37	1146	100				C, D	
			n_1 = 1400 min^{-1}			n_1 = 1680 min^{-1}				
GFL07 - 2N □□□	□C	52,067	1,68	580	27	2,02	580	32		
	1C 2C 3C 4C 5C 6C 7C	58,667	1,68	654	24	2,02	654	29		
	80 71 71 71 56C 63 80	63,190	1,41	588	22	1,69	588	27		
	160 160 105 120 Nema 160 120	71,200	1,41	663	20	1,69	663	24		
		79,875	1,13	596	18	1,35	596	21		
		90,000	1,13	672	16	1,35	672	19		
GFL07 - 2N □□□	□D	20,286	2,31	310	69	2,67	298	83		
	1D 2D 5D	22,857	2,31	349	61	2,67	336	74		
	90 80 143/145TC	32,344	2,31	494	43	2,77	494	52		
	160 160 Nema	36,444	2,31	557	38	2,77	557	46		
		39,642	2,31	606	35	2,77	606	42		
		44,667	2,31	683	31	2,77	683	38		
		52,067	2,24	773	27	2,69	773	32		
		58,667	2,24	871	24	2,69	871	29		
		63,190	1,87	783	22	2,25	783	27		
		71,200	1,87	882	20	2,25	882	24		
		79,875	1,50	794	18	1,80	794	21		
		90,000	1,50	894	16	1,80	894	19		
GFL07 - 2N □□□	□E	6,400	6,60	279	219	7,62	269	263		
	1E **1E** 2E 3E 4E 5E	9,714	6,60	424	144	7,62	408	173		
	100 **112** 90 80 90 182/184TC	14,200	6,60	620	99	7,62	597	118		
	160 **160** 160 160 200 Nema	15,904	6,60	694	88	7,62	669	106		
		17,920	6,60	782	78	7,62	753	94		
		20,286	6,60	886	69	7,62	853	83		
		22,857	6,60	998	61	7,62	961	74		
		24,850	6,60	1085	56	7,92	1085	68		
		28,000	6,60	1222	50	7,92	1222	60		
		32,344	5,49	1175	43	6,59	1175	52		
		36,444	5,17	1248	38	6,21	1248	46		
		39,642	4,70	1234	35	5,64	1234	42		
		44,667	4,26	1258	31	5,11	1258	38		
		52,067	3,69	1270	27	4,42	1270	32		
		58,667	3,27	1270	24	3,93	1270	29		
		63,190	2,50	1045	22	3,00	1045	27		
		71,200	2,50	1177	20	3,00	1177	24		
GFL07 - 2N □□□	□F	3,350	6,60	146	418	7,62	141	502		C, D
	1F **1F** 2F 3F	4,643	6,60	203	302	7,62	195	362		C, D
	100 **112** 90 90	5,159	6,60	225	271	7,62	217	326		C, D
	160 **160** 160 200	5,695	6,60	249	246	7,62	239	295		C, D
		6,400	6,60	279	219	7,62	269	263		C, D

Abmessungen ab Seite 4-132

$M_{2\,zul} \leq$ 1337 Nm								GFL07-2N □□□							
Getriebe	Lagerflanschgröße Motorgröße Flanschdurchmesser							i	50 Hz			60 Hz			50 Hz / 60 Hz
									$P_{1\,zul}$ [kW]	$M_{2\,zul}$ [Nm]	n_2 [min^{-1}]	$P_{1\,zul}$ [kW]	$M_{2\,zul}$ [Nm]	n_2 [min^{-1}]	Rücksprache erforderlich bei Einbaulage
									n_1 = 1400 min^{-1}			n_1 = 1680 min^{-1}			
GFL07 - 2N □□□	□F							7,150	6,60	312	196	7,62	301	235	C, D
	1F	**1F**	2F	3F				8,324	6,60	363	168	7,62	350	202	C, D
	100	**112**	90	90				9,379	6,60	410	149	7,62	394	179	C, D
	160	**160**	160	200				9,714	6,60	424	144	7,62	408	173	C, D
								11,537	6,60	504	121	7,62	485	146	C, D
								13,000	6,60	568	108	7,62	547	129	C, D
								14,200	6,60	620	99	7,62	597	118	C, D
								15,904	6,60	694	88	7,62	669	106	C, D
								17,920	6,60	782	78	7,62	753	94	C, D
								20,286	6,60	886	69	7,62	853	83	C, D
								22,857	6,60	998	61	7,62	961	74	C, D
								24,850	6,60	1085	56	7,92	1085	68	C, D
								28,000	6,60	1222	50	7,92	1222	60	C, D
								32,344	5,75	1232	43	6,90	1232	52	C, D
								36,444	5,17	1248	38	6,21	1248	46	C, D
								39,642	4,92	1292	35	5,91	1292	42	C, D
								44,667	4,26	1258	31	5,11	1258	38	C, D
GFL07 - 2N □□□	□G							3,350	17,59	390	418	20,33	376	502	C, D
	1G	2G	2G	3G	5G			4,643	17,59	541	302	20,33	521	362	C, D
	132	100	112	132	213/215TC			5,159	17,59	601	271	20,33	578	326	C, D
	300	250	250	250	Nema			5,695	17,59	663	246	20,33	638	295	C, D
								6,400	15,64	662	219	18,07	638	263	C, D
								7,150	17,59	832	196	20,33	802	235	C, D
								8,324	17,59	969	168	20,33	933	202	C, D
								9,379	16,10	999	149	18,60	962	179	C, D
								9,714	15,06	969	144	17,41	933	173	C, D
								11,537	14,15	1080	121	16,35	1040	146	C, D
								13,000	12,65	1089	108	14,62	1048	129	C, D
								14,200	12,17	1143	99	14,06	1101	118	C, D
								15,904	11,20	1179	88	12,94	1135	106	C, D
								17,920	10,03	1189	78	11,59	1145	94	C, D
								20,286	9,40	1262	69	10,86	1216	83	C, D
								22,857	8,20	1240	61	9,47	1194	74	C, D
								24,850	8,13	1337	56	9,75	1337	68	C, D
								28,000	6,70	1242	50	8,04	1242	60	C, D
GFL07 - 2N □□□	□H							3,350	28,84	639	418	33,32	616	502	C, D
	1H	3H	5H					4,643	21,25	653	302	24,55	629	362	C, D
	160	132	254/256TC					5,159	24,88	850	271	28,75	818	326	C, D
	350	300	Nema					5,695	24,25	914	246	28,02	880	295	C, D
								6,400	15,64	662	219	18,07	638	263	C, D
								7,150	19,41	918	196	22,43	884	235	C, D
								8,324	18,03	993	168	20,83	956	202	C, D
								9,379	16,10	999	149	18,60	962	179	C, D
								9,714	15,06	969	144	17,41	933	173	C, D
								11,537	14,15	1080	121	16,35	1040	146	C, D
								13,000	12,65	1089	108	14,62	1048	129	C, D
								14,200	12,17	1143	99	14,06	1101	118	C, D
								15,904	11,20	1179	88	12,94	1135	106	C, D
								17,920	10,03	1189	78	11,59	1145	94	C, D
									n_1 = 700 min^{-1}			n_1 = 840 min^{-1}			
GFL07 - 2N □□□	□C							52,067	0,84	580	13	1,01	580	16	
	1C	2C	3C	4C	5C	6C	7C	58,667	0,84	654	12	1,01	654	14	
	80	71	71	71	56C	63	80	63,190	0,70	588	11	0,84	588	13	
	160	160	105	120	Nema	160	120	71,200	0,70	663	9,8	0,84	663	12	
								79,875	0,56	596	8,8	0,68	596	11	
								90,000	0,56	672	7,8	0,68	672	9,3	

Abmessungen ab Seite 4-132

$M_{2\,zul} \leq$ 1337 Nm — GFL07-2N □□□

Getriebe	Lagerflanschgröße / Motorgröße / Flanschdurchmesser	i	50 Hz			60 Hz			50 Hz	60 Hz
			$P_{1\,zul}$ [kW]	$M_{2\,zul}$ [Nm]	n_2 [min^{-1}]	$P_{1\,zul}$ [kW]	$M_{2\,zul}$ [Nm]	n_2 [min^{-1}]	Rücksprache erforderlich bei Einbaulage	
			n_1 = 700 min^{-1}			n_1 = 840 min^{-1}				
GFL07 - 2N □□□ □D		20,286	1,54	413	35	1,85	413	41		
1D 2D 5D		22,857	1,54	466	31	1,85	466	37		
90 80 143/145TC		32,344	1,54	659	22	1,85	659	26		
160 160 Nema		36,444	1,54	743	19	1,85	743	23		
		39,642	1,43	751	18	1,72	751	21		
		44,667	1,43	846	16	1,72	846	19		
		52,067	1,12	773	13	1,35	773	16		
		58,667	1,12	871	12	1,35	871	14		
		63,190	0,94	783	11	1,12	783	13		
		71,200	0,94	882	9,8	1,12	882	12		
		79,875	0,75	794	8,8	0,90	794	11		
		90,000	0,75	894	7,8	0,90	894	9,3		
GFL07 - 2N □□□ □E		6,400	4,40	373	109	5,28	373	131		
1E **1E** 2E 3E 4E 5E		9,714	4,40	566	72	5,28	566	87		
100 **112** 90 80 90 182/184TC		14,200	4,40	827	49	5,28	827	59		
160 **160** 160 160 200 Nema		15,904	4,40	926	44	5,28	926	53		
		17,920	4,40	1043	39	5,28	1043	47		
		20,286	3,97	1065	35	4,76	1065	41		
		22,857	3,97	1200	31	4,76	1200	37		
		24,850	3,41	1123	28	4,10	1123	34		
		28,000	3,35	1242	25	4,02	1242	30		
		32,344	2,75	1175	22	3,29	1175	26		
		36,444	2,59	1248	19	3,10	1248	23		
		39,642	2,35	1234	18	2,82	1234	21		
		44,667	2,13	1258	16	2,55	1258	19		
		52,067	1,84	1270	13	2,21	1270	16		
		58,667	1,64	1270	12	1,96	1270	14		
		63,190	1,25	1045	11	1,50	1045	13		
		71,200	1,25	1177	9,8	1,50	1177	12		
GFL07 - 2N □□□ □F		3,350	4,40	195	209	5,28	195	251		
1F **1F** 2F 3F		4,643	4,40	270	151	5,28	270	181		
100 **112** 90 90		5,159	4,40	300	136	5,28	300	163		
160 **160** 160 200		5,695	4,40	332	123	5,28	332	148		
		6,400	4,40	373	109	5,28	373	131		
		7,150	4,40	416	98	5,28	416	118		
		8,324	4,40	485	84	5,28	485	101		
		9,379	4,40	546	75	5,28	546	90		
		9,714	4,40	566	72	5,28	566	87		
		11,537	4,40	672	61	5,28	672	73		
		13,000	4,40	757	54	5,28	757	65		
		14,200	4,40	827	49	5,28	827	59		
		15,904	4,40	926	44	5,28	926	53		
		17,920	4,40	1043	39	5,28	1043	47		
		20,286	4,15	1115	35	4,98	1115	41		
		22,857	4,10	1240	31	4,92	1240	37		
		24,850	3,58	1178	28	4,30	1178	34		
		28,000	3,35	1242	25	4,02	1242	30		
		32,344	2,88	1232	22	3,45	1232	26		
		36,444	2,59	1248	19	3,10	1248	23		
		39,642	2,46	1292	18	2,95	1292	21		
		44,667	2,13	1258	16	2,55	1258	19		
GFL07 - 2N □□□ □G		3,350	11,16	495	209	13,40	495	251		
1G 2G 2G 3G 5G		4,643	10,62	653	151	12,75	653	181		
132 100 112 132 213/215TC		5,159	11,16	762	136	13,40	762	163		
300 250 250 250 Nema		5,695	11,16	841	123	13,40	841	148		
		6,400	7,82	662	109	9,38	662	131		
		7,150	9,70	918	98	11,64	918	118		
		8,324	9,01	993	84	10,82	993	101		
		9,379	8,05	999	75	9,66	999	90		
		9,714	7,53	969	72	9,04	969	87		

Abmessungen ab Seite 4-132

$M_{2\,zul} \leq$ 1337 Nm						GFL07-2N □□□							
Getriebe	Lagerflanschgröße Motorgröße Flanschdurchmesser					i	50 Hz			60 Hz			50 Hz / 60 Hz
							$P_{1\,zul}$ [kW]	$M_{2\,zul}$ [Nm]	n_2 [min^{-1}]	$P_{1\,zul}$ [kW]	$M_{2\,zul}$ [Nm]	n_2 [min^{-1}]	Rücksprache erforderlich bei Einbaulage
							n_1 = 700 min^{-1}			n_1 = 840 min^{-1}			
GFL07 - 2N □□□	□G					11,537	7,07	1080	61	8,49	1080	73	
	1G	2G	2G	3G	5G	13,000	6,33	1089	54	7,59	1089	65	
	132	100	112	132	213/215TC	14,200	6,08	1143	49	7,30	1143	59	
	300	250	250	250	Nema	15,904	5,60	1179	44	6,72	1179	53	
						17,920	5,01	1189	39	6,02	1189	47	
						20,286	4,70	1262	35	5,64	1262	41	
						22,857	4,10	1240	31	4,92	1240	37	
						24,850	4,06	1337	28	4,88	1337	34	
						28,000	3,35	1242	25	4,02	1242	30	
GFL07 - 2N □□□	□H					3,350	14,42	639	209	17,30	639	251	
	1H	3H	5H			4,643	10,62	653	151	12,75	653	181	
	160	132	254/256TC			5,159	12,44	850	136	14,93	850	163	
	350	300	Nema			5,695	12,12	914	123	14,55	914	148	
						6,400	7,82	662	109	9,38	662	131	
						7,150	9,70	918	98	11,64	918	118	
						8,324	9,01	993	84	10,82	993	101	
						9,379	8,05	999	75	9,66	999	90	
						9,714	7,53	969	72	9,04	969	87	
						11,537	7,07	1080	61	8,49	1080	73	
						13,000	6,33	1089	54	7,59	1089	65	
						14,200	6,08	1143	49	7,30	1143	59	
						15,904	5,60	1179	44	6,72	1179	53	
						17,920	5,01	1189	39	6,02	1189	47	

Abmessungen ab Seite 4-132

$M_{2\,zul} \leq$ 1378 Nm								GFL07-3N □□□							
Getriebe	Lagerflanschgröße Motorgröße Flanschdurchmesser							i	50 Hz			60 Hz			50 Hz / 60 Hz
									$P_{1\,zul}$ [kW]	$M_{2\,zul}$ [Nm]	n_2 [min^{-1}]	$P_{1\,zul}$ [kW]	$M_{2\,zul}$ [Nm]	n_2 [min^{-1}]	Rücksprache erforderlich bei Einbaulage
									n_1 = 1400 min^{-1}			n_1 = 1680 min^{-1}			
GFL07 - 3N □□□	□B							65,306	1,37	585	21	1,65	585	26	
	1B	5B						72,452	1,37	649	19	1,65	649	23	
	71	56C						81,636	1,37	731	17	1,65	731	21	
	105	Nema						92,413	1,37	828	15	1,65	828	18	
								104,127	1,37	933	13	1,65	933	16	
								147,347	1,07	1025	9,5	1,28	1025	11	
								166,025	1,07	1155	8,4	1,28	1155	10	
								183,285	0,89	1066	7,6	1,07	1066	9,2	
								206,519	0,89	1201	6,8	1,07	1201	8,1	
								224,636	0,89	1306	6,2	1,07	1306	7,5	
								253,111	0,76	1258	5,5	0,91	1258	6,6	
								290,706	0,72	1357	4,8	0,86	1357	5,8	
								327,556	0,59	1258	4,3	0,71	1258	5,1	
								352,811	0,60	1374	4,0	0,72	1374	4,8	
								397,533	0,49	1258	3,5	0,58	1258	4,2	
								430,222	0,45	1270	3,3	0,54	1270	3,9	
								522,133	0,37	1270	2,7	0,45	1270	3,2	
								562,391	0,31	1128	2,5	0,37	1128	3,0	
								633,680	0,30	1220	2,2	0,35	1220	2,7	
								718,786	0,24	1128	2,0	0,29	1128	2,3	
								809,900	0,23	1220	1,7	0,28	1220	2,1	
GFL07 - 3N □□□	□C							65,306	1,87	796	21	2,24	796	26	
	1C	2C	3C	4C	5C	6C	7C	72,452	1,84	869	19	2,21	869	23	
	80	71	71	71	56C	63	80	81,636	1,84	979	17	2,21	979	21	
	160	160	105	120	Nema	160	120	92,413	1,59	961	15	1,91	961	18	
								104,127	1,59	1082	13	1,91	1082	16	
								113,206	1,41	1040	12	1,69	1040	15	
								127,556	1,41	1171	11	1,69	1171	13	
								147,347	1,19	1140	9,5	1,42	1140	11	
								166,025	1,15	1248	8,4	1,38	1248	10	
								183,285	1,03	1236	7,6	1,24	1236	9,2	
								206,519	0,93	1248	6,8	1,11	1248	8,1	
								224,636	0,92	1343	6,2	1,10	1343	7,5	
								253,111	0,76	1258	5,5	0,91	1258	6,6	
								290,706	0,73	1378	4,8	0,87	1378	5,8	
								327,556	0,59	1258	4,3	0,71	1258	5,1	
								352,811	0,60	1378	4,0	0,72	1378	4,8	
								397,533	0,49	1258	3,5	0,58	1258	4,2	
								430,222	0,45	1270	3,3	0,54	1270	3,9	
								522,133	0,37	1270	2,7	0,45	1270	3,2	
								562,391	0,31	1128	2,5	0,37	1128	3,0	
								633,680	0,30	1220	2,2	0,35	1220	2,7	
GFL07 - 3N □□□	□D							65,306	2,07	883	21	2,49	883	26	
	1D	2D	5D					72,452	1,84	869	19	2,21	869	23	
	90	80	143/145TC					81,636	1,84	979	17	2,21	979	21	
	160	160	Nema					92,413	1,59	961	15	1,91	961	18	
								104,127	1,59	1082	13	1,91	1082	16	
								113,206	1,41	1040	12	1,69	1040	15	
								127,556	1,41	1171	11	1,69	1171	13	
								147,347	1,19	1140	9,5	1,42	1140	11	
								166,025	1,15	1248	8,4	1,38	1248	10	
								183,285	1,03	1236	7,6	1,24	1236	9,2	
								206,519	0,93	1248	6,8	1,11	1248	8,1	
								224,636	0,92	1343	6,2	1,10	1343	7,5	
								253,111	0,76	1258	5,5	0,91	1258	6,6	
GFL07 - 3N □□□	□E							65,306	2,07	883	21	2,49	883	26	
	1E	**1E**	2E	3E	4E	5E		72,452	1,84	869	19	2,21	869	23	
	100	**112**	90	80	90	182/184TC		81,636	1,84	979	17	2,21	979	21	
	160	**160**	160	160	200	Nema		92,413	1,59	961	15	1,91	961	18	
								104,127	1,59	1082	13	1,91	1082	16	
								113,206	1,41	1040	12	1,69	1040	15	
								127,556	1,41	1171	11	1,69	1171	13	

Abmessungen ab Seite 4-132

$M_{2\,zul} \leq$ 1378 Nm								GFL07-3N □□□							
Getriebe	Lagerflanschgröße Motorgröße Flanschdurchmesser							i	50 Hz			60 Hz			50 Hz / 60 Hz
									$P_{1\,zul}$ [kW]	$M_{2\,zul}$ [Nm]	n_2 [min^{-1}]	$P_{1\,zul}$ [kW]	$M_{2\,zul}$ [Nm]	n_2 [min^{-1}]	Rücksprache erforderlich bei Einbaulage
									n_1 = 700 min^{-1}			n_1 = 840 min^{-1}			
GFL07 - 3N □□□	□B							65,306	0,77	658	11	0,93	658	13	
	1B	5B						72,452	0,73	686	9,7	0,87	686	12	
	71	56C						81,636	0,73	773	8,6	0,87	773	10	
	105	Nema						92,413	0,77	931	7,6	0,93	931	9,1	
								104,127	0,77	1049	6,7	0,93	1049	8,1	
								147,347	0,53	1025	4,8	0,64	1025	5,7	
								166,025	0,53	1155	4,2	0,64	1155	5,1	
								183,285	0,45	1066	3,8	0,54	1066	4,6	
								206,519	0,45	1201	3,4	0,54	1201	4,1	
								224,636	0,45	1306	3,1	0,54	1306	3,7	
								253,111	0,38	1258	2,8	0,46	1258	3,3	
								290,706	0,36	1357	2,4	0,43	1357	2,9	
								327,556	0,29	1258	2,1	0,35	1258	2,6	
								352,811	0,30	1374	2,0	0,36	1374	2,4	
								397,533	0,24	1258	1,8	0,29	1258	2,1	
								430,222	0,23	1270	1,6	0,27	1270	2,0	
								522,133	0,19	1270	1,3	0,22	1270	1,6	
								562,391	0,15	1128	1,2	0,18	1128	1,5	
								633,680	0,15	1220	1,1	0,18	1220	1,3	
								718,786	0,12	1128	1,0	0,14	1128	1,2	
								809,900	0,12	1220	0,9	0,14	1220	1,0	
GFL07 - 3N □□□	□C							65,306	1,04	883	11	1,24	883	13	
	1C	2C	3C	4C	5C	6C	7C	72,452	0,92	869	9,7	1,10	869	12	
	80	71	71	71	56C	63	80	81,636	0,92	979	8,6	1,10	979	10	
	160	160	105	120	Nema	160	120	92,413	0,80	961	7,6	0,96	961	9,1	
								104,127	0,80	1082	6,7	0,96	1082	8,1	
								113,206	0,70	1040	6,2	0,85	1040	7,4	
								127,556	0,70	1171	5,5	0,85	1171	6,6	
								147,347	0,59	1140	4,8	0,71	1140	5,7	
								166,025	0,58	1248	4,2	0,69	1248	5,1	
								183,285	0,52	1236	3,8	0,62	1236	4,6	
								206,519	0,46	1248	3,4	0,56	1248	4,1	
								224,636	0,46	1343	3,1	0,55	1343	3,7	
								253,111	0,38	1258	2,8	0,46	1258	3,3	
								290,706	0,36	1378	2,4	0,44	1378	2,9	
								327,556	0,29	1258	2,1	0,35	1258	2,6	
								352,811	0,30	1378	2,0	0,36	1378	2,4	
								397,533	0,24	1258	1,8	0,29	1258	2,1	
								430,222	0,23	1270	1,6	0,27	1270	2,0	
								522,133	0,19	1270	1,3	0,22	1270	1,6	
								562,391	0,15	1128	1,2	0,18	1128	1,5	
								633,680	0,15	1220	1,1	0,18	1220	1,3	
GFL07 - 3N □□□	□D							65,306	1,04	883	11	1,24	883	13	
	1D	2D	5D					72,452	0,92	869	9,7	1,10	869	12	
	90	80	143/145TC					81,636	0,92	979	8,6	1,10	979	10	
	160	160	Nema					92,413	0,80	961	7,6	0,96	961	9,1	
								104,127	0,80	1082	6,7	0,96	1082	8,1	
								113,206	0,70	1040	6,2	0,85	1040	7,4	
								127,556	0,70	1171	5,5	0,85	1171	6,6	
								147,347	0,59	1140	4,8	0,71	1140	5,7	
								166,025	0,58	1248	4,2	0,69	1248	5,1	
								183,285	0,52	1236	3,8	0,62	1236	4,6	
								206,519	0,46	1248	3,4	0,56	1248	4,1	
								224,636	0,46	1343	3,1	0,55	1343	3,7	
								253,111	0,38	1258	2,8	0,46	1258	3,3	
GFL07 - 3N □□□	□E							65,306	1,04	883	11	1,24	883	13	
	1E	**1E**	2E	3E	4E	5E		72,452	0,92	869	9,7	1,10	869	12	
	100	**112**	90	80	90	182/184TC		81,636	0,92	979	8,6	1,10	979	10	
	160	**160**	160	160	200	Nema		92,413	0,80	961	7,6	0,96	961	9,1	
								104,127	0,80	1082	6,7	0,96	1082	8,1	
								113,206	0,70	1040	6,2	0,85	1040	7,4	
								127,556	0,70	1171	5,5	0,85	1171	6,6	

Abmessungen ab Seite 4-132

$M_{2\,zul} \leq$ 3107 Nm							GFL09-2N □□□							
Getriebe	Lagerflanschgröße Motorgröße Flanschdurchmesser						i	50 Hz			60 Hz			50 Hz	60 Hz
								$P_{1\,zul}$ [kW]	$M_{2\,zul}$ [Nm]	n_2 [min^{-1}]	$P_{1\,zul}$ [kW]	$M_{2\,zul}$ [Nm]	n_2 [min^{-1}]	Rücksprache erforderlich bei Einbaulage	
								n_1 = 2800 min^{-1}			n_1 = 3360 min^{-1}				
GFL09 - 2N □□□	□D						51,333	4,26	724	55	3,96	561	66		C, D
	1D	2D	5D				57,852	4,26	816	48	3,96	632	58		C, D
	90	80	143/145TC				62,300	4,26	878	45	3,96	681	54		C, D
	160	160	Nema				70,211	4,62	1073	40	4,39	851	48		C, D
							78,750	3,87	1008	36	3,96	859	43		C, D
							88,750	3,87	1136	32	3,96	968	38		C, D
GFL09 - 2N □□□	□E						19,667	10,72	697	142	9,97	540	171		C, D
	1E	**1E**	2E	3E	4E	5E	22,164	10,72	786	126	9,97	609	152		C, D
	100	**112**	90	80	90	182/184TC	32,667	12,17	1316	86	11,32	1020	103		C, D
	160	**160**	160	160	200	Nema	36,815	12,17	1483	76	11,32	1149	91		C, D
							39,667	11,18	1467	71	11,18	1223	85		C, D
							44,704	11,18	1654	63	11,18	1378	75		C, D
							51,333	8,98	1525	55	8,98	1271	66		C, D
							57,852	8,98	1719	48	8,98	1432	58		C, D
							62,300	7,50	1546	45	7,50	1288	54		C, D
							70,211	8,12	1888	40	8,31	1610	48		C, D
							78,750	6,26	1631	36	6,40	1391	43		C, D
							88,750	6,07	1781	32	6,21	1519	38		C, D
GFL09 - 2N □□□	□F						18,407	10,72	653	152				C, D	
	1F	**1F**	2F	3F			19,667	10,72	697	142				C, D	
	100	**112**	90	90			22,164	10,72	786	126				C, D	
	160	**160**	160	200			24,111	12,17	971	116				C, D	
							27,173	12,17	1095	103				C, D	
							32,667	12,17	1316	86				C, D	
							36,815	12,17	1483	76				C, D	
							39,667	11,86	1556	71				C, D	
							44,704	11,86	1754	63				C, D	
							51,333	9,52	1616	55				C, D	
							57,852	9,52	1822	48				C, D	
							62,300	7,94	1637	45				C, D	
							70,211	8,61	1999	40				C, D	
GFL09 - 2N □□□	□G						18,407	28,57	1741	152				C, D	
	1G	2G	2G	3G	5G		19,667	28,57	1860	142				C, D	
	132	100	112	132	213/215TC		22,164	28,57	2096	126				C, D	
	300	250	250	250	Nema		24,111	31,48	2512	116				C, D	
							27,173	28,39	2553	103				C, D	
							32,667	25,52	2759	86				C, D	
							36,815	22,86	2784	76				C, D	
							39,667	21,84	2867	71				C, D	
							44,704	18,88	2793	63				C, D	
								n_1 = 1400 min^{-1}			n_1 = 1680 min^{-1}				
GFL09 - 2N □□□	□D						51,333	2,31	784	27	2,77	784	33		
	1D	2D	5D				57,852	2,31	884	24	2,77	884	29		
	90	80	143/145TC				62,300	2,31	952	23	2,77	952	27		
	160	160	Nema				70,211	2,31	1073	20	2,77	1073	24		
							78,750	1,93	1008	18	2,32	1008	21		
							88,750	1,93	1136	16	2,32	1136	19		
GFL09 - 2N □□□	□E						19,667	6,60	859	71	7,62	827	85		
	1E	**1E**	2E	3E	4E	5E	22,164	6,60	968	63	7,62	932	76		
	100	**112**	90	80	90	182/184TC	32,667	6,60	1426	43	7,92	1426	51		
	160	**160**	160	160	200	Nema	36,815	6,60	1607	38	7,92	1607	46		
							39,667	6,06	1590	35	7,27	1590	42		
							44,704	6,06	1792	31	7,27	1792	38		
							51,333	4,86	1653	27	5,84	1653	33		
							57,852	4,86	1862	24	5,84	1862	29		
							62,300	4,06	1675	23	4,87	1675	27		
							70,211	4,06	1888	20	4,87	1888	24		
							78,750	3,13	1631	18	3,76	1631	21		
							88,750	3,03	1781	16	3,64	1781	19		

Abmessungen ab Seite 4-132

$M_{2\,zul} \leq$ 3107 Nm — GFL09-2N □□□

Getriebe	Lagerflanschgröße / Motorgröße / Flanschdurchmesser	i	50 Hz $P_{1\,zul}$ [kW]	50 Hz $M_{2\,zul}$ [Nm]	50 Hz n_2 [min^{-1}]	60 Hz $P_{1\,zul}$ [kW]	60 Hz $M_{2\,zul}$ [Nm]	60 Hz n_2 [min^{-1}]	50 Hz Rücksprache erforderlich bei Einbaulage	60 Hz Rücksprache erforderlich bei Einbaulage
			n_1 = 1400 min^{-1}			n_1 = 1680 min^{-1}				
GFL09 - 2N □□□	□F	9,010	6,60	393	155	7,62	379	187		C, D
	1F **1F** 2F 3F	9,799	6,60	428	143	7,62	412	171		C, D
	100 **112** 90 90	11,167	6,60	488	125	7,62	469	150		C, D
	160 **160** 160 200	14,333	6,60	626	98	7,62	603	117		C, D
		16,333	6,60	713	86	7,62	687	103		C, D
		18,407	6,60	804	76	7,62	774	91		C, D
		19,667	6,60	859	71	7,62	827	85		C, D
		22,164	6,60	968	63	7,62	932	76		C, D
		24,111	6,60	1053	58	7,92	1053	70		C, D
		27,173	6,60	1186	52	7,92	1186	62		C, D
		32,667	6,60	1426	43	7,92	1426	51		C, D
		36,815	6,60	1607	38	7,92	1607	46		C, D
		39,667	6,42	1686	35	7,71	1686	42		C, D
		44,704	6,42	1901	31	7,71	1901	38		C, D
		51,333	5,16	1752	27	6,19	1752	33		C, D
		57,852	5,16	1974	24	6,19	1974	29		C, D
		62,300	4,30	1774	23	5,16	1774	27		C, D
		70,211	4,30	1999	20	5,16	1999	24		C, D
GFL09 - 2N □□□	□G	6,864	17,59	799	204	20,33	770	245		C, D
	1G 2G 2G 3G 5G	7,466	17,59	869	188	20,33	837	225		C, D
	132 100 112 132 213/215TC	9,010	17,59	1049	155	20,33	1010	187		C, D
	300 250 250 250 Nema	9,799	17,59	1141	143	20,33	1099	171		C, D
		11,167	17,59	1300	125	20,33	1252	150		C, D
		12,307	17,59	1433	114	20,33	1380	137		C, D
		14,333	17,59	1669	98	20,33	1607	117		C, D
		16,333	17,59	1902	86	20,33	1831	103		C, D
		18,407	17,59	2143	76	20,33	2064	91		C, D
		19,667	17,59	2290	71	20,33	2205	85		C, D
		22,164	17,59	2580	63	20,33	2485	76		C, D
		24,111	17,06	2722	58	20,47	2722	70		C, D
		27,173	15,38	2767	52	18,46	2767	62		C, D
		32,667	13,83	2990	43	16,59	2990	51		C, D
		36,815	12,38	3018	38	14,86	3018	46		C, D
		39,667	11,83	3107	35	14,20	3107	42		C, D
		44,704	10,23	3027	31	12,28	3027	38		C, D
GFL09 - 2N □□□	□H	6,864	45,98	2089	204	53,14	2012	245		C, D
	1H **2H** 3H 5H 6H	7,466	43,64	2156	188	50,43	2077	225		C, D
	160 **180** 132 254/256TC 284/286TC	9,010	37,40	2230	155	43,22	2147	187		C, D
	350 **350** 300 Nema Nema	9,799	35,62	2310	143	41,16	2224	171		C, D
		11,167	31,16	2303	125	36,01	2218	150		C, D
		12,307	27,29	2223	114	31,54	2141	137		C, D
		14,333	25,03	2374	98	28,92	2286	117		C, D
		16,333	22,76	2461	86	26,30	2369	103		C, D
		18,407	20,35	2479	76	23,52	2388	91		C, D
		19,667	19,69	2563	71	22,75	2468	85		C, D
		22,164	17,81	2612	63	20,58	2515	76		C, D
		24,111	17,06	2722	58	20,47	2722	70		C, D
		27,173	15,38	2767	52	18,46	2767	62		C, D
GFL09 - 2N □□□	**1K**	6,864	45,98	2089	204	53,14	2012	245		C, D
	200	7,466	43,64	2156	188	50,43	2077	225		C, D
	400	9,010	37,40	2230	155	43,22	2147	187		C, D
		9,799	35,62	2310	143	41,16	2224	171		C, D
		12,307	27,29	2223	114	31,54	2141	137		C, D
		14,333	25,03	2374	98	28,92	2286	117		C, D

Abmessungen ab Seite 4-132

$M_{2\,zul} \leq$ 3107 Nm — GFL09-2N □□□

Getriebe	Lagerflanschgröße / Motorgröße / Flanschdurchmesser	i	50 Hz			60 Hz			50 Hz	60 Hz
			$P_{1\,zul}$ [kW]	$M_{2\,zul}$ [Nm]	n_2 [min^{-1}]	$P_{1\,zul}$ [kW]	$M_{2\,zul}$ [Nm]	n_2 [min^{-1}]	Rücksprache erforderlich bei Einbaulage	
			n_1 = 700 min^{-1}			n_1 = 840 min^{-1}				
GFL09 - 2N □□□ □D		51,333	1,44	981	14	1,73	981	16		
1D 2D 5D		57,852	1,44	1105	12	1,73	1105	15		
90 80 143/145TC		62,300	1,21	994	11	1,45	994	14		
160 160 Nema		70,211	1,21	1121	10,0	1,45	1121	12		
		78,750	0,97	1008	8,9	1,16	1008	11		
		88,750	0,97	1136	7,9	1,16	1136	9,5		
GFL09 - 2N □□□ □E		19,667	4,40	1145	36	5,28	1145	43		
1E **1E** 2E 3E 4E 5E		22,164	4,40	1290	32	5,28	1290	38		
100 **112** 90 80 90 182/184TC		32,667	3,53	1526	21	4,24	1526	26		
160 **160** 160 160 200 Nema		36,815	3,53	1720	19	4,24	1720	23		
		39,667	3,03	1590	18	3,63	1590	21		
		44,704	3,03	1792	16	3,63	1792	19		
		51,333	2,43	1653	14	2,92	1653	16		
		57,852	2,43	1862	12	2,92	1862	15		
		62,300	2,03	1675	11	2,44	1675	14		
		70,211	2,03	1888	10,0	2,44	1888	12		
		78,750	1,56	1631	8,9	1,88	1631	11		
		88,750	1,52	1781	7,9	1,82	1781	9,5		
GFL09 - 2N □□□ □F		9,010	4,40	524	78	5,28	524	93		
1F **1F** 2F 3F		9,799	4,40	570	71	5,28	570	86		
100 **112** 90 90		11,167	4,40	650	63	5,28	650	75		
160 **160** 160 200		14,333	4,40	834	49	5,28	834	59		
		16,333	4,40	951	43	5,28	951	51		
		18,407	4,40	1072	38	5,28	1072	46		
		19,667	4,40	1145	36	5,28	1145	43		
		22,164	4,40	1290	32	5,28	1290	38		
		24,111	4,40	1404	29	5,28	1404	35		
		27,173	4,40	1582	26	5,28	1582	31		
		32,667	3,75	1620	21	4,50	1620	26		
		36,815	3,75	1826	19	4,50	1826	23		
		39,667	3,21	1686	18	3,85	1686	21		
		44,704	3,21	1901	16	3,85	1901	19		
		51,333	2,58	1752	14	3,09	1752	16		
		57,852	2,58	1974	12	3,09	1974	15		
		62,300	2,15	1774	11	2,58	1774	14		
		70,211	2,15	1999	10,0	2,58	1999	12		
GFL09 - 2N □□□ □G		6,864	11,73	1066	102	14,07	1066	122		
1G 2G 2G 3G 5G		7,466	11,73	1159	94	14,07	1159	113		
132 100 112 132 213/215TC		9,010	11,73	1399	78	14,07	1399	93		
300 250 250 250 Nema		9,799	11,73	1521	71	14,07	1521	86		
		11,167	11,73	1733	63	14,07	1733	75		
		12,307	11,73	1910	57	14,07	1910	68		
		14,333	11,73	2225	49	14,07	2225	59		
		16,333	11,38	2461	43	13,66	2461	51		
		18,407	10,18	2479	38	12,21	2479	46		
		19,667	9,85	2563	36	11,81	2563	43		
		22,164	8,90	2612	32	10,68	2612	38		
		24,111	8,53	2722	29	10,23	2722	35		
		27,173	7,69	2767	26	9,23	2767	31		
		32,667	6,91	2990	21	8,30	2990	26		
		36,815	6,19	3018	19	7,43	3018	23		
		39,667	5,92	3107	18	7,10	3107	21		
		44,704	5,12	3027	16	6,14	3027	19		

Abmessungen ab Seite 4-132

$M_{2\,zul} \leq$ 3107 Nm						GFL09-2N □□□							
Getriebe	Lagerflanschgröße Motorgröße Flanschdurchmesser					i	50 Hz			60 Hz			50 Hz / 60 Hz
							$P_{1\,zul}$ [kW]	$M_{2\,zul}$ [Nm]	n_2 [min^{-1}]	$P_{1\,zul}$ [kW]	$M_{2\,zul}$ [Nm]	n_2 [min^{-1}]	Rücksprache erforderlich bei Einbaulage
							n_1 = 700 min^{-1}			n_1 = 840 min^{-1}			
GFL09 - 2N □□□	□H					6,864	22,99	2089	102	27,59	2089	122	
	1H	**2H**	3H	5H	6H	7,466	21,82	2156	94	26,19	2156	113	
	160	**180**	132	254/256TC	284/286TC	9,010	18,70	2230	78	22,44	2230	93	
	350	**350**	300	Nema	Nema	9,799	17,81	2310	71	21,37	2310	86	
						11,167	15,58	2303	63	18,70	2303	75	
						12,307	13,65	2223	57	16,38	2223	68	
						14,333	12,51	2374	49	15,02	2374	59	
						16,333	11,38	2461	43	13,66	2461	51	
						18,407	10,18	2479	38	12,21	2479	46	
						19,667	9,85	2563	36	11,81	2563	43	
						22,164	8,90	2612	32	10,68	2612	38	
						24,111	8,53	2722	29	10,23	2722	35	
						27,173	7,69	2767	26	9,23	2767	31	
GFL09 - 2N □□□	**1K**					6,864	22,99	2089	102	27,59	2089	122	
	200					7,466	21,82	2156	94	26,19	2156	113	
	400					9,010	18,70	2230	78	22,44	2230	93	
						9,799	17,81	2310	71	21,37	2310	86	
						12,307	13,65	2223	57	16,38	2223	68	
						14,333	12,51	2374	49	15,02	2374	59	

Abmessungen ab Seite 4-132

$M_{2\,zul} \leq$ 3170 Nm — GFL09-3N □□□

Getriebe	Lagerflanschgröße Motorgröße Flanschdurchmesser	i	50 Hz			60 Hz			50 Hz	60 Hz
			$P_{1\,zul}$ [kW]	$M_{2\,zul}$ [Nm]	n_2 [min^{-1}]	$P_{1\,zul}$ [kW]	$M_{2\,zul}$ [Nm]	n_2 [min^{-1}]	Rücksprache erforderlich bei Einbaulage	
			n_1 = 1400 min^{-1}			n_1 = 1680 min^{-1}				
GFL09 - 3N □□□	□B	290,889	0,88	1671	4,8	1,06	1671	5,8		
1B	5B	327,827	0,88	1883	4,3	1,06	1883	5,1		
71	56C	353,033	0,74	1694	4,0	0,88	1694	4,8		
105	Nema	397,863	0,74	1909	3,5	0,88	1909	4,2		
		424,247	0,88	2437	3,3	1,06	2437	4,0		
		514,881	0,74	2470	2,7	0,88	2470	3,3		
		554,470	0,58	2113	2,5	0,70	2113	3,0		
		624,879	0,56	2273	2,2	0,67	2273	2,7		
		700,875	0,46	2113	2,0	0,55	2113	2,4		
		789,875	0,44	2273	1,8	0,53	2273	2,1		
GFL09 - 3N □□□	□C	63,326	1,87	772	22	2,24	772	27		
1C	2C 3C 4C 5C 6C 7C	93,333	1,87	1137	15	2,24	1137	18		
80	71 71 71 56C 63 80	105,185	1,87	1282	13	2,24	1282	16		
160	160 105 120 Nema 160 120	148,815	1,87	1813	9,4	2,24	1813	11		
		167,712	1,87	2044	8,4	2,24	2044	10		
		185,111	1,71	2064	7,6	2,05	2064	9,1		
		208,617	1,71	2326	6,7	2,05	2326	8,1		
		224,778	1,64	2407	6,2	1,97	2407	7,5		
		253,321	1,64	2712	5,5	1,97	2712	6,6		
		290,889	1,37	2603	4,8	1,65	2603	5,8		
		327,827	1,37	2934	4,3	1,65	2934	5,1		
		353,033	1,15	2636	4,0	1,37	2636	4,8		
		397,863	1,15	2971	3,5	1,37	2971	4,2		
		424,247	0,98	2724	3,3	1,18	2724	4,0		
		514,881	0,81	2724	2,7	0,97	2724	3,3		
		554,470	0,58	2113	2,5	0,70	2113	3,0		
		624,879	0,56	2273	2,2	0,67	2273	2,7		
		700,875	0,46	2113	2,0	0,55	2113	2,4		
		789,875	0,44	2273	1,8	0,53	2273	2,1		
GFL09 - 3N □□□	□D	63,326	2,31	953	22	2,77	953	27		
1D	2D 5D	73,173	2,31	1101	19	2,77	1101	23		
90	80 143/145TC	82,465	2,31	1241	17	2,77	1241	20		
160	160 Nema	93,333	2,31	1405	15	2,77	1405	18		
		105,185	2,31	1583	13	2,77	1583	16		
		114,333	2,31	1721	12	2,77	1721	15		
		128,852	2,31	1939	11	2,77	1939	13		
		148,815	2,12	2053	9,4	2,54	2053	11		
		167,712	2,12	2314	8,4	2,54	2314	10		
		185,111	1,85	2231	7,6	2,22	2231	9,1		
		208,617	1,85	2515	6,7	2,22	2515	8,1		
		224,778	1,64	2407	6,2	1,97	2407	7,5		
		253,321	1,64	2712	5,5	1,97	2712	6,6		
		290,889	1,39	2640	4,8	1,67	2640	5,8		
		327,827	1,39	2975	4,3	1,67	2975	5,1		
		353,033	1,22	2813	4,0	1,47	2813	4,8		
		397,863	1,22	3170	3,5	1,47	3170	4,2		
		424,247	0,98	2724	3,3	1,18	2724	4,0		
		514,881	0,81	2724	2,7	0,97	2724	3,3		
		554,470	0,58	2113	2,5	0,70	2113	3,0		
		624,879	0,56	2273	2,2	0,67	2273	2,7		
GFL09 - 3N □□□	□E	63,326	3,66	1510	22	4,39	1510	27		
1E	**1E** 2E 3E 4E 5E	73,173	3,18	1517	19	3,82	1517	23		
100	**112** 90 80 90 182/184TC	82,465	3,18	1710	17	3,82	1710	20		
160	**160** 160 160 200 Nema	93,333	2,78	1692	15	3,34	1692	18		
		105,185	2,78	1907	13	3,34	1907	16		
		114,333	2,48	1847	12	2,97	1847	15		
		128,852	2,48	2082	11	2,97	2082	13		
		148,815	2,12	2053	9,4	2,54	2053	11		
		167,712	2,12	2314	8,4	2,54	2314	10		
		185,111	1,85	2231	7,6	2,22	2231	9,1		
		208,617	1,85	2515	6,7	2,22	2515	8,1		
		224,778	1,64	2407	6,2	1,97	2407	7,5		
		253,321	1,64	2712	5,5	1,97	2712	6,6		

Abmessungen ab Seite 4-132

$M_{2\,zul} \leq$ 3170 Nm								GFL09-3N □□□							
Getriebe	Lagerflanschgröße Motorgröße Flanschdurchmesser							i	50 Hz			60 Hz			50 Hz / 60 Hz
									$P_{1\,zul}$ [kW]	$M_{2\,zul}$ [Nm]	n_2 [min^{-1}]	$P_{1\,zul}$ [kW]	$M_{2\,zul}$ [Nm]	n_2 [min^{-1}]	Rücksprache erforderlich bei Einbaulage
									n_1 = 1400 min^{-1}			n_1 = 1680 min^{-1}			
GFL09 - 3N □□□	□F							63,326	3,66	1510	22	4,39	1510	27	C, D
	1F	**1F**	2F	3F				73,173	3,18	1517	19	3,82	1517	23	C, D
	100	**112**	90	90				82,465	3,18	1710	17	3,82	1710	20	C, D
	160	**160**	160	200				93,333	2,78	1692	15	3,34	1692	18	C, D
								105,185	2,78	1907	13	3,34	1907	16	C, D
								114,333	2,48	1847	12	2,97	1847	15	C, D
								128,852	2,48	2082	11	2,97	2082	13	C, D
									n_1 = 700 min^{-1}			n_1 = 840 min^{-1}			
GFL09 - 3N □□□	□B							290,889	0,44	1671	2,4	0,53	1671	2,9	
	1B	5B						327,827	0,44	1883	2,1	0,53	1883	2,6	
	71	56C						353,033	0,37	1694	2,0	0,44	1694	2,4	
	105	Nema						397,863	0,37	1909	1,8	0,44	1909	2,1	
								424,247	0,44	2437	1,7	0,53	2437	2,0	
								514,881	0,37	2470	1,4	0,44	2470	1,6	
								554,470	0,29	2113	1,3	0,35	2113	1,5	
								624,879	0,28	2273	1,1	0,33	2273	1,3	
								700,875	0,23	2113	1,0	0,28	2113	1,2	
								789,875	0,22	2273	0,9	0,26	2273	1,1	
GFL09 - 3N □□□	□C							63,326	1,25	1029	11	1,50	1029	13	
	1C	2C	3C	4C	5C	6C	7C	93,333	1,25	1516	7,5	1,50	1516	9,0	
	80	71	71	71	56C	63	80	105,185	1,25	1709	6,7	1,50	1709	8,0	
	160	160	105	120	Nema	160	120	148,815	1,02	1984	4,7	1,23	1984	5,6	
								167,712	1,02	2236	4,2	1,23	2236	5,0	
								185,111	0,86	2064	3,8	1,03	2064	4,5	
								208,617	0,86	2326	3,4	1,03	2326	4,0	
								224,778	0,82	2407	3,1	0,99	2407	3,7	
								253,321	0,82	2712	2,8	0,99	2712	3,3	
								290,889	0,69	2603	2,4	0,82	2603	2,9	
								327,827	0,69	2934	2,1	0,82	2934	2,6	
								353,033	0,57	2636	2,0	0,69	2636	2,4	
								397,863	0,57	2971	1,8	0,69	2971	2,1	
								424,247	0,49	2724	1,7	0,59	2724	2,0	
								514,881	0,41	2724	1,4	0,49	2724	1,6	
								554,470	0,29	2113	1,3	0,35	2113	1,5	
								624,879	0,28	2273	1,1	0,33	2273	1,3	
								700,875	0,23	2113	1,0	0,28	2113	1,2	
								789,875	0,22	2273	0,9	0,26	2273	1,1	
GFL09 - 3N □□□	□D							63,326	1,54	1271	11	1,85	1271	13	
	1D	2D	5D					73,173	1,54	1469	9,6	1,85	1469	12	
	90	80	143/145TC					82,465	1,54	1655	8,5	1,85	1655	10	
	160	160	Nema					93,333	1,39	1692	7,5	1,67	1692	9,0	
								105,185	1,39	1907	6,7	1,67	1907	8,0	
								114,333	1,24	1847	6,1	1,49	1847	7,4	
								128,852	1,24	2082	5,4	1,49	2082	6,5	
								148,815	1,06	2053	4,7	1,27	2053	5,6	
								167,712	1,06	2314	4,2	1,27	2314	5,0	
								185,111	0,92	2231	3,8	1,11	2231	4,5	
								208,617	0,92	2515	3,4	1,11	2515	4,0	
								224,778	0,82	2407	3,1	0,99	2407	3,7	
								253,321	0,82	2712	2,8	0,99	2712	3,3	
								290,889	0,70	2640	2,4	0,84	2640	2,9	
								327,827	0,70	2975	2,1	0,84	2975	2,6	
								353,033	0,61	2813	2,0	0,73	2813	2,4	
								397,863	0,61	3170	1,8	0,73	3170	2,1	
								424,247	0,49	2724	1,7	0,59	2724	2,0	
								514,881	0,41	2724	1,4	0,49	2724	1,6	
								554,470	0,29	2113	1,3	0,35	2113	1,5	
								624,879	0,28	2273	1,1	0,33	2273	1,3	

Abmessungen ab Seite 4-132

$M_{2\,zul} \leq$ 3170 Nm							GFL09-3N □□□							
Getriebe	Lagerflanschgröße Motorgröße Flanschdurchmesser						i	50 Hz			60 Hz			50 Hz / 60 Hz
								$P_{1\,zul}$ [kW]	$M_{2\,zul}$ [Nm]	n_2 [min^{-1}]	$P_{1\,zul}$ [kW]	$M_{2\,zul}$ [Nm]	n_2 [min^{-1}]	Rücksprache erforderlich bei Einbaulage
								n_1 = 700 min^{-1}			n_1 = 840 min^{-1}			
GFL09 - 3N □□□	□E						63,326	1,83	1510	11	2,19	1510	13	
	1E	**1E**	2E	3E	4E	5E	73,173	1,59	1517	9,6	1,91	1517	12	
	100	**112**	90	80	90	182/184TC	82,465	1,59	1710	8,5	1,91	1710	10	
	160	**160**	160	160	200	Nema	93,333	1,39	1692	7,5	1,67	1692	9,0	
							105,185	1,39	1907	6,7	1,67	1907	8,0	
							114,333	1,24	1847	6,1	1,49	1847	7,4	
							128,852	1,24	2082	5,4	1,49	2082	6,5	
							148,815	1,06	2053	4,7	1,27	2053	5,6	
							167,712	1,06	2314	4,2	1,27	2314	5,0	
							185,111	0,92	2231	3,8	1,11	2231	4,5	
							208,617	0,92	2515	3,4	1,11	2515	4,0	
							224,778	0,82	2407	3,1	0,99	2407	3,7	
							253,321	0,82	2712	2,8	0,99	2712	3,3	
GFL09 - 3N □□□	□F						63,326	1,83	1510	11	2,19	1510	13	
	1F	**1F**	2F	3F			73,173	1,59	1517	9,6	1,91	1517	12	
	100	**112**	90	90			82,465	1,59	1710	8,5	1,91	1710	10	
	160	**160**	160	200			93,333	1,39	1692	7,5	1,67	1692	9,0	
							105,185	1,39	1907	6,7	1,67	1907	8,0	
							114,333	1,24	1847	6,1	1,49	1847	7,4	
							128,852	1,24	2082	5,4	1,49	2082	6,5	

Abmessungen ab Seite 4-132

$M_{2\,zul} \leq$ 4882 Nm — GFL11-2N □□□

Getriebe	Lagerflanschgröße / Motorgröße / Flanschdurchmesser	i	50 Hz $P_{1\,zul}$ [kW]	50 Hz $M_{2\,zul}$ [Nm]	50 Hz n_2 [min^{-1}]	60 Hz $P_{1\,zul}$ [kW]	60 Hz $M_{2\,zul}$ [Nm]	60 Hz n_2 [min^{-1}]	50 Hz Rücksprache erforderlich bei Einbaulage	60 Hz Rücksprache erforderlich bei Einbaulage
			n_1 = 2800 min^{-1}			**n_1 = 3360 min^{-1}**				
GFL11 - 2N □□□	□E	52,067	10,90	1878	54	10,90	1565	65		C, D
	1E 1E 2E 3E 4E 5E	58,667	10,90	2116	48	10,90	1763	57		C, D
	100 112 90 80 90 182/184TC	63,190	9,10	1904	44	9,10	1586	53		C, D
	160 160 160 160 200 Nema	71,200	9,87	2325	39	10,10	1982	47		C, D
		79,875	7,92	2092	35	8,10	1784	42		C, D
		90,000	7,92	2358	31	8,10	2010	37		C, D
GFL11 - 2N □□□	□F	20,286	10,72	719	138				C, D	
	1F 1F 2F 3F	22,857	10,72	810	123				C, D	
	100 112 90 90	32,739	12,17	1319	86				C, D	
	160 160 160 200	36,889	12,17	1486	76				C, D	
		40,233	12,17	1621	70				C, D	
		45,333	12,17	1826	62				C, D	
		52,067	11,62	2003	54				C, D	
		58,667	11,62	2256	48				C, D	
		63,190	9,70	2029	44				C, D	
		71,200	10,52	2478	39				C, D	
		79,875	8,43	2229	35				C, D	
		90,000	8,43	2511	31				C, D	
GFL11 - 2N □□□	□G	17,920	28,57	1694	156				C, D	
	1G 2G 2G 3G 5G	20,286	28,57	1918	138				C, D	
	132 100 112 132 213/215TC	22,857	28,57	2161	123				C, D	
	300 250 250 250 Nema	24,850	32,47	2670	113				C, D	
		28,000	32,47	3008	100				C, D	
		32,739	32,47	3517	86				C, D	
		36,889	32,47	3963	76				C, D	
		40,233	27,60	3674	70				C, D	
		45,333	27,60	4140	62				C, D	
		52,067	22,16	3817	54				C, D	
		58,667	22,16	4301	48				C, D	
		63,190	18,50	3868	44				C, D	
		71,200	20,05	4723	39				C, D	
			n_1 = 1400 min^{-1}			**n_1 = 1680 min^{-1}**				
GFL11 - 2N □□□	□E	52,067	5,90	2035	27	7,09	2035	32		
	1E 1E 2E 3E 4E 5E	58,667	5,90	2293	24	7,09	2293	29		
	100 112 90 80 90 182/184TC	63,190	4,93	2063	22	5,92	2063	27		
	160 160 160 160 200 Nema	71,200	4,93	2325	20	5,92	2325	24		
		79,875	3,96	2092	18	4,75	2092	21		
		90,000	3,96	2358	16	4,75	2358	19		
GFL11 - 2N □□□	□F	20,286	6,60	886	69	7,62	853	83		C, D
	1F 1F 2F 3F	22,857	6,60	998	61	7,62	961	74		C, D
	100 112 90 90	32,739	6,60	1429	43	7,92	1429	51		C, D
	160 160 160 200	36,889	6,60	1611	38	7,92	1611	46		C, D
		40,233	6,60	1757	35	7,92	1757	42		C, D
		45,333	6,60	1979	31	7,92	1979	37		C, D
		52,067	6,30	2170	27	7,56	2170	32		C, D
		58,667	6,30	2445	24	7,56	2445	29		C, D
		63,190	5,26	2199	22	6,31	2199	27		C, D
		71,200	5,26	2478	20	6,31	2478	24		C, D
		79,875	4,22	2229	18	5,06	2229	21		C, D
		90,000	4,22	2511	16	5,06	2511	19		C, D
GFL11 - 2N □□□	□G	10,720	17,59	1248	131	20,33	1202	157		C, D
	1G 2G 2G 3G 5G	15,904	17,59	1852	88	20,33	1783	106		C, D
	132 100 112 132 213/215TC	17,920	17,59	2086	78	20,33	2009	94		C, D
	300 250 250 250 Nema	20,286	17,59	2362	69	20,33	2274	83		C, D
		22,857	17,59	2661	61	20,33	2563	74		C, D
		24,850	17,59	2893	56	21,11	2893	68		C, D
		28,000	17,59	3260	50	21,11	3260	60		C, D
		32,739	17,59	3812	43	21,11	3812	51		C, D
		36,889	17,59	4295	38	21,11	4295	46		C, D

Abmessungen ab Seite 4-132

$M_{2\,zul} \leq$ 4882 Nm — GFL11-2N □□□

Getriebe	Lagerflanschgröße / Motorgröße / Flanschdurchmesser	i	50 Hz $P_{1\,zul}$ [kW]	50 Hz $M_{2\,zul}$ [Nm]	50 Hz n_2 [min^{-1}]	60 Hz $P_{1\,zul}$ [kW]	60 Hz $M_{2\,zul}$ [Nm]	60 Hz n_2 [min^{-1}]	50 Hz Rücksprache erforderlich bei Einbaulage	60 Hz Rücksprache erforderlich bei Einbaulage
			n_1 = 1400 min^{-1}			n_1 = 1680 min^{-1}				
GFL11 - 2N □□□	□G	40,233	14,95	3982	35	17,94	3982	42		C, D
	1G 2G 2G 3G 5G	45,333	14,95	4486	31	17,94	4486	37		C, D
	132 100 112 132 213/215TC	52,067	12,00	4137	27	14,41	4137	32		C, D
	300 250 250 250 Nema	58,667	12,00	4661	24	14,41	4661	29		C, D
		63,190	10,02	4192	22	12,03	4192	27		C, D
		71,200	10,02	4723	20	12,03	4723	24		C, D
GFL11 - 2N □□□	□H	6,864	49,48	2248	204	57,17	2164	245		C, D
	1H **2H** 3H 5H 6H	7,466	49,48	2445	188	57,17	2354	225		C, D
	160 **180** 132 254/256TC 284/286TC	9,010	49,48	2950	155	57,17	2841	187		C, D
	350 **350** 300 Nema Nema	9,799	49,48	3209	143	57,17	3090	171		C, D
		10,720	49,48	3510	131	57,17	3380	157		C, D
		12,480	41,97	3466	112	48,49	3338	135		C, D
		14,538	38,64	3718	96	44,65	3580	116		C, D
		15,904	36,10	3800	88	41,72	3659	106		C, D
		17,920	31,95	3789	78	36,91	3648	94		C, D
		20,286	30,13	4045	69	34,81	3895	83		C, D
		22,857	26,69	4037	61	30,83	3887	74		C, D
		24,850	25,95	4268	56	31,14	4268	68		C, D
		28,000	23,01	4263	50	27,61	4263	60		C, D
		32,739	21,24	4603	43	25,49	4603	51		C, D
		36,889	18,84	4601	38	22,61	4601	46		C, D
		40,233	18,33	4882	35	22,00	4882	42		C, D
		45,333	16,27	4881	31	19,52	4881	37		C, D
GFL11 - 2N □□□	□K	6,864	57,72	2622	204	66,70	2525	245		C, D
	1K **2K**	7,466	57,72	2852	188	66,70	2746	225		C, D
	200 **225**	9,010	57,72	3442	155	66,70	3314	187		C, D
	400 **450**	9,799	57,72	3744	143	66,70	3605	171		C, D
		10,720	53,81	3818	131	62,18	3676	157		C, D
		12,480	41,97	3466	112	48,49	3338	135		C, D
		14,538	38,64	3718	96	44,65	3580	116		C, D
		15,904	36,10	3800	88	41,72	3659	106		C, D
		17,920	31,95	3789	78	36,91	3648	94		C, D
		20,286	30,13	4045	69	34,81	3895	83		C, D
		22,857	26,69	4037	61	30,83	3887	74		C, D
		24,850	25,95	4268	56	31,14	4268	68		C, D
		28,000	23,01	4263	50	27,61	4263	60		C, D
			n_1 = 700 min^{-1}			n_1 = 840 min^{-1}				
GFL11 - 2N □□□	□E	52,067	2,95	2035	13	3,54	2035	16		
	1E **1E** 2E 3E 4E 5E	58,667	2,95	2293	12	3,54	2293	14		
	100 **112** 90 80 90 182/184TC	63,190	2,47	2063	11	2,96	2063	13		
	160 **160** 160 160 200 Nema	71,200	2,47	2325	9,8	2,96	2325	12		
		79,875	1,98	2092	8,8	2,37	2092	11		
		90,000	1,98	2358	7,8	2,37	2358	9,3		
GFL11 - 2N □□□	□F	20,286	4,40	1181	35	5,28	1181	41		
	1F **1F** 2F 3F	22,857	4,40	1331	31	5,28	1331	37		
	100 **112** 90 90	32,739	4,40	1906	21	5,28	1906	26		
	160 **160** 160 200	36,889	4,40	2147	19	5,28	2147	23		
		40,233	3,92	2087	17	4,70	2087	21		
		45,333	3,92	2352	15	4,70	2352	19		
		52,067	3,15	2170	13	3,78	2170	16		
		58,667	3,15	2445	12	3,78	2445	14		
		63,190	2,63	2199	11	3,16	2199	13		
		71,200	2,63	2478	9,8	3,16	2478	12		
		79,875	2,11	2229	8,8	2,53	2229	11		
		90,000	2,11	2511	7,8	2,53	2511	9,3		

Abmessungen ab Seite 4-132

$M_{2\,zul} \leq$ 4882 Nm						GFL11-2N □□□							
Getriebe	Lagerflanschgröße Motorgröße Flanschdurchmesser					i	50 Hz			60 Hz			50 Hz / 60 Hz
							$P_{1\,zul}$ [kW]	$M_{2\,zul}$ [Nm]	n_2 [min^{-1}]	$P_{1\,zul}$ [kW]	$M_{2\,zul}$ [Nm]	n_2 [min^{-1}]	Rücksprache erforderlich bei Einbaulage
							n_1 = 700 min^{-1}			n_1 = 840 min^{-1}			
GFL11 - 2N □□□	□G					10,720	11,73	1664	65	14,07	1664	78	
	1G	2G	2G	3G	5G	15,904	11,73	2469	44	14,07	2469	53	
	132	100	112	132	213/215TC	17,920	11,73	2782	39	14,07	2782	47	
	300	250	250	250	Nema	20,286	11,73	3149	35	14,07	3149	41	
						22,857	11,73	3548	31	14,07	3548	37	
						24,850	11,11	3655	28	13,33	3655	34	
						28,000	11,11	4118	25	13,33	4118	30	
						32,739	8,94	3872	21	10,72	3872	26	
						36,889	8,94	4363	19	10,72	4363	23	
						40,233	7,48	3982	17	8,97	3982	21	
						45,333	7,48	4486	15	8,97	4486	19	
						52,067	6,00	4137	13	7,20	4137	16	
						58,667	6,00	4661	12	7,20	4661	14	
						63,190	5,01	4192	11	6,01	4192	13	
						71,200	5,01	4723	9,8	6,01	4723	12	
GFL11 - 2N □□□	□H					6,864	32,48	2951	102	38,97	2951	122	
	1H	**2H**	3H	5H	6H	7,466	32,48	3210	94	38,97	3210	113	
	160	**180**	132	254/256TC	284/286TC	9,010	27,87	3323	78	33,44	3323	93	
	350	**350**	300	Nema	Nema	9,799	27,87	3615	71	33,44	3615	86	
						10,720	26,39	3745	65	31,67	3745	78	
						12,480	20,98	3466	56	25,18	3466	67	
						14,538	19,32	3718	48	23,19	3718	58	
						15,904	18,05	3800	44	21,66	3800	53	
						17,920	15,97	3789	39	19,17	3789	47	
						20,286	15,06	4045	35	18,08	4045	41	
						22,857	13,34	4037	31	16,01	4037	37	
						24,850	12,97	4268	28	15,57	4268	34	
						28,000	11,50	4263	25	13,80	4263	30	
						32,739	10,62	4603	21	12,75	4603	26	
						36,889	9,42	4601	19	11,31	4601	23	
						40,233	9,17	4882	17	11,00	4882	21	
						45,333	8,13	4881	15	9,76	4881	19	
GFL11 - 2N □□□	□K					6,864	37,03	3364	102	44,43	3364	122	
	1K	**2K**				7,466	35,75	3533	94	42,90	3533	113	
	200	**225**				9,010	31,33	3736	78	37,59	3736	93	
	400	**450**				9,799	29,04	3767	71	34,85	3767	86	
						10,720	26,91	3818	65	32,29	3818	78	
						12,480	20,98	3466	56	25,18	3466	67	
						14,538	19,32	3718	48	23,19	3718	58	
						15,904	18,05	3800	44	21,66	3800	53	
						17,920	15,97	3789	39	19,17	3789	47	
						20,286	15,06	4045	35	18,08	4045	41	
						22,857	13,34	4037	31	16,01	4037	37	
						24,850	12,97	4268	28	15,57	4268	34	
						28,000	11,50	4263	25	13,80	4263	30	

Abmessungen ab Seite 4-132

$M_{2\,zul} \leq$ 5952 Nm — GFL11-3N □□□

Getriebe	Lagerflanschgröße / Motorgröße / Flanschdurchmesser	i	50 Hz			60 Hz			50 Hz	60 Hz
			$P_{1\,zul}$ [kW]	$M_{2\,zul}$ [Nm]	n_2 [min^{-1}]	$P_{1\,zul}$ [kW]	$M_{2\,zul}$ [Nm]	n_2 [min^{-1}]	Rücksprache erforderlich bei Einbaulage	
			n_1 = 1400 min^{-1}			n_1 = 1680 min^{-1}				
GFL11 - 3N □□□	□C	358,077	1,41	3283	3,9	1,69	3283	4,7		
1C 2C 3C 4C 5C 6C 7C		403,467	1,41	3699	3,5	1,69	3699	4,2		
80 71 71 71 56C 63 80		430,222	1,68	4725	3,3	2,02	4725	3,9		
160 160 105 120 Nema 160 120		522,133	1,41	4787	2,7	1,69	4787	3,2		
		562,391	1,41	5156	2,5	1,69	5156	3,0		
		633,680	1,41	5810	2,2	1,69	5810	2,7		
		710,887	1,13	5227	2,0	1,35	5227	2,4		
		801,000	1,12	5844	1,8	1,34	5844	2,1		
GFL11 - 3N □□□	□D	65,306	2,31	983	21	2,77	983	26		
1D 2D 5D		93,540	2,31	1408	15	2,77	1408	18		
90 80 143/145TC		105,397	2,31	1586	13	2,77	1586	16		
160 160 Nema		149,144	2,31	2245	9,4	2,77	2245	11		
		168,049	2,31	2529	8,3	2,77	2529	10,0		
		182,792	2,31	2751	7,7	2,77	2751	9,2		
		205,963	2,31	3100	6,8	2,77	3100	8,2		
		224,636	2,31	3381	6,2	2,77	3381	7,5		
		253,111	2,31	3810	5,5	2,77	3810	6,6		
		267,259	2,31	4023	5,2	2,77	4023	6,3		
		327,556	2,31	4930	4,3	2,77	4930	5,1		
		358,077	1,87	4370	3,9	2,25	4370	4,7		
		403,467	1,87	4924	3,5	2,25	4924	4,2		
		430,222	2,12	5942	3,3	2,54	5942	3,9		
		522,133	1,75	5942	2,7	2,09	5942	3,2		
		562,391	1,45	5319	2,5	1,74	5319	3,0		
		633,680	1,41	5844	2,2	1,70	5844	2,7		
		710,887	1,15	5319	2,0	1,38	5319	2,4		
		801,000	1,12	5844	1,8	1,34	5844	2,1		
GFL11 - 3N □□□	□E	65,306	6,60	2809	21	7,92	2809	26		
1E **1E** 2E 3E 4E 5E		73,335	6,01	2875	19	7,22	2875	23		
100 **112** 90 80 90 182/184TC		82,631	6,01	3240	17	7,22	3240	20		
160 **160** 160 160 200 Nema		93,540	5,26	3206	15	6,31	3206	18		
		105,397	5,26	3613	13	6,31	3613	16		
		114,586	4,69	3501	12	5,62	3501	15		
		129,111	4,69	3945	11	5,62	3945	13		
		149,144	4,00	3894	9,4	4,81	3894	11		
		168,049	4,00	4387	8,3	4,81	4387	10,0		
		182,792	3,55	4232	7,7	4,26	4232	9,2		
		205,963	3,55	4769	6,8	4,26	4769	8,2		
		224,636	3,09	4523	6,2	3,71	4523	7,5		
		253,111	3,09	5097	5,5	3,71	5097	6,6		
		267,259	2,93	5106	5,2	3,52	5106	6,3		
		327,556	2,59	5523	4,3	3,10	5523	5,1		
		358,077	2,26	5283	3,9	2,72	5283	4,7		
		403,467	2,26	5952	3,5	2,72	5952	4,2		
		430,222	2,12	5942	3,3	2,54	5942	3,9		
		522,133	1,75	5942	2,7	2,09	5942	3,2		
		562,391	1,45	5319	2,5	1,74	5319	3,0		
		633,680	1,41	5844	2,2	1,70	5844	2,7		
GFL11 - 3N □□□	□F	65,306	6,60	2809	21	7,92	2809	26		C, D
1F **1F** 2F 3F		73,335	6,01	2875	19	7,22	2875	23		C, D
100 **112** 90 90		82,631	6,01	3240	17	7,22	3240	20		C, D
160 **160** 160 200		93,540	5,26	3206	15	6,31	3206	18		C, D
		105,397	5,26	3613	13	6,31	3613	16		C, D
		114,586	4,69	3501	12	5,62	3501	15		C, D
		129,111	4,69	3945	11	5,62	3945	13		C, D
		149,144	4,00	3894	9,4	4,81	3894	11		C, D
		168,049	4,00	4387	8,3	4,81	4387	10,0		C, D
		182,792	3,55	4232	7,7	4,26	4232	9,2		C, D
		205,963	3,55	4769	6,8	4,26	4769	8,2		C, D
		224,636	3,09	4523	6,2	3,71	4523	7,5		C, D
		253,111	3,09	5097	5,5	3,71	5097	6,6		C, D
		267,259	2,93	5106	5,2	3,52	5106	6,3		C, D
		327,556	2,59	5523	4,3	3,10	5523	5,1		C, D

Abmessungen ab Seite 4-132

$M_{2\,zul} \leq$ 5952 Nm								GFL11-3N □□□							
Getriebe	Lagerflanschgröße Motorgröße Flanschdurchmesser							i	50 Hz			60 Hz			50 Hz / 60 Hz
									$P_{1\,zul}$ [kW]	$M_{2\,zul}$ [Nm]	n_2 [min^{-1}]	$P_{1\,zul}$ [kW]	$M_{2\,zul}$ [Nm]	n_2 [min^{-1}]	Rücksprache erforderlich bei Einbaulage
									n_1 = 1400 min^{-1}			n_1 = 1680 min^{-1}			
GFL11 - 3N □□□	□G							65,306	6,79	2891	21	8,15	2891	26	C, D
	1G	2G	2G	3G	5G			73,335	6,01	2875	19	7,22	2875	23	C, D
	132	100	112	132	213/215TC			82,631	6,01	3240	17	7,22	3240	20	C, D
	300	250	250	250	Nema			93,540	5,26	3206	15	6,31	3206	18	C, D
								105,397	5,26	3613	13	6,31	3613	16	C, D
								114,586	4,69	3501	12	5,62	3501	15	C, D
								129,111	4,69	3945	11	5,62	3945	13	C, D
GFL11 - 3N □□□	□H							73,335	6,01	2875	19	7,22	2875	23	C, D
	1H	**2H**	3H	5H		6H		82,631	6,01	3240	17	7,22	3240	20	C, D
	160	**180**	132	254/256TC		284/286TC									
	350	**350**	300	Nema		Nema									
									n_1 = 700 min^{-1}			n_1 = 840 min^{-1}			
GFL11 - 3N □□□	□C							358,077	0,70	3283	2,0	0,84	3283	2,4	
	1C	2C	3C	4C	5C	6C	7C	403,467	0,70	3699	1,7	0,84	3699	2,1	
	80	71	71	71	56C	63	80	430,222	0,84	4725	1,6	1,01	4725	2,0	
	160	160	105	120	Nema	160	120	522,133	0,70	4787	1,3	0,84	4787	1,6	
								562,391	0,70	5156	1,2	0,84	5156	1,5	
								633,680	0,70	5810	1,1	0,84	5810	1,3	
								710,887	0,56	5227	1,0	0,68	5227	1,2	
								801,000	0,56	5844	0,9	0,67	5844	1,1	
GFL11 - 3N □□□	□D							65,306	1,54	1311	11	1,85	1311	13	
	1D	2D	5D					93,540	1,54	1877	7,5	1,85	1877	9,0	
	90	80	143/145TC					105,397	1,54	2115	6,6	1,85	2115	8,0	
	160	160	Nema					149,144	1,54	2993	4,7	1,85	2993	5,6	
								168,049	1,54	3373	4,2	1,85	3373	5,0	
								182,792	1,43	3410	3,8	1,72	3410	4,6	
								205,963	1,43	3842	3,4	1,72	3842	4,1	
								224,636	1,43	4191	3,1	1,72	4191	3,7	
								253,111	1,43	4722	2,8	1,72	4722	3,3	
								267,259	1,47	5106	2,6	1,76	5106	3,1	
								327,556	1,29	5523	2,1	1,55	5523	2,6	
								358,077	0,94	4370	2,0	1,12	4370	2,4	
								403,467	0,94	4924	1,7	1,12	4924	2,1	
								430,222	1,06	5942	1,6	1,27	5942	2,0	
								522,133	0,87	5942	1,3	1,05	5942	1,6	
								562,391	0,73	5319	1,2	0,87	5319	1,5	
								633,680	0,71	5844	1,1	0,85	5844	1,3	
								710,887	0,57	5319	1,0	0,69	5319	1,2	
								801,000	0,56	5844	0,9	0,67	5844	1,1	
GFL11 - 3N □□□	□E							65,306	3,40	2891	11	4,07	2891	13	
	1E	**1E**	2E	3E	4E	5E		73,335	3,01	2875	9,6	3,61	2875	12	
	100	**112**	90	80	90	182/184TC		82,631	3,01	3240	8,5	3,61	3240	10	
	160	**160**	160	160	200	Nema		93,540	2,63	3206	7,5	3,15	3206	9,0	
								105,397	2,63	3613	6,6	3,15	3613	8,0	
								114,586	2,34	3501	6,1	2,81	3501	7,3	
								129,111	2,34	3945	5,4	2,81	3945	6,5	
								149,144	2,00	3894	4,7	2,40	3894	5,6	
								168,049	2,00	4387	4,2	2,40	4387	5,0	
								182,792	1,78	4232	3,8	2,13	4232	4,6	
								205,963	1,78	4769	3,4	2,13	4769	4,1	
								224,636	1,54	4523	3,1	1,85	4523	3,7	
								253,111	1,54	5097	2,8	1,85	5097	3,3	
								267,259	1,47	5106	2,6	1,76	5106	3,1	
								327,556	1,29	5523	2,1	1,55	5523	2,6	
								358,077	1,13	5283	2,0	1,36	5283	2,4	
								403,467	1,13	5952	1,7	1,36	5952	2,1	
								430,222	1,06	5942	1,6	1,27	5942	2,0	
								522,133	0,87	5942	1,3	1,05	5942	1,6	
								562,391	0,73	5319	1,2	0,87	5319	1,5	
								633,680	0,71	5844	1,1	0,85	5844	1,3	

Abmessungen ab Seite 4-132

$M_{2\,zul} \leq$ 5952 Nm — GFL11-3N □□□

Getriebe	Lagerflanschgröße Motorgröße Flanschdurchmesser	i	50 Hz			60 Hz			50 Hz	60 Hz
			$P_{1\,zul}$ [kW]	$M_{2\,zul}$ [Nm]	n_2 [min^{-1}]	$P_{1\,zul}$ [kW]	$M_{2\,zul}$ [Nm]	n_2 [min^{-1}]	Rücksprache erforderlich bei Einbaulage	
			n_1 = 700 min^{-1}			n_1 = 840 min^{-1}				
GFL11 - 3N □□□	□F	65,306	3,40	2891	11	4,07	2891	13		
1F	**1F** 2F 3F	73,335	3,01	2875	9,6	3,61	2875	12		
100	**112** 90 90	82,631	3,01	3240	8,5	3,61	3240	10		
160	**160** 160 200	93,540	2,63	3206	7,5	3,15	3206	9,0		
		105,397	2,63	3613	6,6	3,15	3613	8,0		
		114,586	2,34	3501	6,1	2,81	3501	7,3		
		129,111	2,34	3945	5,4	2,81	3945	6,5		
		149,144	2,00	3894	4,7	2,40	3894	5,6		
		168,049	2,00	4387	4,2	2,40	4387	5,0		
		182,792	1,78	4232	3,8	2,13	4232	4,6		
		205,963	1,78	4769	3,4	2,13	4769	4,1		
		224,636	1,54	4523	3,1	1,85	4523	3,7		
		253,111	1,54	5097	2,8	1,85	5097	3,3		
		267,259	1,47	5106	2,6	1,76	5106	3,1		
		327,556	1,29	5523	2,1	1,55	5523	2,6		
GFL11 - 3N □□□	□G	65,306	3,40	2891	11	4,07	2891	13		
1G	2G 2G 3G 5G	73,335	3,01	2875	9,6	3,61	2875	12		
132	100 112 132 213/215TC	82,631	3,01	3240	8,5	3,61	3240	10		
300	250 250 250 Nema	93,540	2,63	3206	7,5	3,15	3206	9,0		
		105,397	2,63	3613	6,6	3,15	3613	8,0		
		114,586	2,34	3501	6,1	2,81	3501	7,3		
		129,111	2,34	3945	5,4	2,81	3945	6,5		
GFL11 - 3N □□□	□H	73,335	3,01	2875	9,6	3,61	2875	12		
1H	**2H** 3H 5H 6H	82,631	3,01	3240	8,5	3,61	3240	10		
160	**180** 132 254/256TC 284/286TC									
350	**350** 300 Nema Nema									

Abmessungen ab Seite 4-132

$M_{2\,zul} \leq$ 11344 Nm						GFL14-2N □□□							
Getriebe	Lagerflanschgröße Motorgröße Flanschdurchmesser					i	50 Hz			60 Hz			50 Hz / 60 Hz
							$P_{1\,zul}$ [kW]	$M_{2\,zul}$ [Nm]	n_2 [min^{-1}]	$P_{1\,zul}$ [kW]	$M_{2\,zul}$ [Nm]	n_2 [min^{-1}]	Rücksprache erforderlich bei Einbaulage
							n_1 = 2800 min^{-1}			n_1 = 3360 min^{-1}			
GFL14 - 2N □□□	□G					32,344	32,47	3475	87				C, D
	1G	2G	2G	3G	5G	36,444	32,47	3915	77				C, D
	132	100	112	132	213/215TC	39,642	32,47	4259	71				C, D
	300	250	250	250	Nema	44,667	32,47	4799	63				C, D
						52,067	26,80	4618	54				C, D
						58,667	26,80	5203	48				C, D
						63,190	22,39	4683	44				C, D
						71,200	24,27	5718	39				C, D
						79,875	19,48	5148	35				C, D
						90,000	19,48	5801	31				C, D
							n_1 = 1400 min^{-1}			n_1 = 1680 min^{-1}			
GFL14 - 2N □□□	□G					32,344	17,59	3766	43	21,11	3766	52	C, D
	1G	2G	2G	3G	5G	36,444	17,59	4243	38	21,11	4243	46	C, D
	132	100	112	132	213/215TC	39,642	17,59	4615	35	21,11	4615	42	C, D
	300	250	250	250	Nema	44,667	17,59	5200	31	21,11	5200	38	C, D
						52,067	14,52	5005	27	17,43	5005	32	C, D
						58,667	14,52	5639	24	17,43	5639	29	C, D
						63,190	12,13	5075	22	14,56	5075	27	C, D
						71,200	12,13	5718	20	14,56	5718	24	C, D
						79,875	9,74	5148	18	11,69	5148	21	C, D
						90,000	9,74	5801	16	11,69	5801	19	C, D
GFL14 - 2N □□□	□H					8,800	49,48	2882	159	57,17	2775	191	C, D
	1H	**2H**	3H	5H	6H	9,571	49,48	3134	146	57,17	3018	176	C, D
	160	**180**	132	254/256TC	284/286TC	14,200	49,48	4650	99	57,17	4477	118	C, D
	350	**350**	300	Nema	Nema	15,620	49,48	5115	90	57,17	4925	108	C, D
						17,600	49,48	5763	80	57,17	5549	96	C, D
						19,948	49,48	6532	70	57,17	6290	84	C, D
						22,476	49,48	7360	62	57,17	7087	75	C, D
						24,456	46,75	7567	57	56,10	7567	69	C, D
						27,556	46,75	8526	51	56,10	8526	61	C, D
						32,344	37,54	8037	43	45,05	8037	52	C, D
						36,444	37,54	9056	38	45,05	9056	46	C, D
						39,642	32,09	8419	35	38,51	8419	42	C, D
						44,667	32,09	9486	31	38,51	9486	38	C, D
						52,067	25,33	8729	27	30,40	8729	32	C, D
						58,667	25,33	9836	24	30,40	9836	29	C, D
						63,190	21,27	8896	22	25,53	8896	27	C, D
						71,200	21,27	10024	20	25,53	10024	24	C, D
GFL14 - 2N □□□	□K					7,150	57,72	2731	196	66,70	2630	235	C, D
	1K	**2K**				7,777	57,72	2971	180	66,70	2861	216	C, D
	200	**225**				8,800	57,72	3362	159	66,70	3237	191	C, D
	400	**450**				9,571	57,72	3657	146	66,70	3521	176	C, D
						11,537	57,72	4408	121	66,70	4244	146	C, D
						13,000	57,72	4966	108	66,70	4782	129	C, D
						14,200	57,72	5425	99	66,70	5224	118	C, D
						15,620	57,72	5967	90	66,70	5746	108	C, D
						17,600	57,72	6724	80	66,70	6474	96	C, D
						19,948	57,72	7621	70	66,70	7338	84	C, D
						22,476	57,72	8586	62	66,70	8268	75	C, D
						24,456	57,72	9343	57	69,27	9343	69	C, D
						27,556	57,47	10480	51	68,96	10480	61	C, D
						32,344	47,97	10268	43	57,56	10268	52	C, D
						36,444	47,03	11344	38	56,44	11344	46	C, D

Abmessungen ab Seite 4-132

$M_{2\,zul} \leq$ 11344 Nm						GFL14-2N □□□							
Getriebe	Lagerflanschgröße Motorgröße Flanschdurchmesser					i	50 Hz			60 Hz			50 Hz / 60 Hz
							$P_{1\,zul}$ [kW]	$M_{2\,zul}$ [Nm]	n_2 [min^{-1}]	$P_{1\,zul}$ [kW]	$M_{2\,zul}$ [Nm]	n_2 [min^{-1}]	Rücksprache erforderlich bei Einbaulage
							n_1 = 700 min^{-1}			n_1 = 840 min^{-1}			
GFL14 - 2N □□□	□G					32,344	10,78	4616	22	12,94	4616	26	
	1G	2G	2G	3G	5G	36,444	10,78	5201	19	12,94	5201	23	
	132	100	112	132	213/215TC	39,642	9,26	4858	18	11,11	4858	21	
	300	250	250	250	Nema	44,667	9,26	5473	16	11,11	5473	19	
						52,067	7,26	5005	13	8,71	5005	16	
						58,667	7,26	5639	12	8,71	5639	14	
						63,190	6,07	5075	11	7,28	5075	13	
						71,200	6,07	5718	9,8	7,28	5718	12	
						79,875	4,87	5148	8,8	5,84	5148	11	
						90,000	4,87	5801	7,8	5,84	5801	9,3	
GFL14 - 2N □□□	□H					8,800	32,98	3842	80	39,58	3842	96	
	1H	**2H**	3H	5H	6H	9,571	32,98	4179	73	39,58	4179	88	
	160	**180**	132	254/256TC	284/286TC	14,200	32,98	6200	49	39,58	6200	59	
	350	**350**	300	Nema	Nema	15,620	31,86	6588	45	38,24	6588	54	
						17,600	31,86	7423	40	38,24	7423	48	
						19,948	27,05	7143	35	32,47	7143	42	
						22,476	27,05	8049	31	32,47	8049	37	
						24,456	23,37	7567	29	28,05	7567	34	
						27,556	23,37	8526	25	28,05	8526	31	
						32,344	18,77	8037	22	22,53	8037	26	
						36,444	18,77	9056	19	22,53	9056	23	
						39,642	16,05	8419	18	19,25	8419	21	
						44,667	16,05	9486	16	19,25	9486	19	
						52,067	12,67	8729	13	15,20	8729	16	
						58,667	12,67	9836	12	15,20	9836	14	
						63,190	10,64	8896	11	12,76	8896	13	
						71,200	10,64	10024	9,8	12,76	10024	12	
GFL14 - 2N □□□	□K					7,150	38,48	3642	98	46,18	3642	118	
	1K	**2K**				7,777	38,48	3961	90	46,18	3961	108	
	200	**225**				8,800	38,48	4482	80	46,18	4482	96	
	400	**450**				9,571	38,48	4875	73	46,18	4875	88	
						11,537	38,48	5877	61	46,18	5877	73	
						13,000	38,48	6622	54	46,18	6622	65	
						14,200	38,48	7233	49	46,18	7233	59	
						15,620	38,48	7956	45	46,18	7956	54	
						17,600	38,48	8965	40	46,18	8965	48	
						19,948	34,66	9152	35	41,60	9152	42	
						22,476	33,26	9896	31	39,92	9896	37	
						24,456	29,91	9681	29	35,89	9681	34	
						27,556	28,73	10480	25	34,48	10480	31	
						32,344	23,98	10268	22	28,78	10268	26	
						36,444	23,52	11344	19	28,22	11344	23	

Abmessungen ab Seite 4-132

$M_{2\,zul} \leq$ 11150 Nm							GFL14-3N □□□							
Getriebe	Lagerflanschgröße Motorgröße Flanschdurchmesser						i	50 Hz			60 Hz			50 Hz / 60 Hz
								$P_{1\,zul}$ [kW]	$M_{2\,zul}$ [Nm]	n_2 [min^{-1}]	$P_{1\,zul}$ [kW]	$M_{2\,zul}$ [Nm]	n_2 [min^{-1}]	Rücksprache erforderlich bei Einbaulage
								n_1 = 1400 min^{-1}			n_1 = 1680 min^{-1}			
GFL14 - 3N □□□	□D						202,074	2,31	3042	6,9	2,77	3042	8,3	
	1D	2D	5D				352,811	2,31	5310	4,0	2,77	5310	4,8	
	90	80	143/145TC				397,533	2,31	5984	3,5	2,77	5984	4,2	
	160	160	Nema				430,222	2,31	6476	3,3	2,77	6476	3,9	
							522,133	2,31	7859	2,7	2,77	7859	3,2	
							562,391	2,31	8465	2,5	2,77	8465	3,0	
							633,680	2,31	9538	2,2	2,77	9538	2,7	
							710,887	1,93	8961	2,0	2,32	8961	2,4	
							801,000	1,88	9811	1,8	2,25	9811	2,1	
GFL14 - 3N □□□	□E						68,708	6,60	2955	20	7,92	2955	25	
	1E	**1E**	2E	3E	4E	5E	77,418	6,60	3329	18	7,92	3329	22	
	100	**112**	90	80	90	182/184TC	104,889	6,60	4511	13	7,92	4511	16	
	160	**160**	160	160	200	Nema	114,126	6,60	4908	12	7,92	4908	15	
							128,593	6,60	5530	11	7,92	5530	13	
							156,148	6,06	6166	9,0	7,27	6166	11	
							170,074	6,60	7314	8,2	7,92	7314	9,9	
							202,074	4,86	6408	6,9	5,84	6408	8,3	
							224,636	5,97	8739	6,2	7,16	8739	7,5	
							253,111	5,97	9846	5,5	7,16	9846	6,6	
							273,778	5,46	9753	5,1	6,56	9753	6,1	
							332,444	4,87	10550	4,2	5,84	10550	5,1	
							352,811	4,06	9343	4,0	4,87	9343	4,8	
							397,533	4,06	10527	3,5	4,87	10527	4,2	
							430,222	3,77	10560	3,3	4,52	10560	3,9	
							522,133	3,10	10560	2,7	3,72	10560	3,2	
							562,391	2,46	9036	2,5	2,96	9036	3,0	
							633,680	2,37	9811	2,2	2,85	9811	2,7	
							710,887	1,95	9036	2,0	2,34	9036	2,4	
							801,000	1,88	9811	1,8	2,25	9811	2,1	
GFL14 - 3N □□□	□F						64,296	6,60	2765	22	7,92	2765	26	C, D
	1F	**1F**	2F	3F			68,708	6,60	2955	20	7,92	2955	25	C, D
	100	**112**	90	90			77,418	6,60	3329	18	7,92	3329	22	C, D
	160	**160**	160	200			85,037	6,60	3657	17	7,92	3657	20	C, D
							104,889	6,60	4511	13	7,92	4511	16	C, D
							114,126	6,60	4908	12	7,92	4908	15	C, D
							128,593	6,60	5530	11	7,92	5530	13	C, D
							136,889	6,60	5887	10	7,92	5887	12	C, D
							156,148	6,42	6539	9,0	7,71	6539	11	C, D
							170,074	6,60	7314	8,2	7,92	7314	9,9	C, D
							202,074	5,16	6792	6,9	6,19	6792	8,3	C, D
							224,636	5,97	8739	6,2	7,16	8739	7,5	C, D
							253,111	5,97	9846	5,5	7,16	9846	6,6	C, D
							273,778	5,46	9753	5,1	6,56	9753	6,1	C, D
							332,444	4,87	10550	4,2	5,84	10550	5,1	C, D
							352,811	4,30	9896	4,0	5,16	9896	4,8	C, D
							397,533	4,30	11150	3,5	5,16	11150	4,2	C, D
							430,222	3,77	10560	3,3	4,52	10560	3,9	C, D
							522,133	3,10	10560	2,7	3,72	10560	3,2	C, D
							562,391	2,46	9036	2,5	2,96	9036	3,0	C, D
							633,680	2,37	9811	2,2	2,85	9811	2,7	C, D
GFL14 - 3N □□□	□G						64,296	13,38	5609	22	16,06	5609	26	C, D
	1G	2G	2G	3G	5G		68,708	12,09	5416	20	14,51	5416	25	C, D
	132	100	112	132	213/215TC		77,418	12,09	6102	18	14,51	6102	22	C, D
	300	250	250	250	Nema		85,037	11,32	6276	17	13,59	6276	20	C, D
							104,889	10,07	6888	13	12,09	6888	16	C, D
							114,126	9,03	6719	12	10,84	6719	15	C, D
							128,593	9,03	7571	11	10,84	7571	13	C, D
							136,889	8,25	7359	10	9,90	7359	12	C, D
							156,148	8,08	8227	9,0	9,70	8227	11	C, D
							170,074	7,58	8408	8,2	9,10	8408	9,9	C, D

Abmessungen ab Seite 4-132

$M_{2\,zul} \leq$ 11150 Nm — GFL14-3N □□□

Getriebe	Lagerflanschgröße / Motorgröße / Flanschdurchmesser	i	50 Hz $P_{1\,zul}$ [kW]	50 Hz $M_{2\,zul}$ [Nm]	50 Hz n_2 [min^{-1}]	60 Hz $P_{1\,zul}$ [kW]	60 Hz $M_{2\,zul}$ [Nm]	60 Hz n_2 [min^{-1}]	50 Hz Rücksprache erforderlich bei Einbaulage	60 Hz Rücksprache erforderlich bei Einbaulage
			n_1 = 1400 min^{-1}			**n_1 = 1680 min^{-1}**				
GFL14 - 3N □□□ □G		224,636	5,97	8739	6,2	7,16	8739	7,5		C, D
1G 2G 2G 3G 5G		253,111	5,97	9846	5,5	7,16	9846	6,6		C, D
132 100 112 132 213/215TC		273,778	5,46	9753	5,1	6,56	9753	6,1		C, D
300 250 250 250 Nema		332,444	4,87	10550	4,2	5,84	10550	5,1		C, D
GFL14 - 3N □□□ □H		64,296	13,38	5609	22	16,06	5609	26		C, D
1H 2H 3H 5H 6H		68,708	12,09	5416	20	14,51	5416	25		C, D
160 180 132 254/256TC 284/286TC		77,418	12,09	6102	18	14,51	6102	22		C, D
350 350 300 Nema Nema		85,037	11,32	6276	17	13,59	6276	20		C, D
		136,889	8,25	7359	10	9,90	7359	12		C, D
			n_1 = 700 min^{-1}			**n_1 = 840 min^{-1}**				
GFL14 - 3N □□□ □D		202,074	1,44	3802	3,5	1,73	3802	4,2		
1D 2D 5D		352,811	1,21	5546	2,0	1,45	5546	2,4		
90 80 143/145TC		397,533	1,21	6250	1,8	1,45	6250	2,1		
160 160 Nema		430,222	1,44	8096	1,6	1,73	8096	2,0		
		522,133	1,21	8208	1,3	1,45	8208	1,6		
		562,391	1,21	8841	1,2	1,45	8841	1,5		
		633,680	1,19	9811	1,1	1,42	9811	1,3		
		710,887	0,97	8961	1,0	1,16	8961	1,2		
		801,000	0,94	9811	0,9	1,13	9811	1,1		
GFL14 - 3N □□□ □E		68,708	4,40	3940	10	5,28	3940	12		
1E 1E 2E 3E 4E 5E		77,418	4,40	4439	9,0	5,28	4439	11		
100 112 90 80 90 182/184TC		104,889	3,53	4827	6,7	4,24	4827	8,0		
160 160 160 160 200 Nema		114,126	3,53	5252	6,1	4,24	5252	7,4		
		128,593	3,53	5917	5,4	4,24	5917	6,5		
		156,148	3,03	6166	4,5	3,63	6166	5,4		
		170,074	3,53	7826	4,1	4,24	7826	4,9		
		202,074	2,43	6408	3,5	2,92	6408	4,2		
		224,636	2,98	8739	3,1	3,58	8739	3,7		
		253,111	2,98	9846	2,8	3,58	9846	3,3		
		273,778	2,73	9753	2,6	3,28	9753	3,1		
		332,444	2,43	10550	2,1	2,92	10550	2,5		
		352,811	2,03	9343	2,0	2,44	9343	2,4		
		397,533	2,03	10527	1,8	2,44	10527	2,1		
		430,222	1,88	10560	1,6	2,26	10560	2,0		
		522,133	1,55	10560	1,3	1,86	10560	1,6		
		562,391	1,23	9036	1,2	1,48	9036	1,5		
		633,680	1,19	9811	1,1	1,42	9811	1,3		
		710,887	0,97	9036	1,0	1,17	9036	1,2		
		801,000	0,94	9811	0,9	1,13	9811	1,1		
GFL14 - 3N □□□ □F		64,296	4,40	3687	11	5,28	3687	13		
1F 1F 2F 3F		68,708	4,40	3940	10	5,28	3940	12		
100 112 90 90		77,418	4,40	4439	9,0	5,28	4439	11		
160 160 160 200		85,037	4,40	4876	8,2	5,28	4876	9,9		
		104,889	3,75	5123	6,7	4,50	5123	8,0		
		114,126	3,75	5574	6,1	4,50	5574	7,4		
		128,593	3,75	6281	5,4	4,50	6281	6,5		
		136,889	4,12	7359	5,1	4,95	7359	6,1		
		156,148	3,21	6539	4,5	3,85	6539	5,4		
		170,074	3,75	8307	4,1	4,50	8307	4,9		
		202,074	2,58	6792	3,5	3,09	6792	4,2		
		224,636	2,98	8739	3,1	3,58	8739	3,7		
		253,111	2,98	9846	2,8	3,58	9846	3,3		
		273,778	2,73	9753	2,6	3,28	9753	3,1		
		332,444	2,43	10550	2,1	2,92	10550	2,5		
		352,811	2,15	9896	2,0	2,58	9896	2,4		
		397,533	2,15	11150	1,8	2,58	11150	2,1		
		430,222	1,88	10560	1,6	2,26	10560	2,0		
		522,133	1,55	10560	1,3	1,86	10560	1,6		
		562,391	1,23	9036	1,2	1,48	9036	1,5		
		633,680	1,19	9811	1,1	1,42	9811	1,3		

Abmessungen ab Seite 4-132

$M_{2\,zul} \leq$ 11150 Nm										GFL14-3N □□□							
Getriebe	Lagerflanschgröße Motorgröße Flanschdurchmesser					i	50 Hz			60 Hz			50 Hz	60 Hz
							$P_{1\,zul}$ [kW]	$M_{2\,zul}$ [Nm]	n_2 [min^{-1}]	$P_{1\,zul}$ [kW]	$M_{2\,zul}$ [Nm]	n_2 [min^{-1}]	Rücksprache erforderlich bei Einbaulage	
							n_1 = 700 min^{-1}			n_1 = 840 min^{-1}				
GFL14 - 3N □□□	□G					64,296	6,69	5609	11	8,03	5609	13		
	1G	2G	2G	3G	5G	68,708	6,05	5416	10	7,25	5416	12		
	132	100	112	132	213/215TC	77,418	6,05	6102	9,0	7,25	6102	11		
	300	250	250	250	Nema	85,037	5,66	6276	8,2	6,79	6276	9,9		
						104,889	5,04	6888	6,7	6,04	6888	8,0		
						114,126	4,52	6719	6,1	5,42	6719	7,4		
						128,593	4,52	7571	5,4	5,42	7571	6,5		
						136,889	4,12	7359	5,1	4,95	7359	6,1		
						156,148	4,04	8227	4,5	4,85	8227	5,4		
						170,074	3,79	8408	4,1	4,55	8408	4,9		
						224,636	2,98	8739	3,1	3,58	8739	3,7		
						253,111	2,98	9846	2,8	3,58	9846	3,3		
						273,778	2,73	9753	2,6	3,28	9753	3,1		
						332,444	2,43	10550	2,1	2,92	10550	2,5		
GFL14 - 3N □□□	□H					64,296	6,69	5609	11	8,03	5609	13		
	1H	**2H**	3H	5H	6H	68,708	6,05	5416	10	7,25	5416	12		
	160	**180**	132	254/256TC	284/286TC	77,418	6,05	6102	9,0	7,25	6102	11		
	350	**350**	300	Nema	Nema	85,037	5,66	6276	8,2	6,79	6276	9,9		
						136,889	4,12	7359	5,1	4,95	7359	6,1		

Abmessungen ab Seite 4-132

$M_{2\,zul} \leq 190$ Nm		GFL04-2W □□□							
		50 Hz			60 Hz			50 Hz	60 Hz
Getriebe mit freier Antriebswelle	i	$P_{1\,zul}$ [kW]	$M_{2\,zul}$ [Nm]	n_2 [min^{-1}]	$P_{1\,zul}$ [kW]	$M_{2\,zul}$ [Nm]	n_2 [min^{-1}]	Rücksprache erforderlich bei Einbaulage	
		$n_1 = 2800$ min^{-1}			$n_1 = 3360$ min^{-1}				
GFL04 - 2W □□□ **1A**	7,025	1,03	24	399	1,03	20	478		C, D
	16,087	1,03	55	174	1,03	46	209		C, D
	17,920	1,03	61	156	1,03	51	188		C, D
	20,519	0,96	65	137	0,96	54	164		C, D
	22,857	0,96	72	123	0,96	60	147		C, D
	31,600	1,05	110	89	1,05	92	106		C, D
	35,200	1,05	122	80	1,05	102	96		C, D
	40,697	0,88	118	69	0,88	99	83		C, D
	45,333	0,88	132	62	0,88	110	74		C, D
	51,579	0,77	131	54	0,77	109	65		C, D
	57,455	0,74	141	49	0,74	118	59		C, D
	64,636	0,62	133	43	0,62	111	52		C, D
	72,000	0,60	144	39	0,60	120	47		C, D
	85,156	0,30	84	33	0,30	70	40		C, D
	94,857	0,30	95	30	0,30	79	35		C, D
GFL04 - 2W □□□ **1B**	3,659	2,36	29	765	2,36	24	918		C, D
	5,018	2,36	39	558	2,36	33	670		C, D
	5,833	2,36	46	480	2,36	38	576		C, D
	6,422	2,71	58	436	2,71	48	523		C, D
	7,025	2,68	62	399	2,68	52	478		C, D
	8,379	2,36	65	334	2,36	55	401		C, D
	9,333	2,36	73	300	2,36	61	360		C, D
	10,238	2,71	92	274	2,71	77	328		C, D
	11,491	2,36	90	244	2,36	75	292		C, D
	12,800	2,36	100	219	2,36	83	263		C, D
	14,706	2,71	132	190	2,71	110	229		C, D
	16,087	2,68	143	174	2,68	119	209		C, D
	17,920	2,29	136	156	2,29	113	188		C, D
	20,519	2,19	149	137	2,19	124	164		C, D
	22,857	1,79	136	123	1,79	113	147		C, D
	25,136	1,79	149	111	1,79	124	134		C, D
	28,000	1,47	136	100	1,47	114	120		C, D
	31,600	1,44	150	89	1,44	125	106		C, D
	35,200	1,19	138	80	1,19	115	96		C, D
	40,697	1,13	152	69	1,13	127	83		C, D
	45,333	0,93	140	62	0,93	116	74		C, D
	51,579	0,90	154	54	0,90	129	65		C, D
	57,455	0,74	141	49	0,74	118	59		C, D
	64,636	0,62	133	43	0,62	111	52		C, D
	72,000	0,60	144	39	0,60	120	47		C, D
GFL04 - 2W □□□ **1C**	3,659	3,88	47	765	3,88	39	918		C, D
	5,018	3,88	64	558	3,88	54	670		C, D
	5,833	3,88	75	480	3,88	62	576		C, D
	6,422	3,27	69	436	3,27	58	523		C, D
	7,025	3,12	73	399	3,12	60	478		C, D
	8,379	3,88	108	334	3,88	90	401		C, D
	9,333	3,88	120	300	3,88	100	360		C, D
	10,238	3,27	111	274	3,27	92	328		C, D
	11,491	3,87	147	244	3,87	123	292		C, D
	12,800	3,18	135	219	3,18	112	263		C, D
	14,706	3,04	148	190	3,04	123	229		C, D
	16,087	2,78	148	174	2,78	123	209		C, D
	17,920	2,29	136	156	2,29	113	188		C, D
	20,519	2,19	149	137	2,19	124	164		C, D
	22,857	1,79	136	123	1,79	113	147		C, D
	25,136	1,79	149	111	1,79	124	134		C, D
	28,000	1,47	136	100	1,47	114	120		C, D
	31,600	1,44	150	89	1,44	125	106		C, D
	35,200	1,19	138	80	1,19	115	96		C, D
	40,697	1,13	152	69	1,13	127	83		C, D
	45,333	0,93	140	62	0,93	116	74		C, D

Abmessungen ab Seite 4-150

$M_{2\,zul} \leq 190$ Nm		GFL04-2W □□□							
		50 Hz			60 Hz			50 Hz	60 Hz
Getriebe mit freier Antriebswelle	i	$P_{1\,zul}$ [kW]	$M_{2\,zul}$ [Nm]	n_2 [min^{-1}]	$P_{1\,zul}$ [kW]	$M_{2\,zul}$ [Nm]	n_2 [min^{-1}]	Rücksprache erforderlich bei Einbaulage	
		$n_1 = 1400$ min^{-1}			$n_1 = 1680$ min^{-1}				
GFL04 - 2W □□□ **1A**	7,025	0,63	30	199	0,73	28	239		
	16,087	0,63	68	87	0,73	65	104		
	17,920	0,63	75	78	0,73	73	94		
	20,519	0,59	80	68	0,68	77	82		
	22,857	0,59	89	61	0,68	86	74		
	31,600	0,65	135	44	0,75	130	53		
	35,200	0,65	151	40	0,75	145	48		
	40,697	0,54	146	34	0,63	140	41		
	45,333	0,54	162	31	0,63	156	37		
	51,579	0,47	162	27	0,55	156	33		
	57,455	0,46	174	24	0,53	168	29		
	64,636	0,38	164	22	0,44	158	26		
	72,000	0,37	177	19	0,43	170	23		
	85,156	0,18	103	16	0,21	99	20		
	94,857	0,19	116	15	0,21	112	18		
GFL04 - 2W □□□ **1B**	3,659	1,45	35	383	1,68	34	459		
	5,018	1,45	48	279	1,68	46	335		
	5,833	1,45	56	240	1,68	54	288		
	6,422	1,67	71	218	1,93	68	262		
	7,025	1,65	77	199	1,91	74	239		
	8,379	1,45	81	167	1,68	78	201		
	9,333	1,45	90	150	1,68	86	180		
	10,238	1,67	113	137	1,93	109	164		
	11,491	1,45	110	122	1,68	106	146		
	12,800	1,45	123	109	1,68	118	131		
	14,706	1,67	162	95	1,93	156	114		
	16,087	1,65	176	87	1,91	169	104		
	17,920	1,41	167	78	1,63	161	94		
	20,519	1,35	183	68	1,56	176	82		
	22,857	1,10	167	61	1,28	161	74		
	25,136	1,10	183	56	1,27	176	67		
	28,000	0,91	168	50	1,05	162	60		
	31,600	0,88	185	44	1,02	178	53		
	35,200	0,73	170	40	0,84	164	48		
	40,697	0,69	187	34	0,80	180	41		
	45,333	0,57	172	31	0,66	166	37		
	51,579	0,56	190	27	0,64	183	33		
	57,455	0,46	174	24	0,53	168	29		
	64,636	0,38	164	22	0,44	158	26		
	72,000	0,37	177	19	0,43	170	23		
GFL04 - 2W □□□ **1C**	3,659	2,39	58	383	2,76	56	459		
	5,018	2,39	79	279	2,76	76	335		
	5,833	2,39	92	240	2,76	89	288		
	6,422	2,01	86	218	2,33	82	262		
	7,025	1,92	89	199	2,22	86	239		
	8,379	2,39	133	167	2,76	128	201		
	9,333	2,39	148	150	2,76	142	180		
	10,238	2,01	136	137	2,33	131	164		
	11,491	2,38	181	122	2,75	174	146		
	12,800	1,96	166	109	2,26	160	131		
	14,706	1,87	182	95	2,16	175	114		
	16,087	1,71	182	87	1,98	175	104		
	17,920	1,41	167	78	1,63	161	94		
	20,519	1,35	183	68	1,56	176	82		
	22,857	1,10	167	61	1,28	161	74		
	25,136	1,10	183	56	1,27	176	67		
	28,000	0,91	168	50	1,05	162	60		
	31,600	0,88	185	44	1,02	178	53		
	35,200	0,73	170	40	0,84	164	48		
	40,697	0,69	187	34	0,80	180	41		
	45,333	0,57	172	31	0,66	166	37		

Abmessungen ab Seite 4-150

$M_{2\,zul} \leq 190$ Nm		GFL04-2W □□□							
Getriebe mit freier Antriebswelle	i	50 Hz			60 Hz			50 Hz	60 Hz
		$P_{1\,zul}$ [kW]	$M_{2\,zul}$ [Nm]	n_2 [min^{-1}]	$P_{1\,zul}$ [kW]	$M_{2\,zul}$ [Nm]	n_2 [min^{-1}]	Rücksprache erforderlich bei Einbaulage	
		$n_1 = 700$ min^{-1}			$n_1 = 840$ min^{-1}				
GFL04 - 2W □□□ **1A**	7,025	0,32	30	100	0,38	30	120		
	16,087	0,32	68	44	0,38	68	52		
	17,920	0,32	75	39	0,38	75	47		
	20,519	0,30	80	34	0,35	80	41		
	22,857	0,30	89	31	0,35	89	37		
	31,600	0,32	135	22	0,39	135	27		
	35,200	0,32	151	20	0,39	151	24		
	40,697	0,27	146	17	0,32	146	21		
	45,333	0,27	162	15	0,32	162	19		
	51,579	0,24	162	14	0,28	162	16		
	57,455	0,23	174	12	0,27	174	15		
	64,636	0,19	164	11	0,23	164	13		
	72,000	0,19	177	9,7	0,22	177	12		
	85,156	0,09	103	8,2	0,11	103	9,9		
	94,857	0,09	116	7,4	0,11	116	8,9		
GFL04 - 2W □□□ **1B**	3,659	0,73	35	191	0,87	35	230		
	5,018	0,73	48	140	0,87	48	167		
	5,833	0,73	56	120	0,87	56	144		
	6,422	0,83	71	109	1,00	71	131		
	7,025	0,82	77	100	0,99	77	120		
	8,379	0,73	81	84	0,87	81	100		
	9,333	0,73	90	75	0,87	90	90		
	10,238	0,83	113	68	1,00	113	82		
	11,491	0,73	110	61	0,87	110	73		
	12,800	0,73	123	55	0,87	123	66		
	14,706	0,83	162	48	1,00	162	57		
	16,087	0,82	176	44	0,99	176	52		
	17,920	0,70	167	39	0,84	167	47		
	20,519	0,67	183	34	0,81	183	41		
	22,857	0,55	167	31	0,66	167	37		
	25,136	0,55	183	28	0,66	183	33		
	28,000	0,45	168	25	0,54	168	30		
	31,600	0,44	185	22	0,53	185	27		
	35,200	0,36	170	20	0,44	170	24		
	40,697	0,35	187	17	0,42	187	21		
	45,333	0,29	172	15	0,34	172	19		
	51,579	0,28	190	14	0,33	190	16		
	57,455	0,23	174	12	0,27	174	15		
	64,636	0,19	164	11	0,23	164	13		
	72,000	0,19	177	9,7	0,22	177	12		
GFL04 - 2W □□□ **1C**	3,659	1,20	58	191	1,43	58	230		
	5,018	1,20	79	140	1,43	79	167		
	5,833	1,20	92	120	1,43	92	144		
	6,422	1,01	86	109	1,21	86	131		
	7,025	0,96	89	100	1,15	89	120		
	8,379	1,20	133	84	1,43	133	100		
	9,333	1,20	148	75	1,43	148	90		
	10,238	1,01	136	68	1,21	136	82		
	11,491	1,19	181	61	1,43	181	73		
	12,800	0,98	166	55	1,18	166	66		
	14,706	0,93	182	48	1,12	182	57		
	16,087	0,85	182	44	1,03	182	52		
	17,920	0,70	167	39	0,84	167	47		
	20,519	0,67	183	34	0,81	183	41		
	22,857	0,55	167	31	0,66	167	37		
	25,136	0,55	183	28	0,66	183	33		
	28,000	0,45	168	25	0,54	168	30		
	31,600	0,44	185	22	0,53	185	27		
	35,200	0,36	170	20	0,44	170	24		
	40,697	0,35	187	17	0,42	187	21		
	45,333	0,29	172	15	0,34	172	19		

Abmessungen ab Seite 4-150

$M_{2\,zul} \leq 345$ Nm		GFL05-2W □□□							
		50 Hz			60 Hz			50 Hz	60 Hz
Getriebe mit freier Antriebswelle	i	$P_{1\,zul}$ [kW]	$M_{2\,zul}$ [Nm]	n_2 [min^{-1}]	$P_{1\,zul}$ [kW]	$M_{2\,zul}$ [Nm]	n_2 [min^{-1}]	Rücksprache erforderlich bei Einbaulage	
		$n_1 = 2800$ min^{-1}			$n_1 = 3360$ min^{-1}				
GFL05 - 2W □□□ **1B**	6,400	2,36	50	438	2,36	42	525		C, D
	15,904	2,36	124	176	2,36	103	211		C, D
	17,920	2,36	140	156	2,36	117	188		C, D
	20,286	2,31	155	138	2,31	129	166		C, D
	22,857	2,31	175	123	2,31	146	147		C, D
	32,344	1,61	172	87	1,61	144	104		C, D
	36,444	1,61	194	77	1,61	162	92		C, D
	40,233	1,35	180	70	1,35	150	84		C, D
	45,333	1,35	203	62	1,35	169	74		C, D
	52,067	1,09	187	54	1,09	156	65		C, D
	58,667	1,09	211	48	1,09	176	57		C, D
	63,190	0,91	190	44	0,91	158	53		C, D
	71,200	0,91	214	39	0,91	178	47		C, D
	80,763	0,66	177	35	0,66	147	42		C, D
	91,000	0,64	192	31	0,64	160	37		C, D
GFL05 - 2W □□□ **1C**	6,400	3,86	82	438	3,86	68	525		C, D
	9,010	4,04	120	311	4,04	100	373		C, D
	9,946	4,04	133	282	4,04	111	338		C, D
	14,538	4,04	194	193	4,04	162	231		C, D
	15,904	3,86	203	176	3,86	169	211		C, D
	17,920	3,86	229	156	3,86	191	188		C, D
	20,286	3,26	219	138	3,26	182	166		C, D
	22,857	3,26	246	123	3,26	205	147		C, D
	24,850	2,80	230	113	2,80	192	135		C, D
	28,000	2,75	255	100	2,75	213	120		C, D
	32,344	2,25	241	87	2,25	200	104		C, D
	36,444	2,13	257	77	2,13	214	92		C, D
	40,233	1,88	250	70	1,88	208	84		C, D
	45,333	1,73	259	62	1,73	216	74		C, D
	52,067	1,46	251	54	1,46	209	65		C, D
	58,667	1,35	262	48	1,35	218	57		C, D
	63,190	1,10	229	44	1,10	191	53		C, D
	71,200	1,05	248	39	1,05	207	47		C, D
GFL05 - 2W □□□ **1D**	3,333	7,41	82	840	7,41	68	1008		C, D
	4,571	7,41	112	613	7,41	93	735		C, D
	5,133	7,41	126	546	7,41	105	655		C, D
	5,667	7,41	139	494	7,41	116	593		C, D
	6,400	6,01	127	438	6,01	106	525		C, D
	7,040	7,41	173	398	7,41	144	477		C, D
	7,771	7,41	191	360	7,41	159	432		C, D
	9,010	6,28	187	311	6,28	156	373		C, D
	9,946	6,28	207	282	6,28	172	338		C, D
	11,360	6,01	226	247	6,01	188	296		C, D
	12,800	5,46	231	219	5,46	193	263		C, D
	14,538	5,09	245	193	5,09	204	231		C, D
	15,904	4,78	252	176	4,78	210	211		C, D
	17,920	4,27	253	156	4,27	211	188		C, D
	20,286	4,03	270	138	4,03	225	166		C, D
	22,857	3,36	254	123	3,36	212	147		C, D
	24,850	3,40	279	113	3,40	233	135		C, D
	28,000	2,75	255	100	2,75	213	120		C, D
	32,344	2,62	280	87	2,62	233	104		C, D
	36,444	2,13	257	77	2,13	214	92		C, D
	40,233	2,10	280	70	2,10	233	84		C, D
	45,333	1,73	259	62	1,73	216	74		C, D

Abmessungen ab Seite 4-150

$M_{2\,zul} \leq 345$ Nm		GFL05-2W □□□							
		50 Hz			60 Hz			50 Hz	60 Hz
Getriebe mit freier Antriebswelle	i	$P_{1\,zul}$ [kW]	$M_{2\,zul}$ [Nm]	n_2 [min^{-1}]	$P_{1\,zul}$ [kW]	$M_{2\,zul}$ [Nm]	n_2 [min^{-1}]	Rücksprache erforderlich bei Einbaulage	
		$n_1 = 1400$ min^{-1}			$n_1 = 1680$ min^{-1}				
GFL05 - 2W □□□ **1B**	6,400	1,45	62	219	1,68	59	263		
	15,904	1,45	153	88	1,68	147	106		
	17,920	1,45	172	78	1,68	166	94		
	20,286	1,42	191	69	1,64	184	83		
	22,857	1,42	215	61	1,64	207	74		
	32,344	0,99	212	43	1,14	204	52		
	36,444	0,99	239	38	1,14	230	46		
	40,233	0,83	221	35	0,96	213	42		
	45,333	0,83	249	31	0,96	240	37		
	52,067	0,67	231	27	0,77	222	32		
	58,667	0,67	260	24	0,77	250	29		
	63,190	0,56	234	22	0,65	225	27		
	71,200	0,56	264	20	0,65	254	24		
	80,763	0,41	217	17	0,47	209	21		
	91,000	0,39	236	15	0,45	228	19		
GFL05 - 2W □□□ **1C**	6,400	2,38	101	219	2,75	97	263		
	9,010	2,49	148	155	2,87	143	187		
	9,946	2,49	164	141	2,87	158	169		
	14,538	2,49	239	96	2,87	230	116		
	15,904	2,38	250	88	2,75	241	106		
	17,920	2,38	282	78	2,75	271	94		
	20,286	2,01	269	69	2,32	259	83		
	22,857	2,01	303	61	2,32	292	74		
	24,850	1,72	284	56	1,99	273	68		
	28,000	1,69	314	50	1,96	302	60		
	32,344	1,38	296	43	1,60	285	52		
	36,444	1,31	316	38	1,51	304	46		
	40,233	1,16	308	35	1,34	296	42		
	45,333	1,06	319	31	1,23	307	37		
	52,067	0,90	309	27	1,04	298	32		
	58,667	0,83	322	24	0,96	310	29		
	63,190	0,67	282	22	0,78	272	27		
	71,200	0,65	305	20	0,75	294	24		
GFL05 - 2W □□□ **1D**	3,333	4,56	101	420	5,27	97	504		
	4,571	4,56	138	306	5,27	133	368		
	5,133	4,56	155	273	5,27	149	327		
	5,667	4,56	171	247	5,27	165	297		
	6,400	3,70	157	219	4,28	151	263		
	7,040	4,56	213	199	5,27	205	239		
	7,771	4,56	235	180	5,27	226	216		
	9,010	3,87	231	155	4,47	222	187		
	9,946	3,87	254	141	4,47	245	169		
	11,360	3,70	278	123	4,28	268	148		
	12,800	3,36	285	109	3,88	274	131		
	14,538	3,13	301	96	3,62	290	116		
	15,904	2,94	310	88	3,40	298	106		
	17,920	2,63	312	78	3,04	300	94		
	20,286	2,48	333	69	2,87	321	83		
	22,857	2,07	313	61	2,39	301	74		
	24,850	2,09	344	56	2,42	331	68		
	28,000	1,69	314	50	1,96	302	60		
	32,344	1,61	345	43	1,86	332	52		
	36,444	1,31	316	38	1,51	304	46		
	40,233	1,30	345	35	1,50	332	42		
	45,333	1,06	319	31	1,23	307	37		

Abmessungen ab Seite 4-150

$M_{2\,zul} \leq 345$ Nm		GFL05-2W □□□							
		50 Hz			60 Hz			50 Hz	60 Hz
Getriebe mit freier Antriebswelle	i	$P_{1\,zul}$ [kW]	$M_{2\,zul}$ [Nm]	n_2 [min^{-1}]	$P_{1\,zul}$ [kW]	$M_{2\,zul}$ [Nm]	n_2 [min^{-1}]	Rücksprache erforderlich bei Einbaulage	
		$n_1 = 700$ min^{-1}			$n_1 = 840$ min^{-1}				
GFL05 - 2W □□□ **1B**	6,400	0,73	62	109	0,87	62	131		
	15,904	0,73	153	44	0,87	153	53		
	17,920	0,73	172	39	0,87	172	47		
	20,286	0,71	191	35	0,85	191	41		
	22,857	0,71	215	31	0,85	215	37		
	32,344	0,50	212	22	0,59	212	26		
	36,444	0,50	239	19	0,59	239	23		
	40,233	0,42	221	17	0,50	221	21		
	45,333	0,42	249	15	0,50	249	19		
	52,067	0,33	231	13	0,40	231	16		
	58,667	0,33	260	12	0,40	260	14		
	63,190	0,28	234	11	0,34	234	13		
	71,200	0,28	264	9,8	0,34	264	12		
	80,763	0,20	217	8,7	0,24	217	10		
	91,000	0,20	236	7,7	0,24	236	9,2		
GFL05 - 2W □□□ **1C**	6,400	1,19	101	109	1,43	101	131		
	9,010	1,24	148	78	1,49	148	93		
	9,946	1,24	164	70	1,49	164	85		
	14,538	1,24	239	48	1,49	239	58		
	15,904	1,19	250	44	1,43	250	53		
	17,920	1,19	282	39	1,43	282	47		
	20,286	1,00	269	35	1,20	269	41		
	22,857	1,00	303	31	1,20	303	37		
	24,850	0,86	284	28	1,03	284	34		
	28,000	0,85	314	25	1,02	314	30		
	32,344	0,69	296	22	0,83	296	26		
	36,444	0,66	316	19	0,79	316	23		
	40,233	0,58	308	17	0,69	308	21		
	45,333	0,53	319	15	0,64	319	19		
	52,067	0,45	309	13	0,54	309	16		
	58,667	0,41	322	12	0,50	322	14		
	63,190	0,34	282	11	0,40	282	13		
	71,200	0,32	305	9,8	0,39	305	12		
GFL05 - 2W □□□ **1D**	3,333	2,28	101	210	2,74	101	252		
	4,571	2,28	138	153	2,74	138	184		
	5,133	2,28	155	136	2,74	155	164		
	5,667	2,28	171	124	2,74	171	148		
	6,400	1,85	157	109	2,22	157	131		
	7,040	2,28	213	99	2,74	213	119		
	7,771	2,28	235	90	2,74	235	108		
	9,010	1,93	231	78	2,32	231	93		
	9,946	1,93	254	70	2,32	254	85		
	11,360	1,85	278	62	2,22	278	74		
	12,800	1,68	285	55	2,02	285	66		
	14,538	1,57	301	48	1,88	301	58		
	15,904	1,47	310	44	1,77	310	53		
	17,920	1,32	312	39	1,58	312	47		
	20,286	1,24	333	35	1,49	333	41		
	22,857	1,03	313	31	1,24	313	37		
	24,850	1,05	344	28	1,25	344	34		
	28,000	0,85	314	25	1,02	314	30		
	32,344	0,81	345	22	0,97	345	26		
	36,444	0,66	316	19	0,79	316	23		
	40,233	0,65	345	17	0,78	345	21		
	45,333	0,53	319	15	0,64	319	19		

Abmessungen ab Seite 4-150

$M_{2\,zul} \leq 345$ Nm		GFL05-3W □□□							
		50 Hz			60 Hz			50 Hz	60 Hz
Getriebe mit freier Antriebswelle	i	$P_{1\,zul}$ [kW]	$M_{2\,zul}$ [Nm]	n_2 [min^{-1}]	$P_{1\,zul}$ [kW]	$M_{2\,zul}$ [Nm]	n_2 [min^{-1}]	Rücksprache erforderlich bei Einbaulage	
		$n_1 = 1400$ min^{-1}			$n_1 = 1680$ min^{-1}				
GFL05 - 3W □□□ **1A**	61,653	0,51	207	23	0,60	199	27		
	78,639	0,44	225	18	0,51	217	21		
	90,123	0,51	303	16	0,60	291	19		
	101,547	0,50	328	14	0,57	316	17		
	114,952	0,44	329	12	0,51	317	15		
	129,524	0,39	328	11	0,45	316	13		
	177,027	0,30	345	7,9	0,35	332	9,5		
	199,467	0,25	328	7,0	0,29	316	8,4		
	227,989	0,23	345	6,1	0,27	332	7,4		
	256,889	0,20	328	5,5	0,23	316	6,5		
	288,948	0,18	345	4,9	0,21	332	5,8		
	325,576	0,15	328	4,3	0,18	316	5,2		
	362,100	0,15	345	3,9	0,17	332	4,6		
	408,000	0,12	328	3,4	0,14	316	4,1		
	477,052	0,11	345	2,9	0,13	332	3,5		
	537,524	0,09	328	2,6	0,11	316	3,1		
GFL05 - 3W □□□ **1B**	61,653	0,51	207	23	0,60	199	27		
	78,639	0,44	225	18	0,51	217	21		
	90,123	0,51	303	16	0,60	291	19		
	101,547	0,50	328	14	0,57	316	17		
	114,952	0,44	329	12	0,51	317	15		
	129,524	0,39	328	11	0,45	316	13		
	140,817	0,38	345	9,9	0,43	332	12		
	158,667	0,32	328	8,8	0,37	316	11		
	177,027	0,30	345	7,9	0,35	332	9,5		
	199,467	0,25	328	7,0	0,29	316	8,4		
	227,989	0,23	345	6,1	0,27	332	7,4		
	256,889	0,20	328	5,5	0,23	316	6,5		
	288,948	0,18	345	4,9	0,21	332	5,8		
	325,576	0,15	328	4,3	0,18	316	5,2		
	362,100	0,15	345	3,9	0,17	332	4,6		
	408,000	0,12	328	3,4	0,14	316	4,1		
GFL05 - 3W □□□ **1C**	61,653	0,51	207	23	0,60	199	27		
	78,639	0,44	225	18	0,51	217	21		
	90,123	0,51	303	16	0,60	291	19		
	101,547	0,50	328	14	0,57	316	17		
	114,952	0,44	329	12	0,51	317	15		
	129,524	0,39	328	11	0,45	316	13		
	140,817	0,38	345	9,9	0,43	332	12		
	158,667	0,32	328	8,8	0,37	316	11		
	177,027	0,30	345	7,9	0,35	332	9,5		
	199,467	0,25	328	7,0	0,29	316	8,4		
	227,989	0,23	345	6,1	0,27	332	7,4		
	256,889	0,20	328	5,5	0,23	316	6,5		
		$n_1 = 700$ min^{-1}			$n_1 = 840$ min^{-1}				
GFL05 - 3W □□□ **1A**	61,653	0,26	207	11	0,31	207	14		
	78,639	0,22	225	8,9	0,26	225	11		
	90,123	0,26	303	7,8	0,31	303	9,3		
	101,547	0,25	328	6,9	0,30	328	8,3		
	114,952	0,22	329	6,1	0,26	329	7,3		
	129,524	0,19	328	5,4	0,23	328	6,5		
	177,027	0,15	345	4,0	0,18	345	4,8		
	199,467	0,13	328	3,5	0,15	328	4,2		
	227,989	0,12	345	3,1	0,14	345	3,7		
	256,889	0,10	328	2,7	0,12	328	3,3		
	288,948	0,09	345	2,4	0,11	345	2,9		
	325,576	0,08	328	2,2	0,09	328	2,6		
	362,100	0,07	345	1,9	0,09	345	2,3		
	408,000	0,06	328	1,7	0,07	328	2,1		
	477,052	0,06	345	1,5	0,07	345	1,8		
	537,524	0,05	328	1,3	0,06	328	1,6		

Abmessungen ab Seite 4-150

$M_{2\,zul} \leq 345$ Nm		GFL05-3W □□□							
Getriebe mit freier Antriebswelle	i	50 Hz			60 Hz			50 Hz	60 Hz
		$P_{1\,zul}$ [kW]	$M_{2\,zul}$ [Nm]	n_2 [min^{-1}]	$P_{1\,zul}$ [kW]	$M_{2\,zul}$ [Nm]	n_2 [min^{-1}]	Rücksprache erforderlich bei Einbaulage	
		$n_1 = 700$ min^{-1}			$n_1 = 840$ min^{-1}				
GFL05 - 3W □□□ **1B**	61,653	0,26	207	11	0,31	207	14		
	78,639	0,22	225	8,9	0,26	225	11		
	90,123	0,26	303	7,8	0,31	303	9,3		
	101,547	0,25	328	6,9	0,30	328	8,3		
	114,952	0,22	329	6,1	0,26	329	7,3		
	129,524	0,19	328	5,4	0,23	328	6,5		
	140,817	0,19	345	5,0	0,23	345	6,0		
	158,667	0,16	328	4,4	0,19	328	5,3		
	177,027	0,15	345	4,0	0,18	345	4,8		
	199,467	0,13	328	3,5	0,15	328	4,2		
	227,989	0,12	345	3,1	0,14	345	3,7		
	256,889	0,10	328	2,7	0,12	328	3,3		
	288,948	0,09	345	2,4	0,11	345	2,9		
	325,576	0,08	328	2,2	0,09	328	2,6		
	362,100	0,07	345	1,9	0,09	345	2,3		
	408,000	0,06	328	1,7	0,07	328	2,1		
GFL05 - 3W □□□ **1C**	61,653	0,26	207	11	0,31	207	14		
	78,639	0,22	225	8,9	0,26	225	11		
	90,123	0,26	303	7,8	0,31	303	9,3		
	101,547	0,25	328	6,9	0,30	328	8,3		
	114,952	0,22	329	6,1	0,26	329	7,3		
	129,524	0,19	328	5,4	0,23	328	6,5		
	140,817	0,19	345	5,0	0,23	345	6,0		
	158,667	0,16	328	4,4	0,19	328	5,3		
	177,027	0,15	345	4,0	0,18	345	4,8		
	199,467	0,13	328	3,5	0,15	328	4,2		
	227,989	0,12	345	3,1	0,14	345	3,7		
	256,889	0,10	328	2,7	0,12	328	3,3		

Abmessungen ab Seite 4-150

$M_{2\,zul} \leq 657$ Nm		GFL06-2W □□□							
		50 Hz			60 Hz			50 Hz	60 Hz
Getriebe mit freier Antriebswelle	i	$P_{1\,zul}$ [kW]	$M_{2\,zul}$ [Nm]	n_2 [min^{-1}]	$P_{1\,zul}$ [kW]	$M_{2\,zul}$ [Nm]	n_2 [min^{-1}]	Rücksprache erforderlich bei Einbaulage	
		$n_1 = 2800$ min^{-1}			$n_1 = 3360$ min^{-1}				
GFL06 - 2W □□□ **1C**	20,571	4,01	273	136	4,01	227	163		C, D
	23,175	4,01	307	121	4,01	256	145		C, D
	32,800	2,77	301	85	2,77	251	102		C, D
	36,951	2,77	339	76	2,77	282	91		C, D
	40,800	2,32	313	69	2,32	261	82		C, D
	45,963	2,32	352	61	2,32	293	73		C, D
	52,800	1,79	312	53	1,79	260	64		C, D
	59,481	1,79	352	47	1,79	293	57		C, D
	64,080	1,55	329	44	1,55	274	52		C, D
	72,189	1,55	370	39	1,55	309	47		C, D
	81,000	1,24	333	35	1,24	278	42		C, D
	91,250	1,24	375	31	1,24	313	37		C, D
GFL06 - 2W □□□ **1D**	6,450	7,56	161	434	7,56	135	521		C, D
	10,092	7,56	253	278	7,56	210	333		C, D
	14,743	7,56	369	190	7,56	307	228		C, D
	16,128	7,27	388	174	7,27	323	208		C, D
	18,169	7,27	437	154	7,27	364	185		C, D
	20,571	6,18	421	136	6,18	351	163		C, D
	23,175	6,18	474	121	6,18	395	145		C, D
	25,200	5,34	446	111	5,34	371	133		C, D
	28,389	5,25	493	99	5,25	411	118		C, D
	32,800	4,31	468	85	4,31	390	102		C, D
	36,951	4,06	496	76	4,06	413	91		C, D
	40,800	3,62	488	69	3,62	407	82		C, D
	45,963	3,27	497	61	3,27	415	73		C, D
	52,800	2,91	509	53	2,91	424	64		C, D
	59,481	2,54	499	47	2,54	416	57		C, D
	64,080	2,21	468	44	2,21	390	52		C, D
	72,189	2,09	500	39	2,09	417	47		C, D
GFL06 - 2W □□□ **1E**	3,675	14,32	174	762	14,32	145	914		C, D
	5,211	14,32	247	537	14,32	206	645		C, D
	5,750	14,32	273	487	14,32	227	584		C, D
	6,450	12,19	260	434	12,19	217	521		C, D
	7,147	14,32	339	392	14,32	282	470		C, D
	8,400	14,32	398	333	14,32	332	400		C, D
	9,463	14,32	449	296	14,32	374	355		C, D
	10,092	11,16	373	278	11,16	311	333		C, D
	11,520	13,46	513	243	13,46	428	292		C, D
	12,978	11,19	480	216	11,19	400	259		C, D
	14,743	10,66	520	190	10,66	434	228		C, D
	16,128	9,78	522	174	9,78	435	208		C, D
	18,169	8,10	487	154	8,10	406	185		C, D
	20,571	7,70	524	136	7,70	437	163		C, D
	23,175	6,39	490	121	6,39	409	145		C, D
	25,200	6,34	528	111	6,34	440	133		C, D
	28,389	5,25	493	99	5,25	411	118		C, D
	32,800	4,79	520	85	4,79	434	102		C, D
	36,951	4,06	496	76	4,06	413	91		C, D
	40,800	3,95	533	69	3,95	445	82		C, D
	45,963	3,27	497	61	3,27	415	73		C, D
GFL06 - 2W □□□ **1F**	3,675	21,67	263	762				C, D	
	5,211	19,94	344	537				C, D	
	5,750	18,86	359	487				C, D	
	6,450	13,38	286	434				C, D	
	7,147	14,88	352	392				C, D	
	8,400	17,64	490	333				C, D	
	9,463	15,08	472	296				C, D	
	10,092	11,16	373	278				C, D	
	11,520	13,46	513	243				C, D	
	12,978	11,19	480	216				C, D	

Abmessungen ab Seite 4-150

$M_{2\,zul} \leq 657$ Nm		GFL06-2W □□□							
		50 Hz			60 Hz			50 Hz	60 Hz
Getriebe mit freier Antriebswelle	i	$P_{1\,zul}$ [kW]	$M_{2\,zul}$ [Nm]	n_2 [min^{-1}]	$P_{1\,zul}$ [kW]	$M_{2\,zul}$ [Nm]	n_2 [min^{-1}]	Rücksprache erforderlich bei Einbaulage	
		$n_1 = 2800$ min^{-1}			$n_1 = 3360$ min^{-1}				
GFL06 - 2W □□□ **1F**	14,743	10,66	520	190				C, D	
	16,128	9,78	522	174				C, D	
	18,169	8,10	487	154				C, D	
	20,571	7,70	524	136				C, D	
	23,175	6,39	490	121				C, D	
	25,200	6,34	528	111				C, D	
	28,389	5,25	493	99				C, D	
		$n_1 = 1400$ min^{-1}			$n_1 = 1680$ min^{-1}				
GFL06 - 2W □□□ **1C**	20,571	2,47	336	68	2,85	324	82		
	23,175	2,47	379	60	2,85	364	73		
	32,800	1,71	370	43	1,97	356	51		
	36,951	1,71	417	38	1,97	402	46		
	40,800	1,43	385	34	1,65	371	41		
	45,963	1,43	434	31	1,65	418	37		
	52,800	1,10	385	27	1,27	370	32		
	59,481	1,10	433	24	1,27	417	28		
	64,080	0,95	405	22	1,10	390	26		
	72,189	0,95	456	19	1,10	439	23		
	81,000	0,77	410	17	0,88	395	21		
	91,250	0,77	462	15	0,88	445	18		
GFL06 - 2W □□□ **1D**	6,450	4,66	199	217	5,38	191	261		
	10,092	4,66	311	139	5,38	299	167		
	14,743	4,66	454	95	5,38	437	114		
	16,128	4,48	478	87	5,17	460	104		
	18,169	4,48	538	77	5,17	518	93		
	20,571	3,80	518	68	4,40	499	82		
	23,175	3,80	583	60	4,40	562	73		
	25,200	3,29	549	56	3,80	528	67		
	28,389	3,23	607	49	3,73	585	59		
	32,800	2,65	576	43	3,06	554	51		
	36,951	2,50	611	38	2,89	588	46		
	40,800	2,23	601	34	2,57	579	41		
	45,963	2,01	613	31	2,33	590	37		
	52,800	1,79	627	27	2,07	603	32		
	59,481	1,56	615	24	1,80	592	28		
	64,080	1,36	576	22	1,57	555	26		
	72,189	1,29	616	19	1,49	593	23		
GFL06 - 2W □□□ **1E**	3,675	8,82	214	381	10,19	207	457		
	5,211	8,82	304	269	10,19	293	322		
	5,750	8,82	336	244	10,19	323	292		
	6,450	7,50	320	217	8,67	308	261		
	7,147	8,82	417	196	10,19	402	235		
	8,400	8,82	490	167	10,19	472	200		
	9,463	8,82	552	148	10,19	532	178		
	10,092	6,87	459	139	7,94	442	167		
	11,520	8,29	632	122	9,57	608	146		
	12,978	6,89	592	108	7,96	570	130		
	14,743	6,57	641	95	7,59	617	114		
	16,128	6,02	643	87	6,96	619	104		
	18,169	4,99	600	77	5,76	577	93		
	20,571	4,74	645	68	5,47	621	82		
	23,175	3,94	604	60	4,55	581	73		
	25,200	3,90	651	56	4,51	626	67		
	28,389	3,23	607	49	3,73	585	59		
	32,800	2,95	641	43	3,41	617	51		
	36,951	2,50	611	38	2,89	588	46		
	40,800	2,43	657	34	2,81	632	41		
	45,963	2,01	613	31	2,33	590	37		

Abmessungen ab Seite 4-150

$M_{2\,zul} \leq 657$ Nm		GFL06-2W □□□							
		50 Hz			60 Hz			50 Hz	60 Hz
Getriebe mit freier Antriebswelle	i	$P_{1\,zul}$ [kW]	$M_{2\,zul}$ [Nm]	n_2 [min^{-1}]	$P_{1\,zul}$ [kW]	$M_{2\,zul}$ [Nm]	n_2 [min^{-1}]	Rücksprache erforderlich bei Einbaulage	
		$n_1 = 1400$ min^{-1}			$n_1 = 1680$ min^{-1}				
GFL06 - 2W □□□ **1F**	3,675	13,34	324	381	15,41	312	457		C, D
	5,211	12,28	423	269	14,19	408	322		C, D
	5,750	11,61	442	244	13,41	425	292		C, D
	6,450	8,24	352	217	9,52	339	261		C, D
	7,147	9,16	433	196	10,59	417	235		C, D
	8,400	10,86	604	167	12,55	581	200		C, D
	9,463	9,28	581	148	10,73	560	178		C, D
	10,092	6,87	459	139	7,94	442	167		C, D
	11,520	8,29	632	122	9,57	608	146		C, D
	12,978	6,89	592	108	7,96	570	130		C, D
	14,743	6,57	641	95	7,59	617	114		C, D
	16,128	6,02	643	87	6,96	619	104		C, D
	18,169	4,99	600	77	5,76	577	93		C, D
	20,571	4,74	645	68	5,47	621	82		C, D
	23,175	3,94	604	60	4,55	581	73		C, D
	25,200	3,90	651	56	4,51	626	67		C, D
	28,389	3,23	607	49	3,73	585	59		C, D
		$n_1 = 700$ min^{-1}			$n_1 = 840$ min^{-1}				
GFL06 - 2W □□□ **1C**	20,571	1,23	336	34	1,48	336	41		
	23,175	1,23	379	30	1,48	379	36		
	32,800	0,85	370	21	1,02	370	26		
	36,951	0,85	417	19	1,02	417	23		
	40,800	0,71	385	17	0,86	385	21		
	45,963	0,71	434	15	0,86	434	18		
	52,800	0,55	385	13	0,66	385	16		
	59,481	0,55	433	12	0,66	433	14		
	64,080	0,48	405	11	0,57	405	13		
	72,189	0,48	456	9,7	0,57	456	12		
	81,000	0,38	410	8,6	0,46	410	10		
	91,250	0,38	462	7,7	0,46	462	9,2		
GFL06 - 2W □□□ **1D**	6,450	2,33	199	109	2,79	199	130		
	10,092	2,33	311	69	2,79	311	83		
	14,743	2,33	454	48	2,79	454	57		
	16,128	2,24	478	43	2,69	478	52		
	18,169	2,24	538	39	2,69	538	46		
	20,571	1,90	518	34	2,28	518	41		
	23,175	1,90	583	30	2,28	583	36		
	25,200	1,64	549	28	1,97	549	33		
	28,389	1,62	607	25	1,94	607	30		
	32,800	1,33	576	21	1,59	576	26		
	36,951	1,25	611	19	1,50	611	23		
	40,800	1,11	601	17	1,34	601	21		
	45,963	1,01	613	15	1,21	613	18		
	52,800	0,90	627	13	1,08	627	16		
	59,481	0,78	615	12	0,94	615	14		
	64,080	0,68	576	11	0,81	576	13		
	72,189	0,64	616	9,7	0,77	616	12		
GFL06 - 2W □□□ **1E**	3,675	4,41	214	191	5,29	214	229		
	5,211	4,41	304	134	5,29	304	161		
	5,750	4,41	336	122	5,29	336	146		
	6,450	3,75	320	109	4,50	320	130		
	7,147	4,41	417	98	5,29	417	118		
	8,400	4,41	490	83	5,29	490	100		
	9,463	4,41	552	74	5,29	552	89		
	10,092	3,44	459	69	4,12	459	83		
	11,520	4,14	632	61	4,97	632	73		
	12,978	3,44	592	54	4,13	592	65		
	14,743	3,28	641	48	3,94	641	57		
	16,128	3,01	643	43	3,61	643	52		

Abmessungen ab Seite 4-150

$M_{2\,zul} \leq 657$ Nm		GFL06-2W □□□							
		50 Hz			60 Hz			50 Hz	60 Hz
Getriebe mit freier Antriebswelle	**i**	$P_{1\,zul}$ [kW]	$M_{2\,zul}$ [Nm]	n_2 [min^{-1}]	$P_{1\,zul}$ [kW]	$M_{2\,zul}$ [Nm]	n_2 [min^{-1}]	**Rücksprache erforderlich bei Einbaulage**	
		$n_1 = 700$ min^{-1}			$n_1 = 840$ min^{-1}				
GFL06 - 2W □□□ **1E**	18,169	2,49	600	39	2,99	600	46		
	20,571	2,37	645	34	2,84	645	41		
	23,175	1,97	604	30	2,36	604	36		
	25,200	1,95	651	28	2,34	651	33		
	28,389	1,62	607	25	1,94	607	30		
	32,800	1,48	641	21	1,77	641	26		
	36,951	1,25	611	19	1,50	611	23		
	40,800	1,22	657	17	1,46	657	21		
	45,963	1,01	613	15	1,21	613	18		
GFL06 - 2W □□□ **1F**	3,675	6,67	324	191	8,00	324	229		
	5,211	6,14	423	134	7,37	423	161		
	5,750	5,80	442	122	6,97	442	146		
	6,450	4,12	352	109	4,94	352	130		
	7,147	4,58	433	98	5,50	433	118		
	8,400	5,43	604	83	6,51	604	100		
	9,463	4,64	581	74	5,57	581	89		
	10,092	3,44	459	69	4,12	459	83		
	11,520	4,14	632	61	4,97	632	73		
	12,978	3,44	592	54	4,13	592	65		
	14,743	3,28	641	48	3,94	641	57		
	16,128	3,01	643	43	3,61	643	52		
	18,169	2,49	600	39	2,99	600	46		
	20,571	2,37	645	34	2,84	645	41		
	23,175	1,97	604	30	2,36	604	36		
	25,200	1,95	651	28	2,34	651	33		
	28,389	1,62	607	25	1,94	607	30		

Abmessungen ab Seite 4-150

$M_{2\,zul} \leq 657$ Nm		GFL06-3W □□□							
		50 Hz			60 Hz			50 Hz	60 Hz
Getriebe mit freier Antriebswelle	i	$P_{1\,zul}$ [kW]	$M_{2\,zul}$ [Nm]	n_2 [min^{-1}]	$P_{1\,zul}$ [kW]	$M_{2\,zul}$ [Nm]	n_2 [min^{-1}]	Rücksprache erforderlich bei Einbaulage	
		$n_1 = 1400$ min^{-1}			$n_1 = 1680$ min^{-1}				
GFL06 - 3W □□□ **1A**	66,213	0,59	255	21	0,68	245	25		
	72,000	0,59	277	19	0,68	267	23		
	81,111	0,59	312	17	0,68	300	21		
	116,571	0,54	411	12	0,63	396	14		
	131,323	0,59	505	11	0,68	486	13		
	144,320	0,59	560	9,7	0,69	539	12		
	162,583	0,58	613	8,6	0,67	590	10		
	179,520	0,52	605	7,8	0,60	583	9,4		
	202,237	0,46	611	6,9	0,54	588	8,3		
	231,200	0,42	634	6,1	0,49	611	7,3		
	260,457	0,36	613	5,4	0,42	590	6,5		
	293,018	0,34	657	4,8	0,40	632	5,7		
	299,200	0,31	613	4,7	0,36	590	5,6		
	367,200	0,27	657	3,8	0,32	632	4,6		
	413,667	0,23	614	3,4	0,26	591	4,1		
	475,200	0,21	657	3,0	0,24	632	3,5		
	535,333	0,18	613	2,6	0,20	590	3,1		
	576,720	0,16	614	2,4	0,19	591	2,9		
	649,700	0,15	615	2,2	0,17	592	2,6		
	759,806	0,11	524	1,8	0,12	504	2,2		
	855,954	0,10	563	1,6	0,12	542	2,0		
GFL06 - 3W □□□ **1B**	66,213	1,15	496	21	1,33	478	25		
	72,000	1,06	496	19	1,22	478	23		
	81,111	0,94	496	17	1,08	478	21		
	88,200	0,85	488	16	0,98	470	19		
	99,361	0,85	550	14	0,98	529	17		
	116,571	0,70	528	12	0,80	509	14		
	131,323	0,70	595	11	0,80	573	13		
	144,320	0,59	560	9,7	0,69	539	12		
	162,583	0,58	613	8,6	0,67	590	10		
	179,520	0,52	605	7,8	0,60	583	9,4		
	202,237	0,46	611	6,9	0,54	588	8,3		
	231,200	0,42	634	6,1	0,49	611	7,3		
	260,457	0,36	613	5,4	0,42	590	6,5		
	293,018	0,34	657	4,8	0,40	632	5,7		
	299,200	0,31	613	4,7	0,36	590	5,6		
	367,200	0,27	657	3,8	0,32	632	4,6		
	413,667	0,23	614	3,4	0,26	591	4,1		
	475,200	0,21	657	3,0	0,24	632	3,5		
	535,333	0,18	613	2,6	0,20	590	3,1		
	576,720	0,16	614	2,4	0,19	591	2,9		
	649,700	0,15	615	2,2	0,17	592	2,6		
GFL06 - 3W □□□ **1C**	66,213	1,15	496	21	1,33	478	25		
	72,000	1,06	496	19	1,22	478	23		
	81,111	0,94	496	17	1,08	478	21		
	88,200	0,85	488	16	0,98	470	19		
	99,361	0,85	550	14	0,98	529	17		
	116,571	0,70	528	12	0,80	509	14		
	131,323	0,70	595	11	0,80	573	13		
	144,320	0,59	560	9,7	0,69	539	12		
	162,583	0,58	613	8,6	0,67	590	10		
	179,520	0,52	605	7,8	0,60	583	9,4		
	202,237	0,46	611	6,9	0,54	588	8,3		
	231,200	0,42	634	6,1	0,49	611	7,3		
	260,457	0,36	613	5,4	0,42	590	6,5		
	299,200	0,31	613	4,7	0,36	590	5,6		

Abmessungen ab Seite 4-150

$M_{2\,zul} \leq 657$ Nm		GFL06-3W □□□							
		50 Hz			60 Hz			50 Hz	60 Hz
Getriebe mit freier Antriebswelle	i	$P_{1\,zul}$ [kW]	$M_{2\,zul}$ [Nm]	n_2 [min^{-1}]	$P_{1\,zul}$ [kW]	$M_{2\,zul}$ [Nm]	n_2 [min^{-1}]	Rücksprache erforderlich bei Einbaulage	
		$n_1 = 700$ min^{-1}			$n_1 = 840$ min^{-1}				
GFL06 - 3W □□□ **1A**	66,213	0,30	255	11	0,35	255	13		
	72,000	0,30	277	9,7	0,35	277	12		
	81,111	0,30	312	8,6	0,35	312	10		
	116,571	0,27	411	6,0	0,32	411	7,2		
	131,323	0,30	505	5,3	0,35	505	6,4		
	144,320	0,30	560	4,9	0,36	560	5,8		
	162,583	0,29	613	4,3	0,35	613	5,2		
	179,520	0,26	605	3,9	0,31	605	4,7		
	202,237	0,23	611	3,5	0,28	611	4,2		
	231,200	0,21	634	3,0	0,25	634	3,6		
	260,457	0,18	613	2,7	0,22	613	3,2		
	293,018	0,17	657	2,4	0,21	657	2,9		
	299,200	0,16	613	2,3	0,19	613	2,8		
	367,200	0,14	657	1,9	0,16	657	2,3		
	413,667	0,11	614	1,7	0,14	614	2,0		
	475,200	0,11	657	1,5	0,13	657	1,8		
	535,333	0,09	613	1,3	0,11	613	1,6		
	576,720	0,08	614	1,2	0,10	614	1,5		
	649,700	0,07	615	1,1	0,09	615	1,3		
	759,806	0,05	524	0,9	0,06	524	1,1		
	855,954	0,05	563	0,8	0,06	563	1,0		
GFL06 - 3W □□□ **1B**	66,213	0,58	496	11	0,69	496	13		
	72,000	0,53	496	9,7	0,63	496	12		
	81,111	0,47	496	8,6	0,56	496	10		
	88,200	0,42	488	7,9	0,51	488	9,5		
	99,361	0,42	550	7,1	0,51	550	8,5		
	116,571	0,35	528	6,0	0,42	528	7,2		
	131,323	0,35	595	5,3	0,42	595	6,4		
	144,320	0,30	560	4,9	0,36	560	5,8		
	162,583	0,29	613	4,3	0,35	613	5,2		
	179,520	0,26	605	3,9	0,31	605	4,7		
	202,237	0,23	611	3,5	0,28	611	4,2		
	231,200	0,21	634	3,0	0,25	634	3,6		
	260,457	0,18	613	2,7	0,22	613	3,2		
	293,018	0,17	657	2,4	0,21	657	2,9		
	299,200	0,16	613	2,3	0,19	613	2,8		
	367,200	0,14	657	1,9	0,16	657	2,3		
	413,667	0,11	614	1,7	0,14	614	2,0		
	475,200	0,11	657	1,5	0,13	657	1,8		
	535,333	0,09	613	1,3	0,11	613	1,6		
	576,720	0,08	614	1,2	0,10	614	1,5		
	649,700	0,07	615	1,1	0,09	615	1,3		
GFL06 - 3W □□□ **1C**	66,213	0,58	496	11	0,69	496	13		
	72,000	0,53	496	9,7	0,63	496	12		
	81,111	0,47	496	8,6	0,56	496	10		
	88,200	0,42	488	7,9	0,51	488	9,5		
	99,361	0,42	550	7,1	0,51	550	8,5		
	116,571	0,35	528	6,0	0,42	528	7,2		
	131,323	0,35	595	5,3	0,42	595	6,4		
	144,320	0,30	560	4,9	0,36	560	5,8		
	162,583	0,29	613	4,3	0,35	613	5,2		
	179,520	0,26	605	3,9	0,31	605	4,7		
	202,237	0,23	611	3,5	0,28	611	4,2		
	231,200	0,21	634	3,0	0,25	634	3,6		
	260,457	0,18	613	2,7	0,22	613	3,2		
	299,200	0,16	613	2,3	0,19	613	2,8		

Abmessungen ab Seite 4-150

$M_{2\,zul} \leq$ 1378 Nm		GFL07-2W □□□							
		50 Hz			60 Hz			50 Hz	60 Hz
Getriebe mit freier Antriebswelle	i	$P_{1\,zul}$ [kW]	$M_{2\,zul}$ [Nm]	n_2 [min^{-1}]	$P_{1\,zul}$ [kW]	$M_{2\,zul}$ [Nm]	n_2 [min^{-1}]	Rücksprache erforderlich bei Einbaulage	
		n_1 = 2800 min^{-1}			n_1 = 3360 min^{-1}				
GFL07 - 2W □□□ **1D**	20,286	7,37	495	138	7,37	412	166		C, D
	22,857	7,37	558	123	7,37	465	147		C, D
	32,344	5,17	553	87	5,17	461	104		C, D
	36,444	5,17	623	77	5,17	520	92		C, D
	39,642	4,46	584	71	4,46	487	85		C, D
	44,667	4,46	659	63	4,46	549	75		C, D
	52,067	3,51	604	54	3,51	504	65		C, D
	58,667	3,51	681	48	3,51	567	57		C, D
	63,190	2,94	614	44	2,94	512	53		C, D
	71,200	2,94	692	39	2,94	576	47		C, D
	79,875	2,36	624	35	2,36	520	42		C, D
	90,000	2,36	703	31	2,36	586	37		C, D
GFL07 - 2W □□□ **1E**	6,400	14,18	300	438	14,18	250	525		C, D
	9,714	15,25	490	288	15,25	409	346		C, D
	14,200	15,25	717	197	15,25	597	237		C, D
	15,904	14,18	747	176	14,18	622	211		C, D
	17,920	14,18	841	156	14,18	701	188		C, D
	20,286	11,98	804	138	11,98	670	166		C, D
	22,857	11,98	906	123	11,98	755	147		C, D
	24,850	10,31	848	113	10,31	707	135		C, D
	28,000	10,31	956	100	10,31	796	120		C, D
	32,344	8,35	894	87	8,35	745	104		C, D
	36,444	8,35	1007	77	8,35	839	92		C, D
	39,642	7,10	932	71	7,10	776	85		C, D
	44,667	6,91	1022	63	6,91	851	75		C, D
	52,067	5,60	965	54	5,60	804	65		C, D
	58,667	5,31	1031	48	5,31	860	57		C, D
	63,190	4,71	984	44	4,71	820	53		C, D
	71,200	4,41	1040	39	4,41	866	47		C, D
GFL07 - 2W □□□ **1F**	3,350	26,20	290	836				C, D	
	4,643	26,20	403	603				C, D	
	5,159	26,20	447	543				C, D	
	5,695	26,20	494	492				C, D	
	6,400	21,44	454	438				C, D	
	7,150	26,20	620	392				C, D	
	8,324	26,20	722	336				C, D	
	9,379	26,15	812	299				C, D	
	9,714	23,03	740	288				C, D	
	11,537	22,98	877	243				C, D	
	13,000	20,56	884	215				C, D	
	14,200	19,76	929	197				C, D	
	15,904	18,19	957	176				C, D	
	17,920	16,29	966	156				C, D	
	20,286	15,27	1025	138				C, D	
	22,857	13,31	1007	123				C, D	
	24,850	13,20	1086	113				C, D	
	28,000	10,89	1009	100				C, D	
	32,344	10,40	1113	87				C, D	
	36,444	8,40	1014	77				C, D	
	39,642	8,53	1119	71				C, D	
	44,667	6,91	1022	63				C, D	
GFL07 - 2W □□□ **1G**	3,350	43,43	481	836				C, D	
	4,643	34,51	530	603				C, D	
	5,159	40,42	690	543				C, D	
	5,695	39,39	742	492				C, D	
	6,400	25,40	538	438				C, D	
	7,150	31,52	746	392				C, D	
	8,324	29,28	807	336				C, D	
	9,379	26,15	812	299				C, D	
	9,714	24,47	787	288				C, D	
	11,537	22,98	877	243				C, D	

Abmessungen ab Seite 4-150

$M_{2\,zul} \leq$ 1378 Nm		GFL07-2W □□□							
		50 Hz			60 Hz			50 Hz	60 Hz
Getriebe mit freier Antriebswelle	i	$P_{1\,zul}$ [kW]	$M_{2\,zul}$ [Nm]	n_2 [min^{-1}]	$P_{1\,zul}$ [kW]	$M_{2\,zul}$ [Nm]	n_2 [min^{-1}]	Rücksprache erforderlich bei Einbaulage	
		n_1 = 2800 min^{-1}			n_1 = 3360 min^{-1}				
GFL07 - 2W □□□ **1G**	13,000	20,56	884	215				C, D	
	14,200	19,76	929	197				C, D	
	15,904	18,19	957	176				C, D	
	17,920	16,29	966	156				C, D	
	20,286	15,27	1025	138				C, D	
	22,857	13,31	1007	123				C, D	
	24,850	13,20	1086	113				C, D	
	28,000	10,89	1009	100				C, D	
		n_1 = 1400 min^{-1}			n_1 = 1680 min^{-1}				
GFL07 - 2W □□□ **1D**	20,286	4,54	609	69	5,24	587	83		
	22,857	4,54	687	61	5,24	661	74		
	32,344	3,18	681	43	3,68	656	52		
	36,444	3,18	768	38	3,68	739	46		
	39,642	2,74	720	35	3,17	693	42		
	44,667	2,74	811	31	3,17	781	38		
	52,067	2,16	744	27	2,50	717	32		
	58,667	2,16	838	24	2,50	807	29		
	63,190	1,81	756	22	2,09	728	27		
	71,200	1,81	852	20	2,09	820	24		
	79,875	1,45	768	18	1,68	739	21		
	90,000	1,45	865	16	1,68	833	19		
GFL07 - 2W □□□ **1E**	6,400	8,73	370	219	10,09	356	263		
	9,714	9,39	604	144	10,85	581	173		
	14,200	9,39	882	99	10,85	850	118		
	15,904	8,73	919	88	10,09	885	106		
	17,920	8,73	1036	78	10,09	997	94		
	20,286	7,38	990	69	8,52	954	83		
	22,857	7,38	1116	61	8,52	1075	74		
	24,850	6,35	1044	56	7,34	1005	68		
	28,000	6,35	1177	50	7,34	1133	60		
	32,344	5,14	1100	43	5,94	1059	52		
	36,444	5,14	1240	38	5,94	1194	46		
	39,642	4,37	1147	35	5,05	1105	42		
	44,667	4,26	1258	31	4,92	1211	38		
	52,067	3,45	1188	27	3,98	1144	32		
	58,667	3,27	1270	24	3,78	1223	29		
	63,190	2,90	1211	22	3,35	1167	27		
	71,200	2,72	1280	20	3,14	1233	24		
GFL07 - 2W □□□ **1F**	3,350	16,13	358	418	18,64	344	502		C, D
	4,643	16,13	496	302	18,64	477	362		C, D
	5,159	16,13	551	271	18,64	530	326		C, D
	5,695	16,13	608	246	18,64	585	295		C, D
	6,400	13,20	559	219	15,25	538	263		C, D
	7,150	16,13	763	196	18,64	735	235		C, D
	8,324	16,13	889	168	18,64	856	202		C, D
	9,379	16,10	999	149	18,60	962	179		C, D
	9,714	14,18	911	144	16,38	878	173		C, D
	11,537	14,15	1080	121	16,35	1040	146		C, D
	13,000	12,65	1089	108	14,62	1048	129		C, D
	14,200	12,17	1143	99	14,06	1101	118		C, D
	15,904	11,20	1179	88	12,94	1135	106		C, D
	17,920	10,03	1189	78	11,59	1145	94		C, D
	20,286	9,40	1262	69	10,86	1216	83		C, D
	22,857	8,20	1240	61	9,47	1194	74		C, D
	24,850	8,13	1337	56	9,39	1287	68		C, D
	28,000	6,70	1242	50	7,74	1196	60		C, D
	32,344	6,40	1370	43	7,40	1319	52		C, D
	36,444	5,17	1248	38	5,98	1202	46		C, D
	39,642	5,25	1378	35	6,07	1327	42		C, D
	44,667	4,26	1258	31	4,92	1211	38		C, D

Abmessungen ab Seite 4-150

$M_{2\,zul} \leq$ 1378 Nm		GFL07-2W □□□							
		50 Hz			60 Hz			50 Hz	60 Hz
Getriebe mit freier Antriebswelle	i	$P_{1\,zul}$ [kW]	$M_{2\,zul}$ [Nm]	n_2 [min^{-1}]	$P_{1\,zul}$ [kW]	$M_{2\,zul}$ [Nm]	n_2 [min^{-1}]	Rücksprache erforderlich bei Einbaulage	
		n_1 = 1400 min^{-1}			n_1 = 1680 min^{-1}				
GFL07 - 2W □□□ **1G**	3,350	26,74	593	418	30,90	571	502		C, D
	4,643	21,25	653	302	24,55	629	362		C, D
	5,159	24,88	850	271	28,75	818	326		C, D
	5,695	24,25	914	246	28,02	880	295		C, D
	6,400	15,64	662	219	18,07	638	263		C, D
	7,150	19,41	918	196	22,43	884	235		C, D
	8,324	18,03	993	168	20,83	956	202		C, D
	9,379	16,10	999	149	18,60	962	179		C, D
	9,714	15,06	969	144	17,41	933	173		C, D
	11,537	14,15	1080	121	16,35	1040	146		C, D
	13,000	12,65	1089	108	14,62	1048	129		C, D
	14,200	12,17	1143	99	14,06	1101	118		C, D
	15,904	11,20	1179	88	12,94	1135	106		C, D
	17,920	10,03	1189	78	11,59	1145	94		C, D
	20,286	9,40	1262	69	10,86	1216	83		C, D
	22,857	8,20	1240	61	9,47	1194	74		C, D
	24,850	8,13	1337	56	9,39	1287	68		C, D
	28,000	6,70	1242	50	7,74	1196	60		C, D
		n_1 = 700 min^{-1}			n_1 = 840 min^{-1}				
GFL07 - 2W □□□ **1D**	20,286	2,27	609	35	2,72	609	41		
	22,857	2,27	687	31	2,72	687	37		
	32,344	1,59	681	22	1,91	681	26		
	36,444	1,59	768	19	1,91	768	23		
	39,642	1,37	720	18	1,65	720	21		
	44,667	1,37	811	16	1,65	811	19		
	52,067	1,08	744	13	1,30	744	16		
	58,667	1,08	838	12	1,30	838	14		
	63,190	0,90	756	11	1,08	756	13		
	71,200	0,90	852	9,8	1,08	852	12		
	79,875	0,73	768	8,8	0,87	768	11		
	90,000	0,73	865	7,8	0,87	865	9,3		
GFL07 - 2W □□□ **1E**	6,400	4,37	370	109	5,24	370	131		
	9,714	4,69	604	72	5,63	604	87		
	14,200	4,69	882	49	5,63	882	59		
	15,904	4,37	919	44	5,24	919	53		
	17,920	4,37	1036	39	5,24	1036	47		
	20,286	3,69	990	35	4,43	990	41		
	22,857	3,69	1116	31	4,43	1116	37		
	24,850	3,17	1044	28	3,81	1044	34		
	28,000	3,17	1177	25	3,81	1177	30		
	32,344	2,57	1100	22	3,08	1100	26		
	36,444	2,57	1240	19	3,08	1240	23		
	39,642	2,19	1147	18	2,62	1147	21		
	44,667	2,13	1258	16	2,55	1258	19		
	52,067	1,72	1188	13	2,07	1188	16		
	58,667	1,64	1270	12	1,96	1270	14		
	63,190	1,45	1211	11	1,74	1211	13		
	71,200	1,36	1280	9,8	1,63	1280	12		
GFL07 - 2W □□□ **1F**	3,350	8,07	358	209	9,68	358	251		
	4,643	8,07	496	151	9,68	496	181		
	5,159	8,07	551	136	9,68	551	163		
	5,695	8,07	608	123	9,68	608	148		
	6,400	6,60	559	109	7,92	559	131		
	7,150	8,07	763	98	9,68	763	118		
	8,324	8,07	889	84	9,68	889	101		
	9,379	8,05	999	75	9,66	999	90		
	9,714	7,09	911	72	8,51	911	87		
	11,537	7,07	1080	61	8,49	1080	73		
	13,000	6,33	1089	54	7,59	1089	65		
	14,200	6,08	1143	49	7,30	1143	59		
	15,904	5,60	1179	44	6,72	1179	53		

Abmessungen ab Seite 4-150

$M_{2\,zul} \leq$ 1378 Nm		GFL07-2W □□□							
		50 Hz			60 Hz			50 Hz	60 Hz
Getriebe mit freier Antriebswelle	**i**	$P_{1\,zul}$ [kW]	$M_{2\,zul}$ [Nm]	n_2 [min^{-1}]	$P_{1\,zul}$ [kW]	$M_{2\,zul}$ [Nm]	n_2 [min^{-1}]	**Rücksprache erforderlich bei Einbaulage**	
		n_1 = 700 min^{-1}			n_1 = 840 min^{-1}				
GFL07 - 2W □□□ **1F**	17,920	5,01	1189	39	6,02	1189	47		
	20,286	4,70	1262	35	5,64	1262	41		
	22,857	4,10	1240	31	4,92	1240	37		
	24,850	4,06	1337	28	4,88	1337	34		
	28,000	3,35	1242	25	4,02	1242	30		
	32,344	3,20	1370	22	3,84	1370	26		
	36,444	2,59	1248	19	3,10	1248	23		
	39,642	2,63	1378	18	3,15	1378	21		
	44,667	2,13	1258	16	2,55	1258	19		
GFL07 - 2W □□□ **1G**	3,350	13,37	593	209	16,04	593	251		
	4,643	10,62	653	151	12,75	653	181		
	5,159	12,44	850	136	14,93	850	163		
	5,695	12,12	914	123	14,55	914	148		
	6,400	7,82	662	109	9,38	662	131		
	7,150	9,70	918	98	11,64	918	118		
	8,324	9,01	993	84	10,82	993	101		
	9,379	8,05	999	75	9,66	999	90		
	9,714	7,53	969	72	9,04	969	87		
	11,537	7,07	1080	61	8,49	1080	73		
	13,000	6,33	1089	54	7,59	1089	65		
	14,200	6,08	1143	49	7,30	1143	59		
	15,904	5,60	1179	44	6,72	1179	53		
	17,920	5,01	1189	39	6,02	1189	47		
	20,286	4,70	1262	35	5,64	1262	41		
	22,857	4,10	1240	31	4,92	1240	37		
	24,850	4,06	1337	28	4,88	1337	34		
	28,000	3,35	1242	25	4,02	1242	30		

Abmessungen ab Seite 4-150

$M_{2\,zul} \leq$ 1378 Nm		GFL07-3W □□□							
		50 Hz			60 Hz			50 Hz	60 Hz
Getriebe mit freier Antriebswelle	i	$P_{1\,zul}$ [kW]	$M_{2\,zul}$ [Nm]	n_2 [min^{-1}]	$P_{1\,zul}$ [kW]	$M_{2\,zul}$ [Nm]	n_2 [min^{-1}]	Rücksprache erforderlich bei Einbaulage	
		n_1 = 1400 min^{-1}			n_1 = 1680 min^{-1}				
GFL07 - 3W □□□ **1B**	65,306	1,42	605	21	1,64	583	26		
	72,452	1,45	686	19	1,68	660	23		
	81,636	1,45	773	17	1,68	744	21		
	92,413	1,42	857	15	1,64	825	18		
	104,127	1,42	965	13	1,64	929	16		
	147,347	0,99	951	9,5	1,14	916	11		
	166,025	0,99	1072	8,4	1,14	1032	10		
	183,285	0,83	993	7,6	0,96	956	9,2		
	206,519	0,83	1119	6,8	0,96	1077	8,1		
	224,636	0,83	1217	6,2	0,96	1172	7,5		
	253,111	0,76	1258	5,5	0,88	1211	6,6		
	290,706	0,67	1268	4,8	0,77	1221	5,8		
	327,556	0,59	1258	4,3	0,68	1211	5,1		
	352,811	0,56	1287	4,0	0,65	1239	4,8		
	397,533	0,49	1258	3,5	0,56	1211	4,2		
	430,222	0,45	1270	3,3	0,52	1223	3,9		
	522,133	0,37	1270	2,7	0,43	1223	3,2		
	562,391	0,31	1128	2,5	0,36	1086	3,0		
	633,680	0,30	1220	2,2	0,34	1174	2,7		
	718,786	0,24	1128	2,0	0,28	1086	2,3		
	809,900	0,23	1220	1,7	0,27	1174	2,1		
GFL07 - 3W □□□ **1C**	65,306	2,01	854	21	2,32	822	26		
	72,452	1,84	869	19	2,13	837	23		
	81,636	1,84	979	17	2,13	943	21		
	92,413	1,59	961	15	1,84	925	18		
	104,127	1,59	1082	13	1,84	1042	16		
	113,206	1,41	1040	12	1,63	1001	15		
	127,556	1,41	1171	11	1,63	1128	13		
	147,347	1,19	1140	9,5	1,37	1098	11		
	166,025	1,15	1248	8,4	1,33	1202	10		
	183,285	1,03	1236	7,6	1,19	1190	9,2		
	206,519	0,93	1248	6,8	1,07	1202	8,1		
	224,636	0,92	1343	6,2	1,06	1293	7,5		
	253,111	0,76	1258	5,5	0,88	1211	6,6		
	290,706	0,73	1378	4,8	0,84	1327	5,8		
	327,556	0,59	1258	4,3	0,68	1211	5,1		
	352,811	0,60	1378	4,0	0,69	1327	4,8		
	397,533	0,49	1258	3,5	0,56	1211	4,2		
	430,222	0,45	1270	3,3	0,52	1223	3,9		
	522,133	0,37	1270	2,7	0,43	1223	3,2		
	562,391	0,31	1128	2,5	0,36	1086	3,0		
	633,680	0,30	1220	2,2	0,34	1174	2,7		
GFL07 - 3W □□□ **1D**	65,306	2,07	883	21	2,40	850	26		
	72,452	1,84	869	19	2,13	837	23		
	81,636	1,84	979	17	2,13	943	21		
	92,413	1,59	961	15	1,84	925	18		
	104,127	1,59	1082	13	1,84	1042	16		
	113,206	1,41	1040	12	1,63	1001	15		
	127,556	1,41	1171	11	1,63	1128	13		
	147,347	1,19	1140	9,5	1,37	1098	11		
	166,025	1,15	1248	8,4	1,33	1202	10		
	183,285	1,03	1236	7,6	1,19	1190	9,2		
	206,519	0,93	1248	6,8	1,07	1202	8,1		
	224,636	0,92	1343	6,2	1,06	1293	7,5		
	253,111	0,76	1258	5,5	0,88	1211	6,6		

Abmessungen ab Seite 4-150

$M_{2\,zul} \leq$ 1378 Nm		GFL07-3W □□□							
		50 Hz			60 Hz			50 Hz	60 Hz
Getriebe mit freier Antriebswelle	i	$P_{1\,zul}$ [kW]	$M_{2\,zul}$ [Nm]	n_2 [min^{-1}]	$P_{1\,zul}$ [kW]	$M_{2\,zul}$ [Nm]	n_2 [min^{-1}]	Rücksprache erforderlich bei Einbaulage	
		n_1 = 700 min^{-1}			n_1 = 840 min^{-1}				
GFL07 - 3W □□□ **1B**	65,306	0,71	605	11	0,85	605	13		
	72,452	0,73	686	9,7	0,87	686	12		
	81,636	0,73	773	8,6	0,87	773	10		
	92,413	0,71	857	7,6	0,85	857	9,1		
	104,127	0,71	965	6,7	0,85	965	8,1		
	147,347	0,50	951	4,8	0,59	951	5,7		
	166,025	0,50	1072	4,2	0,59	1072	5,1		
	183,285	0,42	993	3,8	0,50	993	4,6		
	206,519	0,42	1119	3,4	0,50	1119	4,1		
	224,636	0,42	1217	3,1	0,50	1217	3,7		
	253,111	0,38	1258	2,8	0,46	1258	3,3		
	290,706	0,33	1268	2,4	0,40	1268	2,9		
	327,556	0,29	1258	2,1	0,35	1258	2,6		
	352,811	0,28	1287	2,0	0,34	1287	2,4		
	397,533	0,24	1258	1,8	0,29	1258	2,1		
	430,222	0,23	1270	1,6	0,27	1270	2,0		
	522,133	0,19	1270	1,3	0,22	1270	1,6		
	562,391	0,15	1128	1,2	0,18	1128	1,5		
	633,680	0,15	1220	1,1	0,18	1220	1,3		
	718,786	0,12	1128	1,0	0,14	1128	1,2		
	809,900	0,12	1220	0,9	0,14	1220	1,0		
GFL07 - 3W □□□ **1C**	65,306	1,00	854	11	1,20	854	13		
	72,452	0,92	869	9,7	1,10	869	12		
	81,636	0,92	979	8,6	1,10	979	10		
	92,413	0,80	961	7,6	0,96	961	9,1		
	104,127	0,80	1082	6,7	0,96	1082	8,1		
	113,206	0,70	1040	6,2	0,85	1040	7,4		
	127,556	0,70	1171	5,5	0,85	1171	6,6		
	147,347	0,59	1140	4,8	0,71	1140	5,7		
	166,025	0,58	1248	4,2	0,69	1248	5,1		
	183,285	0,52	1236	3,8	0,62	1236	4,6		
	206,519	0,46	1248	3,4	0,56	1248	4,1		
	224,636	0,46	1343	3,1	0,55	1343	3,7		
	253,111	0,38	1258	2,8	0,46	1258	3,3		
	290,706	0,36	1378	2,4	0,44	1378	2,9		
	327,556	0,29	1258	2,1	0,35	1258	2,6		
	352,811	0,30	1378	2,0	0,36	1378	2,4		
	397,533	0,24	1258	1,8	0,29	1258	2,1		
	430,222	0,23	1270	1,6	0,27	1270	2,0		
	522,133	0,19	1270	1,3	0,22	1270	1,6		
	562,391	0,15	1128	1,2	0,18	1128	1,5		
	633,680	0,15	1220	1,1	0,18	1220	1,3		
GFL07 - 3W □□□ **1D**	65,306	1,04	883	11	1,24	883	13		
	72,452	0,92	869	9,7	1,10	869	12		
	81,636	0,92	979	8,6	1,10	979	10		
	92,413	0,80	961	7,6	0,96	961	9,1		
	104,127	0,80	1082	6,7	0,96	1082	8,1		
	113,206	0,70	1040	6,2	0,85	1040	7,4		
	127,556	0,70	1171	5,5	0,85	1171	6,6		
	147,347	0,59	1140	4,8	0,71	1140	5,7		
	166,025	0,58	1248	4,2	0,69	1248	5,1		
	183,285	0,52	1236	3,8	0,62	1236	4,6		
	206,519	0,46	1248	3,4	0,56	1248	4,1		
	224,636	0,46	1343	3,1	0,55	1343	3,7		
	253,111	0,38	1258	2,8	0,46	1258	3,3		

Abmessungen ab Seite 4-150

$M_{2\,zul} \leq 3107$ Nm		GFL09-2W □□□							
		50 Hz			60 Hz			50 Hz	60 Hz
Getriebe mit freier Antriebswelle	i	$P_{1\,zul}$ [kW]	$M_{2\,zul}$ [Nm]	n_2 [min^{-1}]	$P_{1\,zul}$ [kW]	$M_{2\,zul}$ [Nm]	n_2 [min^{-1}]	Rücksprache erforderlich bei Einbaulage	
		$n_1 = 2800$ min^{-1}			$n_1 = 3360$ min^{-1}				
GFL09 - 2W □□□ **1E**	19,667	14,88	969	142	14,88	807	171		C, D
	22,164	14,88	1092	126	14,88	910	152		C, D
	32,667	10,10	1092	86	10,10	910	103		C, D
	36,815	10,10	1230	76	10,10	1025	91		C, D
	39,667	8,64	1134	71	8,64	945	85		C, D
	44,704	8,64	1278	63	8,64	1065	75		C, D
	51,333	6,94	1178	55	6,94	982	66		C, D
	57,852	6,94	1328	48	6,94	1107	58		C, D
	62,300	5,83	1201	45	5,83	1001	54		C, D
	70,211	5,83	1354	40	5,83	1128	48		C, D
	78,750	4,70	1225	36	4,70	1021	43		C, D
	88,750	4,70	1380	32	4,70	1150	38		C, D
GFL09 - 2W □□□ **1F**	18,407	25,60	1559	152				C, D	
	19,667	22,50	1464	142				C, D	
	22,164	22,50	1650	126				C, D	
	24,111	19,36	1545	116				C, D	
	27,173	19,36	1741	103				C, D	
	32,667	15,17	1640	86				C, D	
	36,815	15,17	1848	76				C, D	
	39,667	13,01	1708	71				C, D	
	44,704	13,01	1925	63				C, D	
	51,333	10,44	1774	55				C, D	
	57,852	10,44	1999	48				C, D	
	62,300	8,72	1797	45				C, D	
	70,211	8,72	2025	40				C, D	
GFL09 - 2W □□□ **1G**	18,407	33,06	2014	152				C, D	
	19,667	31,98	2082	142				C, D	
	22,164	28,92	2121	126				C, D	
	24,111	27,71	2211	116				C, D	
	27,173	24,99	2247	103				C, D	
	32,667	22,46	2428	86				C, D	
	36,815	20,12	2451	76				C, D	
	39,667	19,22	2523	71				C, D	
	44,704	16,62	2458	63				C, D	
		$n_1 = 1400$ min^{-1}			$n_1 = 1680$ min^{-1}				
GFL09 - 2W □□□ **1E**	19,667	9,16	1193	71	10,59	1148	85		
	22,164	9,16	1344	63	10,59	1294	76		
	32,667	6,22	1344	43	7,18	1294	51		
	36,815	6,22	1515	38	7,18	1459	46		
	39,667	5,32	1396	35	6,14	1344	42		
	44,704	5,32	1573	31	6,14	1515	38		
	51,333	4,27	1451	27	4,93	1397	33		
	57,852	4,27	1635	24	4,93	1574	29		
	62,300	3,59	1479	23	4,15	1424	27		
	70,211	3,59	1667	20	4,15	1605	24		
	78,750	2,89	1508	18	3,34	1452	21		
	88,750	2,89	1700	16	3,34	1637	19		
GFL09 - 2W □□□ **1F**	9,010	17,46	1041	155	20,18	1003	187		C, D
	9,799	17,46	1133	143	20,18	1091	171		C, D
	11,167	15,76	1165	125	18,21	1122	150		C, D
	14,333	17,46	1657	98	20,18	1595	117		C, D
	16,333	15,76	1704	86	18,21	1641	103		C, D
	18,407	15,76	1920	76	18,21	1849	91		C, D
	19,667	13,85	1803	71	16,00	1736	85		C, D
	22,164	13,85	2031	63	16,00	1956	76		C, D
	24,111	11,92	1902	58	13,77	1831	70		C, D
	27,173	11,92	2143	52	13,77	2064	62		C, D
	32,667	9,34	2020	43	10,79	1945	51		C, D
	36,815	9,34	2276	38	10,79	2192	46		C, D
	39,667	8,01	2103	35	9,26	2025	42		C, D

Abmessungen ab Seite 4-150

$M_{2\,zul} \leq 3107$ Nm		GFL09-2W □□□							
		50 Hz			60 Hz			50 Hz	60 Hz
Getriebe mit freier Antriebswelle	i	$P_{1\,zul}$ [kW]	$M_{2\,zul}$ [Nm]	n_2 [min^{-1}]	$P_{1\,zul}$ [kW]	$M_{2\,zul}$ [Nm]	n_2 [min^{-1}]	Rücksprache erforderlich bei Einbaulage	
		$n_1 = 1400$ min^{-1}			$n_1 = 1680$ min^{-1}				
GFL09 - 2W □□□ **1F**	44,704	8,01	2370	31	9,26	2282	38		C, D
	51,333	6,43	2184	27	7,43	2103	33		C, D
	57,852	6,43	2461	24	7,43	2370	29		C, D
	62,300	5,37	2213	23	6,20	2131	27		C, D
	70,211	5,37	2494	20	6,20	2401	24		C, D
GFL09 - 2W □□□ **1G**	6,864	33,63	1528	204	38,86	1471	245		C, D
	7,466	33,63	1662	188	38,86	1600	225		C, D
	9,010	28,48	1698	155	32,91	1635	187		C, D
	9,799	28,48	1847	143	32,91	1779	171		C, D
	11,167	26,14	1932	125	30,20	1860	150		C, D
	12,307	27,29	2223	114	31,54	2141	137		C, D
	14,333	25,03	2374	98	28,92	2286	117		C, D
	16,333	22,76	2461	86	26,30	2369	103		C, D
	18,407	20,35	2479	76	23,52	2388	91		C, D
	19,667	19,69	2563	71	22,75	2468	85		C, D
	22,164	17,81	2612	63	20,58	2515	76		C, D
	24,111	17,06	2722	58	19,71	2621	70		C, D
	27,173	15,38	2767	52	17,78	2664	62		C, D
	32,667	13,83	2990	43	15,98	2879	51		C, D
	36,815	12,38	3018	38	14,31	2906	46		C, D
	39,667	11,83	3107	35	13,68	2992	42		C, D
	44,704	10,23	3027	31	11,82	2915	38		C, D
GFL09 - 2W □□□ **1H**	6,864	45,98	2089	204	53,14	2012	245		C, D
	7,466	43,64	2156	188	50,43	2077	225		C, D
	9,010	37,40	2230	155	43,22	2147	187		C, D
	9,799	35,62	2310	143	41,16	2224	171		C, D
	11,167	31,16	2303	125	36,01	2218	150		C, D
	12,307	27,29	2223	114	31,54	2141	137		C, D
	14,333	25,03	2374	98	28,92	2286	117		C, D
	16,333	22,76	2461	86	26,30	2369	103		C, D
	18,407	20,35	2479	76	23,52	2388	91		C, D
	19,667	19,69	2563	71	22,75	2468	85		C, D
	22,164	17,81	2612	63	20,58	2515	76		C, D
	24,111	17,06	2722	58	19,71	2621	70		C, D
	27,173	15,38	2767	52	17,78	2664	62		C, D
		$n_1 = 700$ min^{-1}			$n_1 = 840$ min^{-1}				
GFL09 - 2W □□□ **1E**	19,667	4,58	1193	36	5,50	1193	43		
	22,164	4,58	1344	32	5,50	1344	38		
	32,667	3,11	1344	21	3,73	1344	26		
	36,815	3,11	1515	19	3,73	1515	23		
	39,667	2,66	1396	18	3,19	1396	21		
	44,704	2,66	1573	16	3,19	1573	19		
	51,333	2,14	1451	14	2,56	1451	16		
	57,852	2,14	1635	12	2,56	1635	15		
	62,300	1,79	1479	11	2,15	1479	14		
	70,211	1,79	1667	10,0	2,15	1667	12		
	78,750	1,45	1508	8,9	1,74	1508	11		
	88,750	1,45	1700	7,9	1,74	1700	9,5		
GFL09 - 2W □□□ **1F**	9,010	8,73	1041	78	10,48	1041	93		
	9,799	8,73	1133	71	10,48	1133	86		
	11,167	7,88	1165	63	9,46	1165	75		
	14,333	8,73	1657	49	10,48	1657	59		
	16,333	7,88	1704	43	9,46	1704	51		
	18,407	7,88	1920	38	9,46	1920	46		
	19,667	6,92	1803	36	8,31	1803	43		
	22,164	6,92	2031	32	8,31	2031	38		
	24,111	5,96	1902	29	7,15	1902	35		
	27,173	5,96	2143	26	7,15	2143	31		
	32,667	4,67	2020	21	5,60	2020	26		
	36,815	4,67	2276	19	5,60	2276	23		

Abmessungen ab Seite 4-150

$M_{2\,zul} \leq$ 3107 Nm		GFL09-2W □□□							
		50 Hz			60 Hz			50 Hz	60 Hz
Getriebe mit freier Antriebswelle	i	$P_{1\,zul}$ [kW]	$M_{2\,zul}$ [Nm]	n_2 [min^{-1}]	$P_{1\,zul}$ [kW]	$M_{2\,zul}$ [Nm]	n_2 [min^{-1}]	Rücksprache erforderlich bei Einbaulage	
		n_1 = 700 min^{-1}			n_1 = 840 min^{-1}				
GFL09 - 2W □□□ **1F**	39,667	4,01	2103	18	4,81	2103	21		
	44,704	4,01	2370	16	4,81	2370	19		
	51,333	3,21	2184	14	3,86	2184	16		
	57,852	3,21	2461	12	3,86	2461	15		
	62,300	2,68	2213	11	3,22	2213	14		
	70,211	2,68	2494	10,0	3,22	2494	12		
GFL09 - 2W □□□ **1G**	6,864	16,81	1528	102	20,18	1528	122		
	7,466	16,81	1662	94	20,18	1662	113		
	9,010	14,24	1698	78	17,09	1698	93		
	9,799	14,24	1847	71	17,09	1847	86		
	11,167	13,07	1932	63	15,68	1932	75		
	12,307	13,65	2223	57	16,38	2223	68		
	14,333	12,51	2374	49	15,02	2374	59		
	16,333	11,38	2461	43	13,66	2461	51		
	18,407	10,18	2479	38	12,21	2479	46		
	19,667	9,85	2563	36	11,81	2563	43		
	22,164	8,90	2612	32	10,68	2612	38		
	24,111	8,53	2722	29	10,23	2722	35		
	27,173	7,69	2767	26	9,23	2767	31		
	32,667	6,91	2990	21	8,30	2990	26		
	36,815	6,19	3018	19	7,43	3018	23		
	39,667	5,92	3107	18	7,10	3107	21		
	44,704	5,12	3027	16	6,14	3027	19		
GFL09 - 2W □□□ **1H**	6,864	22,99	2089	102	27,59	2089	122		
	7,466	21,82	2156	94	26,19	2156	113		
	9,010	18,70	2230	78	22,44	2230	93		
	9,799	17,81	2310	71	21,37	2310	86		
	11,167	15,58	2303	63	18,70	2303	75		
	12,307	13,65	2223	57	16,38	2223	68		
	14,333	12,51	2374	49	15,02	2374	59		
	16,333	11,38	2461	43	13,66	2461	51		
	18,407	10,18	2479	38	12,21	2479	46		
	19,667	9,85	2563	36	11,81	2563	43		
	22,164	8,90	2612	32	10,68	2612	38		
	24,111	8,53	2722	29	10,23	2722	35		
	27,173	7,69	2767	26	9,23	2767	31		

Abmessungen ab Seite 4-150

$M_{2\,zul} \leq 3170$ Nm		GFL09-3W □□□							
		50 Hz			60 Hz			50 Hz	60 Hz
Getriebe mit freier Antriebswelle	i	$P_{1\,zul}$ [kW]	$M_{2\,zul}$ [Nm]	n_2 [min^{-1}]	$P_{1\,zul}$ [kW]	$M_{2\,zul}$ [Nm]	n_2 [min^{-1}]	Rücksprache erforderlich bei Einbaulage	
		$n_1 = 1400$ min^{-1}			$n_1 = 1680$ min^{-1}				
GFL09 - 3W □□□ **1C**	63,326	2,47	1019	22	2,85	981	27		
	93,333	2,47	1502	15	2,85	1446	18		
	105,185	2,47	1692	13	2,85	1629	16		
	148,815	1,71	1654	9,4	1,97	1593	11		
	167,712	1,71	1864	8,4	1,97	1795	10		
	185,111	1,43	1720	7,6	1,65	1656	9,1		
	208,617	1,43	1939	6,7	1,65	1867	8,1		
	224,778	1,43	2089	6,2	1,65	2011	7,5		
	253,321	1,43	2354	5,5	1,65	2267	6,6		
	290,889	1,10	2087	4,8	1,27	2010	5,8		
	327,827	1,10	2352	4,3	1,27	2265	5,1		
	353,033	0,95	2197	4,0	1,10	2116	4,8		
	397,863	0,95	2476	3,5	1,10	2385	4,2		
	424,247	0,98	2724	3,3	1,14	2623	4,0		
	514,881	0,81	2724	2,7	0,94	2623	3,3		
	554,470	0,58	2113	2,5	0,68	2034	3,0		
	624,879	0,56	2273	2,2	0,64	2189	2,7		
	700,875	0,46	2113	2,0	0,53	2034	2,4		
	789,875	0,44	2273	1,8	0,51	2189	2,1		
GFL09 - 3W □□□ **1D**	63,326	3,66	1510	22	4,23	1454	27		
	73,173	3,18	1517	19	3,68	1461	23		
	82,465	3,18	1710	17	3,68	1647	20		
	93,333	2,78	1692	15	3,21	1629	18		
	105,185	2,78	1907	13	3,21	1836	16		
	114,333	2,48	1847	12	2,86	1779	15		
	128,852	2,48	2082	11	2,86	2004	13		
	148,815	2,12	2053	9,4	2,45	1977	11		
	167,712	2,12	2314	8,4	2,45	2228	10		
	185,111	1,85	2231	7,6	2,14	2149	9,1		
	208,617	1,85	2515	6,7	2,14	2422	8,1		
	224,778	1,64	2407	6,2	1,90	2317	7,5		
	253,321	1,64	2712	5,5	1,90	2612	6,6		
	290,889	1,39	2640	4,8	1,61	2542	5,8		
	327,827	1,39	2975	4,3	1,61	2865	5,1		
	353,033	1,22	2813	4,0	1,41	2709	4,8		
	397,863	1,22	3170	3,5	1,41	3053	4,2		
	424,247	0,98	2724	3,3	1,14	2623	4,0		
	514,881	0,81	2724	2,7	0,94	2623	3,3		
	554,470	0,58	2113	2,5	0,68	2034	3,0		
	624,879	0,56	2273	2,2	0,64	2189	2,7		
GFL09 - 3W □□□ **1E**	63,326	3,66	1510	22	4,23	1454	27		
	73,173	3,18	1517	19	3,68	1461	23		
	82,465	3,18	1710	17	3,68	1647	20		
	93,333	2,78	1692	15	3,21	1629	18		
	105,185	2,78	1907	13	3,21	1836	16		
	114,333	2,48	1847	12	2,86	1779	15		
	128,852	2,48	2082	11	2,86	2004	13		
	148,815	2,12	2053	9,4	2,45	1977	11		
	167,712	2,12	2314	8,4	2,45	2228	10		
	185,111	1,85	2231	7,6	2,14	2149	9,1		
	208,617	1,85	2515	6,7	2,14	2422	8,1		
	224,778	1,64	2407	6,2	1,90	2317	7,5		
	253,321	1,64	2712	5,5	1,90	2612	6,6		
GFL09 - 3W □□□ **1F**	63,326	3,66	1510	22	4,23	1454	27		C, D
	73,173	3,18	1517	19	3,68	1461	23		C, D
	82,465	3,18	1710	17	3,68	1647	20		C, D
	93,333	2,78	1692	15	3,21	1629	18		C, D
	105,185	2,78	1907	13	3,21	1836	16		C, D
	114,333	2,48	1847	12	2,86	1779	15		C, D
	128,852	2,48	2082	11	2,86	2004	13		C, D

Abmessungen ab Seite 4-150

$M_{2\,zul} \leq$ 3170 Nm		GFL09-3W □□□							
		50 Hz			60 Hz			50 Hz	60 Hz
Getriebe mit freier Antriebswelle	i	$P_{1\,zul}$ [kW]	$M_{2\,zul}$ [Nm]	n_2 [min^{-1}]	$P_{1\,zul}$ [kW]	$M_{2\,zul}$ [Nm]	n_2 [min^{-1}]	Rücksprache erforderlich bei Einbaulage	
		n_1 = 700 min^{-1}			n_1 = 840 min^{-1}				
GFL09 - 3W □□□ **1C**	63,326	1,23	1019	11	1,48	1019	13		
	93,333	1,23	1502	7,5	1,48	1502	9,0		
	105,185	1,23	1692	6,7	1,48	1692	8,0		
	148,815	0,85	1654	4,7	1,02	1654	5,6		
	167,712	0,85	1864	4,2	1,02	1864	5,0		
	185,111	0,71	1720	3,8	0,86	1720	4,5		
	208,617	0,71	1939	3,4	0,86	1939	4,0		
	224,778	0,71	2089	3,1	0,86	2089	3,7		
	253,321	0,71	2354	2,8	0,86	2354	3,3		
	290,889	0,55	2087	2,4	0,66	2087	2,9		
	327,827	0,55	2352	2,1	0,66	2352	2,6		
	353,033	0,48	2197	2,0	0,57	2197	2,4		
	397,863	0,48	2476	1,8	0,57	2476	2,1		
	424,247	0,49	2724	1,7	0,59	2724	2,0		
	514,881	0,41	2724	1,4	0,49	2724	1,6		
	554,470	0,29	2113	1,3	0,35	2113	1,5		
	624,879	0,28	2273	1,1	0,33	2273	1,3		
	700,875	0,23	2113	1,0	0,28	2113	1,2		
	789,875	0,22	2273	0,9	0,26	2273	1,1		
GFL09 - 3W □□□ **1D**	63,326	1,83	1510	11	2,19	1510	13		
	73,173	1,59	1517	9,6	1,91	1517	12		
	82,465	1,59	1710	8,5	1,91	1710	10		
	93,333	1,39	1692	7,5	1,67	1692	9,0		
	105,185	1,39	1907	6,7	1,67	1907	8,0		
	114,333	1,24	1847	6,1	1,49	1847	7,4		
	128,852	1,24	2082	5,4	1,49	2082	6,5		
	148,815	1,06	2053	4,7	1,27	2053	5,6		
	167,712	1,06	2314	4,2	1,27	2314	5,0		
	185,111	0,92	2231	3,8	1,11	2231	4,5		
	208,617	0,92	2515	3,4	1,11	2515	4,0		
	224,778	0,82	2407	3,1	0,99	2407	3,7		
	253,321	0,82	2712	2,8	0,99	2712	3,3		
	290,889	0,70	2640	2,4	0,84	2640	2,9		
	327,827	0,70	2975	2,1	0,84	2975	2,6		
	353,033	0,61	2813	2,0	0,73	2813	2,4		
	397,863	0,61	3170	1,8	0,73	3170	2,1		
	424,247	0,49	2724	1,7	0,59	2724	2,0		
	514,881	0,41	2724	1,4	0,49	2724	1,6		
	554,470	0,29	2113	1,3	0,35	2113	1,5		
	624,879	0,28	2273	1,1	0,33	2273	1,3		
GFL09 - 3W □□□ **1E**	63,326	1,83	1510	11	2,19	1510	13		
	73,173	1,59	1517	9,6	1,91	1517	12		
	82,465	1,59	1710	8,5	1,91	1710	10		
	93,333	1,39	1692	7,5	1,67	1692	9,0		
	105,185	1,39	1907	6,7	1,67	1907	8,0		
	114,333	1,24	1847	6,1	1,49	1847	7,4		
	128,852	1,24	2082	5,4	1,49	2082	6,5		
	148,815	1,06	2053	4,7	1,27	2053	5,6		
	167,712	1,06	2314	4,2	1,27	2314	5,0		
	185,111	0,92	2231	3,8	1,11	2231	4,5		
	208,617	0,92	2515	3,4	1,11	2515	4,0		
	224,778	0,82	2407	3,1	0,99	2407	3,7		
	253,321	0,82	2712	2,8	0,99	2712	3,3		
GFL09 - 3W □□□ **1F**	63,326	1,83	1510	11	2,19	1510	13		
	73,173	1,59	1517	9,6	1,91	1517	12		
	82,465	1,59	1710	8,5	1,91	1710	10		
	93,333	1,39	1692	7,5	1,67	1692	9,0		
	105,185	1,39	1907	6,7	1,67	1907	8,0		
	114,333	1,24	1847	6,1	1,49	1847	7,4		
	128,852	1,24	2082	5,4	1,49	2082	6,5		

Abmessungen ab Seite 4-150

$M_{2\,zul} \leq$ 5159 Nm		GFL11-2W □□□							
		50 Hz			60 Hz			50 Hz	60 Hz
Getriebe mit freier Antriebswelle	i	$P_{1\,zul}$ [kW]	$M_{2\,zul}$ [Nm]	n_2 [min^{-1}]	$P_{1\,zul}$ [kW]	$M_{2\,zul}$ [Nm]	n_2 [min^{-1}]	Rücksprache erforderlich bei Einbaulage	
		n_1 = 2800 min^{-1}			n_1 = 3360 min^{-1}				
GFL11 - 2W □□□ **1F**	20,286	27,29	1832	138				C, D	
	22,857	27,29	2064	123				C, D	
	32,739	18,99	2057	86				C, D	
	36,889	18,99	2318	76				C, D	
	40,233	15,87	2113	70				C, D	
	45,333	15,87	2381	62				C, D	
	52,067	12,75	2197	54				C, D	
	58,667	12,75	2476	48				C, D	
	63,190	10,65	2226	44				C, D	
	71,200	10,65	2508	39				C, D	
	79,875	8,54	2257	35				C, D	
	90,000	8,54	2543	31				C, D	
GFL11 - 2W □□□ **1G**	17,920	51,89	3077	156				C, D	
	20,286	45,34	3044	138				C, D	
	22,857	43,35	3279	123				C, D	
	24,850	39,08	3213	113				C, D	
	28,000	37,37	3462	100				C, D	
	32,739	31,50	3413	86				C, D	
	36,889	30,61	3737	76				C, D	
	40,233	26,41	3517	70				C, D	
	45,333	26,41	3963	62				C, D	
	52,067	21,23	3658	54				C, D	
	58,667	21,23	4121	48				C, D	
	63,190	17,78	3719	44				C, D	
	71,200	17,78	4190	39				C, D	
		n_1 = 1400 min^{-1}			n_1 = 1680 min^{-1}				
GFL11 - 2W □□□ **1F**	20,286	16,80	2255	69	19,41	2172	83		C, D
	22,857	16,80	2541	61	19,41	2447	74		C, D
	32,739	11,69	2533	43	13,51	2439	51		C, D
	36,889	11,69	2854	38	13,51	2748	46		C, D
	40,233	9,77	2602	35	11,29	2506	42		C, D
	45,333	9,77	2932	31	11,29	2823	37		C, D
	52,067	7,85	2705	27	9,07	2605	32		C, D
	58,667	7,85	3048	24	9,07	2935	29		C, D
	63,190	6,55	2741	22	7,57	2639	27		C, D
	71,200	6,55	3089	20	7,57	2974	24		C, D
	79,875	5,26	2779	18	6,07	2676	21		C, D
	90,000	5,26	3131	16	6,07	3015	19		C, D
GFL11 - 2W □□□ **1G**	10,720	32,97	2339	131	38,10	2252	157		C, D
	15,904	32,97	3470	88	38,10	3342	106		C, D
	17,920	31,95	3789	78	36,91	3648	94		C, D
	20,286	27,91	3747	69	32,25	3608	83		C, D
	22,857	26,69	4037	61	30,83	3887	74		C, D
	24,850	24,06	3956	56	27,80	3810	68		C, D
	28,000	23,01	4263	50	26,58	4105	60		C, D
	32,739	19,39	4202	43	22,41	4047	51		C, D
	36,889	18,84	4601	38	21,78	4430	46		C, D
	40,233	16,26	4330	35	18,79	4170	42		C, D
	45,333	16,26	4879	31	18,79	4698	37		C, D
	52,067	13,07	4504	27	15,10	4337	32		C, D
	58,667	13,07	5074	24	15,10	4886	29		C, D
	63,190	10,95	4579	22	12,65	4409	27		C, D
	71,200	10,95	5159	20	12,65	4968	24		C, D
GFL11 - 2W □□□ **1H**	6,864	64,96	2951	204	75,06	2841	245		C, D
	7,466	64,96	3210	188	75,06	3091	225		C, D
	9,010	57,55	3432	155	66,50	3305	187		C, D
	9,799	57,55	3733	143	66,50	3594	171		C, D
	10,720	53,81	3818	131	62,18	3676	157		C, D
	12,480	41,97	3466	112	48,49	3338	135		C, D
	14,538	38,64	3718	96	44,65	3580	116		C, D

Abmessungen ab Seite 4-150

$M_{2\,zul} \leq$ 5159 Nm		GFL11-2W □□□							
		50 Hz			60 Hz			50 Hz	60 Hz
Getriebe mit freier Antriebswelle	i	$P_{1\,zul}$ [kW]	$M_{2\,zul}$ [Nm]	n_2 [min^{-1}]	$P_{1\,zul}$ [kW]	$M_{2\,zul}$ [Nm]	n_2 [min^{-1}]	Rücksprache erforderlich bei Einbaulage	
		n_1 = 1400 min^{-1}			n_1 = 1680 min^{-1}				
GFL11 - 2W □□□ **1H**	15,904	36,10	3800	88	41,72	3659	106		C, D
	17,920	31,95	3789	78	36,91	3648	94		C, D
	20,286	30,13	4045	69	34,81	3895	83		C, D
	22,857	26,69	4037	61	30,83	3887	74		C, D
	24,850	25,95	4268	56	29,99	4110	68		C, D
	28,000	23,01	4263	50	26,58	4105	60		C, D
	32,739	21,24	4603	43	24,55	4432	51		C, D
	36,889	18,84	4601	38	21,78	4430	46		C, D
	40,233	18,33	4882	35	21,19	4701	42		C, D
	45,333	16,27	4881	31	18,80	4700	37		C, D
GFL11 - 2W □□□ **1K**	6,864	74,06	3364	204	85,57	3240	245		C, D
	7,466	71,50	3533	188	82,62	3402	225		C, D
	9,010	62,66	3736	155	72,40	3598	187		C, D
	9,799	58,09	3767	143	67,12	3628	171		C, D
	10,720	53,81	3818	131	62,18	3676	157		C, D
	12,480	41,97	3466	112	48,49	3338	135		C, D
	14,538	38,64	3718	96	44,65	3580	116		C, D
	15,904	36,10	3800	88	41,72	3659	106		C, D
	17,920	31,95	3789	78	36,91	3648	94		C, D
	20,286	30,13	4045	69	34,81	3895	83		C, D
	22,857	26,69	4037	61	30,83	3887	74		C, D
	24,850	25,95	4268	56	29,99	4110	68		C, D
	28,000	23,01	4263	50	26,58	4105	60		C, D
		n_1 = 700 min^{-1}			n_1 = 840 min^{-1}				
GFL11 - 2W □□□ **1F**	20,286	8,40	2255	35	10,08	2255	41		
	22,857	8,40	2541	31	10,08	2541	37		
	32,739	5,84	2533	21	7,01	2533	26		
	36,889	5,84	2854	19	7,01	2854	23		
	40,233	4,89	2602	17	5,86	2602	21		
	45,333	4,89	2932	15	5,86	2932	19		
	52,067	3,93	2705	13	4,71	2705	16		
	58,667	3,93	3048	12	4,71	3048	14		
	63,190	3,28	2741	11	3,93	2741	13		
	71,200	3,28	3089	9,8	3,93	3089	12		
	79,875	2,63	2779	8,8	3,15	2779	11		
	90,000	2,63	3131	7,8	3,15	3131	9,3		
GFL11 - 2W □□□ **1G**	10,720	16,48	2339	65	19,78	2339	78		
	15,904	16,48	3470	44	19,78	3470	53		
	17,920	15,97	3789	39	19,17	3789	47		
	20,286	13,96	3747	35	16,75	3747	41		
	22,857	13,34	4037	31	16,01	4037	37		
	24,850	12,03	3956	28	14,43	3956	34		
	28,000	11,50	4263	25	13,80	4263	30		
	32,739	9,70	4202	21	11,64	4202	26		
	36,889	9,42	4601	19	11,31	4601	23		
	40,233	8,13	4330	17	9,76	4330	21		
	45,333	8,13	4879	15	9,76	4879	19		
	52,067	6,53	4504	13	7,84	4504	16		
	58,667	6,53	5074	12	7,84	5074	14		
	63,190	5,47	4579	11	6,57	4579	13		
	71,200	5,47	5159	9,8	6,57	5159	12		
GFL11 - 2W □□□ **1H**	6,864	32,48	2951	102	38,97	2951	122		
	7,466	32,48	3210	94	38,97	3210	113		
	9,010	28,78	3432	78	34,53	3432	93		
	9,799	28,78	3733	71	34,53	3733	86		
	10,720	26,91	3818	65	32,29	3818	78		
	12,480	20,98	3466	56	25,18	3466	67		
	14,538	19,32	3718	48	23,19	3718	58		
	15,904	18,05	3800	44	21,66	3800	53		
	17,920	15,97	3789	39	19,17	3789	47		

Abmessungen ab Seite 4-150

$M_{2\,zul} \leq$ 5159 Nm		GFL11-2W □□□							
		50 Hz			60 Hz			50 Hz	60 Hz
Getriebe mit freier Antriebswelle	**i**	$P_{1\,zul}$ [kW]	$M_{2\,zul}$ [Nm]	n_2 [min^{-1}]	$P_{1\,zul}$ [kW]	$M_{2\,zul}$ [Nm]	n_2 [min^{-1}]	**Rücksprache erforderlich bei Einbaulage**	
		n_1 = 700 min^{-1}			n_1 = 840 min^{-1}				
GFL11 - 2W □□□ **1H**	20,286	15,06	4045	35	18,08	4045	41		
	22,857	13,34	4037	31	16,01	4037	37		
	24,850	12,97	4268	28	15,57	4268	34		
	28,000	11,50	4263	25	13,80	4263	30		
	32,739	10,62	4603	21	12,75	4603	26		
	36,889	9,42	4601	19	11,31	4601	23		
	40,233	9,17	4882	17	11,00	4882	21		
	45,333	8,13	4881	15	9,76	4881	19		
GFL11 - 2W □□□ **1K**	6,864	37,03	3364	102	44,43	3364	122		
	7,466	35,75	3533	94	42,90	3533	113		
	9,010	31,33	3736	78	37,59	3736	93		
	9,799	29,04	3767	71	34,85	3767	86		
	10,720	26,91	3818	65	32,29	3818	78		
	12,480	20,98	3466	56	25,18	3466	67		
	14,538	19,32	3718	48	23,19	3718	58		
	15,904	18,05	3800	44	21,66	3800	53		
	17,920	15,97	3789	39	19,17	3789	47		
	20,286	15,06	4045	35	18,08	4045	41		
	22,857	13,34	4037	31	16,01	4037	37		
	24,850	12,97	4268	28	15,57	4268	34		
	28,000	11,50	4263	25	13,80	4263	30		

Abmessungen ab Seite 4-150

$M_{2\,zul} \leq$ 5952 Nm		GFL11-3W □□□							
		50 Hz			60 Hz			50 Hz	60 Hz
Getriebe mit freier Antriebswelle	i	$P_{1\,zul}$ [kW]	$M_{2\,zul}$ [Nm]	n_2 [min^{-1}]	$P_{1\,zul}$ [kW]	$M_{2\,zul}$ [Nm]	n_2 [min^{-1}]	Rücksprache erforderlich bei Einbaulage	
		n_1 = 1400 min^{-1}			n_1 = 1680 min^{-1}				
GFL11 - 3W □□□ **1D**	65,306	4,54	1932	21	5,24	1861	26		
	93,540	4,54	2768	15	5,24	2665	18		
	105,397	4,54	3118	13	5,24	3003	16		
	149,144	3,18	3094	9,4	3,68	2980	11		
	168,049	3,18	3487	8,3	3,68	3357	10,0		
	182,792	2,74	3268	7,7	3,17	3147	9,2		
	205,963	2,74	3683	6,8	3,17	3546	8,2		
	224,636	2,74	4017	6,2	3,17	3868	7,5		
	253,111	2,74	4526	5,5	3,17	4358	6,6		
	267,259	2,93	5106	5,2	3,39	4916	6,3		
	327,556	2,59	5523	4,3	2,99	5318	5,1		
	358,077	1,81	4219	3,9	2,09	4062	4,7		
	403,467	1,81	4753	3,5	2,09	4577	4,2		
	430,222	2,12	5942	3,3	2,45	5722	3,9		
	522,133	1,75	5942	2,7	2,02	5722	3,2		
	562,391	1,45	5319	2,5	1,68	5122	3,0		
	633,680	1,41	5844	2,2	1,63	5627	2,7		
	710,887	1,15	5319	2,0	1,33	5122	2,4		
	801,000	1,12	5844	1,8	1,29	5627	2,1		
GFL11 - 3W □□□ **1E**	65,306	6,79	2891	21	7,85	2784	26		
	73,335	6,01	2875	19	6,95	2769	23		
	82,631	6,01	3240	17	6,95	3119	20		
	93,540	5,26	3206	15	6,08	3087	18		
	105,397	5,26	3613	13	6,08	3479	16		
	114,586	4,69	3501	12	5,42	3371	15		
	129,111	4,69	3945	11	5,42	3799	13		
	149,144	4,00	3894	9,4	4,63	3749	11		
	168,049	4,00	4387	8,3	4,63	4225	10,0		
	182,792	3,55	4232	7,7	4,10	4076	9,2		
	205,963	3,55	4769	6,8	4,10	4592	8,2		
	224,636	3,09	4523	6,2	3,57	4356	7,5		
	253,111	3,09	5097	5,5	3,57	4908	6,6		
	267,259	2,93	5106	5,2	3,39	4916	6,3		
	327,556	2,59	5523	4,3	2,99	5318	5,1		
	358,077	2,26	5283	3,9	2,61	5087	4,7		
	403,467	2,26	5952	3,5	2,61	5732	4,2		
	430,222	2,12	5942	3,3	2,45	5722	3,9		
	522,133	1,75	5942	2,7	2,02	5722	3,2		
	562,391	1,45	5319	2,5	1,68	5122	3,0		
	633,680	1,41	5844	2,2	1,63	5627	2,7		
GFL11 - 3W □□□ **1F**	65,306	6,79	2891	21	7,85	2784	26		C, D
	73,335	6,01	2875	19	6,95	2769	23		C, D
	82,631	6,01	3240	17	6,95	3119	20		C, D
	93,540	5,26	3206	15	6,08	3087	18		C, D
	105,397	5,26	3613	13	6,08	3479	16		C, D
	114,586	4,69	3501	12	5,42	3371	15		C, D
	129,111	4,69	3945	11	5,42	3799	13		C, D
	149,144	4,00	3894	9,4	4,63	3749	11		C, D
	168,049	4,00	4387	8,3	4,63	4225	10,0		C, D
	182,792	3,55	4232	7,7	4,10	4076	9,2		C, D
	205,963	3,55	4769	6,8	4,10	4592	8,2		C, D
	224,636	3,09	4523	6,2	3,57	4356	7,5		C, D
	253,111	3,09	5097	5,5	3,57	4908	6,6		C, D
	267,259	2,93	5106	5,2	3,39	4916	6,3		C, D
	327,556	2,59	5523	4,3	2,99	5318	5,1		C, D
GFL11 - 3W □□□ **1G**	65,306	6,79	2891	21	7,85	2784	26		C, D
	73,335	6,01	2875	19	6,95	2769	23		C, D
	82,631	6,01	3240	17	6,95	3119	20		C, D
	93,540	5,26	3206	15	6,08	3087	18		C, D
	105,397	5,26	3613	13	6,08	3479	16		C, D
	114,586	4,69	3501	12	5,42	3371	15		C, D
	129,111	4,69	3945	11	5,42	3799	13		C, D

Abmessungen ab Seite 4-150

$M_{2\,zul} \leq$ 5952 Nm		GFL11-3W □□□							
		50 Hz			60 Hz			50 Hz	60 Hz
Getriebe mit freier Antriebswelle	i	$P_{1\,zul}$ [kW]	$M_{2\,zul}$ [Nm]	n_2 [min^{-1}]	$P_{1\,zul}$ [kW]	$M_{2\,zul}$ [Nm]	n_2 [min^{-1}]	Rücksprache erforderlich bei Einbaulage	
		n_1 = 700 min^{-1}			n_1 = 840 min^{-1}				
GFL11 - 3W □□□ **1D**	65,306	2,27	1932	11	2,72	1932	13		
	93,540	2,27	2768	7,5	2,72	2768	9,0		
	105,397	2,27	3118	6,6	2,72	3118	8,0		
	149,144	1,59	3094	4,7	1,91	3094	5,6		
	168,049	1,59	3487	4,2	1,91	3487	5,0		
	182,792	1,37	3268	3,8	1,65	3268	4,6		
	205,963	1,37	3683	3,4	1,65	3683	4,1		
	224,636	1,37	4017	3,1	1,65	4017	3,7		
	253,111	1,37	4526	2,8	1,65	4526	3,3		
	267,259	1,47	5106	2,6	1,76	5106	3,1		
	327,556	1,29	5523	2,1	1,55	5523	2,6		
	358,077	0,90	4219	2,0	1,08	4219	2,4		
	403,467	0,90	4753	1,7	1,08	4753	2,1		
	430,222	1,06	5942	1,6	1,27	5942	2,0		
	522,133	0,87	5942	1,3	1,05	5942	1,6		
	562,391	0,73	5319	1,2	0,87	5319	1,5		
	633,680	0,71	5844	1,1	0,85	5844	1,3		
	710,887	0,57	5319	1,0	0,69	5319	1,2		
	801,000	0,56	5844	0,9	0,67	5844	1,1		
GFL11 - 3W □□□ **1E**	65,306	3,40	2891	11	4,07	2891	13		
	73,335	3,01	2875	9,6	3,61	2875	12		
	82,631	3,01	3240	8,5	3,61	3240	10		
	93,540	2,63	3206	7,5	3,15	3206	9,0		
	105,397	2,63	3613	6,6	3,15	3613	8,0		
	114,586	2,34	3501	6,1	2,81	3501	7,3		
	129,111	2,34	3945	5,4	2,81	3945	6,5		
	149,144	2,00	3894	4,7	2,40	3894	5,6		
	168,049	2,00	4387	4,2	2,40	4387	5,0		
	182,792	1,78	4232	3,8	2,13	4232	4,6		
	205,963	1,78	4769	3,4	2,13	4769	4,1		
	224,636	1,54	4523	3,1	1,85	4523	3,7		
	253,111	1,54	5097	2,8	1,85	5097	3,3		
	267,259	1,47	5106	2,6	1,76	5106	3,1		
	327,556	1,29	5523	2,1	1,55	5523	2,6		
	358,077	1,13	5283	2,0	1,36	5283	2,4		
	403,467	1,13	5952	1,7	1,36	5952	2,1		
	430,222	1,06	5942	1,6	1,27	5942	2,0		
	522,133	0,87	5942	1,3	1,05	5942	1,6		
	562,391	0,73	5319	1,2	0,87	5319	1,5		
	633,680	0,71	5844	1,1	0,85	5844	1,3		
GFL11 - 3W □□□ **1F**	65,306	3,40	2891	11	4,07	2891	13		
	73,335	3,01	2875	9,6	3,61	2875	12		
	82,631	3,01	3240	8,5	3,61	3240	10		
	93,540	2,63	3206	7,5	3,15	3206	9,0		
	105,397	2,63	3613	6,6	3,15	3613	8,0		
	114,586	2,34	3501	6,1	2,81	3501	7,3		
	129,111	2,34	3945	5,4	2,81	3945	6,5		
	149,144	2,00	3894	4,7	2,40	3894	5,6		
	168,049	2,00	4387	4,2	2,40	4387	5,0		
	182,792	1,78	4232	3,8	2,13	4232	4,6		
	205,963	1,78	4769	3,4	2,13	4769	4,1		
	224,636	1,54	4523	3,1	1,85	4523	3,7		
	253,111	1,54	5097	2,8	1,85	5097	3,3		
	267,259	1,47	5106	2,6	1,76	5106	3,1		
	327,556	1,29	5523	2,1	1,55	5523	2,6		
GFL11 - 3W □□□ **1G**	65,306	3,40	2891	11	4,07	2891	13		
	73,335	3,01	2875	9,6	3,61	2875	12		
	82,631	3,01	3240	8,5	3,61	3240	10		
	93,540	2,63	3206	7,5	3,15	3206	9,0		
	105,397	2,63	3613	6,6	3,15	3613	8,0		
	114,586	2,34	3501	6,1	2,81	3501	7,3		
	129,111	2,34	3945	5,4	2,81	3945	6,5		

Abmessungen ab Seite 4-150

$M_{2\,zul} \leq$ 11344 Nm		GFL14-2W □□□							
		50 Hz			60 Hz			50 Hz	60 Hz
Getriebe mit freier Antriebswelle	i	$P_{1\,zul}$ [kW]	$M_{2\,zul}$ [Nm]	n_2 [min^{-1}]	$P_{1\,zul}$ [kW]	$M_{2\,zul}$ [Nm]	n_2 [min^{-1}]	Rücksprache erforderlich bei Einbaulage	
		n_1 = 2800 min^{-1}			n_1 = 3360 min^{-1}				
GFL14 - 2W □□□ **1G**	32,344	38,05	4073	87				C, D	
	36,444	38,05	4589	77				C, D	
	39,642	32,55	4270	71				C, D	
	44,667	32,55	4811	63				C, D	
	52,067	25,66	4420	54				C, D	
	58,667	25,66	4981	48				C, D	
	63,190	21,50	4497	44				C, D	
	71,200	21,50	5067	39				C, D	
	79,875	17,32	4577	35				C, D	
	90,000	17,32	5157	31				C, D	
		n_1 = 1400 min^{-1}			n_1 = 1680 min^{-1}				
GFL14 - 2W □□□ **1G**	32,344	23,43	5015	43	27,07	4829	52		C, D
	36,444	23,43	5650	38	27,07	5441	46		C, D
	39,642	20,04	5258	35	23,16	5063	42		C, D
	44,667	20,04	5924	31	23,16	5705	38		C, D
	52,067	15,79	5443	27	18,25	5241	32		C, D
	58,667	15,79	6133	24	18,25	5905	29		C, D
	63,190	13,24	5537	22	15,30	5332	27		C, D
	71,200	13,24	6239	20	15,30	6007	24		C, D
	79,875	10,66	5636	18	12,32	5427	21		C, D
	90,000	10,66	6350	16	12,32	6115	19		C, D
GFL14 - 2W □□□ **1H**	8,800	66,36	3865	159	76,68	3721	191		C, D
	9,571	66,36	4204	146	76,68	4048	176		C, D
	14,200	66,36	6236	99	76,68	6005	118		C, D
	15,620	64,96	6715	90	75,06	6466	108		C, D
	17,600	64,96	7566	80	75,06	7286	96		C, D
	19,948	56,04	7399	70	64,76	7125	84		C, D
	22,476	56,04	8337	62	64,76	8028	75		C, D
	24,456	48,38	7830	57	55,90	7540	69		C, D
	27,556	48,38	8823	51	55,90	8496	61		C, D
	32,344	38,76	8297	43	44,79	7990	52		C, D
	36,444	38,76	9349	38	44,79	9002	46		C, D
	39,642	33,15	8696	35	38,30	8374	42		C, D
	44,667	33,15	9798	31	38,30	9435	38		C, D
	52,067	26,09	8992	27	30,15	8659	32		C, D
	58,667	26,09	10132	24	30,15	9756	29		C, D
	63,190	21,89	9153	22	25,29	8814	27		C, D
	71,200	21,89	10314	20	25,29	9931	24		C, D
GFL14 - 2W □□□ **1K**	7,150	115,33	5458	196	133,27	5255	235		C, D
	7,777	115,33	5936	180	133,27	5716	216		C, D
	8,800	110,40	6430	159	127,56	6191	191		C, D
	9,571	110,40	6993	146	127,56	6734	176		C, D
	11,537	108,32	8272	121	125,17	7965	146		C, D
	13,000	98,28	8456	108	113,57	8143	129		C, D
	14,200	93,98	8832	99	108,60	8505	118		C, D
	15,620	87,98	9095	90	101,66	8758	108		C, D
	17,600	79,39	9248	80	91,74	8905	96		C, D
	19,948	74,32	9812	70	85,88	9448	84		C, D
	22,476	66,53	9896	62	76,87	9529	75		C, D
	24,456	64,18	10387	57	74,16	10002	69		C, D
	27,556	57,47	10480	51	66,40	10091	61		C, D
	32,344	52,13	11159	43	60,24	10745	52		C, D
	36,444	47,03	11344	38	54,35	10923	46		C, D

Abmessungen ab Seite 4-150

$M_{2\,zul} \leq 11344$ Nm		GFL14-2W □□□							
		50 Hz			60 Hz			50 Hz	60 Hz
Getriebe mit freier Antriebswelle	i	$P_{1\,zul}$ [kW]	$M_{2\,zul}$ [Nm]	n_2 [min^{-1}]	$P_{1\,zul}$ [kW]	$M_{2\,zul}$ [Nm]	n_2 [min^{-1}]	Rücksprache erforderlich bei Einbaulage	
		$n_1 = 700$ min^{-1}			$n_1 = 840$ min^{-1}				
GFL14 - 2W □□□ **1G**	32,344	11,71	5015	22	14,06	5015	26		
	36,444	11,71	5650	19	14,06	5650	23		
	39,642	10,02	5258	18	12,02	5258	21		
	44,667	10,02	5924	16	12,02	5924	19		
	52,067	7,90	5443	13	9,48	5443	16		
	58,667	7,90	6133	12	9,48	6133	14		
	63,190	6,62	5537	11	7,94	5537	13		
	71,200	6,62	6239	9,8	7,94	6239	12		
	79,875	5,33	5636	8,8	6,40	5636	11		
	90,000	5,33	6350	7,8	6,40	6350	9,3		
GFL14 - 2W □□□ **1H**	8,800	33,18	3865	80	39,81	3865	96		
	9,571	33,18	4204	73	39,81	4204	88		
	14,200	33,18	6236	49	39,81	6236	59		
	15,620	32,48	6715	45	38,97	6715	54		
	17,600	32,48	7566	40	38,97	7566	48		
	19,948	28,02	7399	35	33,63	7399	42		
	22,476	28,02	8337	31	33,63	8337	37		
	24,456	24,19	7830	29	29,03	7830	34		
	27,556	24,19	8823	25	29,03	8823	31		
	32,344	19,38	8297	22	23,26	8297	26		
	36,444	19,38	9349	19	23,26	9349	23		
	39,642	16,57	8696	18	19,89	8696	21		
	44,667	16,57	9798	16	19,89	9798	19		
	52,067	13,05	8992	13	15,66	8992	16		
	58,667	13,05	10132	12	15,66	10132	14		
	63,190	10,94	9153	11	13,13	9153	13		
	71,200	10,94	10314	9,8	13,13	10314	12		
GFL14 - 2W □□□ **1K**	7,150	57,67	5458	98	69,20	5458	118		
	7,777	57,67	5936	90	69,20	5936	108		
	8,800	55,20	6430	80	66,24	6430	96		
	9,571	55,20	6993	73	66,24	6993	88		
	11,537	54,16	8272	61	64,99	8272	73		
	13,000	49,14	8456	54	58,97	8456	65		
	14,200	46,99	8832	49	56,39	8832	59		
	15,620	43,99	9095	45	52,79	9095	54		
	17,600	39,70	9248	40	47,64	9248	48		
	19,948	37,16	9812	35	44,59	9812	42		
	22,476	33,26	9896	31	39,92	9896	37		
	24,456	32,09	10387	29	38,51	10387	34		
	27,556	28,73	10480	25	34,48	10480	31		
	32,344	26,06	11159	22	31,28	11159	26		
	36,444	23,52	11344	19	28,22	11344	23		

Abmessungen ab Seite 4-150

$M_{2\,zul} \leq 11615$ Nm		GFL14-3W □□□							
		50 Hz			60 Hz			50 Hz	60 Hz
Getriebe mit freier Antriebswelle	i	$P_{1\,zul}$ [kW]	$M_{2\,zul}$ [Nm]	n_2 [min^{-1}]	$P_{1\,zul}$ [kW]	$M_{2\,zul}$ [Nm]	n_2 [min^{-1}]	Rücksprache erforderlich bei Einbaulage	
		$n_1 = 1400$ min^{-1}			$n_1 = 1680$ min^{-1}				
GFL14 - 3W □□□ **1E**	68,708	9,16	4104	20	10,59	3952	25		
	77,418	9,16	4624	18	10,59	4453	22		
	104,889	6,22	4251	13	7,18	4094	16		
	114,126	6,22	4626	12	7,18	4454	15		
	128,593	6,22	5212	11	7,18	5019	13		
	156,148	5,32	5412	9,0	6,14	5212	11		
	170,074	6,22	6893	8,2	7,18	6638	9,9		
	202,074	4,27	5625	6,9	4,93	5417	8,3		
	224,636	5,32	7786	6,2	6,14	7498	7,5		
	253,111	5,32	8773	5,5	6,14	8448	6,6		
	273,778	5,46	9753	5,1	6,31	9391	6,1		
	332,444	4,87	10550	4,2	5,63	10159	5,1		
	352,811	3,59	8251	4,0	4,15	7945	4,8		
	397,533	3,59	9296	3,5	4,15	8952	4,2		
	430,222	3,77	10560	3,3	4,35	10169	3,9		
	522,133	3,10	10560	2,7	3,58	10169	3,2		
	562,391	2,46	9036	2,5	2,85	8701	3,0		
	633,680	2,37	9811	2,2	2,74	9447	2,7		
	710,887	1,95	9036	2,0	2,25	8701	2,4		
	801,000	1,88	9811	1,8	2,17	9447	2,1		
GFL14 - 3W □□□ **1F**	64,296	13,38	5609	22	15,46	5402	26		C, D
	68,708	12,09	5416	20	13,97	5215	25		C, D
	77,418	12,09	6102	18	13,97	5876	22		C, D
	85,037	11,32	6276	17	13,08	6043	20		C, D
	104,889	9,34	6387	13	10,79	6150	16		C, D
	114,126	9,03	6719	12	10,44	6470	15		C, D
	128,593	9,03	7571	11	10,44	7290	13		C, D
	136,889	8,25	7359	10	9,53	7086	12		C, D
	156,148	8,01	8155	9,0	9,26	7853	11		C, D
	170,074	7,58	8408	8,2	8,76	8096	9,9		C, D
	202,074	6,43	8468	6,9	7,43	8154	8,3		C, D
	224,636	5,97	8739	6,2	6,90	8415	7,5		C, D
	253,111	5,97	9846	5,5	6,90	9481	6,6		C, D
	273,778	5,46	9753	5,1	6,31	9391	6,1		C, D
	332,444	4,87	10550	4,2	5,63	10159	5,1		C, D
	352,811	4,52	10389	4,0	5,22	10004	4,8		C, D
	397,533	4,48	11615	3,5	5,18	11184	4,2		C, D
	430,222	3,77	10560	3,3	4,35	10169	3,9		C, D
	522,133	3,10	10560	2,7	3,58	10169	3,2		C, D
	562,391	2,46	9036	2,5	2,85	8701	3,0		C, D
	633,680	2,37	9811	2,2	2,74	9447	2,7		C, D
GFL14 - 3W □□□ **1G**	64,296	13,38	5609	22	15,46	5402	26		C, D
	68,708	12,09	5416	20	13,97	5215	25		C, D
	77,418	12,09	6102	18	13,97	5876	22		C, D
	85,037	11,32	6276	17	13,08	6043	20		C, D
	104,889	10,07	6888	13	11,64	6632	16		C, D
	114,126	9,03	6719	12	10,44	6470	15		C, D
	128,593	9,03	7571	11	10,44	7290	13		C, D
	136,889	8,25	7359	10	9,53	7086	12		C, D
	156,148	8,08	8227	9,0	9,34	7922	11		C, D
	170,074	7,58	8408	8,2	8,76	8096	9,9		C, D
	224,636	5,97	8739	6,2	6,90	8415	7,5		C, D
	253,111	5,97	9846	5,5	6,90	9481	6,6		C, D
	273,778	5,46	9753	5,1	6,31	9391	6,1		C, D
	332,444	4,87	10550	4,2	5,63	10159	5,1		C, D
GFL14 - 3W □□□ **1H**	64,296	13,38	5609	22	15,46	5402	26		C, D
	68,708	12,09	5416	20	13,97	5215	25		C, D
	77,418	12,09	6102	18	13,97	5876	22		C, D
	85,037	11,32	6276	17	13,08	6043	20		C, D
	136,889	8,25	7359	10	9,53	7086	12		C, D

Abmessungen ab Seite 4-150

$M_{2\,zul} \leq 11615$ Nm		GFL14-3W □□□							
		50 Hz			60 Hz			50 Hz	60 Hz
Getriebe mit freier Antriebswelle	i	$P_{1\,zul}$ [kW]	$M_{2\,zul}$ [Nm]	n_2 [min^{-1}]	$P_{1\,zul}$ [kW]	$M_{2\,zul}$ [Nm]	n_2 [min^{-1}]	Rücksprache erforderlich bei Einbaulage	
		$n_1 = 700$ min^{-1}			$n_1 = 840$ min^{-1}				
GFL14 - 3W □□□ **1E**	68,708	4,58	4104	10	5,50	4104	12		
	77,418	4,58	4624	9,0	5,50	4624	11		
	104,889	3,11	4251	6,7	3,73	4251	8,0		
	114,126	3,11	4626	6,1	3,73	4626	7,4		
	128,593	3,11	5212	5,4	3,73	5212	6,5		
	156,148	2,66	5412	4,5	3,19	5412	5,4		
	170,074	3,11	6893	4,1	3,73	6893	4,9		
	202,074	2,14	5625	3,5	2,56	5625	4,2		
	224,636	2,66	7786	3,1	3,19	7786	3,7		
	253,111	2,66	8773	2,8	3,19	8773	3,3		
	273,778	2,73	9753	2,6	3,28	9753	3,1		
	332,444	2,43	10550	2,1	2,92	10550	2,5		
	352,811	1,79	8251	2,0	2,15	8251	2,4		
	397,533	1,79	9296	1,8	2,15	9296	2,1		
	430,222	1,88	10560	1,6	2,26	10560	2,0		
	522,133	1,55	10560	1,3	1,86	10560	1,6		
	562,391	1,23	9036	1,2	1,48	9036	1,5		
	633,680	1,19	9811	1,1	1,42	9811	1,3		
	710,887	0,97	9036	1,0	1,17	9036	1,2		
	801,000	0,94	9811	0,9	1,13	9811	1,1		
GFL14 - 3W □□□ **1F**	64,296	6,69	5609	11	8,03	5609	13		
	68,708	6,05	5416	10	7,25	5416	12		
	77,418	6,05	6102	9,0	7,25	6102	11		
	85,037	5,66	6276	8,2	6,79	6276	9,9		
	104,889	4,67	6387	6,7	5,60	6387	8,0		
	114,126	4,52	6719	6,1	5,42	6719	7,4		
	128,593	4,52	7571	5,4	5,42	7571	6,5		
	136,889	4,12	7359	5,1	4,95	7359	6,1		
	156,148	4,01	8155	4,5	4,81	8155	5,4		
	170,074	3,79	8408	4,1	4,55	8408	4,9		
	202,074	3,21	8468	3,5	3,86	8468	4,2		
	224,636	2,98	8739	3,1	3,58	8739	3,7		
	253,111	2,98	9846	2,8	3,58	9846	3,3		
	273,778	2,73	9753	2,6	3,28	9753	3,1		
	332,444	2,43	10550	2,1	2,92	10550	2,5		
	352,811	2,26	10389	2,0	2,71	10389	2,4		
	397,533	2,24	11615	1,8	2,69	11615	2,1		
	430,222	1,88	10560	1,6	2,26	10560	2,0		
	522,133	1,55	10560	1,3	1,86	10560	1,6		
	562,391	1,23	9036	1,2	1,48	9036	1,5		
	633,680	1,19	9811	1,1	1,42	9811	1,3		
GFL14 - 3W □□□ **1G**	64,296	6,69	5609	11	8,03	5609	13		
	68,708	6,05	5416	10	7,25	5416	12		
	77,418	6,05	6102	9,0	7,25	6102	11		
	85,037	5,66	6276	8,2	6,79	6276	9,9		
	104,889	5,04	6888	6,7	6,04	6888	8,0		
	114,126	4,52	6719	6,1	5,42	6719	7,4		
	128,593	4,52	7571	5,4	5,42	7571	6,5		
	136,889	4,12	7359	5,1	4,95	7359	6,1		
	156,148	4,04	8227	4,5	4,85	8227	5,4		
	170,074	3,79	8408	4,1	4,55	8408	4,9		
	224,636	2,98	8739	3,1	3,58	8739	3,7		
	253,111	2,98	9846	2,8	3,58	9846	3,3		
	273,778	2,73	9753	2,6	3,28	9753	3,1		
	332,444	2,43	10550	2,1	2,92	10550	2,5		
GFL14 - 3W □□□ **1H**	64,296	6,69	5609	11	8,03	5609	13		
	68,708	6,05	5416	10	7,25	5416	12		
	77,418	6,05	6102	9,0	7,25	6102	11		
	85,037	5,66	6276	8,2	6,79	6276	9,9		
	136,889	4,12	7359	5,1	4,95	7359	6,1		

Abmessungen ab Seite 4-150

GFL□□-2M H□R

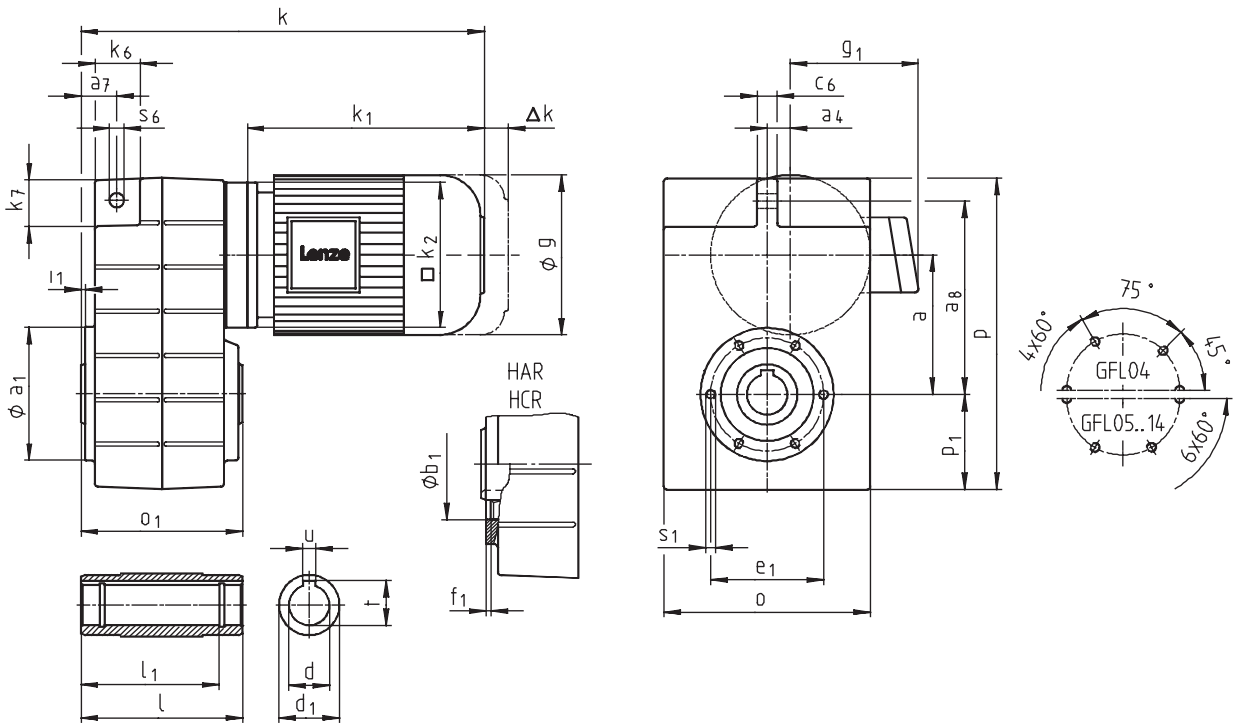
k
k6
a7
s6
k1
Δk
k7
l1
□ k2
ϕ g
ϕ a1
o1
HAR
HCR
ϕb1
f1
u
t
l1
l
d
d1
g1
c6
a4
a
a8
p
p1
s1
e1
o
75°
4x60°
45°
GFL04
GFL05..14
6x60°

4

Getriebemotor GFL□□-2M H□R		Motorgröße													
Motor		063 C1□ C3□ C4□	071 C1□ C3□ C4□	080 C1□ C3□ C4□	090 C1□ C3□	100 C1□ C3□ C4□	112 C22 C31	112 C32 C41	132 C2□ C3□	160 -22	160 -32	180 -22 -32	180 -42	225 -12	225 -22
g		123	138	156	176	196	220		261	310		355		485	
g_1	ohne Option	100	109	141	146	157	167		195	207		226		360	
	Bremsmotor	107	116	130	135	146	156		195	207		226		360	
k_1		188	207	225	275	309	319	363	404	475	519	592	646	750	775
k_2		120	120	145	180	180	222		265	300		300		300	
Δk**	Bremse	40	52	73	70	79	90		109	96		83	86	137	
	Fremdlüfter	130	128	128	127	109	102		115	123		108	113	118	
	Fremdlüfter+Bremse	170	165	184	180	170	183		201	235		225	228	318	

Getriebe-größe	Gesamtlänge k												
04	312	332	354										
05	334	353	376	436	470								
06	347	366	389	449	483	499	543						
07			422	482	516	532	576	625	701	745			
09				516	550	566	610	659	735	779	852	906	
11					591	607	651	700	776	820	893	947	1051	1076
14						652	696	745	821	865	938	992	1096	1121

Getriebe-größe	Getriebe o*	o_1	p*	p_1	a	a_4	Drehmomentstütze a_7	a_8	c_6	s_6	k_6	k_7
04	148	115	214	69	90,5	12,5	22,5	128	14	12,5	32	35
05	165	140	252	78	112,5	18,5	29	155	16	14	35	38
06	206	160	315	98	140	22	35	195	20	14	46	46
07	256	200	386	118	173	29	44	240	25	18	56	56
09	318	240	486	149	220	37,5	50	300	32	22	70	70
11	395	290	600	181	276,5	50	65	375	40	26	84	90
14	490	350	740	228	339	65	80	455	50	32	100	114

Getriebe-größe	Hohlwelle d H7	l	d_1	l_1	u JS9	t +0,2	Gewindelochkreis a_1	b_1 H7	e_1	f_1	i_1	s_1
04	25 30	115	45	100	8 8	28,3 33,3	110	75	90	3	2,5	M6x12
05	30 35	140	50	124	8 10	33,3 38,3	118	80	100	4	4	M8x15
06	40 45	160	65	140	12 14	43,3 48,8	140	100	120	4	5	M10x16
07	50 55	200	75	175	14 16	53,8 59,3	165	115	140	5	5	M12x18
09	60 70	240	95	210	18 20	64,4 74,9	205	145	175	6	5	M16x24
11	70 80	290	105	250	20 22	74,9 85,4	240	140	205	6	6	M20x32
14	100	350	135	305	28	106,4	290	170	250	6	7	M24x35

Maße in [mm]

* Maß k_2 beachten

** Weitere Anbauten siehe Kap. 8

Nicht geeignet für durchgehende Maschinenwelle auf Motorseite:

GFL04-2M H□R 080C□□; d=30
GFL05-2M H□R 100C□□; d=35
GFL07-2M H□R 160-□□; d=50/55
GFL11-2M H□R 225-□□; d=80

GFL□□-2M HCK

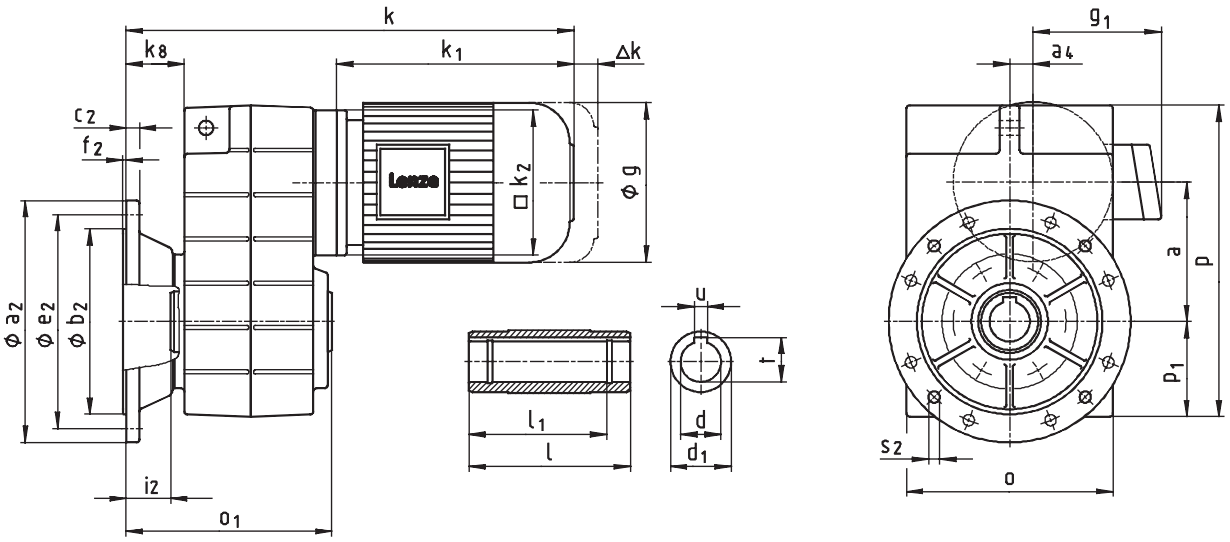

Getriebemotor GFL□□-2M HCK		Motorgröße													
Motor		063 C1□ C3□ C4□	071 C1□ C3□ C4□	080 C1□ C3□ C4□	090 C1□ C3□	100 C1□ C3□ C4□	112 C22 C31	112 C32 C41	132 C2□ C3□	160 -22	160 -32	180 -22 -32	180 -42	225 -12	225 -22
g		123	138	156	176	196	220		261	310		355		485	
g_1	ohne Option	100	109	141	146	157	167		195	207		226		360	
	Bremsmotor	107	116	130	135	146	156		195	207		226		360	
k_1		188	207	225	275	309	319	363	404	475	519	592	646	750	775
k_2		120	120	145	180	180	222		265	300		300		300	
Δk**	Bremse	40	52	73	70	79	90		109	96		83	86	137	
	Fremdlüfter	130	128	128	127	109	102		115	123		108	113	118	
	Fremdlüfter+Bremse	170	165	184	180	170	183		201	235		225	228	318	

Getriebegröße	Gesamtlänge k													
04	345	365	387											
05	367	386	409	469	503									
06	388	407	430	490	524	540	584							
07			477	537	571	587	631	680	756	800				
09				576	610	626	670	719	795	839	912	966		
11					651	667	711	760	836	880	953	1007	1111	1136
14						712	756	805	881	925	998	1052	1156	1181

Getriebegröße	Getriebe o*	o_1	p*	p_1	a	a_4	k_8
04	148	148	214	69	90,5	12,5	41
05	165	173	252	78	112,5	18,5	46
06	206	201	315	98	140	22	55
07	256	255	386	118	173	29	72
09	318	300	486	149	220	37,5	77
11	395	350	600	181	276,5	50	85
14	490	410	740	228	339	65	89

Getriebegröße	Hohlwelle d H7	l	d_1	l_1	u JS9	t +0,2	Abtriebsflansch a_2	b_2 j7	c_2	e_2	f_2	i_2	s_2
04	25 30	115	45	100	8 8	28,3 33,3	160	110	10	130	3,5	33	4 x 9
05	30 35	140	50	124	8 10	33,3 38,3	200	130	12	165	3,5	33	4 x 11
06	40 45	160	65	140	12 14	43,3 48,8	200 250	130 180	12 15	165 215	3,5 4	42 41	4 x 11 4 x 14
07	50 55	200	75	175	14 16	53,8 59,3	250 300	180 230	15 17	215 265	4	55	4 x 14
09	60 70	240	95	210	18 20	64,4 74,9	350	250	18	300	4	60	4 x 17,5
11	70 80	290	105	250	20 22	74,9 85,4	400 450	300 350	20 22	350 400	5	60	4 x 17,5 8 x 17,5
14	100	350	135	305	28	106,4	450	350	22	400	5	60	8 x 17,5

Maße in [mm]

* Maß k_2 beachten

** Weitere Anbauten siehe Kap. 8

Nicht geeignet für durchgehende Maschinenwelle auf Motorseite:

GFL04-2M HCK 080C□□; d=30
GFL05-2M HCK 100C□□; d=35
GFL07-2M HCK 160-□□; d=50/55
GFL11-2M H□R 225-□□; d=80

GFL□□-2M V□R

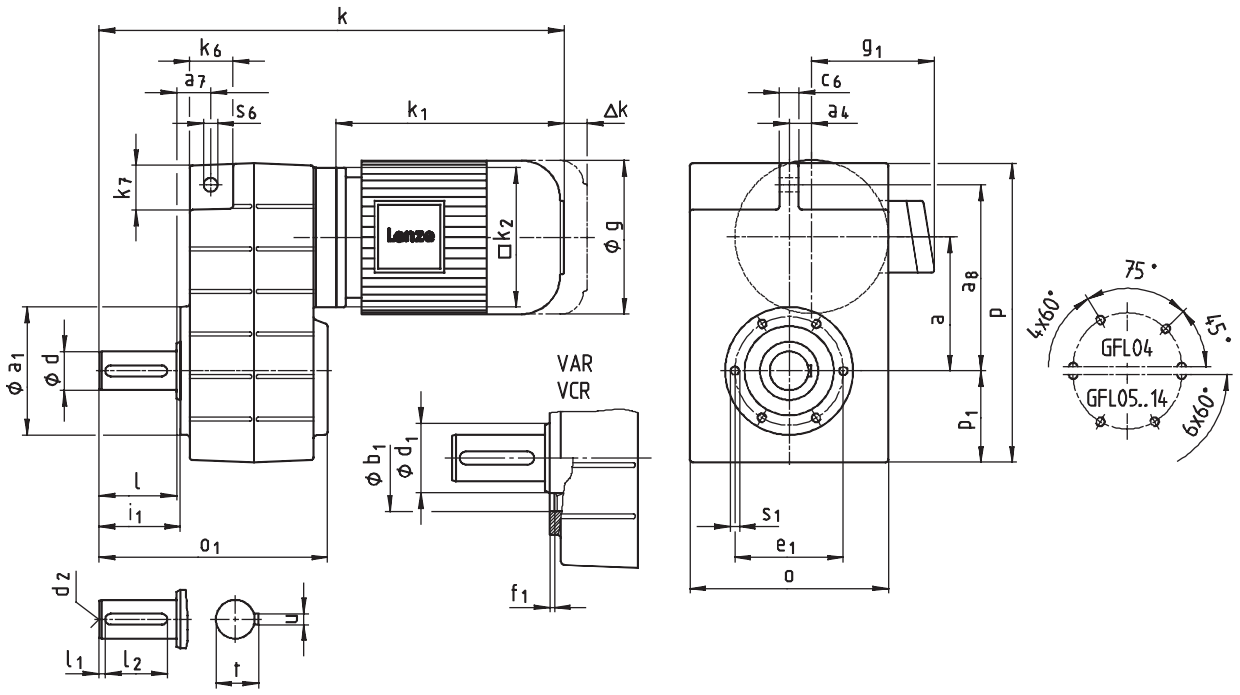
k
k6
a7
s6
k1
Δk
k7
□k2
ϕ g
Lenze
ϕ a1
ϕ d
l
i1
o1
VAR
VCR
ϕ b1
ϕ d1
f1
d2
l1
l2
t
u
g1
c6
a4
a
a8
p
p1
s1
e1
o
75°
4x60°
45°
GFL04
GFL05..14
6x60°

Getriebemotor GFL□□-2M V□R		Motorgröße														
Motor		063 C1□ C3□ C4□	071 C1□ C3□ C4□	080 C1□ C3□ C4□	090 C1□ C3□	100 C1□ C3□ C4□	112 C22 C31	112 C32 C41	132 C2□ C3□	160 -22	160 -32	180 -22 -32	180 -42	225 -12	225 -22
g		123	138	156	176	196	220		261	310		355		485	
g_1	ohne Option	100	109	141	146	157	167		195	207		226		360	
	Bremsmotor	107	116	130	135	146	156		195	207		226		360	
k_1		188	207	225	275	309	319	363	404	475	519	592	646	750	775
k_2		120	120	145	180	180	222		265	300		300		300	
Δk**	Bremse	40	52	73	70	79	90		109	96		83	86	137	
	Fremdlüfter	130	128	128	127	109	102		115	123		108	113	118	
	Fremdlüfter+Bremse	170	165	184	180	170	183		201	235		225	228	318	

Getriebegröße	Gesamtlänge k												
04	362	382	404	465									
05	394	413	436	496	530								
06	427	446	469	529	563	579	623						
07			522	582	616	632	676	725	801	845			
09				636	670	686	730	779	855	899	972	1026	
11					751	767	811	860	936	980	1053	1107	1211	1236
14						852	896	945	1021	1065	1138	1192	1296	1321

Getriebegröße	Getriebe o*	o_1	p*	p_1	a	a_4	Drehmomentstütze a_7	a_8	c_6	s_6	k_6	k_7
04	148	163	214	69	90,5	12,5	22,5	128	14	12,5	32	35
05	165	197	252	78	112,5	18,5	29	155	16	14	35	38
06	206	236	315	98	140	22	35	195	20	14	46	46
07	256	296	386	118	173	29	44	240	25	18	56	56
09	318	356	486	149	220	37,5	50	300	32	22	70	70
11	395	445	600	181	276,5	50	65	375	40	26	84	90
14	490	544	740	228	339	65	80	455	50	32	100	114

Getriebegröße	Vollwelle d	l	d_1	l_1	l_2	d_2	u	t	Gewindelochkreis a_1	b_1 H7	e_1	f_1	i_1	s_1
04	25	50	45	4	40	M10	8	28	110	75	90	3	52,5	M6x12
05	30	60	50	6	45	M10	8	33	118	80	100	4	64	M8x15
06	40	80	65	7	63	M16	12	43	140	100	120	4	85	M10x16
07	50	100	75	8	80	M16	14	53,5	165	115	140	5	105	M12x18
09	60	120	95	8	100	M20	18	64	205	145	175	6	125	M16x24
11	80	160	105	15	125	M20	22	85	240	140	205	6	166	M20x32
14	100	200	135	18	160	M24	28	106	290	170	250	6	207	M24x35

Maße in [mm]

d ≤ 50 mm: k6
d > 50 mm: m6

* Maß k_2 beachten
** Weitere Anbauten siehe Kap. 8

GFL□□-2M VCK

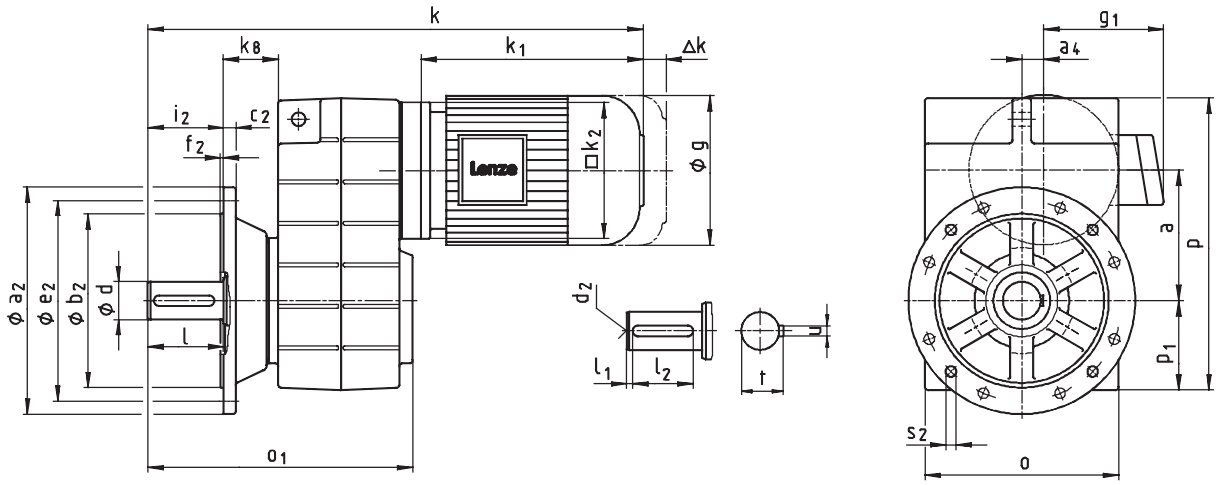

Getriebemotor GFL□□-2M VCK		Motorgröße													
Motor		063 C1□ C3□ C4□	071 C1□ C3□ C4□	080 C1□ C3□ C4□	090 C1□ C3□	100 C1□ C3□ C4□	112 C22 C31	112 C32 C41	132 C2□ C3□	160 -22	160 -32	180 -22 -32	180 -42	225 -12	225 -22
g		123	138	156	176	196	220		261	310		355		485	
g_1	ohne Option	100	109	141	146	157	167		195	207		226		360	
	Bremsmotor	107	116	130	135	146	156		195	207		226		360	
k_1		188	207	225	275	309	319	363	404	475	519	592	646	750	775
k_2		120	120	145	180	180	222		265	300		300		300	
Δk^{**}	Bremse	40	52	73	70	79	90		109	96		83	86	137	
	Fremdlüfter	130	128	128	127	109	102		115	123		108	113	118	
	Fremdlüfter+Bremse	170	165	184	180	170	183		201	235		225	228	318	

Getriebegröße	Gesamtlänge k												
04	395	415	437	498									
05	427	446	469	529	563								
06	468	487	510	570	604	620	664						
07			577	637	671	687	731	780	856	900			
09				696	730	746	790	839	915	959	1032	1086	
11					811	827	871	920	996	1040	1113	1167	1271	1296
14						912	956	1005	1081	1125	1198	1252	1356	1381

Getriebegröße	Getriebe o*	o_1	p*	p_1	a	a_4	k_8
04	148	196	214	69	90,5	12,5	41
05	165	230	252	78	112,5	18,5	46
06	206	277	315	98	140	22	55
07	256	351	386	118	173	29	72
09	318	416	486	149	220	37,5	77
11	395	505	600	181	276,5	50	85
14	490	604	740	228	339	65	89

Getriebegröße	Vollwelle d	l	l_1	l_2	d_2	u	t	Abtriebsflansch a_2	b_2 j7	c_2	e_2	f_2	i_2	s_2
04	25	50	4	40	M10	8	28	160	110	10	130	3,5	50	4 x 9
05	30	60	6	45	M10	8	33	200	130	12	165	3,5	60	4 x 11
06	40	80	7	63	M16	12	43	250	180	15	215	4	80	4 x 14
07	50	100	8	80	M16	14	53,5	250 300	180 230	15 17	215 265	4	100	4 x 14
09	60	120	8	100	M20	18	64	350	250	18	300	4	120	4 x 17,5
11	80	160	15	125	M20	22	85	400 450	300 350	20 22	350 400	5	160	4 x 17,5 8 x 17,5
14	100	200	18	160	M24	28	106	450	350	22	400	5	200	8 x 17,5

Maße in [mm]

d ≤ 50 mm: k6
d > 50 mm: m6

* Maß k_2 beachten
** Weitere Anbauten siehe Kap. 8

GFL□□-3M H□R

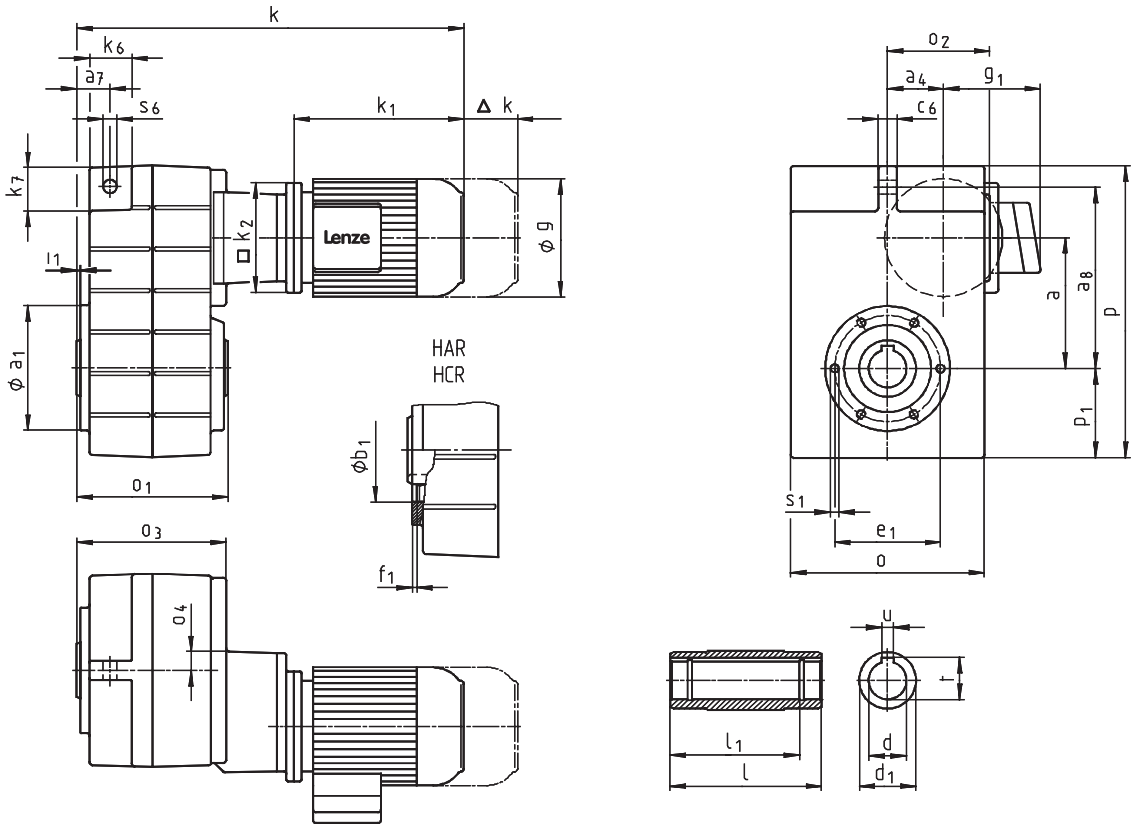
k
k6
a7
s6
k1
Δ k
k7
□ k2
Lenze
ϕ g
l1
ϕ a1
HAR
HCR
ϕb1
o1
f1
o3
o4
oz
a4
g1
c6
a
a8
p
p1
s1
e1
o
u
t
l1
l
d
d1

Getriebemotor GFL□□-3M H□R		Motorgröße												
Motor		063 C1□ C3□ C4□	071 C1□ C3□ C4□	080 C1□ C3□ C4□	090 C1□ C3□	100 C1□ C3□ C4□	112 C22 C31	112 C32 C41	132 C2□ C3□	160 -22	160 -32	180 -22 -32	180 -42
g		123	138	156	176	196	220		261	310		355	
g_1	ohne Option	100	109	141	146	157	167		195	207		226	
	Bremsmotor	107	116	130	135	146	156		195	207		226	
k_1		188	207	225	275	309	319	363	404	475	519	592	646
k_2		120	120	145	180	180	222		265	300		300	
Δk^{**}	Bremse	40	52	73	70	79	90		109	96		83	86
	Fremdlüfter	130	128	128	127	109	102		115	123		108	113
	Fremdlüfter+Bremse	170	165	184	180	170	183		201	235		225	228
Getriebe-größe		Gesamtlänge k											
05		410	430	452									
06		440	460	482	543								
07		484	504	526	587	621							
09		536	556	578	639	673	689	733					
11				638	699	733	749	793	841	918	962		
14					778	812	828	872	920	997	1041	1113	1168

Getriebe-größe	Getriebe									Drehmomentstütze					
	o^*	o_1	o_2	o_3	o_4	p^*	p_1	a	a_4	a_7	a_8	c_6	s_6	k_6	k_7
05	165	140	107	141	23	252	78	112,5	54,5	29	155	16	14	35	38
06	206	160	111	160	20	315	98	140	58	35	195	20	14	46	46
07	256	200	135	199	24	386	118	173	74	44	240	25	18	56	56
09	318	240	170	238	27	486	149	220	93,5	50	300	32	22	70	70
11	395	290	216	285	34	600	181	276,5	120	65	375	40	26	84	90
14	490	350	271	340	38	740	228	339	154	80	455	50	32	100	114

Getriebe-größe	Hohlwelle						Gewindelochkreis					
	d H7	l	d_1	l_1	u JS9	t +0,2	a_1	b_1 H7	e_1	f_1	i_1	s_1 6x60°
05	30 35	140	50	124	8 10	33,3 38,3	118	80	100	4	4	M8x15
06	40 45	160	65	140	12 14	43,3 48,8	140	100	120	4	5	M10x16
07	50 55	200	75	175	14 16	53,8 59,3	165	115	140	5	5	M12x18
09	60 70	240	95	210	18 20	64,4 74,9	205	145	175	6	5	M16x24
11	70 80	290	105	250	20 22	74,9 85,4	240	140	205	6	6	M20x32
14	100	350	135	305	28	106,4	290	170	250	6	7	M24x35

Maße in [mm]

* Maß k_2 beachten
** Weitere Anbauten siehe Kap. 8

GFL□□-3M HCK

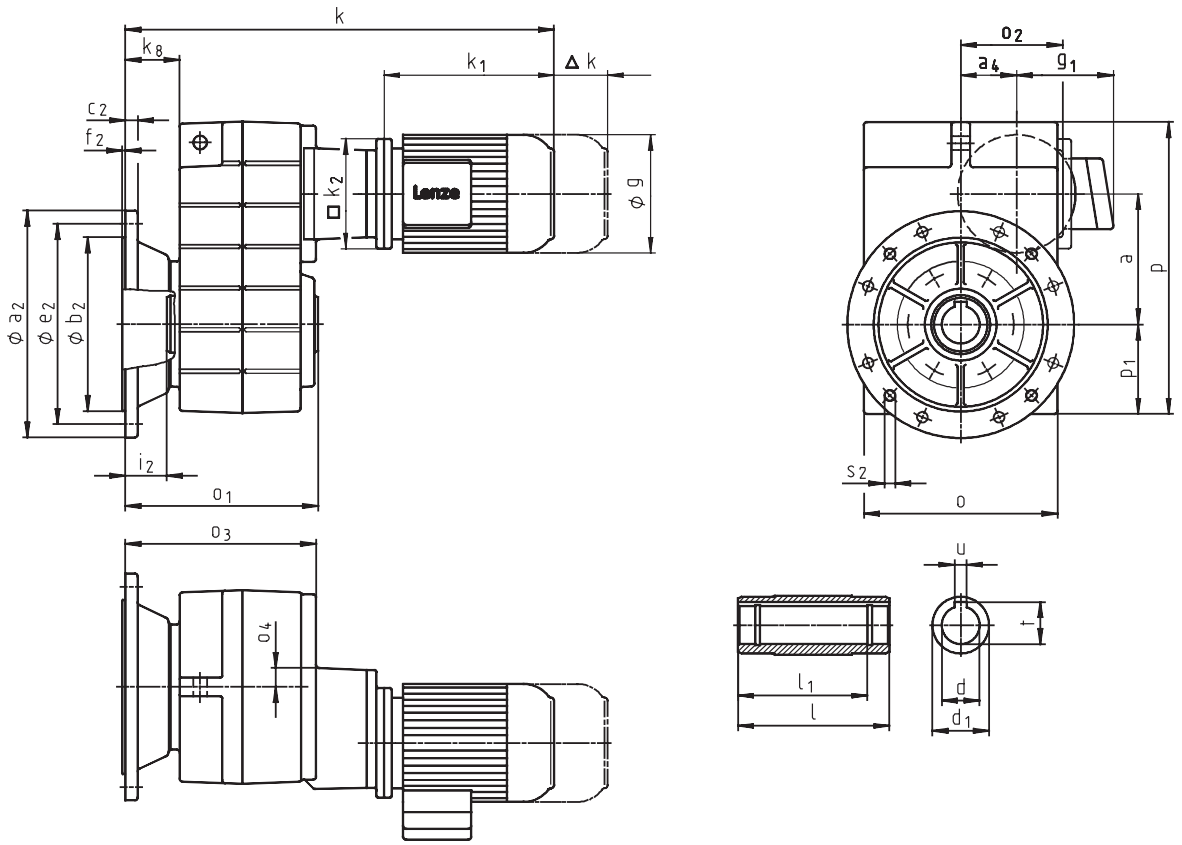
k
k8
k1
Δ k
c2
f2
□ k2
ϕ g
ϕ a2
ϕ e2
ϕ b2
i2
o1
o3
o4
o2
a4
g1
a
p
p1
s2
o
u
t
l1
l
d
d1

Getriebemotor GFL□□-3M HCK		Motorgröße											
Motor		063 C1□ C3□ C4□	071 C1□ C3□ C4□	080 C1□ C3□ C4□	090 C1□ C3□	100 C1□ C3□ C4□	112 C22 C31	112 C32 C41	132 C2□ C3□	160 -22	160 -32	180 -22 -32	180 -42
g		123	138	156	176	196	220		261	310		355	
g_1	ohne Option	100	109	141	146	157	167		195	207		226	
	Bremsmotor	107	116	130	135	146	156		195	207		226	
k_1		188	207	225	275	309	319	363	404	475	519	592	646
k_2		120	120	145	180	180	222		265	300		300	
Δk**	Bremse	40	52	73	70	79	90		109	96		83	86
	Fremdlüfter	130	128	128	127	109	102		115	123		108	113
	Fremdlüfter+Bremse	170	165	184	180	170	183		201	235		225	228

Getriebegröße	Gesamtlänge k										
05	443	463	485								
06	481	501	523	584							
07	539	559	581	642	676						
09	596	616	638	699	733	749	793				
11			698	759	793	809	853	901	978	1022	
14				838	872	888	932	980	1057	1101	1173	1228

Getriebegröße	Getriebe									
	o^*	o_1	o_2	o_3	o_4	p^*	p_1	a	a_4	k_8
05	165	173	107	174	23	252	78	112,5	54,5	46
06	206	201	111	201	20	315	98	140	58	55
07	256	255	135	254	24	386	118	173	74	72
09	318	300	170	298	27	486	149	220	93,5	77
11	395	350	216	345	34	600	181	276,5	120	85
14	490	410	271	400	38	740	228	339	154	89

Getriebegröße	Hohlwelle						Abtriebsflansch						
	d H7	l	d_1	l_1	u JS9	t +0,2	a_2	b_2 j7	c_2	e_2	f_2	i_2	s_2
05	30 35	140	50	124	8 10	33,3 38,3	200	130	12,0	165	3,5	33	4 x 11
06	40 45	160	65	140	12 14	43,3 48,8	200 250	130 180	12 15	165 215	3,5 4	42 41	4 x 11 4 x 14
07	50 55	200	75	175	14 16	53,8 59,3	250 300	180 230	15 17	215 265	4	55	4 x 14
09	60 70	240	95	210	18 20	64,4 74,9	350	250	18	300	4	60	4 x 17,5
11	70 80	290	105	250	20 22	74,9 85,4	400 450	300 350	20 22	350 400	5	60	4 x 17,5 8 x 17,5
14	100	350	135	305	28	106,4	450	350	22	400	5	60	8 x 17,5

Maße in [mm]

* Maß k_2 beachten
** Weitere Anbauten siehe Kap. 8

GFL□□-3M V□R

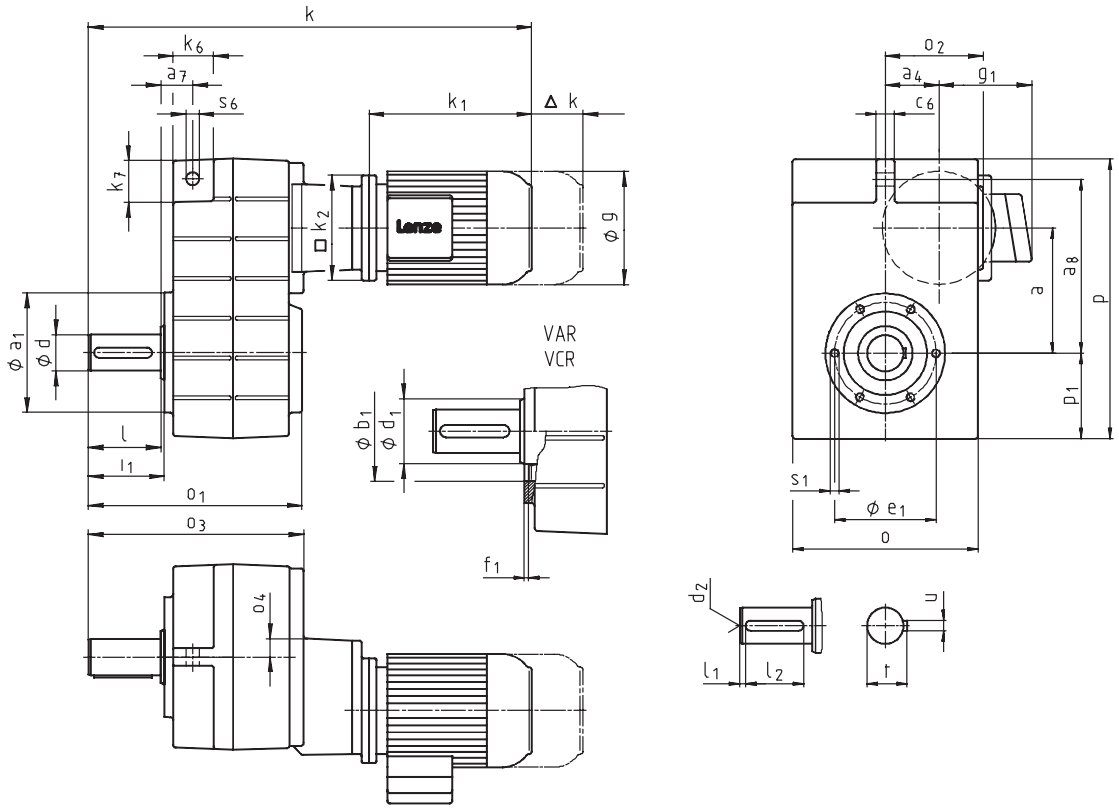
k
k6
a7
s6
k1
Δ k
k7
□ k2
ø g
ø a1
ø d
l
l1
o1
o3
o4
VAR
VCR
ø b1
ø d1
f1
o2
a4
g1
c6
a
a8
p
p1
s1
ø e1
o
d2
l1
l2
u
t

Getriebemotor **GFL□□-3M V□R**		Motorgröße												
Motor		063 C1□ C3□ C4□	071 C1□ C3□ C4□	080 C1□ C3□ C4□	090 C1□ C3□	100 C1□ C3□ C4□	112 C22 C31	112 C32 C41	132 C2□ C3□	160 -22	160 -32	180 -22 -32	180 -42
g		123	138	156	176	196	220		261	310		355	
g_1	ohne Option	100	109	141	146	157	167		195	207		226	
	Bremsmotor	107	116	130	135	146	156		195	207		226	
k_1		188	207	225	275	309	319	363	404	475	519	592	646
k_2		120	120	145	180	180	222		265	300		300	
Δk**	Bremse	40	52	73	70	79	90		109	96		83	86
	Fremdlüfter	130	128	128	127	109	102		115	123		108	113
	Fremdlüfter+Bremse	170	165	184	180	170	183		201	235		225	228

Getriebe-größe	Gesamtlänge k												
05	470	490	512										
06	520	540	562	623									
07	584	604	626	687	721								
09	656	676	698	759	793	809	853						
11			798	859	893	909	953	1001	1078	1122			
14				978	1012	1028	1072	1120	1197	1241	1313	1368	

Getriebe-größe	Getriebe									Drehmomentstütze					
	o*	**o_1**	**o_2**	**o_3**	**o_4**	**p***	**p_1**	**a**	**a_4**	**a_7**	**a_8**	**c_6**	**s_6**	**k_6**	**k_7**
05	165	197	107	201	23	252	78	112,5	54,5	29	155	16	14	35	38
06	206	236	111	240	20	315	98	140	58	35	195	20	14	46	46
07	256	296	135	299	24	386	118	173	74	44	240	25	18	56	56
09	318	356	170	358	27	486	149	220	93,5	50	300	32	22	70	70
11	395	445	216	445	34	600	181	276,5	120	65	375	40	26	84	90
14	490	544	271	540	38	740	228	339	154	80	455	50	32	100	114

Getriebe-größe	Vollwelle								Gewindelochkreis					
	d	**l**	**d_1**	**l_1**	**l_2**	**d_2**	**u**	**t**	**a_1**	**b_1** H7	**e_1**	**f_1**	**i_1**	**s_1** 6x60°
05	30	60	50	6	45	M10	8	33	118	80	100	4	64	M8x15
06	40	80	65	7	63	M16	12	43	140	100	120	4	85	M10x16
07	50	100	75	8	80	M16	14	53,5	165	115	140	5	105	M12x18
09	60	120	95	8	100	M20	18	64	205	145	175	6	125	M16x24
11	80	160	105	15	125	M20	22	85	240	140	205	6	166	M20x32
14	100	200	135	18	160	M24	28	106	290	170	250	6	207	M24x35

Maße in [mm]

d ≤ 50 mm: k6
d > 50 mm: m6

* Maß k_2 beachten
** Weitere Anbauten siehe Kap. 8

GFL□□-3M VCK

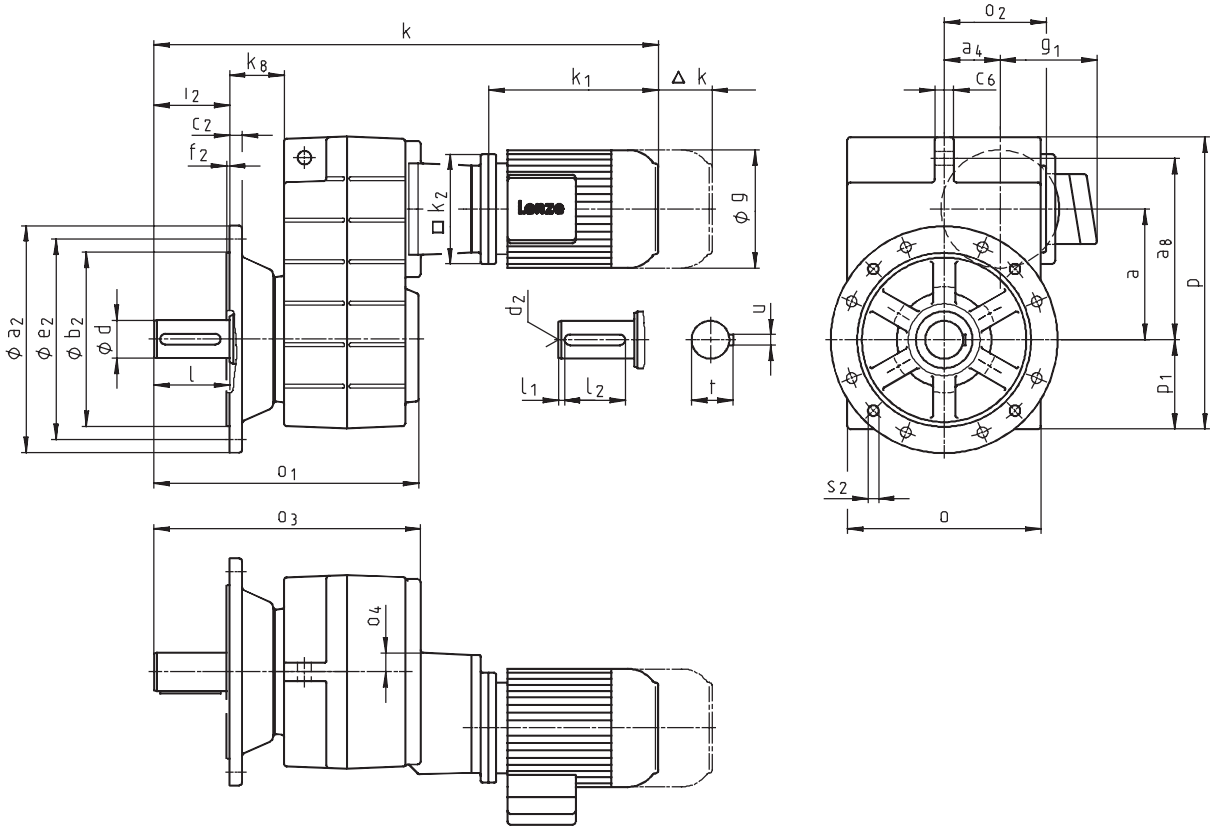
k
k8
l2
c2
f2
k1
Δ k
□ k2
ϕ g
ϕ a2
ϕ e2
ϕ b2
ϕ d
l
d2
l1
l2
t
u
o1
o3
o4
o2
a4
g1
c6
a
a8
p
p1
s2
o

Getriebemotor GFL□□-3M VCK		Motorgröße											
Motor		063 C1□ C3□ C4□	071 C1□ C3□ C4□	080 C1□ C3□ C4□	090 C1□ C3□	100 C1□ C3□ C4□	112 C22 C31	112 C32 C41	132 C2□ C3□	160 -22	160 -32	180 -22 -32	180 -42
g		123	138	156	176	196	220		261	310		355	
g_1	ohne Option	100	109	141	146	157	167		195	207		226	
	Bremsmotor	107	116	130	135	146	156		195	207		226	
k_1		188	207	225	275	309	319	363	404	475	519	592	646
k_2		120	120	145	180	180	222		265	300		300	
Δk**	Bremse	40	52	73	70	79	90		109	96		83	86
	Fremdlüfter	130	128	128	127	109	102		115	123		108	113
	Fremdlüfter+Bremse	170	165	184	180	170	183		201	235		225	228

Getriebegröße	Gesamtlänge k										
05	503	523	545								
06	561	581	603	664							
07	639	659	681	742	776						
09	716	736	758	819	853	869	913				
11			858	919	953	969	1013	1061	1138	1182	
14				1038	1072	1088	1132	1180	1257	1301	1373	1428

Getriebegröße	Getriebe									
	o^*	o_1	o_2	o_3	o_4	p^*	p_1	a	a_4	k_8
05	165	230	107	234	23	252	78	112,5	54,5	46
06	206	277	111	281	20	315	98	140	58	55
07	256	351	135	354	24	386	118	173	74	72
09	318	416	170	418	27	486	149	220	93,5	77
11	395	505	216	505	34	600	181	276,5	120	85
14	490	604	271	600	38	740	228	339	154	89

Getriebegröße	Vollwelle							Abtriebsflansch						
	d	l	l_1	l_2	d_2	u	t	a_2	b_2 j7	c_2	e_2	f_2	i_2	s_2
05	30	60	6	45	M10	8	33	200	130	12	165	3,5	60	4 x 11
06	40	80	7	63	M16	12	43	250	180	15	215	4	80	4 x 14
07	50	100	8	80	M16	14	53,5	250 300	180 230	15 17	215 265	4	100	4 x 14
09	60	120	8	100	M20	18	64	350	250	18	300	4	120	4 x 17,5
11	80	160	15	125	M20	22	85	400 450	300 350	20 22	350 400	5	160	4 x 17,5 8 x 17,5
14	100	200	18	160	M24	28	106	450	350	22	400	5	200	8 x 17,5

Maße in [mm]

d ≤ 50 mm: k6
d > 50 mm: m6

* Maß k_2 beachten
** Weitere Anbauten siehe Kap. 8

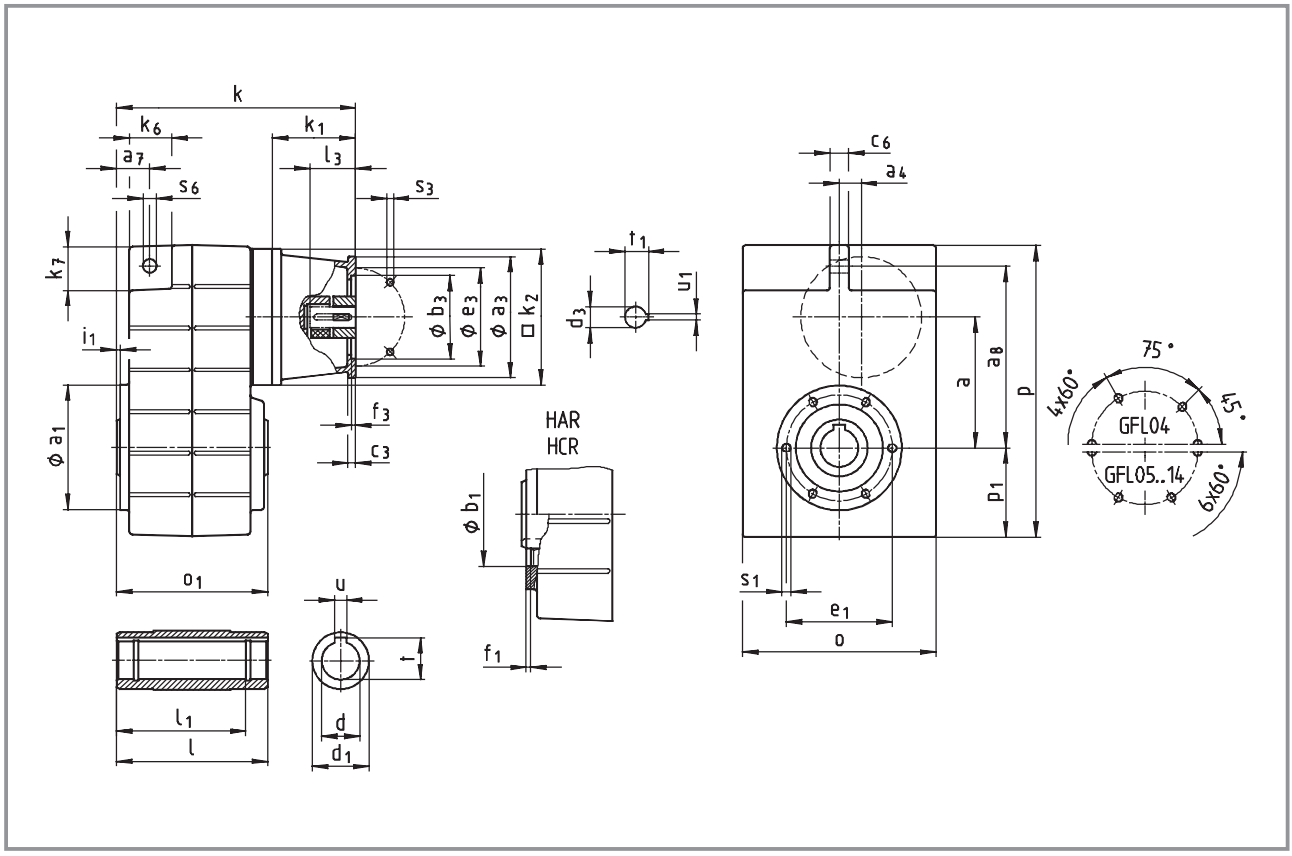

Getriebe GFL□□-2N H□R			Antriebsgröße 1A	1B	2B	1C	2C	3C	4C	6C	7C	1D	2D
			entspricht IEC-Motor 63	71	63	80	71	71	71	63	80	90	80
Gehäuse	k_1		75	77	75	91						115	
	k_2		120	145	120	145						180	
Flansch	a_3		90	105	90	160	160	105	120	160	120	160	
	b_3	H8	60	70	60	110	110	70	80	110	80	110	
	c_3		7	8	7	10	10	8	8	10	8	10	
	e_3		75	85	75	130	130	85	100	130	100	130	
	f_3		3	3		4	4	3	3,5	4	3,5	4	
	s_3	4 x	5,5	6,6	5,5	9	9	6,6	6,6	9	6,6	9	
erforderliche	d_3		11	14	11	19	14	14	14	11	19	24	19
Motorwellen	l_3	min	23	30	23	25				23	25	50	40
		max	23	30	23	40				40	40	50	50
	u_1		4	5	4	6	5	5	5	4	6	8	6
	t_1		12,5	16	12,5	21,5	16	16	16	12,5	21,5	27	21,5

Getriebe-größe	Gesamtlänge k						
04	200	207	200	221			
05		228		242		276	
06		241		255		289	
07				288		322	
09						356	

Getriebe GFL□□-2N H□R			Antriebsgröße 1E	2E	3E	4E	1F	2F	3F	1G	2G	3G	1H	2H	3H	1K	2K
			entspricht IEC-Motor														
			100 112	90	80	90	100 112	90	90	132	100 112	132	160	180	132	200	225
Gehäuse	k_1		110			130	139		159	180	160	180	214	214	184	244	274
	k_2		180			180	180		180	265			300			300	
Flansch	a_3		160			188	160		188	300	250	250	350	350	300	400	450
	b_3	H8	110			130	110		130	230	180	180	250	250	230	300	350
	c_3		10			20	10		20	18	18	35	20	20	18	20	
	e_3		130			165	130		165	265	215	215	300	300	265	350	400
	f_3		4			4	4		4	4,5			6	6	4,5	6	
	s_3	4 x 8 x	9			M10	9		M10	13,5			17,5	17,5	13,5	17,5	17,5
erforderliche Motorwellen	d_3		28	24	19	24	28	24	24	38	28	38	42	48	38	55	60
	l_3	min max	30 60			50 50	30 60		50 50	80 80	60 60	80 80	110 110	110 110	80 80	110 110	140 140
	u_1		8	8	6	8	8	8	8	10	8	10	12	14	10	16	18
	t_1		31	27	21,5	27	31	27	27	41	31	41	45	51,5	41	59	64

Getriebegröße	Gesamtlänge k												
05	271		291										
06	284		304	313		333							
07	317		337	346		366	401	381	401	440		410	
09	351		371	380		400	435	415	435	474	474	444	504
11	392		412	421		441	476	456	476	515	515	485	545	575
14							521	501	521	560	560	530	590	620

Getriebegröße	Getriebe o*	o_1	p*	p_1	a	a_4	Drehmomentstütze a_7	a_8	c_6	s_6	k_6	k_7
04	148	115	214	69	90,5	12,5	22,5	128	14	12,5	32	35
05	165	140	252	78	112,5	18,5	29	155	16	14	35	38
06	206	160	315	98	140	22	35	195	20	14	46	46
07	256	200	386	118	173	29	44	240	25	18	56	56
09	318	240	486	149	220	37,5	50	300	32	22	70	70
11	395	290	600	181	276,5	50	65	375	40	26	84	90
14	490	350	740	228	339	65	80	455	50	32	100	114

Getriebegröße	Hohlwelle d H7	l	d_1	l_1	u JS9	t +0,2	Gewindelochkreis a_1	b_1 H7	e_1	f_1	i_1	s_1
04	25 30	115	45	100	8 8	28,3 33,3	110	75	90	3	2,5	M6x12
05	30 35	140	50	124	8 10	33,3 38,3	118	80	100	4	4	M8x15
06	40 45	160	65	140	12 14	43,3 48,8	140	100	120	4	5	M10x16
07	50 55	200	75	175	14 16	53,8 59,3	165	115	140	5	5	M12x18
09	60 70	240	95	210	18 20	64,4 74,9	205	145	175	6	5	M16x24
11	70 80	290	105	250	20 22	74,9 85,4	240	140	205	6	6	M20x32
14	100	350	135	305	28	106,4	290	170	250	6	7	M24x35

Maße in [mm]

* Maß k_2 beachten

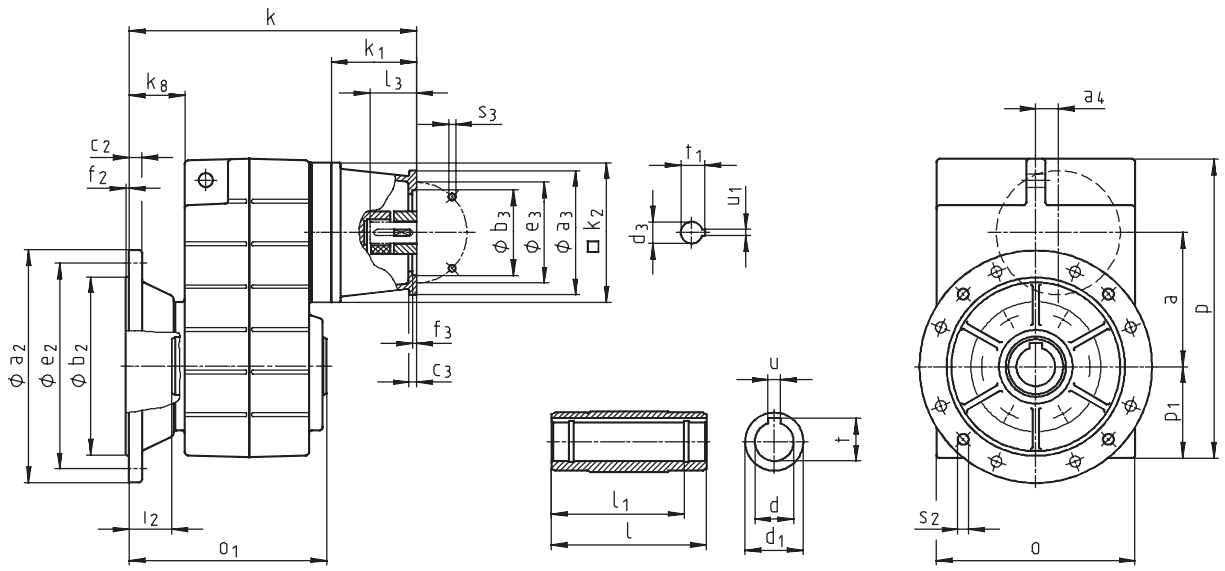

Getriebe **GFL□□-2N HCK**			Antriebsgröße									
			1A	**1B**	**2B**	**1C**	**2C**	**3C**	**4C**	**6C**	**7C**	**1D**	**2D**
			entspricht IEC-Motor										
			63	71	63	80	71	71	71	63	80	90	80
Gehäuse	k_1		75	77	75	91						115	
	k_2		120	145	120	145						180	
Flansch	a_3		90	105	90	160	160	105	120	160	120	160	
	b_3	H8	60	70	60	110	110	70	80	110	80	110	
	c_3		7	8	7	10	10	8	8	10	8	10	
	e_3		75	85	75	130	130	85	100	130	100	130	
	f_3		3	3		4	4	3	3,5	4	3,5	4	
	s_3	4 x	5,5	6,6	5,5	9	9	6,6	6,6	9	6,6	9	
erforderliche	d_3		11	14	11	19	14	14	14	11	19	24	19
Motorwellen	l_3	min	23	30	23	25				23	25	50	40
		max	23	30	23	40				40	40	50	50
	u_1		4	5	4	6	5	5	5	4	6	8	6
	t_1		12,5	16	12,5	21,5	16	16	16	12,5	21,5	27	21,5

Getriebe-größe	Gesamtlänge **k**						
04	230	240	233	254			
05		261		275		309	
06		282		296		330	
07				343		377	
09						416	

Getriebe **GFL□□-2N HCK**			Antriebsgröße													
			1E	2E	3E	4E	1F	2F	3F	1G	2G	3G	1H	2H	3H	1K	2K
			entspricht IEC-Motor														
			100 112	90	80	90	100 112	90	90	132	100 112	132	160	180	132	200	225
Gehäuse	k_1		110			130	139		159	180	160	180	214	214	184	244	274
	k_2		180			180	180		180	265			300			300	
Flansch	a_3		160			188	160		188	300	250	250	350	350	300	400	450
	b_3	H8	110			130	110		130	230	180	180	250	250	230	300	350
	c_3		10			20	10		20	18	18	35	20	20	18	20	
	e_3		130			165	130		165	265	215	215	300	300	265	350	400
	f_3		4			4	4		4	4,5			6	6	4,5	6	
	s_3	4 x 8 x	9			M10	9		M10	13,5			17,5	17,5	13,5	17,5	17,5
erforderliche Motorwellen	d_3		28	24	19	24	28	24	24	38	28	38	42	48	38	55	60
	l_3	min max	30 60			50 50	30 60		50 50	80 80	60 60	80 80	110 110	110 110	80 80	110 110	140 140
	u_1		8	8	6	8	8	8	8	10	8	10	12	14	10	16	18
	t_1		31	27	21,5	27	31	27	27	41	31	41	45	51,5	41	59	64

Getriebe-größe	Gesamtlänge **k**												
05	304		324										
06	325		345	354		374							
07	372		392	401		421	456	436	456	495		465	
09	411		431	440		460	495	475	495	534	534	504	564
11	452		472	481		501	536	516	536	575	575	545	605	635
14							581	561	581	620	620	590	650	680

Getriebe-größe	Getriebe						
	o*	**o_1**	**p***	**p_1**	**a**	**a_4**	**k_8**
04	148	148	214	69	90,5	12,5	41
05	165	173	252	78	112,5	18,5	46
06	206	201	315	98	140	22	55
07	256	255	386	118	173	29	72
09	318	300	486	149	220	37,5	77
11	395	350	600	181	276,5	50	85
14	490	410	740	228	339	65	89

Getriebe-größe	Hohlwelle						Abtriebsflansch						
	d H7	**l**	**d_1**	**l_1**	**u** JS9	**t** +0,2	**a_2**	**b_2** j7	**c_2**	**e_2**	**f_2**	**i_2**	**s_2**
04	25 30	115	45	100	8 8	28,3 33,3	160	110	10	130	3,5	33	4 x 9
05	30 35	140	50	124	8 10	33,3 38,3	200	130	12	165	3,5	33	4 x 11
06	40 45	160	65	140	12 14	43,3 48,8	200 250	130 180	12 15	165 215	3,5 4	42 41	4 x 11 4 x 14
07	50 55	200	75	175	14 16	53,8 59,3	250 300	180 230	15 17	215 265	4	55	4 x 14
09	60 70	240	95	210	18 20	64,4 74,9	350	250	18	300	4	60	4 x 17,5
11	70 80	290	105	250	20 22	74,9 85,4	400 450	300 350	20 22	350 400	5	60	4 x 17,5 8 x 17,5
14	100	350	135	305	28	106,4	450	350	22	400	5	60	8 x 17,5

Maße in [mm]

* Maß k_2 beachten

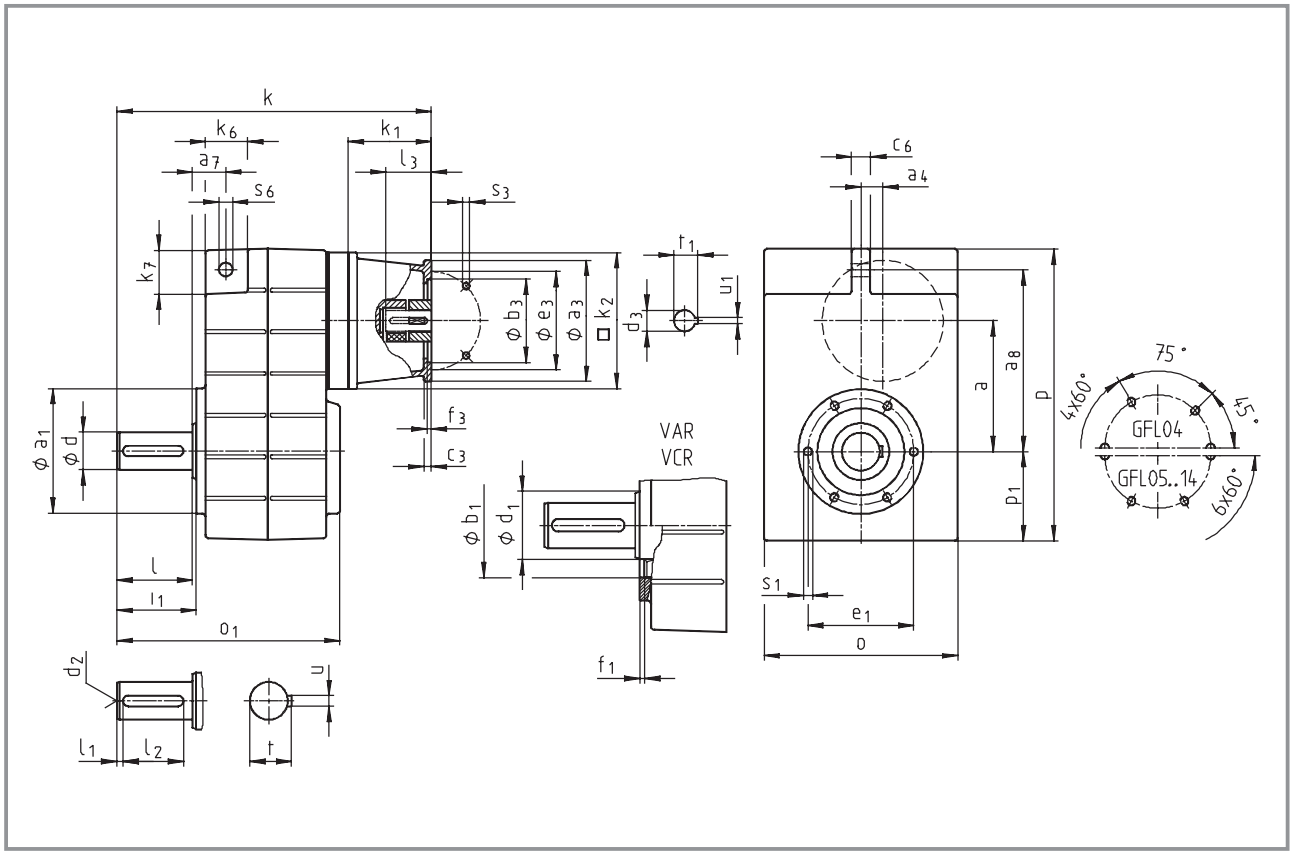

Getriebe GFL□□-2N V□R			Antriebsgröße 1A	1B	2B	1C	2C	3C	4C	6C	7C	1D	2D
			entspricht IEC-Motor 63	71	63	80	71	71	71	63	80	90	80
Gehäuse	k_1		75	77	75	91						115	
	k_2		120	145	120	145						180	
Flansch	a_3		90	105	90	160	160	105	120	160	120	160	
	b_3	H8	60	70	60	110	110	70	80	110	80	110	
	c_3		7	8	7	10	10	8	8	10	8	10	
	e_3		75	85	75	130	130	85	100	130	100	130	
	f_3		3	3		4	4	3	3,5	4	3,5	4	
	s_3	4 x	5,5	6,6	5,5	9	9	6,6	6,6	9	6,6	9	
erforderliche	d_3		11	14	11	19	14	14	14	11	19	24	19
Motorwellen	l_3	min	23	30	23	25				23	25	50	40
		max	23	30	23	40				40	40	50	50
	u_1		4	5	4	6	5	5	5	4	6	8	6
	t_1		12,5	16	12,5	21,5	16	16	16	12,5	21,5	27	21,5

Getriebegröße	Gesamtlänge k					
04	250	257	250	271		305
05		288		302		336
06		321		335		369
07				388		422
09						476

Getriebe GFL□□-2N V□R			Antriebsgröße 1E	2E	3E	4E	1F	2F	3F	1G	2G	3G	1H	2H	3H	1K	2K
			entspricht IEC-Motor														
			100 112	90	80	90	100 112	90	90	132	100 112	132	160	180	132	200	225
Gehäuse	k_1		110			130	139		159	180	160	180	214	214	184	244	274
	k_2		180			180	180		180	265			300			300	
Flansch	a_3		160			188	160		188	300	250	250	350	350	300	400	450
	b_3	H8	110			130	110		130	230	180	180	250	250	230	300	350
	c_3		10			20	10		20	18	18	35	20	20	18	20	
	e_3		130			165	130		165	265	215	215	300	300	265	350	400
	f_3		4			4	4		4	4,5			6	6	4,5	6	
	s_3	4 x 8 x	9			M10	9		M10	13,5			17,5	17,5	13,5	17,5	17,5
erforderliche Motorwellen	d_3		28	24	19	24	28	24	24	38	28	38	42	48	38	55	60
	l_3	min max	30 60			50 50	30 60		50 50	80 80	60 60	80 80	110 110	110 110	80 80	110 110	140 140
	u_1		8	8	6	8	8	8	8	10	8	10	12	14	10	16	18
	t_1		31	27	21,5	27	31	27	27	41	31	41	45	51,5	41	59	64

Getriebegröße	Gesamtlänge k												
05	331		351										
06	364		384	393		413							
07	417		437	446		466	501	481	501	540		510	
09	471		491	500		520	555	535	555	594	594	564	624
11	552		572	581		601	636	616	636	675	675	645	705	735
14							721	701	721	760	760	730	790	820

Getriebegröße	Getriebe o*	o_1	p*	p_1	a	a_4	Drehmomentstütze a_7	a_8	c_6	s_6	k_6	k_7
04	148	163	214	69	90,5	12,5	22,5	128	14	12,5	32	35
05	165	197	252	78	112,5	18,5	29	155	16	14	35	38
06	206	236	315	98	140	22	35	195	20	14	46	46
07	256	296	386	118	173	29	44	240	25	18	56	56
09	318	356	486	149	220	37,5	50	300	32	22	70	70
11	395	445	600	181	276,5	50	65	375	40	26	84	90
14	490	544	740	228	339	65	80	455	50	32	100	114

Getriebegröße	Vollwelle d	l	d_1	l_1	l_2	d_2	u	t	Gewindelochkreis a_1	b_1 H7	e_1	f_1	i_1	s_1
04	25	50	45	4	40	M10	8	28	110	75	90	3	52,5	M6x12
05	30	60	50	6	45	M10	8	33	118	80	100	4	64	M8x15
06	40	80	65	7	63	M16	12	43	140	100	120	4	85	M10x16
07	50	100	75	8	80	M16	14	53,5	165	115	140	5	105	M12x18
09	60	120	95	8	100	M20	18	64	205	145	175	6	125	M16x24
11	80	160	105	15	125	M20	22	85	240	140	205	6	166	M20x32
14	100	200	135	18	160	M24	28	106	290	170	250	6	207	M24x35

Maße in [mm]

* Maß k_2 beachten

d ≤ 50 mm: k6
d > 50 mm: m6

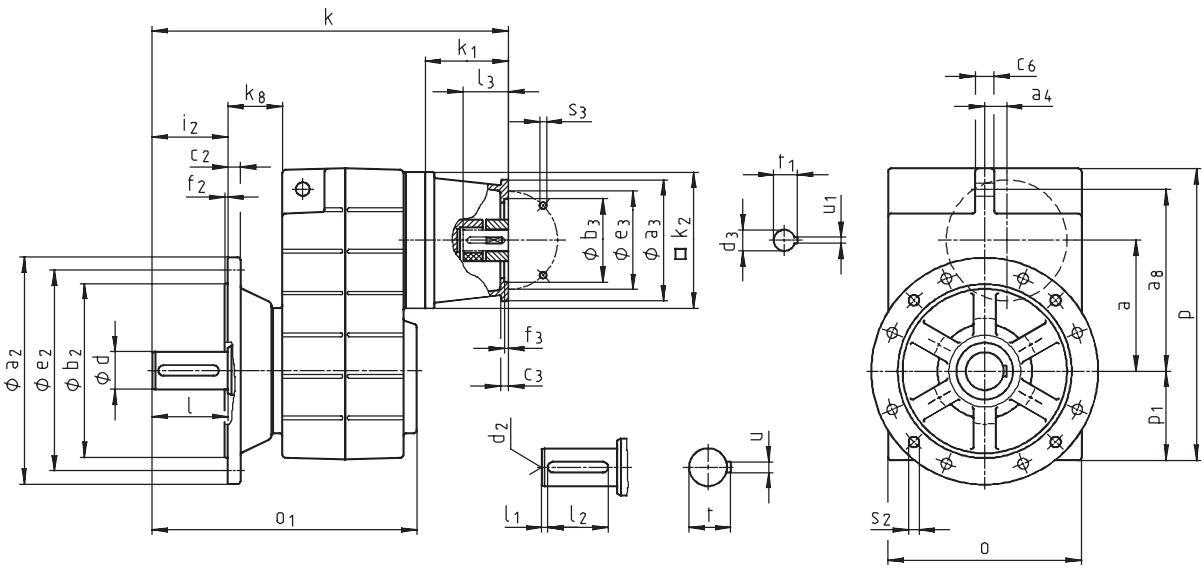

Getriebe GFL□□-2N VCK			Antriebsgröße									
			1A	1B	2B	1C	2C	3C	4C	6C	7C	1D	2D
			entspricht IEC-Motor										
			63	71	63	80	71	71	71	63	80	90	80
Gehäuse	k_1		75	77	75	91						115	
	k_2		120	145	120	145						180	
Flansch	a_3		90	105	90	160	160	105	120	160	120	160	
	b_3	H8	60	70	60	110	110	70	80	110	80	110	
	c_3		7	8	7	10	10	8	8	10	8	10	
	e_3		75	85	75	130	130	85	100	130	100	130	
	f_3		3	3		4	4	3	3,5	4	3,5	4	
	s_3	4 x	5,5	6,6	5,5	9	9	6,6	6,6	9	6,6	9	
erforderliche	d_3		11	14	11	19	14	14	14	11	19	24	19
Motorwellen	l_3	min	23	30	23	25				23	25	50	40
		max	23	30	23	40				40	40	50	50
	u_1		4	5	4	6	5	5	5	4	6	8	6
	t_1		12,5	16	12,5	21,5	16	16	16	12,5	21,5	27	21,5

Getriebe-größe	Gesamtlänge k										
04	283	290	283	304						338	
05		321		335						369	
06		362		376						410	
07				443						477	
09										536	

Getriebe GFL□□-2N VCK			Antriebsgröße 1E	2E	3E	4E	1F	2F	3F	1G	2G	3G	1H	2H	3H	1K	2K
			entspricht IEC-Motor														
			100 112	90	80	90	100 112	90	90	132	100 112	132	160	180	132	200	225
Gehäuse	k_1		110			130	139		159	180	160	180	214	214	184	244	274
	k_2		180			180	180		180	265			300			300	
Flansch	a_3		160			188	160		188	300	250	250	350	350	300	400	450
	b_3	H8	110			130	110		130	230	180	180	250	250	230	300	350
	c_3		10			20	10		20	18	18	35	20	20	18	20	
	e_3		130			165	130		165	265	215	215	300	300	265	350	400
	f_3		4			4	4		4	4,5			6	6	4,5	6	
	s_3	4 x 8 x	9			M10	9		M10	13,5			17,5	17,5	13,5	17,5	17,5
erforderliche Motorwellen	d_3		28	24	19	24	28	24	24	38	28	38	42	48	38	55	60
	l_3	min max	30 60			50 50	30 60		50 50	80 80	60 60	80 80	110 110	110 110	80 80	110 110	140 140
	u_1		8	8	6	8	8	8	8	10	8	10	12	14	10	16	18
	t_1		31	27	21,5	27	31	27	27	41	31	41	45	51,5	41	59	64

Getriebegröße	Gesamtlänge k												
05	364		384										
06	405		425	434		454							
07	472		492	501		521	556	536	556	595		565	
09	531		551	560		580	615	595	615	654	654	624	684
11	612		632	641		661	696	676	696	735	735	705	765	795
14							781	761	781	820	820	790	850	880

Getriebegröße	Getriebe o*	o_1	p*	p_1	a	a_4	k_8
04	148	196	214	69	90,5	12,5	41
05	165	230	252	78	112,5	18,5	46
06	206	277	315	98	140	22	55
07	256	351	386	118	173	29	72
09	318	416	486	149	220	37,5	77
11	395	505	600	181	276,5	50	85
14	490	604	740	228	339	65	89

Getriebegröße	Vollwelle d	l	l_1	l_2	d_2	u	t	Abtriebsflansch a_2	b_2 j7	c_2	e_2	f_2	i_2	s_2
04	25	50	4	40	M10	8	28	160	110	10	130	3,5	50	4 x 9
05	30	60	6	45	M10	8	33	200	130	12	165	3,5	60	4 x 11
06	40	80	7	63	M16	12	43	250	180	15	215	4	80	4 x 14
07	50	100	8	80	M16	14	53,5	250 300	180 230	15 17	215 265	4	100	4 x 14
09	60	120	8	100	M20	18	64	350	250	18	300	4	120	4 x 17,5
11	80	160	15	125	M20	22	85	400 450	300 350	20 22	350 400	5	160	4 x 17,5 8 x 17,5
14	100	200	18	160	M24	28	106	450	350	22	400	5	200	8 x 17,5

Maße in [mm]

* Maß k_2 beachten

d ≤ 50 mm: k6
d > 50 mm: m6

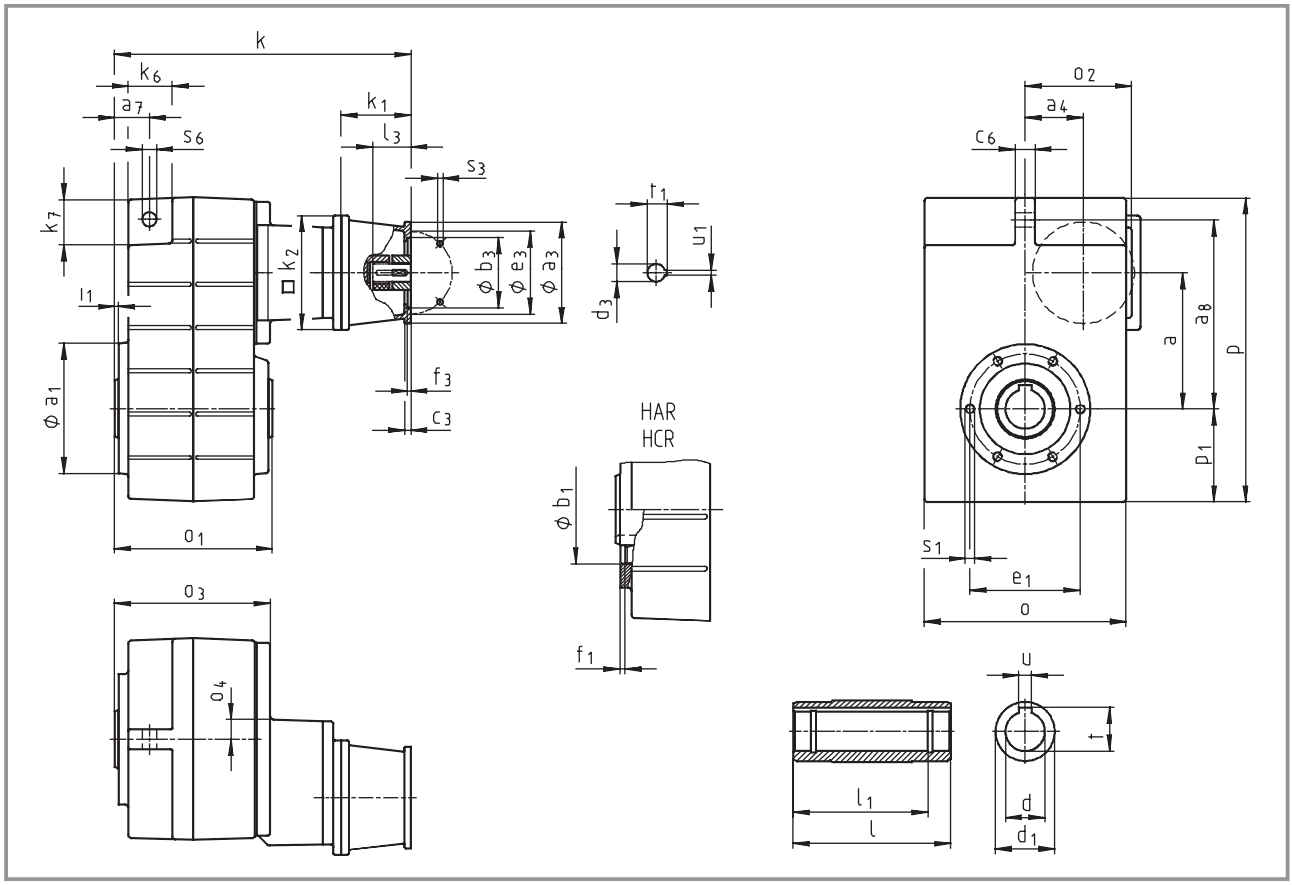

Getriebe GFL□□-3N H□R			Antriebsgröße									
			1A	1B	2B	1C	2C	3C	4C	6C	7C	1D	2D
			entspricht IEC-Motor										
			63	71	63	80	71	71	71	63	80	90	80
Gehäuse	k_1		75	77	75	91						115	
	k_2		120	145	120	145						180	
Flansch	a_3		90	105	90	160	160	105	120	160	120	160	
	b_3	H8	60	70	60	110	110	70	80	110	80	110	
	c_3		7	8	7	10	10	8	8	10	8	10	
	e_3		75	85	75	130	130	85	100	130	100	130	
	f_3		3	3		4	4	3	3,5	4	3,5	4	
	s_3	4 x	5,5	6,6	5,5	9	9	6,6	6,6	9	6,6	9	
erforderliche	d_3		11	14	11	19	14	14	14	11	19	24	19
Motorwellen	l_3	min	23	30	23	25				23	25	50	40
		max	23	30	23	40				40	40	50	50
	u_1		4	5	4	6	5	5	5	4	6	8	6
	t_1		12,5	16	12,5	21,5	16	16	16	12,5	21,5	27	21,5

Getriebe-größe	Gesamtlänge k										
05	298	305	298	319							
06	328	335	328	349						383	
07		379		393						427	
09		431		445						479	
11				505						539	
14										618	

Getriebe GFL□□-3N H□R			Antriebsgröße 1E	2E	3E	4E	1F	2F	3F	1G	2G	3G	1H	2H	3H
			entspricht IEC-Motor												
			100 112	90	80	90	100 112	90	90	132	100 112	132	160	180	132
Gehäuse	k_1		110			130	139		159	180	160	180	214	214	184
	k_2		180			180	180		180		265		300		
Flansch	a_3		160			188	160		188	300	250	250	350	350	300
	b_3	H8	110			130	110		130	230	180	180	250	250	230
	c_3		10			20	10		20	18	18	35	20	20	18
	e_3		130			165	130		165	265	215	215	300	300	265
	f_3		4			4	4		4		4,5		6	6	4,5
	s_3	4 x	9			M10	9		M10		13,5		17,5	17,5	13,5
erforderliche	d_3		28	24	19	24	28	24	24	38	28	38	42	48	38
Motorwellen	l_3	min	30			50	30		50	80	60	80	110	110	80
		max	60			50	60		50	80	60	80	110	110	80
	u_1		8	8	6	8	8	8	8	10	8	10	12	14	10
	t_1		31	27	21,5	27	31	27	27	41	31	41	45	51,5	41

Getriebegröße	Gesamtlänge k										
07	422		442								
09	474		494	503		523					
11	534		554	563		583	618	598	618	656	656	626
14	613		633	642		662	697	677	697	735	735	705

Getriebegröße	Getriebe o*	o_1	o_2	o_3	o_4	p*	p_1	a	a_4	Drehmomentstütze a_7	a_8	c_6	s_6	k_6	k_7
05	165	140	107	141	23	252	78	112,5	54,5	29	155	16	14	35	38
06	206	160	111	160	20	315	98	140	58	35	195	20	14	46	46
07	256	200	135	199	24	386	118	173	74	44	240	25	18	56	56
09	318	240	170	238	27	486	149	220	93,5	50	300	32	22	70	70
11	395	290	216	285	34	600	181	276,5	120	65	375	40	26	84	90
14	490	350	271	340	38	740	228	339	154	80	455	50	32	100	114

Getriebegröße	Hohlwelle d H7	l	d_1	l_1	u JS9	t +0,2	Gewindelochkreis a_1	b_1 H7	e_1	f_1	i_1	s_1 6x60°
05	30 35	140	50	124	8 10	33,3 38,3	118	80	100	4	4	M8x15
06	40 45	160	65	140	12 14	43,3 48,8	140	100	120	4	5	M10x16
07	50 55	200	75	175	14 16	53,8 59,3	165	115	140	5	5	M12x18
09	60 70	240	95	210	18 20	64,4 74,9	205	145	175	6	5	M16x24
11	70 80	290	105	250	20 22	74,9 85,4	240	140	205	6	6	M20x32
14	100	350	135	305	28	106,4	290	170	250	6	7	M24x35

Maße in [mm]

* Maß k_2 beachten

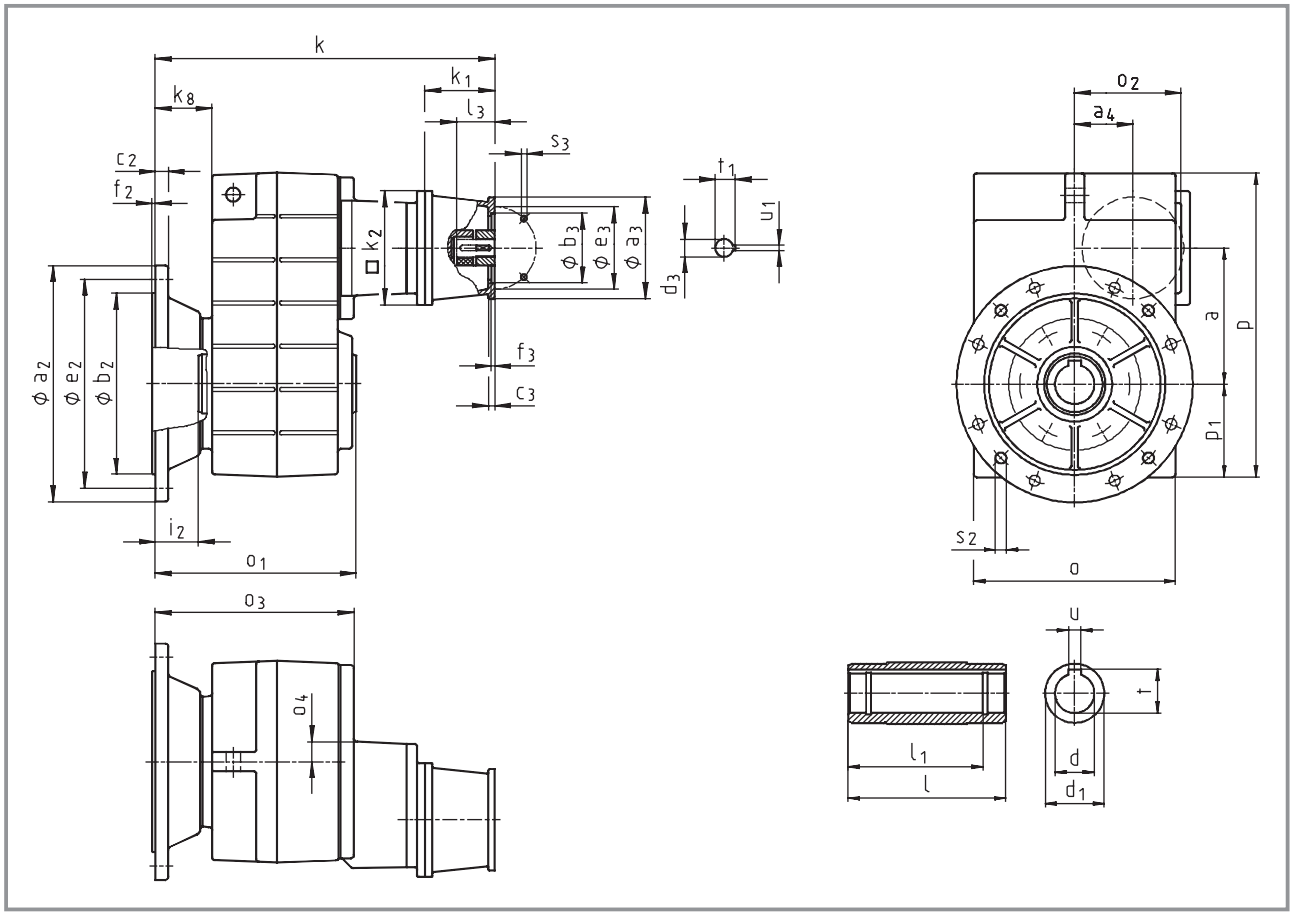

Getriebe **GFL□□-3N HCK**			Antriebsgröße									
			1A	1B	2B	1C	2C	3C	4C	6C	7C	1D	2D
			entspricht IEC-Motor										
			63	71	63	80	71	71	71	63	80	90	80
Gehäuse	k_1		75	77	75	91						115	
	k_2		120	145	120	145						180	
Flansch	a_3		90	105	90	160	160	105	120	160	120	160	
	b_3	H8	60	70	60	110	110	70	80	110	80	110	
	c_3		7	8	7	10	10	8	8	10	8	10	
	e_3		75	85	75	130	130	85	100	130	100	130	
	f_3		3	3		4	4	3	3,5	4	3,5	4	
	s_3	4 x	5,5	6,6	5,5	9	9	6,6	6,6	9	6,6	9	
erforderliche	d_3		11	14	11	19	14	14	14	11	19	24	19
Motorwellen	l_3	min	23	30	23	25				23	25	50	40
		max	23	30	23	40				40	40	50	50
	u_1		4	5	4	6	5	5	5	4	6	8	6
	t_1		12,5	16	12,5	21,5	16	16	16	12,5	21,5	27	21,5

Getriebe-größe	Gesamtlänge **k**					
05	331	338	331	352		
06	369	376	369	390		424
07		434		448		482
09		491		505		539
11				565		599
14						678

Getriebe GFL□□-3N HCK			Antriebsgröße 1E	2E	3E	4E	1F	2F	3F	1G	2G	3G	1H	2H	3H
			entspricht IEC-Motor 100 112	90	80	90	100 112	90	90	132	100 112	132	160	180	132
Gehäuse	k_1		110			130	139		159	180	160	180	214	214	184
	k_2		180			180	180		180	265			300		
Flansch	a_3		160			188	160		188	300	250	250	350	350	300
	b_3	H8	110			130	110		130	230	180	180	250	250	230
	c_3		10			20	10		20	18	18	35	20	20	18
	e_3		130			165	130		165	265	215	215	300	300	265
	f_3		4			4	4		4	4,5			6	6	4,5
	s_3	4 x	9			M10	9		M10	13,5			17,5	17,5	13,5
erforderliche	d_3		28	24	19	24	28	24	24	38	28	38	42	48	38
Motorwellen	l_3	min	30			50	30		50	80	60	80	110	110	80
		max	60			50	60		50	80	60	80	110	110	80
	u_1		8	8	6	8	8	8	8	10	8	10	12	14	10
	t_1		31	27	21,5	27	31	27	27	41	31	41	45	51,5	41

Getriebegröße	Gesamtlänge k										
07	477		497								
09	534		554	563		583					
11	594		614	623		643	678	658	678	716	716	686
14	673		693	702		722	757	737	757	795	795	765

Getriebegröße	Getriebe o*	o_1	o_2	o_3	o_4	p*	p_1	a	a_4	k_8
05	165	173	107	174	23	252	78	112,5	54,5	46
06	206	201	111	201	20	315	98	140	58	55
07	256	255	135	254	24	386	118	173	74	72
09	318	300	170	298	27	486	149	220	93,5	77
11	395	350	216	345	34	600	181	276,5	120	85
14	490	410	271	400	38	740	228	339	154	89

Getriebegröße	Hohlwelle d H7	l	d_1	l_1	u JS9	t +0,2	Abtriebsflansch a_2	b_2 j7	c_2	e_2	f_2	i_2	s_2
05	30 35	140	50	124	8 10	33,3 38,3	200	130	12	165	3,5	33	4 x 11
06	40 45	160	65	140	12 14	43,3 48,8	200 250	130 180	12 15	165 215	3,5 4	42 41	4 x 11 4 x 14
07	50 55	200	75	175	14 16	53,8 59,3	250 300	180 230	15 17	215 265	4	55	4 x 14
09	60 70	240	95	210	18 20	64,4 74,9	350	250	18	300	4	60	4 x 17,5
11	70 80	290	105	250	20 22	74,9 85,4	400 450	300 350	20 22	350 400	5	60	4 x 17,5 8 x 17,5
14	100	350	135	305	28	106,4	450	350	22	400	5	60	8 x 17,5

Maße in [mm]

* Maß k_2 beachten

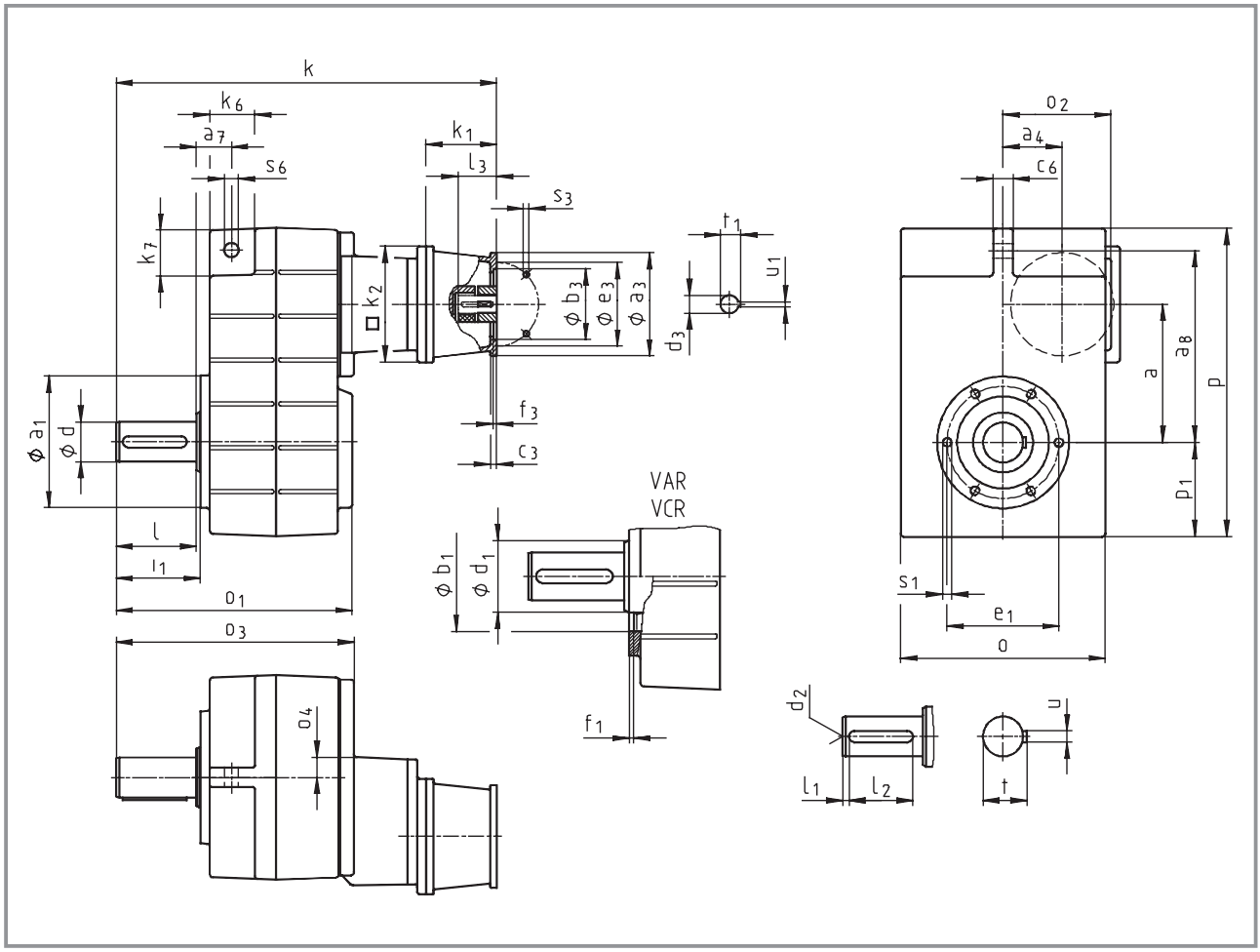

Getriebe **GFL□□-3N V□R**			Antriebsgröße									
			1A	**1B**	**2B**	**1C**	**2C**	**3C**	**4C**	**6C**	**7C**	**1D**	**2D**
			entspricht IEC-Motor										
			63	71	63	80	71	71	71	63	80	90	80
Gehäuse	k_1		75	77	75	91						115	
	k_2		120	145	120	145						180	
Flansch	a_3		90	105	90	160	160	105	120	160	120	160	
	b_3	H8	60	70	60	110	110	70	80	110	80	110	
	c_3		7	8	7	10	10	8	8	10	8	10	
	e_3		75	85	75	130	130	85	100	130	100	130	
	f_3		3	3		4	4	3	3,5	4	3,5	4	
	s_3	4 x	5,5	6,6	5,5	9	9	6,6	6,6	9	6,6	9	
erforderliche	d_3		11	14	11	19	14	14	14	11	19	24	19
Motorwellen	l_3	min	23	30	23	25				23	25	50	40
		max	23	30	23	40				40	40	50	50
	u_1		4	5	4	6	5	5	5	4	6	8	6
	t_1		12,5	16	12,5	21,5	16	16	16	12,5	21,5	27	21,5

Getriebe-größe	Gesamtlänge **k**					
05	358	365	358	379		
06	408	415	408	429		463
07		479		493		527
09		551		565		599
11				665		699
14						818

Getriebe GFL□□-3N V□R			Antriebsgröße 1E	2E	3E	4E	1F	2F	3F	1G	2G	3G	1H	2H	3H
			entspricht IEC-Motor												
			100 112	90	80	90	100 112	90	90	132	100 112	132	160	180	132
Gehäuse	k_1		110			130	139		159	180	160	180	214	214	184
	k_2		180			180	180		180	265			300		
Flansch	a_3		160			188	160		188	300	250	250	350	350	300
	b_3	H8	110			130	110		130	230	180	180	250	250	230
	c_3		10			20	10		20	18	18	35	20	20	18
	e_3		130			165	130		165	265	215	215	300	300	265
	f_3		4			4	4		4	4,5			6	6	4,5
	s_3	4 x	9			M10	9		M10	13,5			17,5	17,5	13,5
erforderliche	d_3		28	24	19	24	28	24	24	38	28	38	42	48	38
Motorwellen	l_3	min	30			50	30		50	80	60	80	110	110	80
		max	60			50	60		50	80	60	80	110	110	80
	u_1		8	8	6	8	8	8	8	10	8	10	12	14	10
	t_1		31	27	21,5	27	31	27	27	41	31	41	45	51,5	41

Getriebegröße	Gesamtlänge k										
07	522		542								
09	594		614	623		643					
11	694		714	723		743	778	758	778	816	816	786
14	813		833	842		862	897	877	897	935	935	905

Getriebegröße	Getriebe o*	o_1	o_2	o_3	o_4	p*	p_1	a	a_4	Drehmomentstütze a_7	a_8	c_6	s_6	k_6	k_7
05	165	197	107	201	23	252	78	112,5	54,5	29	155	16	14	35	38
06	206	236	111	240	20	315	98	140	58	35	195	20	14	46	46
07	256	296	135	299	24	386	118	173	74	44	240	25	18	56	56
09	318	356	170	358	27	486	149	220	93,5	50	300	32	22	70	70
11	395	445	216	445	34	600	181	276,5	120	65	375	40	26	84	90
14	490	544	271	540	38	740	228	339	154	80	455	50	32	100	114

Getriebegröße	Vollwelle d	l	d_1	l_1	l_2	d_2	u	t	Gewindelochkreis a_1	b_1 H7	e_1	f_1	i_1	s_1 6x60°
05	30	60	50	6	45	M10	8	33	118	80	100	4	64	M8x15
06	40	80	65	7	63	M16	12	43	140	100	120	4	85	M10x16
07	50	100	75	8	80	M16	14	53,5	165	115	140	5	105	M12x18
09	60	120	95	8	100	M20	18	64	205	145	175	6	125	M16x24
11	80	160	105	15	125	M20	22	85	240	140	205	6	166	M20x32
14	100	200	135	18	160	M24	28	106	290	170	250	6	207	M24x35

Maße in [mm]

* Maß k_2 beachten

d ≤ 50 mm: k6
d > 50 mm: m6

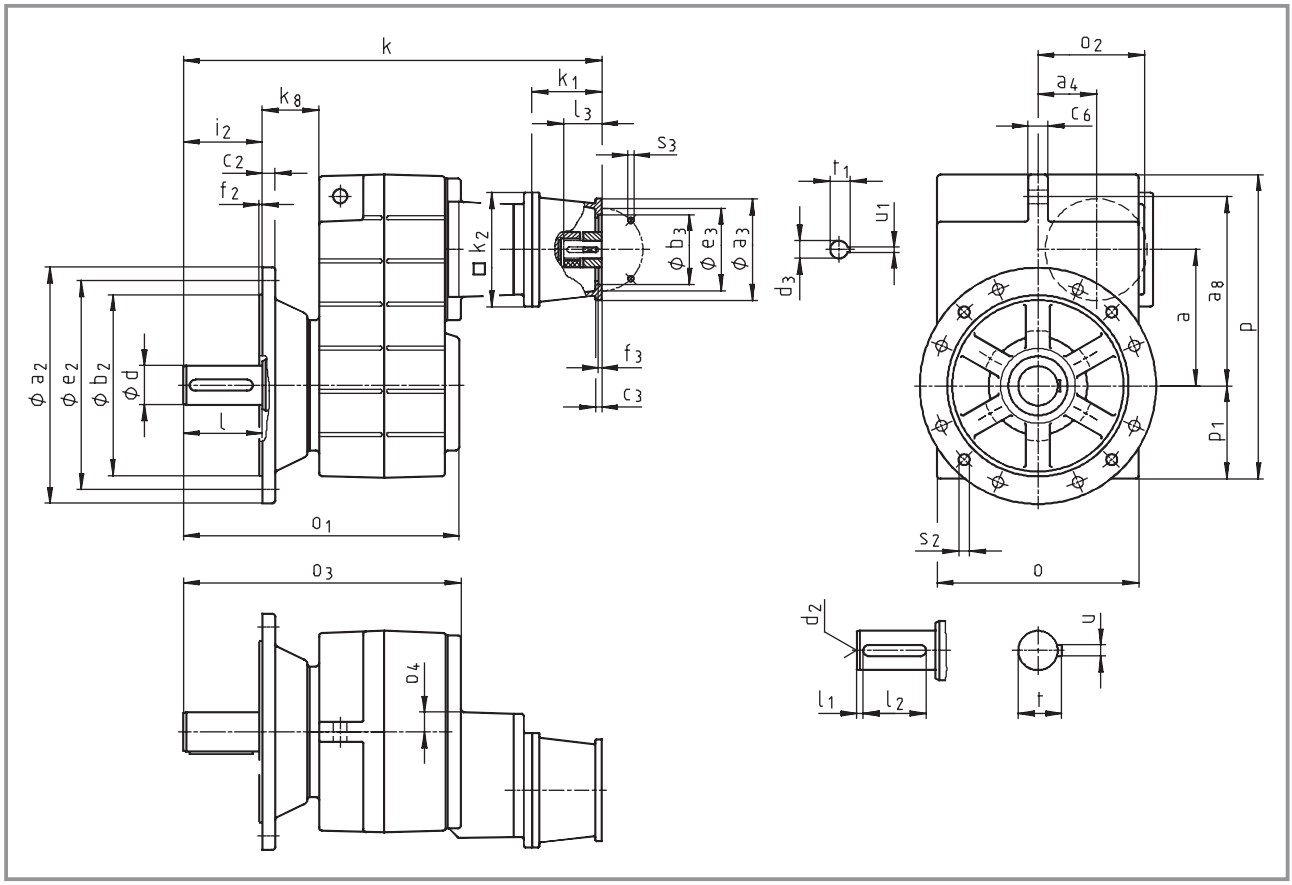

Getriebe **GFL□□-3N VCK**			Antriebsgröße									
			1A	**1B**	**2B**	**1C**	**2C**	**3C**	**4C**	**6C**	**7C**	**1D**	**2D**
			entspricht IEC-Motor										
			63	71	63	80	71	71	71	63	80	90	80
Gehäuse	k_1		75	77	75	91						115	
	k_2		120	145	120	145						180	
Flansch	a_3		90	105	90	160	160	105	120	160	120	160	
	b_3	H8	60	70	60	110	110	70	80	110	80	110	
	c_3		7	8	7	10	10	8	8	10	8	10	
	e_3		75	85	75	130	130	85	100	130	100	130	
	f_3		3	3		4	4	3	3,5	4	3,5	4	
	s_3	4 x	5,5	6,6	5,5	9	9	6,6	6,6	9	6,6	9	
erforderliche	d_3		11	14	11	19	14	14	14	11	19	24	19
Motorwellen	l_3	min	23	30	23	25				23	25	50	40
		max	23	30	23	40				40	40	50	50
	u_1		4	5	4	6	5	5	5	4	6	8	6
	t_1		12,5	16	12,5	21,5	16	16	16	12,5	21,5	27	21,5

Getriebe-größe	Gesamtlänge **k**						
05	391	398	391	412			
06	449	456	449	470			504
07		534		548			582
09		611		625			659
11				725			759
14							878

Getriebe GFL□□-3N VCK			Antriebsgröße 1E	2E	3E	4E	1F	2F	3F	1G	2G	3G	1H	2H	3H
			entspricht IEC-Motor												
			100 112	90	80	90	100 112	90	90	132	100 112	132	160	180	132
Gehäuse	k_1		110			130	139		159	180	160	180	214	214	184
	k_2		180			180	180		180	265			300		
Flansch	a_3		160			188	160		188	300	250	250	350	350	300
	b_3	H8	110			130	110		130	230	180	180	250	250	230
	c_3		10			20	10		20	18	18	35	20	20	18
	e_3		130			165	130		165	265	215	215	300	300	265
	f_3		4			4	4		4	4,5			6	6	4,5
	s_3	4 x	9			M10	9		M10	13,5			17,5	17,5	13,5
erforderliche	d_3		28	24	19	24	28	24	24	38	28	38	42	48	38
Motorwellen	l_3	min	30			50	30		50	80	60	80	110	110	80
		max	60			50	60		50	80	60	80	110	110	80
	u_1		8	8	6	8	8	8	8	10	8	10	12	14	10
	t_1		31	27	21,5	27	31	27	27	41	31	41	45	51,5	41

Getriebegröße	Gesamtlänge k										
07	577		597								
09	654		674	683		703					
11	754		774	783		803	838	818	838	876	876	846
14	873		893	902		922	957	937	957	995	995	965

Getriebe-	Getriebe o*	o_1	o_2	o_3	o_4	p*	p_1	a	a_4	k_8
05	165	230	107	234	23	252	78	112,5	54,5	46
06	206	277	111	281	20	315	98	140	58	55
07	256	351	135	354	24	386	118	173	74	72
09	318	416	170	418	27	486	149	220	93,5	77
11	395	505	216	505	34	600	181	276,5	120	85
14	490	604	271	600	38	740	228	339	154	89

Getriebegröße	Vollwelle d	l	l_1	l_2	d_2	u	t	Abtriebsflansch a_2	b_2 j7	c_2	e_2	f_2	i_2	s_2
05	30	60	6	45	M10	8	33	200	130	12	165	3,5	60	4 x 11
06	40	80	7	63	M16	12	43	250	180	15	215	4	80	4 x 14
07	50	100	8	80	M16	14	53,5	250 300	180 230	15 17	215 265	4	100	4 x 14
09	60	120	8	100	M20	18	64	350	250	18	300	4	120	4 x 17,5
11	80	160	15	125	M20	22	85	400 450	300 350	20 22	350 400	5	160	4 x 17,5 8 x 17,5
14	100	200	18	160	M24	28	106	450	350	22	400	5	200	8 x 17,5

Maße in [mm]

* Maß k_2 beachten

d ≤ 50 mm: k6
d > 50 mm: m6

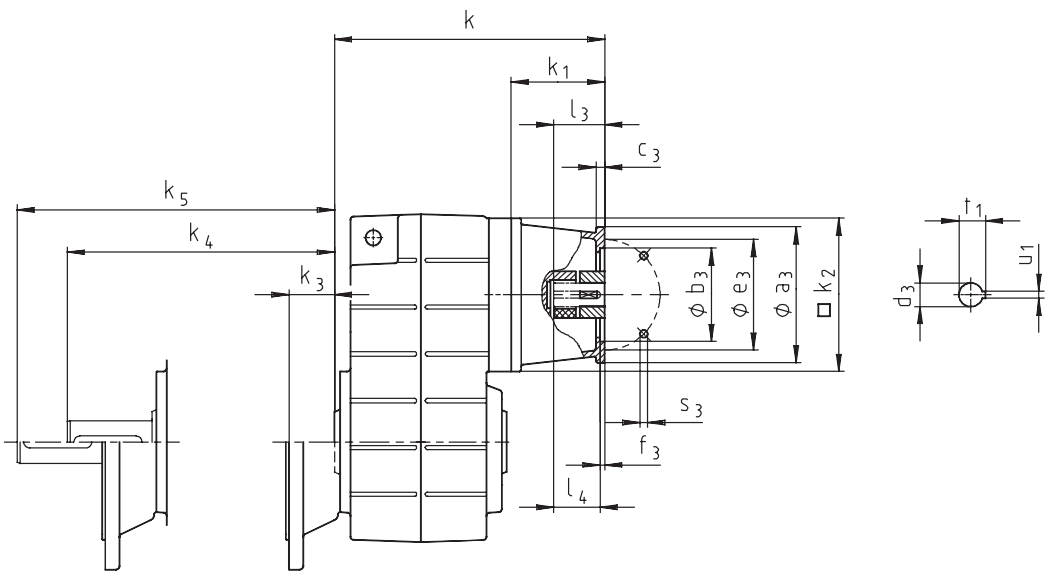

Getriebe GFL□□-2N □□□		Antriebsgröße 5B	5C	5D	5E	5G	5H	6H
		entspricht NEMA-Motor 56 C	56 C	143 TC 145 TC	182 TC 184 TC	213 TC 215 TC	254 TC 256 TC	284 TC 286 TC
Gehäuse	k_1	104	104	119	151	206	209	222
	k_2	145	145	180	180	265	300	300
Flansch	a_3	170	170	170	230	300	300	300
	b_3	114,3 +0,05 0	114,3 +0,05 +0	114,3 +0,05 +0	215,9 +0,07 +0	215,9 +0,07 +0	215,9 +0,07 +0	266,7 +0,07 +0
	c_3	12	12	12	18	44	43	56
	e_3	149,2	149,2	149,2	184,2	184,2	184,2	228,6
	f_3	5	5	4	4	4	4	4
	s_3	10,5	10,5	10,5	14	14	14	14
erforderliche Motorwellen	d_3	15,875	15,875	22,225	28,575	34,925	41,275	47,625
	l_3	52,4	52,4	54,0				
	l_4				66,7	79,4	95,3	111,1
	u_1	4,763	4,763	4,763	6,350	7,938	9,525	12,700
	t_1	18,009	18,009	24,384	31,496	38,608	45,466	53,086

Getriebegröße	Ausführung Abtrieb HCK Δk_3	VCR Δk_4	VCK Δk_5	Gesamtlänge Ausführung Abtrieb H□R k						
04	33	50	83	234	234	259				
05	33	60	93	255	255	280	312			
06	41	80	121	268	268	293	325			
07	55	100	155		301	326	358	427	435	
09	60	120	180			360	392	461	469	482
11	60	160	220			401	433	502	510	523
14	60	200	260					547	555	568

Maße in [mm]

Weitere Abmessungen siehe Getriebe mit Lagerflansch für IEC-Normmotoren

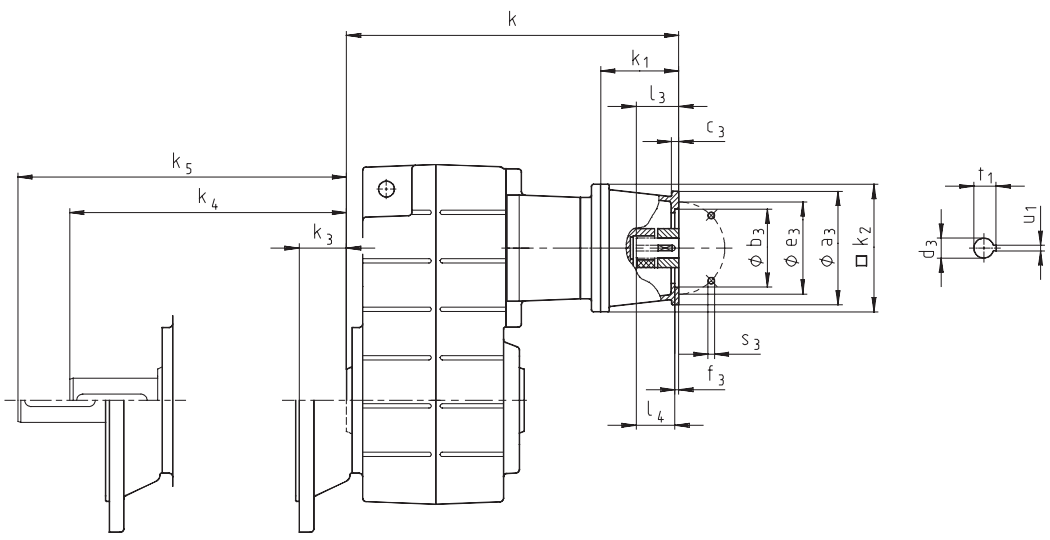

Getriebe GFL□□-3N □□□		Antriebsgröße 5B	5C	5D	5E	5G	5H	6H
		entspricht NEMA-Motor 56 C	56 C	143 TC 145 TC	182 TC 184 TC	213 TC 215 TC	254 TC 256 TC	284 TC 286 TC
Gehäuse	k_1	104	104	119	151	206	209	222
	k_2	145	145	180	180	265	300	300
Flansch	a_3	170	170	170	230	300	300	300
	b_3	114,3 +0,05 0	114,3 +0,05 +0	114,3 +0,05 +0	215,9 +0,07 +0	215,9 +0,07 +0	215,9 +0,07 +0	266,7 +0,07 +0
	c_3	12	12	12	18	44	43	56
	e_3	149,2	149,2	149,2	184,2	184,2	184,2	228,6
	f_3	5	5	4	4	4	4	4
	s_3	10,5	10,5	10,5	14	14	14	14
erforderliche Motorwellen	d_3	15,875	15,875	22,225	28,575	34,925	41,275	47,625
	l_3	52,4	52,4	54,0				
	l_4				66,7	79,4	95,3	111,1
	u_1	4,763	4,763	4,763	6,350	7,938	9,525	12,700
	t_1	18,009	18,009	24,384	31,496	38,608	45,466	53,086

Getriebegröße	Ausführung Abtrieb HCK Δk_3	VR Δk_4	VCK Δk_5	Gesamtlänge Ausführung Abtrieb H□R k						
05	33	60	93	332	332					
06	41	80	121	362	362	387				
07	55	100	155	406	406	431	463			
09	60	120	180	458	458	483	515			
11	60	160	220		518	543	575	643	651	664
14	60	200	260			622	654	722	730	743

Maße in [mm]

Weitere Abmessungen siehe Getriebe mit Lagerflansch für IEC-Normmotoren

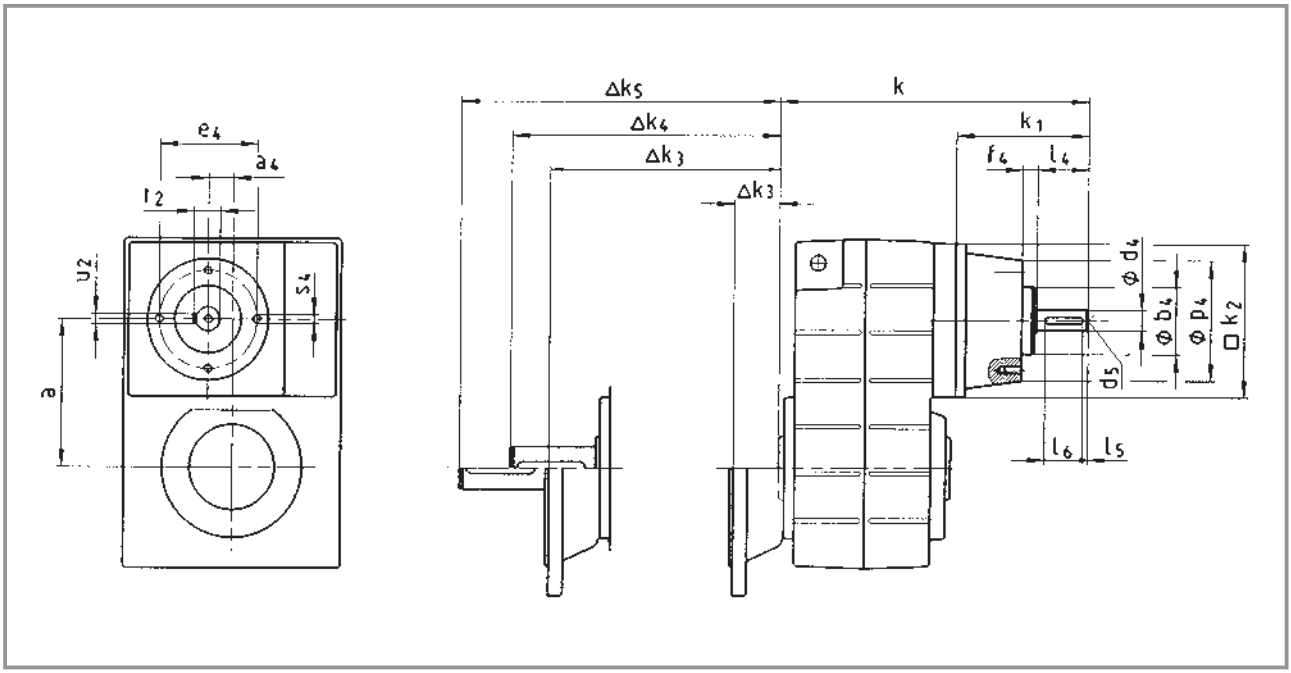

Getriebe GFL□□-2W □□□				Antriebsgröße 1A	1B	1C	1D	1E	1F	1G	1H	1K
	Gehäuse	k_1		100	100	102	130	160	175	175	182	220
		k_2		115	115	145	145	180	222	222	300	300
	Gewindelochkreis mit Zentrierung	p_4		80	86	90	120	142	178	216	262	262
		b_4	js8	52	52	52	65	78	98	125	155	155
		e_4		67	67	67	90	115	145	175	210	210
		f_4		12	12	12	12	22	23	23	23	32
		s_4	4 x 8 x	M6x12	M6x12	M6x12	M8x16	M10x20	M12x24	M16x30	M20x36	M20x36
	Antriebswelle	d_4	k6	14	14	14	19	24	28	38	42	48
		l_4		35	35	40	50	60	80	100	110	110
		l_5		4,5	4,5	4	4	6	7	8	8	8
		l_6		25	25	32	40	45	63	80	90	90
		d_5		M6	M6	M6	M6	M8	M10	M12	M16	M16
		u_2		5	5	5	6	8	8	10	12	14
		t_2		16	16	16	21,5	27	31	41	45	51,5

Getriebe-größe	Getriebe * a	a_4	HCK Δk_3	V□R Δk_4	VCK Δk_5	Gesamtlänge abtriebsseitige Ausführung H□R k 1A	1B	1C	1D	1E	1F	1G	1H	1K
04	90,5	12,5	33	50	83	200	200	232						
05	112,5	18,5	33	60	93		228	253	281					
06	140	22	41	80	121			266	294	334	355			
07	173	29	55	100	155				327	367	388	388		
09	220	37,5	60	120	180					401	422	422	442	
11	276,5	50	60	160	220						463	463	483	521
14	339	65	60	200	260							508	528	566

Maße in [mm]

* Weitere Maße siehe Abmessungen Flachgetriebemotoren

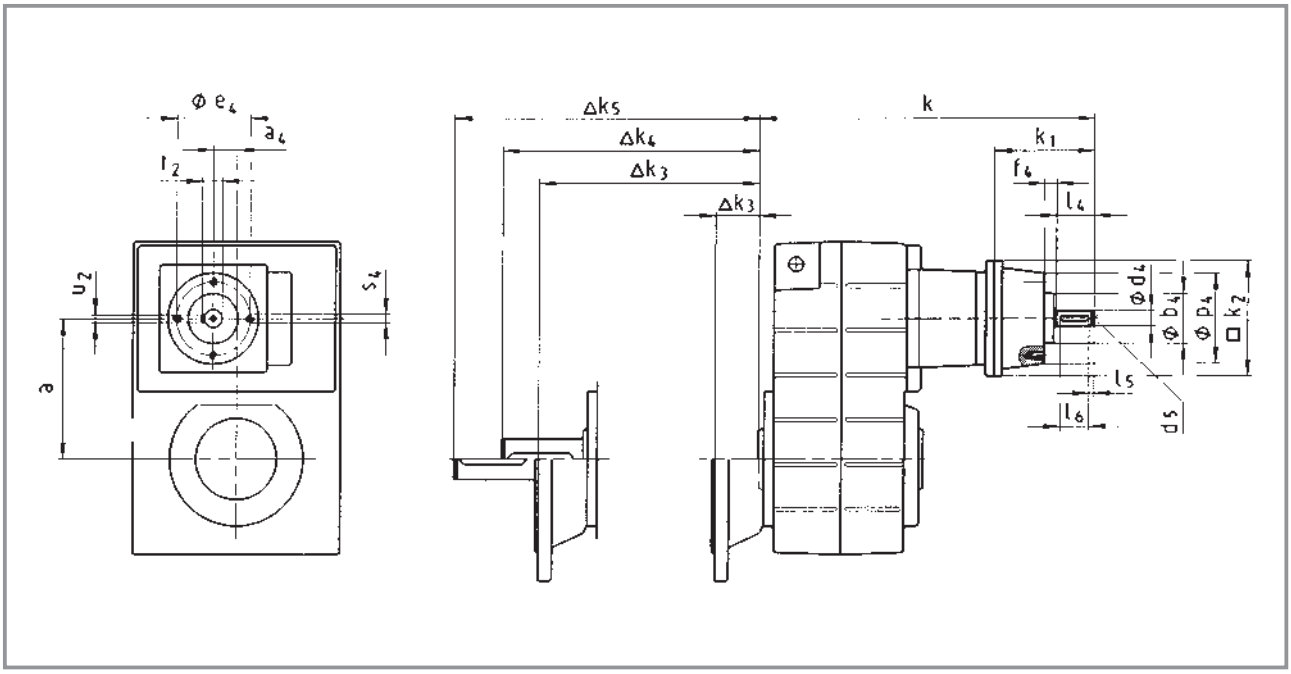

Getriebe GFL□□-3W □□□				Antriebsgröße 1A	1B	1C	1D	1E	1F	1G	1H
	Gehäuse	k_1		100	100	102	130	160	175	175	182
		k_2		115	115	145	145	180	222	222	300
	Gewindelochkreis mit Zentrierung	p_4		80	86	90	120	142	178	216	262
		b_4	js8	52	52	52	65	78	98	125	155
		e_4		67	67	67	90	115	145	175	210
		f_4		12	12	12	12	22	23	23	23
		s_4	4 x 8 x	M6x12	M6x12	M6x12	M8x16	M10x20	M12x24	M16x30	M20x36
	Antriebswelle	d_4	k6	14	14	14	19	24	28	38	42
		l_4		35	35	40	50	60	80	100	110
		l_5		4,5	4,5	4	4	6	7	8	8
		l_6		25	25	32	40	45	63	80	90
		d_5		M6	M6	M6	M6	M8	M10	M12	M16
		u_2		5	5	5	6	8	8	10	12
		t_2		16	16	16	21,5	27	31	41	45

Getriebegröße	Getriebe *					Gesamtlänge abtriebsseitige Ausführung H□R k						
	a	a_4	HCK Δk_3	V□R Δk_4	VCK Δk_5							
05	112,5	54,5	33	60	93	298	298	330				
06	140	58	41	80	121	328	328	360				
07	173	74	55	100	155		379	404	432			
09	220	93,5	60	120	180			456	484	524	545	
11	276,5	120	60	160	220				544	584	605	605
14	339	154	60	200	260					663	684	684	704

Maße in [mm]

* Weitere Maße siehe Abmessungen Flachgetriebemotoren

Hohlwelle mit Schrumpfscheibe

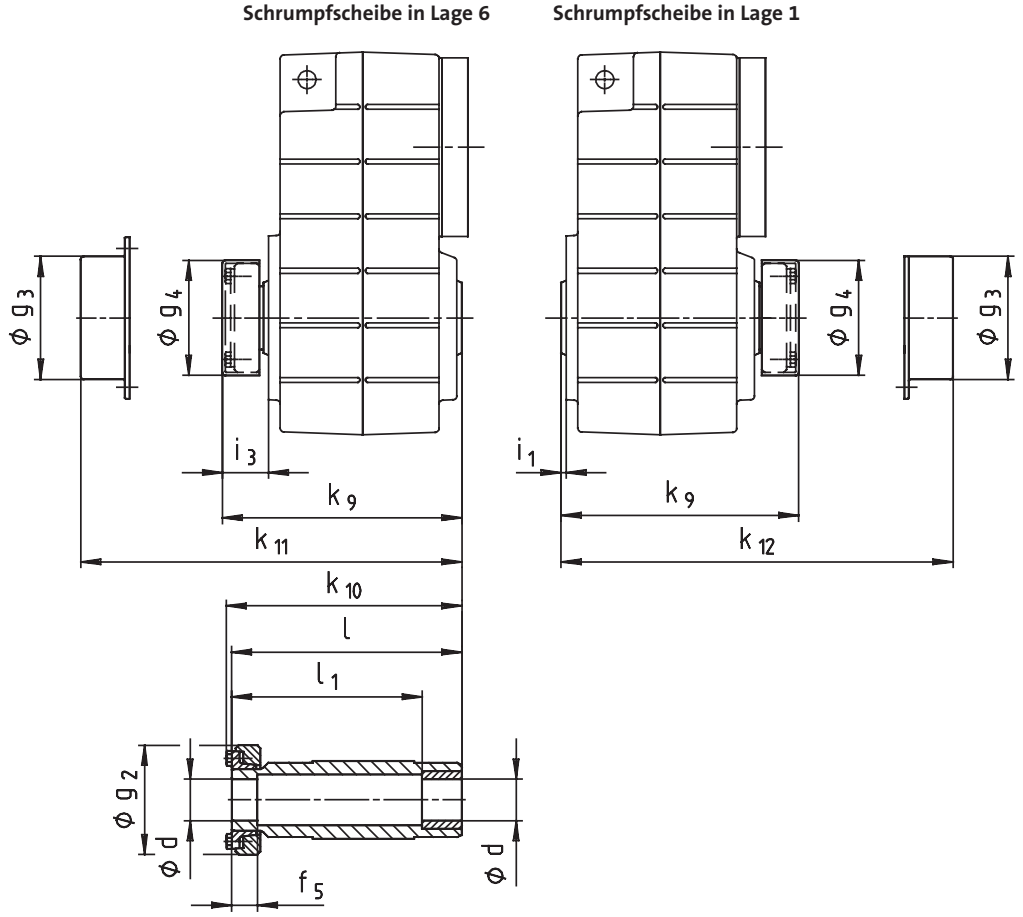

Getriebegröße	Maschinenwelle *)		Hohlwelle mit Schrumpfscheibe						Schutzkappe			Abdeckhaube		
	d	Passung	i_1	g_2	k_{10}	l	l_1	f_5	i_3	g_4	k_9	g_3	k_{11}	k_{12}
04	25 30	h6	2,5	72	147,5	142	122	26	37	76	149,5	79	154	–
05	35	h6	4	80	173,5	168	148	28	39,5	84	175,5	90	179	–
06	40	h6	5	90	199,5	194	164	30	46,5	94	201,5	100	204	205
07	50	h6	5	110	237,5	232	192	26	45,5	116	240,5	124	244	245
09	65	h6	5	141	285	278	228	30	53	147	288	159	287	288
11	80	h6	6	170	344	338	238	42	63	176	347	191	349	350
14	100	h6	7	215	415	407	307	55	75	221	418	253	421	422

Maße in [mm]

* Bei Schrumpfscheibenausführungen auf ausreichende Festigkeit des Wellenwerkstoffes achten. Bei Verwendung üblicher Stähle (z.B. C45, 42CrMo4) können die in den Auswahltabellen genannten Momente uneingeschränkt übertragen werden. Bei Verwendung von Werkstoffen mit wesentlich geringerer Festigkeit bitten wir um Rücksprache.
Die mittlere Rauhtiefe Rz sollte 15 µm nicht überschreiten. (Drehbearbeitung ist ausreichend)

Nicht geeignet für durchgehende Maschinenwelle auf Motorseite:
GFL04-2M S□□ 080C□□; d=30
GFL05-2M S□□ 100C□□; d=35
GFL07-2M S□□ 160-□□; d=50/55
GFL11-2M S□□ 225-□□; d=80

Abtriebsflansch und Hohlwelle mit Schrumpfscheibe (Ausführung S□K) ist nur mit Schrumpfscheibe in Lage 1 möglich.

Weitere Abmessungen siehe Getriebe / -motoren mit Hohlwelle (Ausführung Abtrieb H□□).

Hohlwelle mit Schrumpfscheibe

Kombinationsmöglichkeiten Schrumpfscheibe auf Antriebsseite (Lage 1)

Getriebegröße	Getriebemotoren **GFL□□-2M** mit Motorgröße									
	063	**071**	**080**	**090**	**100**	**112**	**132**	**160**	**180**	**225**
04										
05	● 1)	● 1)								
06	●	●	●	● 1)	● 1)					
07			●	●	●	● 1)				
09				●	●	●	●			
11					●	●	●	●	●	●
14						●	●	●	●	●

Getriebegröße	Getriebe mit Lagerflansch für IEC-Normmotoren **GFL□□-2N** mit Antriebsgröße									
	1A	**1B**	**2B**	**□C**	**□D**	**□E**	**□F**	**□G**	**□H**	**□K**
04										
05										
06		●		●	● 1)	● 1)	● 1)			
07				●	●	●	●			
09					●	●	●	●	● 1) 2)	● 1) 2)
11						●	●	●	●	●
14								●	●	●

Getriebegröße	Getriebe mit freier Antriebswelle **GFL□□-2W** mit Antriebsgröße								
	1A	**1B**	**1C**	**1D**	**1E**	**1F**	**1G**	**1H**	**1K**
04									
05		● 1)							
06		●	●	●	● 1)				
07				●	●	● 1)	● 1)		
09					●	●	●	● 1) 2)	
11						●	●	●	●
14							●	●	●

1) ohne Abdeckhaube 2) ohne Schutzkappe

Bei den Getriebemotoren GFL□□-2M mit Schrumpfscheibe in Lage 1 ist die Klemmenkastenlage 4 nicht möglich!

Bei den Getriebemotoren / Getrieben GFL□□-3□ sind alle Ausführungen möglich.

Maße in [mm]

Fußbefestigung in Lage 3

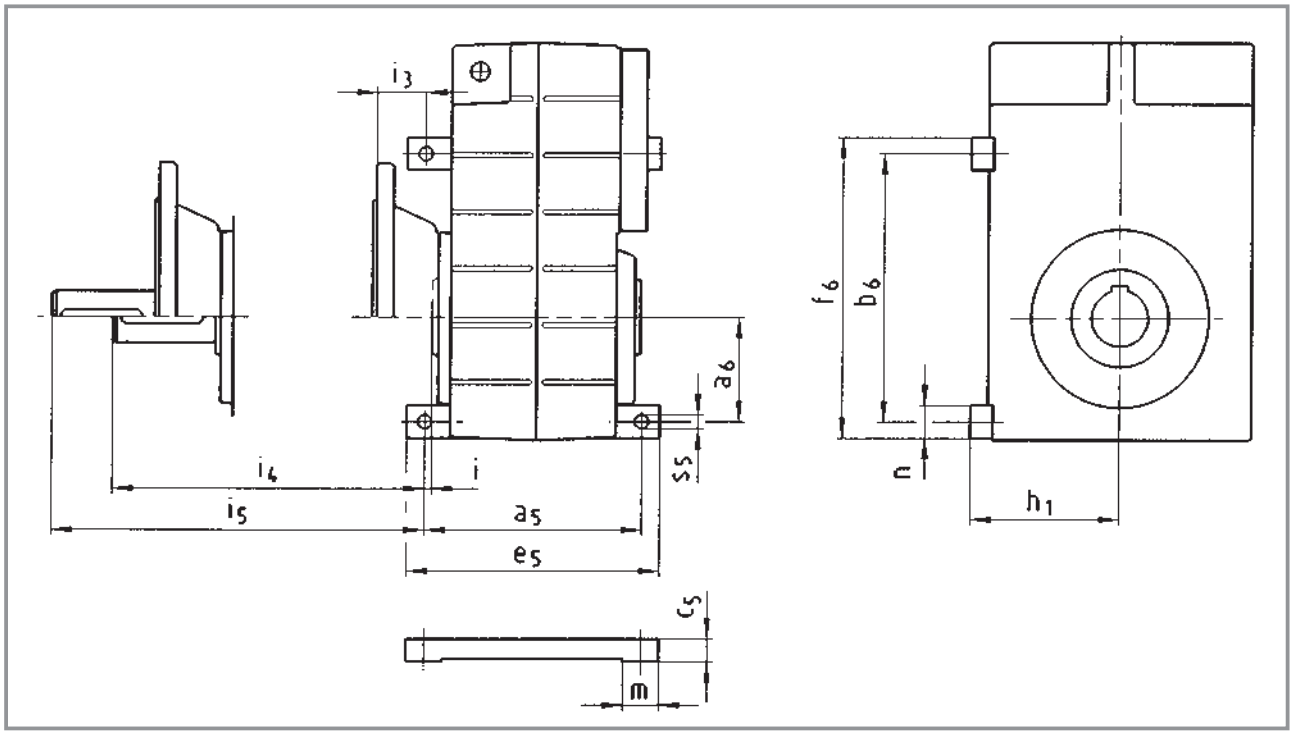

Getriebe-größe	Getriebe Ausführung Abtrieb						Fuß								Fuß nicht möglich mit Ausführung Antrieb		
			HAR HBR SAR SBR	HAK SAK	VAR VBR	VAK											
	a_6	h_1	i	i_3	i_4	i_5	a_5	b_6	c_5	e_5	f_6	n	m	s_5	M	N	W
04	47	90	4,5	28,5	45,5	78,5	130	115	18	152	140	25	22	6,6	> 080-□□	> □C	
05	65	100	2	31	58	91	160	167	21	185	192	25	25	9	> 080-□□	> □C	
06	80	125	2	39	78	119	175	205	27	205	233	28	30	11	> 100-□□		> □E
07	100	155	3	52	97	152	220	260	31	255	292	32	35	13,5	> 132-□□	> □G	
09	125	190	3	57	117	177	260	335	36	300	375	40	40	17,5			
11	155	240	3	57	157	217	315	435	48	365	485	50	50	22			
14	200	295	3	57	197	257	375	540	57	430	600	60	55	26			

Maße in [mm]

Fußbefestigung in Lage 4

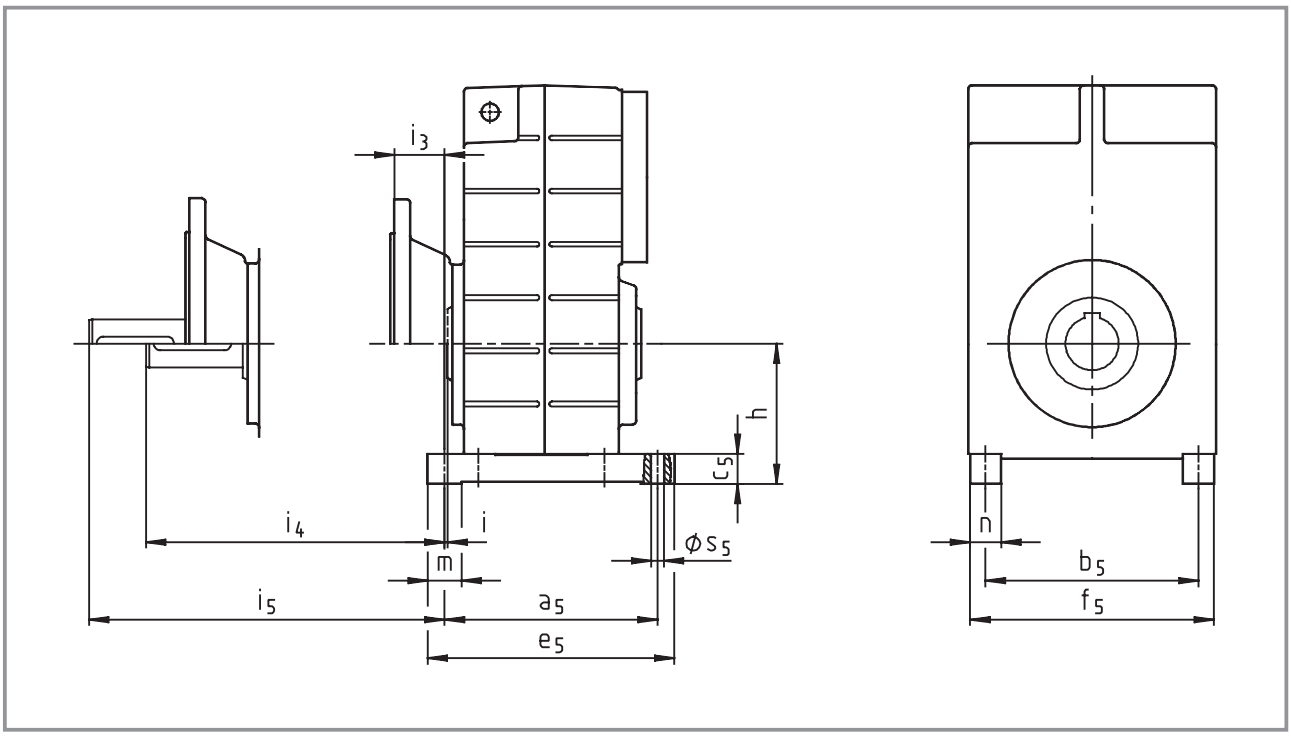

Getriebegröße	Getriebe					Fuß							
		HAR HBR SAR SBR	HAK SAK	VAR VBR	VAK								
	h	i	i_3	i_4	i_5	a_5	b_5	c_5	e_5	f_5	n	m	s_5
04	85	4,5	28,5	45,5	78,5	130	108	18	152	133	25	22	6,6
05	95	2	31	58	91	160	140	21	185	165	25	25	9
06	120	2	39	78	119	175	175	27	205	203	28	30	11
07	145	3	52	97	152	220	220	31	255	252	32	35	13,5
09	180	3	57	117	177	260	275	36	300	315	40	40	17,5
11	224	3	57	157	217	315	340	48	365	390	50	50	22
14	278	3	57	197	257	375	425	57	430	485	60	55	26

Maße in [mm]

Hinweis: Bei Einbaulage E und F liegen Ölkontrollschraube / Ölschauglas zwischen den Füßen in Lage 4

Gummipuffersatz

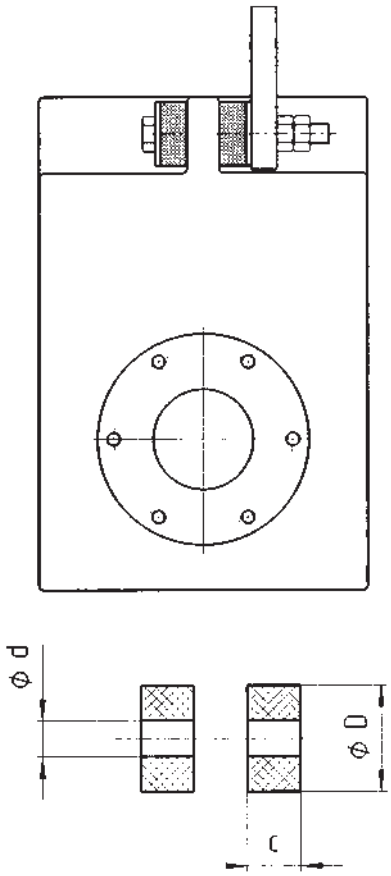

Getriebegröße	d	D	c
04	11	30	14,5
05	11	30	14,5
06	13	40	15
07	17	50	27
09	21	60	28
11	26	72	29
14	33	92	30

Maße in [mm]

Montagesatz Hohlwellensicherung / Gestaltungsvorschlag für Hilfswerkzeuge

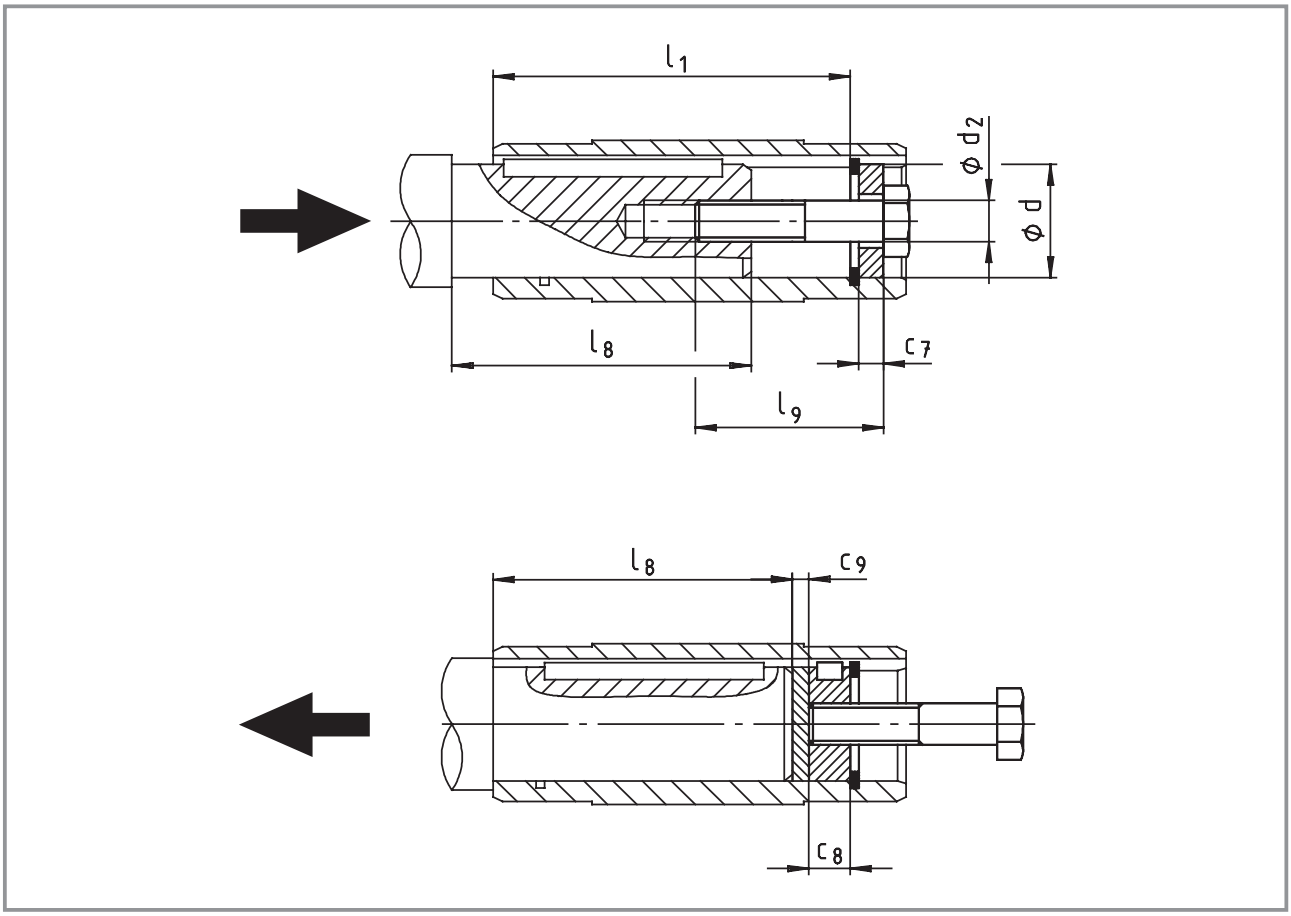

Getriebe-größe	Hohlwelle (Ausführung **H**)			Montagesatz Hohlwellensicherung (Hilfswerkzeug Montage)			Hilfswerkzeug Demontage		Maschinenwelle
	l	**l_1**	**d** H7	**d_2**	**l_9**	**c_7**	**c_8**	**c_9**	**max l_8**
04	115	100	25 30	M10 M10	40	5 6	10	3	85
05	140	124	30 35	M10 M12	40 50	6 7	10 12	3	107
06	160	140	40 45	M16	60	8 9	16	4	118
07	200	175	50 55	M16 M20	60 80	10 11	16 20	5	148
09	240	210	60 70	M20	80	13 14	20	5	182
11	290	250	70 80	M20	80	14 16	20	6	221
14	350	305	100	M24	100	20	24	8	270

Maße in [mm]

Kegelradgetriebe | G-motion const

Technische Daten

Zulässige Radial- und Axialkräfte
Abtrieb ____ 5-2
Verdrehspiel am Abtrieb ____ 5-4
Gewichte ____ 5-5

Auswahltabellen

Getriebemotoren ____ 5-8
Getriebe mit Lagerflansch ____ 5-20

Abmessungen

Getriebemotoren ____ 5-32
Getriebe mit Lagerflansch für
  IEC-Normmotoren ____ 5-40
  NEMA-Motoren ____ 5-48
weitere Abmessungen ____ 5-49
  Hohlwelle mit Schrumpfscheibe ____ 5-49
  mit 2. Abtriebswellenende ____ 5-50
  Hohlwellenabdeckung
  strahlwasserfest ____ 5-51
  Gummipuffer für
  Drehmomentabstützung ____ 5-51
  Drehmomentstütze an
  Gewindelochkreis ____ 5-52
  Drehmomentstütze an Gehäusefuß ____ 5-54
  Montagesatz Hohlwellensicherung ____ 5-55
  Gestaltungsvorschlag
  für Hilfswerkzeuge ____ 5-55

Kegelradgetriebe GKR□□

Zulässige Radialkraft
$F_{r_{zul}} = \min (f_w \cdot f_\alpha \cdot F_{r_{Tab}}; f_w \cdot F_{r_{max}})$

Zulässige Axialkraft
$F_{a_{zul}} = F_{a_{Tab}}$ bei $F_r = 0$

Rücksprache mit Lenze bei F_r **und** $F_a \neq 0$

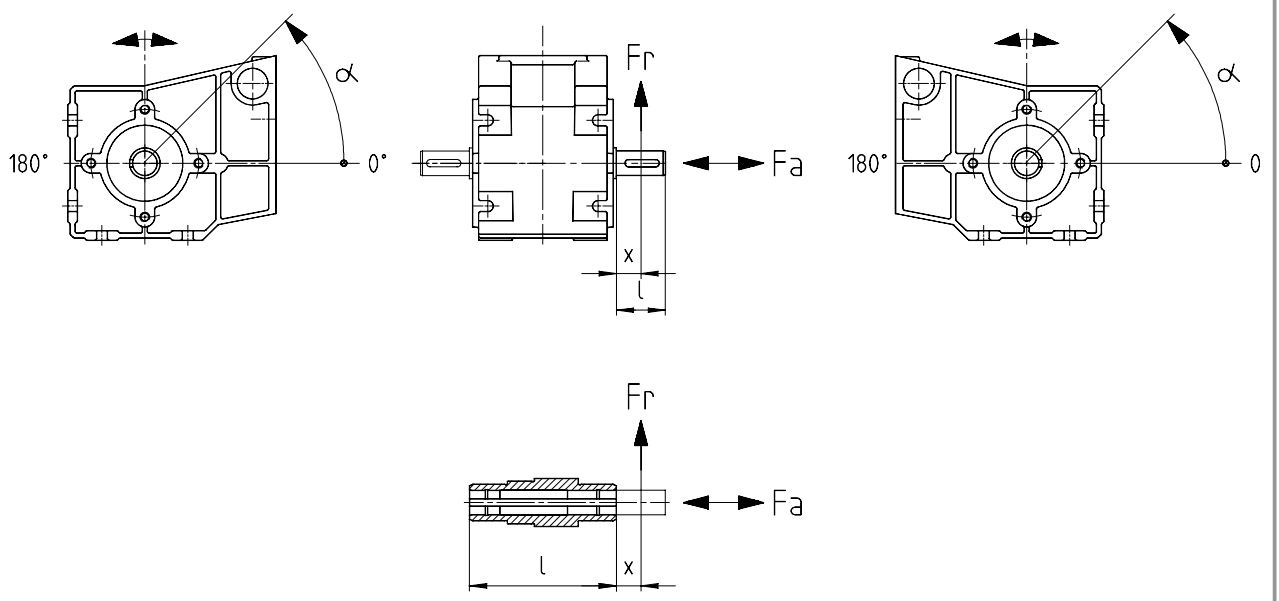

f_α Wirkrichtungsfaktor an der Abtriebswelle

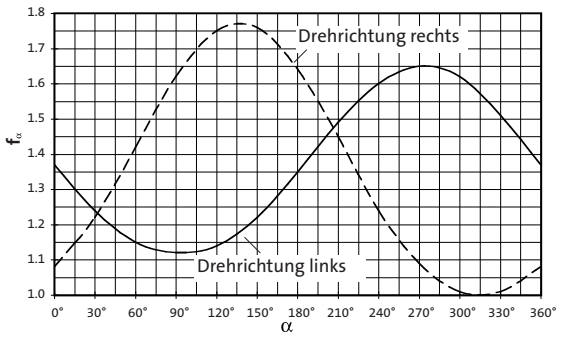

f_w Lastangriffsbeiwert an der Abtriebswelle

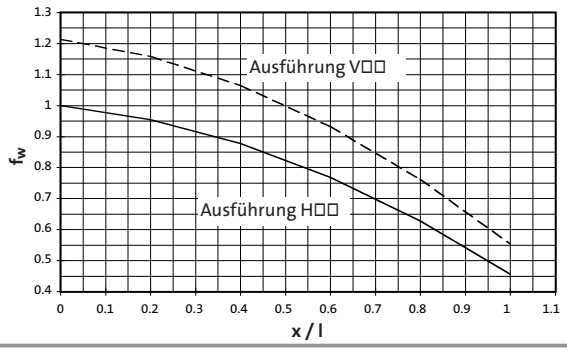

5

H□□

Hohlwelle
Kraftangriff F_r: am Hohlwellenspiegel (x = 0)
F_{aTab} nur gültig für $F_r = 0$

n_2 [min^{-1}]	GKR03		GKR04		GKR05		GKR06	
	F_{rTab} [N]	F_{aTab} [N]	F_{rTab} [N]	F_{aTab} [N]	F_{rTab} [N]	F_{aTab} [N]	F_{rTab} [N]	F_{aTab} [N]
400	2200	1000	2550	1275	3800	1900	5000	2500
250	2500	1100	3000	1500	4500	2200	5200	2600
160	2800	1250	3300	1650	5100	2500	5500	2750
100	3000	1400	3600	1800	6200	3100	7000	3500
63	3000	1400	3600	1800	7400	3700	9000	4500
40	3000	1400	3600	1800	7800	3900	10000	5000
25	3000	1400	3600	1800	7800	3900	10000	5000
≤16	3000	1400	3600	1800	7800	3900	10000	5000
F_{rmax}	3000	–	3600	–	7800	–	10000	–

V□R

Vollwelle ohne Flansch
Kraftangriff F_r: Mitte Wellenzapfen (x = l/2)
F_{aTab} nur gültig für $F_r = 0$

n_2 [min^{-1}]	GKR03		GKR04		GKR05		GKR06	
	F_{rTab} [N]	F_{aTab} [N]	F_{rTab} [N]	F_{aTab} [N]	F_{rTab} [N]	F_{aTab} [N]	F_{rTab} [N]	F_{aTab} [N]
400	1800	1000	2100	1275	3000	1900	4000	2500
250	2100	1100	2500	1500	3600	2200	4200	2600
160	2400	1250	2700	1650	4500	2500	4500	2750
100	2800	1400	3000	1800	5000	3100	5600	3500
63	3000	1400	3000	1800	6000	3700	7300	4500
40	3000	1400	3000	1800	6500	3900	8600	5000
25	3000	1400	3000	1800	6500	3900	9000	5000
≤16	3000	1400	3000	1800	6500	3900	9000	5000
F_{rmax}	3000	–	3000	–	6500	–	9000	–

VAK

Vollwelle mit Flansch
Kraftangriff F_r: Mitte Wellenzapfen (x = l/2)
F_{aTab} nur gültig für $F_r = 0$

n_2 [min^{-1}]	GKR03		GKR04		GKR05		GKR06	
	F_{rTab} [N]	F_{aTab} [N]	F_{rTab} [N]	F_{aTab} [N]	F_{rTab} [N]	F_{aTab} [N]	F_{rTab} [N]	F_{aTab} [N]
400	1800	1000	2100	1275	5200	1900	5500	2500
250	2100	1100	2500	1500	6000	2200	6200	2600
160	2400	1250	2700	1650	6500	2500	7000	2750
100	2800	1400	3000	1800	6500	3100	9000	3500
63	3000	1400	3000	1800	6500	3700	9000	4500
40	3000	1400	3000	1800	6500	3900	9000	5000
25	3000	1400	3000	1800	6500	3900	9000	5000
≤16	3000	1400	3000	1800	6500	3900	9000	5000
F_{rmax}	3000	–	3000	–	6500	–	9000	–

Bei Hohlwelle mit Schrumpfscheibe (S□□) sind weder Radial- noch Axialkräfte zulässig.

Kegelradgetriebe GKR□□–2

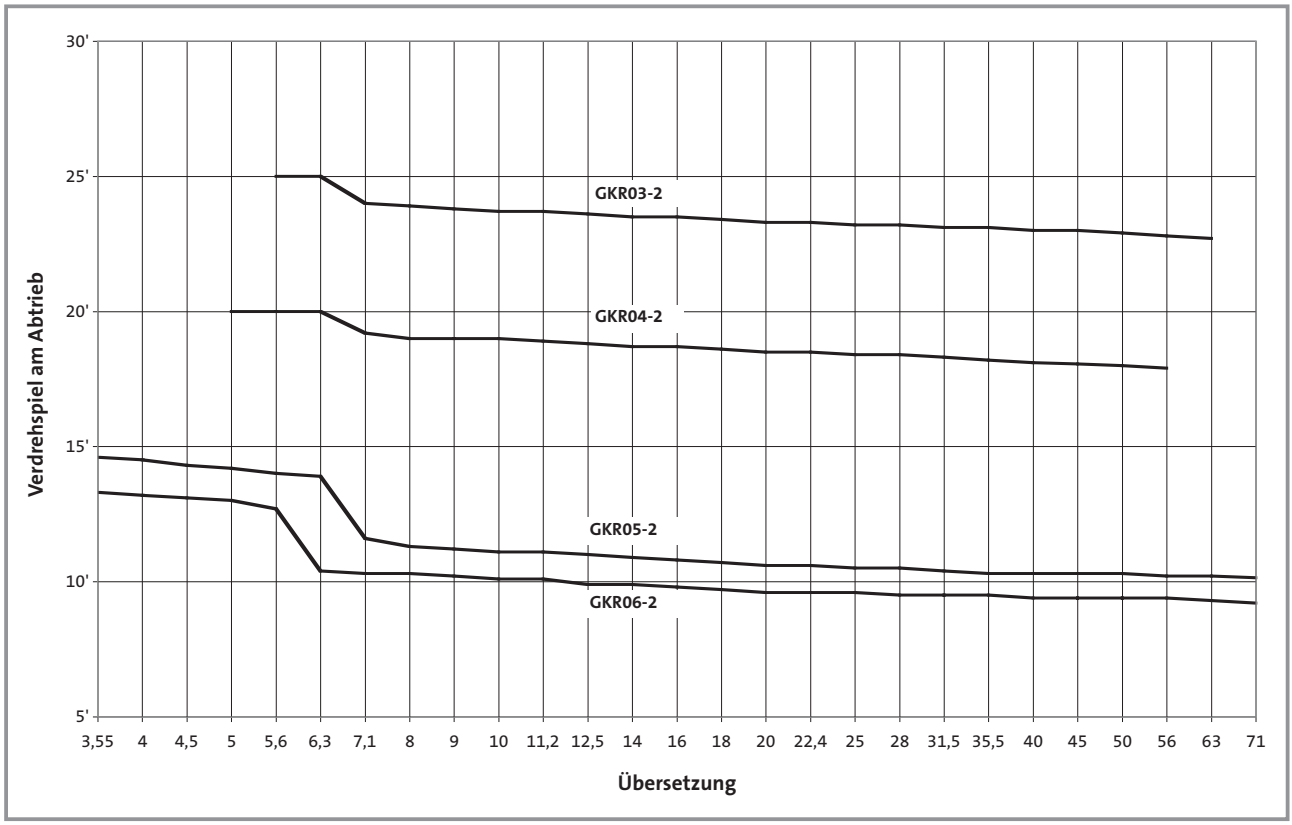

GKR□□-2M H□R

Getriebe-größe	Motorgröße 063 C□□	071 C□□	080 C□□	090 C□□	100 C□□	112 C22 C31	112 C32 C41
03	7,0	9,0					
04	9,2	11	16	23			
05	14	16	20	28	34		
06	22	24	28	36	43	51	58

GKR□□-2N H□R

Getriebe-größe	Antriebsgröße 1A	1B 2B	5B	□C	□D	1E 2E 3E	4E 5E	1F 2F	3F
03	5,6								
04	7,8	8,4	11	12					
05		13	16	16	19	21	24		
06		21	24	24	27	29	33	31	35

Gewichte in [kg] mit Ölfüllung für Einbaulage A, alle Angaben ca. Werte

Mehrgewichte auf Seite 5-7 beachten!

Mehrgewichte Getriebe

Getriebe-größe	Vollwelle V□□	2. Abtriebs-wellenende V□□	Hohlwelle mit Schrumpfscheibe S□□	Flansch □AK	Drehmoment-stütze Gewindelochkreis	Drehmoment-stütze Gehäusefuß
03	0,2	0,1	0,3	0,4	0,3	
04	0,3	0,1	0,3	0,5	0,4	
05	1,0	0,3	0,8	1,0	1,3	2,0
06	1,7	0,5	1,0	1,0	2,1	3,7

Mehrgewichte Motoren

Anbauten		Motorgröße 063	071	080	090	100	112
Starttec		1,3	1,3	1,3	1,3	1,3	1,3
Fremdlüfter		2	2,1	2,3	2,7	3	3,1
Graugusslüfter			1,2	1,4	2,8	2,5	3,8
Handrad			0,6	0,6	0,6	0,6	0,6
Inkrementalgeber		0,3	0,3	0,3	0,3	0,3	0,3
Resolver							
Federkraftbremsengröße	**06**	0,9	0,9				
	08			1,5	1,5		
	10			2,6	2,6	2,6	
	12					4,2	4,2
	14						5,8

Gewichte in [kg]

50 Hz			60 Hz			i	Kegelradgetriebemotor	50 Hz	60 Hz
n_2 [min^{-1}]	M_2 [Nm]	c	n_2 [min^{-1}]	M_2 [Nm]	c			Rücksprache erforderlich bei Einbaulage	
P_1 = 0,06 kW			**P_1 = 0,08 kW**						
64	9	5,3	78	9	5,1	22,270	GKR03 - 2M□□□ 063C02		
57	10	4,7	69	10	4,7	25,051	GKR03 - 2M□□□ 063C02		
50	11	4,1	60	11	4,1	28,808	GKR03 - 2M□□□ 063C02		
44	12	3,6	53	12	3,6	32,593	GKR03 - 2M□□□ 063C02		
38	14	3,1	46	14	3,1	37,481	GKR03 - 2M□□□ 063C02		
34	16	2,8	41	16	2,8	42,222	GKR03 - 2M□□□ 063C02		
29	19	2,4	36	19	2,4	48,556	GKR03 - 2M□□□ 063C02		
26	21	2,2	32	21	2,2	53,889	GKR03 - 2M□□□ 063C02		
23	24	1,9	28	24	1,9	61,972	GKR03 - 2M□□□ 063C02		
P_1 = 0,09 kW			**P_1 = 0,11 kW**						
103	8	5,7	125	8	5,5	13,386	GKR03 - 2M□□□ 063C22		
91	9	5,0	111	9	4,8	15,111	GKR03 - 2M□□□ 063C22		
79	10	4,4	96	10	4,2	17,378	GKR03 - 2M□□□ 063C22		
71	12	3,9	87	11	3,8	19,365	GKR03 - 2M□□□ 063C22		
62	13	3,4	75	13	3,3	22,270	GKR03 - 2M□□□ 063C22		
55	15	3,0	67	15	3,0	25,051	GKR03 - 2M□□□ 063C22		
48	17	2,6	58	17	2,6	28,808	GKR03 - 2M□□□ 063C22		
42	19	2,3	51	19	2,3	32,593	GKR03 - 2M□□□ 063C22		
37	22	2,0	45	22	2,0	37,481	GKR03 - 2M□□□ 063C22		
33	25	1,8	40	25	1,8	42,222	GKR03 - 2M□□□ 063C22		
28	29	1,6	35	29	1,6	48,556	GKR03 - 2M□□□ 063C22		
26	32	1,4	31	32	1,4	53,889	GKR03 - 2M□□□ 063C22		
22	37	1,2	27	37	1,2	61,972	GKR03 - 2M□□□ 063C22		
P_1 = 0,12 kW			**P_1 = 0,15 kW**						
136	8	5,6	165	8	5,4	10,466	GKR03 - 2M□□□ 063C12		
122	9	5,1	148	9	4,8	11,640	GKR03 - 2M□□□ 063C12		
112	10	5,0	136	10	4,8	12,698	GKR04 - 2M□□□ 063C12		
107	10	4,4	129	10	4,2	13,386	GKR03 - 2M□□□ 063C12		
94	12	3,9	114	12	3,7	15,111	GKR03 - 2M□□□ 063C12		
82	13	3,4	99	13	3,2	17,378	GKR03 - 2M□□□ 063C12		
74	15	3,0	89	15	2,9	19,365	GKR03 - 2M□□□ 063C12		
64	17	2,6	78	17	2,5	22,270	GKR03 - 2M□□□ 063C12		
57	19	2,4	69	19	2,4	25,051	GKR03 - 2M□□□ 063C12		
50	22	2,0	60	22	2,0	28,808	GKR03 - 2M□□□ 063C12		
44	25	1,8	53	25	1,8	32,593	GKR03 - 2M□□□ 063C12		
39	28	3,2	47	28	3,2	36,707	GKR04 - 2M□□□ 063C12		
38	29	1,6	46	29	1,6	37,481	GKR03 - 2M□□□ 063C12		
36	31	2,9	43	31	3,0	40,000	GKR04 - 2M□□□ 063C12		
34	32	1,4	41	32	1,4	42,222	GKR03 - 2M□□□ 063C12		
31	35	2,6	38	35	2,6	46,000	GKR04 - 2M□□□ 063C12		
29	37	1,2	36	37	1,2	48,556	GKR03 - 2M□□□ 063C12		
27	40	1,7	33	40	1,7	52,698	GKR04 - 2M□□□ 063C12		
26	41	1,1	32	41	1,1	53,889	GKR03 - 2M□□□ 063C12		
24	46	1,7	29	46	1,7	60,603	GKR04 - 2M□□□ 063C12		
23	47	1,0	28	47	1,0	61,972	GKR03 - 2M□□□ 063C12		
P_1 = 0,18 kW			**P_1 = 0,22 kW**						
239	7	5,6	292	7	5,3	11,449	GKR04 - 2M□□□ 063C11		C, D
219	7	5,4	268	7	5,3	6,222	GKR03 - 2M□□□ 063C32		
216	8	5,2	263	8	4,9	12,698	GKR04 - 2M□□□ 063C11		C, D
192	9	5,1	234	9	4,9	7,111	GKR03 - 2M□□□ 063C32		
188	9	5,2	229	9	4,9	14,603	GKR04 - 2M□□□ 063C11		C, D
167	10	4,5	204	10	4,4	8,178	GKR03 - 2M□□□ 063C32		
150	11	4,1	183	11	4,0	9,101	GKR03 - 2M□□□ 063C32		
140	12	5,8	171	12	5,4	19,556	GKR04 - 2M□□□ 063C11		C, D
130	13	3,6	159	13	3,5	10,466	GKR03 - 2M□□□ 063C32		
122	13	5,5	149	13	5,1	22,489	GKR04 - 2M□□□ 063C11		C, D
117	14	3,2	143	14	3,1	11,640	GKR03 - 2M□□□ 063C32		
109	15	5,5	133	15	5,1	25,185	GKR04 - 2M□□□ 063C11		C, D
108	15	3,2	131	15	3,1	12,698	GKR04 - 2M□□□ 063C32		
102	16	2,8	124	16	2,7	13,386	GKR03 - 2M□□□ 063C32		
95	17	4,8	115	17	4,5	28,963	GKR04 - 2M□□□ 063C11		C, D
94	18	3,2	114	17	3,1	14,603	GKR04 - 2M□□□ 063C32		
90	18	2,5	110	18	2,4	15,111	GKR03 - 2M□□□ 063C32		

Abmessungen ab Seite 5-32

50 Hz			60 Hz			i	Kegelradgetriebemotor	50 Hz	60 Hz
n_2 [min^{-1}]	M_2 [Nm]	c	n_2 [min^{-1}]	M_2 [Nm]	c			Rücksprache erforderlich bei Einbaulage	
P_1 = 0,18 kW			**P_1 = 0,22 kW**						
86	19	4,4	105	19	4,1	31,919	GKR04 - 2M□□□ 063C11		C, D
79	21	2,2	96	21	2,1	17,378	GKR03 - 2M□□□ 063C32		
75	22	3,8	91	22	3,6	36,707	GKR04 - 2M□□□ 063C11		C, D
71	23	1,9	86	23	1,9	19,365	GKR03 - 2M□□□ 063C32		
69	24	3,5	84	24	3,3	40,000	GKR04 - 2M□□□ 063C11		C, D
61	27	1,7	75	27	1,6	22,270	GKR03 - 2M□□□ 063C32		
60	27	3,3	73	27	3,2	46,000	GKR04 - 2M□□□ 063C11		C, D
55	30	1,5	67	30	1,5	25,051	GKR03 - 2M□□□ 063C32		
54	30	2,9	66	30	2,9	25,185	GKR04 - 2M□□□ 063C32		
52	31	2,2	63	31	2,1	52,698	GKR04 - 2M□□□ 063C11		C, D
47	35	1,3	58	34	1,3	28,808	GKR03 - 2M□□□ 063C32		
47	35	2,6	58	35	2,6	28,963	GKR04 - 2M□□□ 063C32		
45	36	2,2	55	36	2,1	60,603	GKR04 - 2M□□□ 063C11		C, D
43	38	2,4	52	38	2,4	31,919	GKR04 - 2M□□□ 063C32		
42	39	1,2	51	39	1,2	32,593	GKR03 - 2M□□□ 063C32		
37	44	2,0	45	44	2,1	36,707	GKR04 - 2M□□□ 063C32		
36	45	1,0	44	45	1,0	37,481	GKR03 - 2M□□□ 063C32		
34	48	1,9	42	48	1,9	40,000	GKR04 - 2M□□□ 063C32		
32	51	0,9	39	51	0,9	42,222	GKR03 - 2M□□□ 063C32		
30	55	1,6	36	55	1,6	46,000	GKR04 - 2M□□□ 063C32		
26	63	1,1	32	63	1,1	52,698	GKR04 - 2M□□□ 063C32		
23	73	1,1	28	73	1,1	60,603	GKR04 - 2M□□□ 063C32		
22	76	3,2	26	76	3,2	43,267	GKR05 - 2M□□□ 071C13		
20	81	1,1	25	81	1,1	46,000	GKR04 - 2M□□□ 071C13		
19	86	2,8	23	86	2,8	49,133	GKR05 - 2M□□□ 071C13		
18	92	2,6	22	92	2,6	52,510	GKR05 - 2M□□□ 071C13		
17	96	3,8	21	96	3,8	54,513	GKR06 - 2M□□□ 071C13		
16	105	2,3	19	105	2,3	59,630	GKR05 - 2M□□□ 071C13		
15	110	3,0	18	110	3,0	62,500	GKR06 - 2M□□□ 071C13		
14	118	1,5	17	118	1,5	67,113	GKR05 - 2M□□□ 071C13		
14	121	3,0	16	121	3,0	68,906	GKR06 - 2M□□□ 071C13		
12	134	1,5	15	134	1,5	76,213	GKR05 - 2M□□□ 071C13		
P_1 = 0,25 kW			**P_1 = 0,31 kW**						
264	9	4,5	322	9	4,4	5,185	GKR04 - 2M□□□ 063C42		
253	9	4,4	309	9	4,2	5,411	GKR03 - 2M□□□ 063C42		
237	10	4,0	289	10	3,8	11,449	GKR04 - 2M□□□ 063C31		C, D
220	10	3,9	268	10	3,8	6,222	GKR03 - 2M□□□ 063C42		
213	11	3,8	261	11	3,5	12,698	GKR04 - 2M□□□ 063C31		C, D
193	12	3,7	235	12	3,5	7,111	GKR03 - 2M□□□ 063C42		
186	12	3,8	227	12	3,5	14,603	GKR04 - 2M□□□ 063C31		C, D
168	14	3,3	204	14	3,2	8,178	GKR03 - 2M□□□ 063C42		
151	15	3,0	184	15	2,9	9,101	GKR03 - 2M□□□ 063C42		
139	16	4,1	169	16	3,9	19,556	GKR04 - 2M□□□ 063C31		C, D
131	17	2,6	160	17	2,5	10,466	GKR03 - 2M□□□ 063C42		
121	19	3,9	147	19	3,7	22,489	GKR04 - 2M□□□ 063C31		C, D
118	19	2,3	144	19	2,3	11,640	GKR03 - 2M□□□ 063C42		
108	21	4,3	132	21	4,1	12,698	GKR04 - 2M□□□ 063C42		
108	21	3,9	131	21	3,7	25,185	GKR04 - 2M□□□ 063C31		C, D
104	22	4,5	126	22	4,4	13,216	GKR05 - 2M□□□ 063C42		
102	22	2,0	125	22	2,0	13,386	GKR03 - 2M□□□ 063C42		
94	24	3,5	114	24	3,2	28,963	GKR04 - 2M□□□ 063C31		C, D
91	25	4,5	111	25	4,4	15,008	GKR05 - 2M□□□ 063C42		
91	25	1,8	111	25	1,7	15,111	GKR03 - 2M□□□ 063C42		
85	27	3,1	104	27	2,9	31,919	GKR04 - 2M□□□ 063C31		C, D
79	29	1,6	96	29	1,5	17,378	GKR03 - 2M□□□ 063C42		
77	30	3,0	93	30	2,9	17,889	GKR04 - 2M□□□ 063C42		
74	31	2,7	90	31	2,6	36,707	GKR04 - 2M□□□ 063C31		C, D
71	32	1,4	86	32	1,4	19,365	GKR03 - 2M□□□ 063C42		
70	32	2,8	85	32	2,7	19,556	GKR04 - 2M□□□ 063C42		
68	34	2,5	83	33	2,4	40,000	GKR04 - 2M□□□ 063C31		C, D
62	37	1,2	75	37	1,2	22,270	GKR03 - 2M□□□ 063C42		
61	37	2,4	74	37	2,3	22,489	GKR04 - 2M□□□ 063C42		
59	39	2,3	72	38	2,3	46,000	GKR04 - 2M□□□ 063C31		C, D
55	42	1,1	67	41	1,1	25,051	GKR03 - 2M□□□ 063C42		
54	42	2,2	66	42	2,2	25,185	GKR04 - 2M□□□ 063C42		
51	44	1,6	63	44	1,5	52,698	GKR04 - 2M□□□ 063C31		C, D
48	48	0,9	58	48	0,9	28,808	GKR03 - 2M□□□ 063C42		

Abmessungen ab Seite 5-32

50 Hz			60 Hz			i	Kegelradgetriebemotor	50 Hz	60 Hz
n_2 [min^{-1}]	M_2 [Nm]	c	n_2 [min^{-1}]	M_2 [Nm]	c			Rücksprache erforderlich bei Einbaulage	
P_1 = 0,25 kW			**P_1 = 0,31 kW**						
47	48	1,9	58	48	1,9	28,963	GKR04 - 2M□□□ 063C42		
45	51	4,3	55	51	4,3	30,522	GKR05 - 2M□□□ 063C42		
45	51	1,6	55	51	1,5	60,603	GKR04 - 2M□□□ 063C31		C, D
43	53	1,7	52	53	1,7	31,919	GKR04 - 2M□□□ 063C42		
42	54	0,8	51	54	0,8	32,593	GKR03 - 2M□□□ 063C42		
37	61	1,5	46	61	1,5	36,707	GKR04 - 2M□□□ 063C42		
34	66	1,2	42	66	1,2	40,000	GKR04 - 2M□□□ 063C42		
30	76	1,2	36	76	1,2	46,000	GKR04 - 2M□□□ 063C42		
28	81	3,0	34	81	3,0	49,133	GKR05 - 2M□□□ 063C42		
28	82	3,2	34	82	3,2	49,444	GKR06 - 2M□□□ 063C42		
26	87	2,8	32	87	2,8	52,510	GKR05 - 2M□□□ 063C42		
25	90	3,2	31	90	3,2	54,513	GKR06 - 2M□□□ 063C42		
23	99	2,4	28	99	2,4	59,630	GKR05 - 2M□□□ 063C42		
22	104	2,6	27	103	2,6	62,500	GKR06 - 2M□□□ 063C42		
20	111	1,4	25	111	1,4	67,113	GKR05 - 2M□□□ 063C42		
20	114	2,6	24	114	2,6	68,906	GKR06 - 2M□□□ 063C42		
19	120	2,0	23	120	2,0	49,133	GKR05 - 2M□□□ 071C33		
19	121	2,7	23	121	2,7	49,444	GKR06 - 2M□□□ 071C33		
18	126	1,4	22	126	1,4	76,213	GKR05 - 2M□□□ 063C42		
18	128	1,9	22	128	1,9	52,510	GKR05 - 2M□□□ 071C33		
17	133	2,7	21	133	2,7	54,513	GKR06 - 2M□□□ 071C33		
16	145	1,7	19	145	1,7	59,630	GKR05 - 2M□□□ 071C33		
15	152	2,2	18	152	2,2	62,500	GKR06 - 2M□□□ 071C33		
14	164	1,1	17	164	1,1	67,113	GKR05 - 2M□□□ 071C33		
14	168	2,2	16	168	2,2	68,906	GKR06 - 2M□□□ 071C33		
12	186	1,1	15	186	1,1	76,213	GKR05 - 2M□□□ 071C33		
P_1 = 0,37 kW			**P_1 = 0,45 kW**						
272	12	4,0	330	12	3,8	5,185	GKR04 - 2M□□□ 071C32		
261	13	3,1	316	13	2,9	5,411	GKR03 - 2M□□□ 071C32		
260	13	5,6	317	13	5,3	10,466	GKR04 - 2M□□□ 071C11		C, D
238	14	5,2	290	14	4,9	11,449	GKR04 - 2M□□□ 071C11		C, D
227	15	2,7	275	15	2,6	6,222	GKR03 - 2M□□□ 071C32		
214	16	4,7	262	16	4,4	12,698	GKR04 - 2M□□□ 071C11		C, D
198	17	2,5	241	17	2,4	7,111	GKR03 - 2M□□□ 071C32		
186	18	4,1	227	18	3,8	14,603	GKR04 - 2M□□□ 071C11		C, D
175	19	3,8	213	19	3,6	15,556	GKR04 - 2M□□□ 071C11		C, D
172	20	2,3	209	19	2,2	8,178	GKR03 - 2M□□□ 071C32		
155	22	2,1	188	22	2,0	9,101	GKR03 - 2M□□□ 071C32		
152	22	3,3	186	22	3,1	17,889	GKR04 - 2M□□□ 071C11		C, D
139	24	3,1	170	24	2,9	19,556	GKR04 - 2M□□□ 071C11		C, D
135	25	1,8	163	25	1,7	10,466	GKR03 - 2M□□□ 071C32		
121	28	1,6	147	28	1,6	11,640	GKR03 - 2M□□□ 071C32		
121	28	2,7	148	28	2,5	22,489	GKR04 - 2M□□□ 071C11		C, D
111	30	3,0	135	30	2,9	12,698	GKR04 - 2M□□□ 071C32		
108	31	2,7	132	31	2,5	25,185	GKR04 - 2M□□□ 071C11		C, D
107	32	4,0	129	31	3,8	13,216	GKR05 - 2M□□□ 071C32		
105	32	1,4	128	32	1,4	13,386	GKR03 - 2M□□□ 071C32		
97	35	2,6	117	35	2,5	14,603	GKR04 - 2M□□□ 071C32		
94	36	2,3	115	36	2,2	28,963	GKR04 - 2M□□□ 071C11		C, D
94	36	4,0	114	36	3,8	15,008	GKR05 - 2M□□□ 071C32		
93	36	1,3	113	36	1,2	15,111	GKR03 - 2M□□□ 071C32		
91	37	2,4	110	37	2,3	15,556	GKR04 - 2M□□□ 071C32		
89	38	5,9	109	38	5,6	30,522	GKR05 - 2M□□□ 071C11		C, D
85	39	2,1	104	39	2,0	31,919	GKR04 - 2M□□□ 071C11		C, D
81	41	1,1	98	41	1,0	17,378	GKR03 - 2M□□□ 071C32		
79	43	2,1	96	43	2,0	17,889	GKR04 - 2M□□□ 071C32		
74	45	1,9	90	45	1,7	36,707	GKR04 - 2M□□□ 071C11		C, D
73	46	1,0	88	46	0,9	19,365	GKR03 - 2M□□□ 071C32		
72	47	1,9	87	47	1,9	19,556	GKR04 - 2M□□□ 071C32		
68	49	1,7	83	49	1,6	40,000	GKR04 - 2M□□□ 071C11		C, D
63	53	0,8	77	53	0,8	22,270	GKR03 - 2M□□□ 071C32		
63	54	1,7	76	54	1,6	22,489	GKR04 - 2M□□□ 071C32		
59	57	1,6	72	57	1,5	46,000	GKR04 - 2M□□□ 071C11		C, D
56	60	1,5	68	60	1,5	25,185	GKR04 - 2M□□□ 071C32		
55	61	4,0	68	61	3,8	49,133	GKR05 - 2M□□□ 071C11		C, D
52	65	3,7	63	65	3,6	52,510	GKR05 - 2M□□□ 071C11		C, D
50	67	5,4	61	67	5,2	54,513	GKR06 - 2M□□□ 071C11		C, D

Abmessungen ab Seite 5-32

50 Hz			60 Hz			i	Kegelradgetriebemotor	50 Hz	60 Hz
n_2 [min^{-1}]	M_2 [Nm]	c	n_2 [min^{-1}]	M_2 [Nm]	c			Rücksprache erforderlich bei Einbaulage	
P_1 = 0,37 kW			**P_1 = 0,45 kW**						
49	69	1,3	59	69	1,3	28,963	GKR04 - 2M□□□ 071C32		
46	73	3,3	56	73	3,3	30,522	GKR05 - 2M□□□ 071C32		
46	74	3,3	56	74	3,2	59,630	GKR05 - 2M□□□ 071C11		C, D
44	76	1,2	54	76	1,2	31,919	GKR04 - 2M□□□ 071C32		
44	77	4,3	53	77	4,2	62,500	GKR06 - 2M□□□ 071C11		C, D
42	80	3,0	51	80	3,0	33,433	GKR05 - 2M□□□ 071C32		
41	83	2,2	50	83	2,1	67,113	GKR05 - 2M□□□ 071C11		C, D
40	85	4,3	48	85	4,2	68,906	GKR06 - 2M□□□ 071C11		C, D
38	87	1,0	47	87	1,0	36,707	GKR04 - 2M□□□ 071C32		
37	90	2,7	45	90	2,7	37,967	GKR05 - 2M□□□ 071C32		
36	94	2,2	44	94	2,1	76,213	GKR05 - 2M□□□ 071C11		C, D
35	95	0,9	43	95	1,0	40,000	GKR04 - 2M□□□ 071C32		
35	97	3,2	42	97	3,2	40,741	GKR06 - 2M□□□ 071C32		
33	103	2,3	40	103	2,3	43,267	GKR05 - 2M□□□ 071C32		
31	107	3,2	38	107	3,2	44,917	GKR06 - 2M□□□ 071C32		
31	110	0,8	37	110	0,8	46,000	GKR04 - 2M□□□ 071C32		
29	117	2,1	35	117	2,1	49,133	GKR05 - 2M□□□ 071C32		
29	118	2,8	35	118	2,8	49,444	GKR06 - 2M□□□ 071C32		
27	125	1,9	33	125	1,9	52,510	GKR05 - 2M□□□ 071C32		
26	130	2,8	31	130	2,8	54,513	GKR06 - 2M□□□ 071C32		
24	142	1,7	29	142	1,7	59,630	GKR05 - 2M□□□ 071C32		
23	149	2,2	27	149	2,2	62,500	GKR06 - 2M□□□ 071C32		
21	160	1,1	26	160	1,1	67,113	GKR05 - 2M□□□ 071C32		
21	164	2,2	25	164	2,2	68,906	GKR06 - 2M□□□ 071C32		
19	174	1,4	23	174	1,4	49,133	GKR05 - 2M□□□ 080C13		
19	175	2,6	23	175	2,6	49,444	GKR06 - 2M□□□ 080C13		
19	181	1,1	22	181	1,1	76,213	GKR05 - 2M□□□ 071C32		
18	186	1,3	22	186	1,3	52,510	GKR05 - 2M□□□ 080C13		
17	193	2,3	21	193	2,3	54,513	GKR06 - 2M□□□ 080C13		
16	211	1,1	19	211	1,1	59,630	GKR05 - 2M□□□ 080C13		
15	221	1,7	18	221	1,7	62,500	GKR06 - 2M□□□ 080C13		
14	244	1,7	17	243	1,7	68,906	GKR06 - 2M□□□ 080C13		
P_1 = 0,55 kW			**P_1 = 0,68 kW**						
507	10	4,1	623	10	3,8	5,185	GKR04 - 2M□□□ 071C31		C, D
441	11	4,1	542	11	3,8	5,963	GKR04 - 2M□□□ 071C31		C, D
370	14	4,1	454	13	3,8	7,111	GKR04 - 2M□□□ 071C31		C, D
322	16	4,1	395	16	3,8	8,178	GKR04 - 2M□□□ 071C31		C, D
289	17	4,1	355	17	3,8	9,101	GKR04 - 2M□□□ 071C31		C, D
271	18	3,7	329	18	3,6	5,185	GKR04 - 2M□□□ 071C42		
260	19	2,0	315	19	2,0	5,411	GKR03 - 2M□□□ 071C42		
251	20	3,7	309	20	3,5	10,466	GKR04 - 2M□□□ 071C31		C, D
230	22	3,4	282	22	3,2	11,449	GKR04 - 2M□□□ 071C31		C, D
226	22	1,8	274	22	1,8	6,222	GKR03 - 2M□□□ 071C42		
207	24	3,1	254	24	2,9	12,698	GKR04 - 2M□□□ 071C31		C, D
199	25	4,1	244	25	3,8	13,216	GKR05 - 2M□□□ 071C31		C, D
198	25	1,7	240	25	1,6	7,111	GKR03 - 2M□□□ 071C42		
198	25	3,1	240	25	2,9	7,111	GKR04 - 2M□□□ 071C42		
180	28	2,7	221	28	2,5	14,603	GKR04 - 2M□□□ 071C31		C, D
175	29	4,1	215	28	3,8	15,008	GKR05 - 2M□□□ 071C31		C, D
172	29	1,5	209	29	1,5	8,178	GKR03 - 2M□□□ 071C42		
172	29	2,8	209	29	2,7	8,178	GKR04 - 2M□□□ 071C42		
169	30	2,5	208	30	2,4	15,556	GKR04 - 2M□□□ 071C31		C, D
154	32	1,4	187	32	1,3	9,101	GKR03 - 2M□□□ 071C42		
154	32	2,6	187	32	2,5	9,101	GKR04 - 2M□□□ 071C42		
147	34	2,2	181	34	2,1	17,889	GKR04 - 2M□□□ 071C31		C, D
135	37	2,0	165	37	1,9	19,556	GKR04 - 2M□□□ 071C31		C, D
134	37	1,2	163	37	1,2	10,466	GKR03 - 2M□□□ 071C42		
134	37	2,4	163	37	2,3	10,466	GKR04 - 2M□□□ 071C42		
123	41	2,2	149	41	2,1	11,449	GKR04 - 2M□□□ 071C42		
121	41	1,1	147	41	1,0	11,640	GKR03 - 2M□□□ 071C42		
117	43	1,7	144	43	1,6	22,489	GKR04 - 2M□□□ 071C31		C, D
111	45	2,0	134	45	1,9	12,698	GKR04 - 2M□□□ 071C42		
106	47	4,5	129	47	4,3	13,216	GKR05 - 2M□□□ 071C42		
105	48	0,9	127	48	0,9	13,386	GKR03 - 2M□□□ 071C42		
104	48	1,8	128	48	1,7	25,185	GKR04 - 2M□□□ 071C31		C, D
96	52	1,7	117	52	1,7	14,603	GKR04 - 2M□□□ 071C42		
94	53	4,2	114	53	4,0	15,008	GKR05 - 2M□□□ 071C42		

Abmessungen ab Seite 5-32

50 Hz			60 Hz			i	Kegelradgetriebemotor	50 Hz	60 Hz
n_2 [min^{-1}]	M_2 [Nm]	c	n_2 [min^{-1}]	M_2 [Nm]	c			Rücksprache erforderlich bei Einbaulage	
P_1 = 0,55 kW			**P_1 = 0,68 kW**						
93	54	0,8	113	54	0,8	15,111	GKR03 - 2M□□□ 071C42		
91	55	1,5	112	55	1,4	28,963	GKR04 - 2M□□□ 071C31		C, D
90	55	1,6	110	55	1,6	15,556	GKR04 - 2M□□□ 071C42		
86	58	3,9	106	58	3,7	30,522	GKR05 - 2M□□□ 071C31		C, D
82	61	1,4	101	61	1,3	31,919	GKR04 - 2M□□□ 071C31		C, D
79	64	1,4	95	64	1,4	17,889	GKR04 - 2M□□□ 071C42		
72	69	1,3	87	69	1,2	19,556	GKR04 - 2M□□□ 071C42		
72	70	1,2	88	70	1,1	36,707	GKR04 - 2M□□□ 071C31		C, D
69	72	3,1	85	72	2,9	37,967	GKR05 - 2M□□□ 071C31		C, D
66	76	1,1	81	76	1,0	40,000	GKR04 - 2M□□□ 071C31		C, D
63	80	1,1	76	80	1,1	22,489	GKR04 - 2M□□□ 071C42		
61	82	2,9	75	82	2,9	43,267	GKR05 - 2M□□□ 071C31		C, D
60	83	2,9	73	83	2,8	23,450	GKR05 - 2M□□□ 071C42		
57	87	1,0	70	87	1,0	46,000	GKR04 - 2M□□□ 071C31		C, D
56	89	1,0	68	89	1,0	25,185	GKR04 - 2M□□□ 071C42		
54	93	2,6	66	93	2,5	49,133	GKR05 - 2M□□□ 071C31		C, D
52	96	2,5	63	95	2,5	26,878	GKR05 - 2M□□□ 071C42		
50	100	2,4	62	100	2,4	52,510	GKR05 - 2M□□□ 071C31		C, D
49	103	0,9	59	103	0,9	28,963	GKR04 - 2M□□□ 071C42		
48	103	3,5	59	103	3,4	54,513	GKR06 - 2M□□□ 071C31		C, D
46	108	2,2	56	108	2,2	30,522	GKR05 - 2M□□□ 071C42		
45	112	3,2	54	112	3,2	31,481	GKR06 - 2M□□□ 071C42		
44	113	2,1	54	113	2,1	59,630	GKR05 - 2M□□□ 071C31		C, D
42	119	2,8	52	119	2,8	62,500	GKR06 - 2M□□□ 071C31		C, D
42	119	2,0	51	119	2,0	33,433	GKR05 - 2M□□□ 071C42		
41	123	3,2	49	123	3,2	34,708	GKR06 - 2M□□□ 071C42		
39	127	1,4	48	127	1,4	67,113	GKR05 - 2M□□□ 071C31		C, D
38	131	2,8	47	131	2,8	68,906	GKR06 - 2M□□□ 071C31		C, D
37	135	1,8	45	135	1,8	37,967	GKR05 - 2M□□□ 071C42		
35	145	1,4	42	145	1,4	76,213	GKR05 - 2M□□□ 071C31		C, D
35	145	2,9	42	145	2,9	40,741	GKR06 - 2M□□□ 071C42		
33	154	1,6	39	154	1,6	43,267	GKR05 - 2M□□□ 071C42		
31	160	2,8	38	160	2,8	44,917	GKR06 - 2M□□□ 071C42		
29	175	1,4	35	174	1,4	49,133	GKR05 - 2M□□□ 071C42		
28	176	2,4	35	176	2,4	49,444	GKR06 - 2M□□□ 071C42		
27	187	1,3	33	186	1,3	52,510	GKR05 - 2M□□□ 071C42		
26	194	2,3	31	194	2,3	54,513	GKR06 - 2M□□□ 071C42		
24	212	1,1	29	212	1,1	59,630	GKR05 - 2M□□□ 071C42		
23	222	1,4	27	222	1,4	62,500	GKR06 - 2M□□□ 071C42		
20	245	1,4	25	245	1,4	68,906	GKR06 - 2M□□□ 071C42		
19	264	0,9	23	264	0,9	49,133	GKR05 - 2M□□□ 080C33		
19	265	1,7	23	265	1,7	49,444	GKR06 - 2M□□□ 080C33		
18	282	0,9	22	282	0,9	52,510	GKR05 - 2M□□□ 080C33		
17	293	1,5	21	292	1,5	54,513	GKR06 - 2M□□□ 080C33		
15	335	1,1	18	335	1,1	62,500	GKR06 - 2M□□□ 080C33		
14	370	1,1	16	370	1,1	68,906	GKR06 - 2M□□□ 080C33		
P_1 = 0,75 kW			**P_1 = 0,92 kW**						
525	13	4,4	640	13	4,1	5,185	GKR04 - 2M□□□ 080C11		C, D
456	15	4,0	557	15	3,7	5,963	GKR04 - 2M□□□ 080C11		C, D
383	18	3,6	467	18	3,3	7,111	GKR04 - 2M□□□ 080C11		C, D
333	21	3,3	406	20	3,0	8,178	GKR04 - 2M□□□ 080C11		C, D
299	23	3,0	365	23	2,9	9,101	GKR04 - 2M□□□ 080C11		C, D
272	25	2,8	330	25	2,6	5,185	GKR04 - 2M□□□ 080C32		
260	26	2,8	317	26	2,6	10,466	GKR04 - 2M□□□ 080C11		C, D
238	29	2,6	290	29	2,4	11,449	GKR04 - 2M□□□ 080C11		C, D
237	29	2,5	287	29	2,4	5,963	GKR04 - 2M□□□ 080C32		
225	30	4,1	273	30	4,0	6,257	GKR05 - 2M□□□ 080C32		
214	32	2,3	262	32	2,2	12,698	GKR04 - 2M□□□ 080C11		C, D
206	33	5,3	251	33	5,0	13,216	GKR05 - 2M□□□ 080C11		C, D
198	34	2,3	241	34	2,2	7,111	GKR04 - 2M□□□ 080C32		
186	37	2,0	227	37	1,9	14,603	GKR04 - 2M□□□ 080C11		C, D
181	38	4,9	221	38	4,6	15,008	GKR05 - 2M□□□ 080C11		C, D
175	39	1,9	213	39	1,8	15,556	GKR04 - 2M□□□ 080C11		C, D
172	40	2,1	209	39	2,0	8,178	GKR04 - 2M□□□ 080C32		
155	44	1,9	188	44	1,8	9,101	GKR04 - 2M□□□ 080C32		
152	45	1,6	186	45	1,5	17,889	GKR04 - 2M□□□ 080C11		C, D
139	49	1,5	170	49	1,4	19,556	GKR04 - 2M□□□ 080C11		C, D

Abmessungen ab Seite 5-32

50 Hz			60 Hz			i	Kegelradgetriebemotor	50 Hz	60 Hz
n_2 [min^{-1}]	M_2 [Nm]	c	n_2 [min^{-1}]	M_2 [Nm]	c			Rücksprache erforderlich bei Einbaulage	
P_1 = 0,75 kW			**P_1 = 0,92 kW**						
135	51	1,8	163	51	1,7	10,466	GKR04 - 2M□□□ 080C32		
123	55	1,6	149	55	1,6	11,449	GKR04 - 2M□□□ 080C32		
121	56	1,3	148	56	1,2	22,489	GKR04 - 2M□□□ 080C11		C, D
111	61	1,5	135	61	1,4	12,698	GKR04 - 2M□□□ 080C32		
108	63	1,3	132	63	1,3	25,185	GKR04 - 2M□□□ 080C11		C, D
107	64	3,4	129	64	3,2	13,216	GKR05 - 2M□□□ 080C32		
97	71	1,3	117	70	1,2	14,603	GKR04 - 2M□□□ 080C32		
94	72	3,1	114	72	3,0	15,008	GKR05 - 2M□□□ 080C32		
94	73	1,2	115	72	1,1	28,963	GKR04 - 2M□□□ 080C11		C, D
91	75	1,2	110	75	1,2	15,556	GKR04 - 2M□□□ 080C32		
89	76	2,9	109	76	2,7	30,522	GKR05 - 2M□□□ 080C11		C, D
86	79	5,2	106	79	4,9	31,481	GKR06 - 2M□□□ 080C11		C, D
84	81	3,0	101	81	2,8	16,857	GKR05 - 2M□□□ 080C32		
81	84	2,7	99	84	2,5	33,433	GKR05 - 2M□□□ 080C11		C, D
79	86	1,0	96	86	1,0	17,889	GKR04 - 2M□□□ 080C32		
74	92	2,6	89	92	2,5	19,143	GKR05 - 2M□□□ 080C32		
72	94	1,0	87	94	0,9	19,556	GKR04 - 2M□□□ 080C32		
72	95	2,4	87	95	2,2	37,967	GKR05 - 2M□□□ 080C11		C, D
68	100	2,4	83	100	2,3	20,650	GKR05 - 2M□□□ 080C32		
63	108	2,2	77	108	2,1	43,267	GKR05 - 2M□□□ 080C11		C, D
63	109	0,8	76	109	0,8	22,489	GKR04 - 2M□□□ 080C32		
60	113	2,1	73	113	2,0	23,450	GKR05 - 2M□□□ 080C32		
55	123	2,0	68	123	1,9	49,133	GKR05 - 2M□□□ 080C11		C, D
53	130	1,9	64	130	1,9	26,878	GKR05 - 2M□□□ 080C32		
52	131	1,8	63	131	1,8	52,510	GKR05 - 2M□□□ 080C11		C, D
51	135	3,3	61	135	3,3	27,903	GKR06 - 2M□□□ 080C32		
50	136	3,3	61	136	3,2	54,513	GKR06 - 2M□□□ 080C11		C, D
46	147	1,6	56	147	1,6	30,522	GKR05 - 2M□□□ 080C32		
46	149	1,6	56	149	1,6	59,630	GKR05 - 2M□□□ 080C11		C, D
45	152	2,9	54	152	2,9	31,481	GKR06 - 2M□□□ 080C32		
44	156	2,4	53	156	2,3	62,500	GKR06 - 2M□□□ 080C11		C, D
42	161	1,5	51	161	1,5	33,433	GKR05 - 2M□□□ 080C32		
41	168	2,7	49	167	2,7	34,708	GKR06 - 2M□□□ 080C32		
40	172	2,4	48	172	2,3	68,906	GKR06 - 2M□□□ 080C11		C, D
37	183	1,3	45	183	1,3	37,967	GKR05 - 2M□□□ 080C32		
35	197	2,3	42	197	2,3	40,741	GKR06 - 2M□□□ 080C32		
33	209	1,1	40	209	1,2	43,267	GKR05 - 2M□□□ 080C32		
31	217	2,1	38	217	2,1	44,917	GKR06 - 2M□□□ 080C32		
29	237	1,0	35	237	1,0	49,133	GKR05 - 2M□□□ 080C32		
29	239	1,9	35	239	1,9	49,444	GKR06 - 2M□□□ 080C32		
27	253	0,9	33	253	1,0	52,510	GKR05 - 2M□□□ 080C32		
26	263	1,7	31	263	1,7	54,513	GKR06 - 2M□□□ 080C32		
24	288	0,8	29	288	0,8	59,630	GKR05 - 2M□□□ 080C32		
23	302	1,3	27	302	1,3	62,500	GKR06 - 2M□□□ 080C32		
21	333	1,3	25	333	1,3	68,906	GKR06 - 2M□□□ 080C32		
P_1 = 1,1 kW			**P_1 = 1,3 kW**						
525	19	3,0	640	19	2,8	5,185	GKR04 - 2M□□□ 080C31		C, D
456	22	2,7	557	22	2,5	5,963	GKR04 - 2M□□□ 080C31		C, D
435	23	4,5	531	23	4,2	6,257	GKR05 - 2M□□□ 080C31		C, D
390	26	4,5	474	26	4,3	3,565	GKR05 - 2M□□□ 080C42		
383	26	2,4	467	26	2,3	7,111	GKR04 - 2M□□□ 080C31		C, D
333	30	2,2	406	30	2,1	8,178	GKR04 - 2M□□□ 080C31		C, D
299	33	2,1	365	33	1,9	9,101	GKR04 - 2M□□□ 080C31		C, D
268	37	1,8	326	37	1,8	5,185	GKR04 - 2M□□□ 080C42		
260	38	1,9	317	38	1,8	10,466	GKR04 - 2M□□□ 080C31		C, D
238	42	1,8	290	42	1,6	11,449	GKR04 - 2M□□□ 080C31		C, D
233	43	1,7	283	43	1,6	5,963	GKR04 - 2M□□□ 080C42		
222	45	3,5	270	45	3,3	6,257	GKR05 - 2M□□□ 080C42		
214	47	1,6	262	47	1,5	12,698	GKR04 - 2M□□□ 080C31		C, D
206	49	3,6	251	48	3,4	13,216	GKR05 - 2M□□□ 080C31		C, D
196	51	1,5	238	51	1,5	7,111	GKR04 - 2M□□□ 080C42		
186	54	1,4	227	54	1,3	14,603	GKR04 - 2M□□□ 080C31		C, D
181	55	3,3	221	55	3,1	15,008	GKR05 - 2M□□□ 080C31		C, D
175	57	1,3	213	57	1,2	15,556	GKR04 - 2M□□□ 080C31		C, D
170	59	1,4	207	59	1,3	8,178	GKR04 - 2M□□□ 080C42		
161	62	3,2	197	62	3,0	16,857	GKR05 - 2M□□□ 080C31		C, D
153	65	1,3	186	65	1,2	9,101	GKR04 - 2M□□□ 080C42		

Abmessungen ab Seite 5-32

50 Hz			60 Hz			i	Kegelradgetriebemotor	50 Hz	60 Hz
n_2 [min^{-1}]	M_2 [Nm]	c	n_2 [min^{-1}]	M_2 [Nm]	c			Rücksprache erforderlich bei Einbaulage	
P_1 = 1,1 kW			**P_1 = 1,3 kW**						
152	66	1,1	186	66	1,1	17,889	GKR04 - 2M□□□ 080C31		C, D
147	68	2,8	179	68	2,7	9,440	GKR05 - 2M□□□ 080C42		
142	70	2,8	173	70	2,6	19,143	GKR05 - 2M□□□ 080C31		C, D
139	72	1,0	170	72	1,0	19,556	GKR04 - 2M□□□ 080C31		C, D
133	75	1,2	162	75	1,1	10,466	GKR04 - 2M□□□ 080C42		
132	76	2,6	161	76	2,4	20,650	GKR05 - 2M□□□ 080C31		C, D
130	77	2,6	158	77	2,5	10,720	GKR05 - 2M□□□ 080C42		
121	82	1,1	148	82	1,1	11,449	GKR04 - 2M□□□ 080C42		
121	83	0,9	148	83	0,8	22,489	GKR04 - 2M□□□ 080C31		C, D
116	86	2,3	142	86	2,1	23,450	GKR05 - 2M□□□ 080C31		C, D
115	87	2,4	140	87	2,3	12,081	GKR05 - 2M□□□ 080C42		
110	91	1,0	133	91	1,0	12,698	GKR04 - 2M□□□ 080C42		
108	92	0,9	132	92	0,9	25,185	GKR04 - 2M□□□ 080C31		C, D
105	95	2,3	128	95	2,2	13,216	GKR05 - 2M□□□ 080C42		
101	99	2,2	123	98	2,1	13,719	GKR05 - 2M□□□ 080C42		
101	99	2,3	124	99	2,1	26,878	GKR05 - 2M□□□ 080C31		C, D
98	102	4,1	119	102	3,8	27,903	GKR06 - 2M□□□ 080C31		C, D
95	105	0,9	116	105	0,8	14,603	GKR04 - 2M□□□ 080C42		
93	108	2,1	113	108	2,0	15,008	GKR05 - 2M□□□ 080C42		
89	112	0,8	109	112	0,8	15,556	GKR04 - 2M□□□ 080C42		
89	112	2,0	109	112	1,9	30,522	GKR05 - 2M□□□ 080C31		C, D
86	116	3,6	106	116	3,3	31,481	GKR06 - 2M□□□ 080C31		C, D
83	121	2,0	100	121	1,9	16,857	GKR05 - 2M□□□ 080C42		
81	123	1,8	99	123	1,7	33,433	GKR05 - 2M□□□ 080C31		C, D
73	137	1,7	88	137	1,7	19,143	GKR05 - 2M□□□ 080C42		
72	139	1,6	87	139	1,5	37,967	GKR05 - 2M□□□ 080C31		C, D
72	140	3,2	87	140	3,1	19,444	GKR06 - 2M□□□ 080C42		
67	148	1,6	82	148	1,6	20,650	GKR05 - 2M□□□ 080C42		
67	150	3,0	82	149	2,9	40,741	GKR06 - 2M□□□ 080C31		C, D
65	154	2,9	79	154	2,8	21,438	GKR06 - 2M□□□ 080C42		
63	159	1,5	77	159	1,5	43,267	GKR05 - 2M□□□ 080C31		C, D
61	165	2,7	74	165	2,6	44,917	GKR06 - 2M□□□ 080C31		C, D
59	168	1,4	72	168	1,4	23,450	GKR05 - 2M□□□ 080C42		
55	180	1,3	68	180	1,3	49,133	GKR05 - 2M□□□ 080C31		C, D
55	181	2,5	67	181	2,4	49,444	GKR06 - 2M□□□ 080C31		C, D
55	182	2,5	67	182	2,5	25,309	GKR06 - 2M□□□ 080C42		
52	193	1,2	63	193	1,2	52,510	GKR05 - 2M□□□ 080C31		C, D
52	193	1,2	63	193	1,2	26,878	GKR05 - 2M□□□ 080C42		
50	200	2,3	61	200	2,2	54,513	GKR06 - 2M□□□ 080C31		C, D
50	200	2,2	61	200	2,3	27,903	GKR06 - 2M□□□ 080C42		
46	219	1,1	56	219	1,1	59,630	GKR05 - 2M□□□ 080C31		C, D
46	219	1,1	55	219	1,1	30,522	GKR05 - 2M□□□ 080C42		
44	226	2,0	54	226	2,0	31,481	GKR06 - 2M□□□ 080C42		
44	229	1,6	53	229	1,6	62,500	GKR06 - 2M□□□ 080C31		C, D
42	240	1,0	51	240	1,0	33,433	GKR05 - 2M□□□ 080C42		
40	249	1,8	49	249	1,8	34,708	GKR06 - 2M□□□ 080C42		
40	253	1,6	48	253	1,6	68,906	GKR06 - 2M□□□ 080C31		C, D
37	273	0,9	45	273	0,9	37,967	GKR05 - 2M□□□ 080C42		
34	293	1,5	42	292	1,5	40,741	GKR06 - 2M□□□ 080C42		
31	323	1,4	38	322	1,4	44,917	GKR06 - 2M□□□ 080C42		
28	355	1,3	34	355	1,3	49,444	GKR06 - 2M□□□ 080C42		
26	391	1,2	31	391	1,2	54,513	GKR06 - 2M□□□ 080C42		
P_1 = 1,5 kW			**P_1 = 1,8 kW**						
523	26	2,2	638	26	2,0	5,185	GKR04 - 2M□□□ 090C11		C, D
455	30	2,0	555	30	1,9	5,963	GKR04 - 2M□□□ 090C11		C, D
433	31	4,1	529	31	3,8	6,257	GKR05 - 2M□□□ 090C11		C, D
391	35	4,0	476	35	3,8	3,565	GKR05 - 2M□□□ 090C32		
381	36	1,8	466	36	1,7	7,111	GKR04 - 2M□□□ 090C11		C, D
331	41	1,6	405	41	1,5	8,178	GKR04 - 2M□□□ 090C11		C, D
298	46	1,5	364	46	1,4	9,101	GKR04 - 2M□□□ 090C11		C, D
285	48	3,1	347	48	3,0	4,889	GKR05 - 2M□□□ 090C32		
269	51	1,4	327	51	1,3	5,185	GKR04 - 2M□□□ 090C32		
259	53	1,4	316	53	1,3	10,466	GKR04 - 2M□□□ 090C11		C, D
253	54	3,1	309	54	2,9	10,720	GKR05 - 2M□□□ 090C11		C, D
237	58	1,3	289	57	1,2	11,449	GKR04 - 2M□□□ 090C11		C, D
234	58	1,2	284	58	1,2	5,963	GKR04 - 2M□□□ 090C32		
224	61	2,8	274	61	2,6	12,081	GKR05 - 2M□□□ 090C11		C, D

Abmessungen ab Seite 5-32

50 Hz			60 Hz			i	Kegelradgetriebemotor	50 Hz	60 Hz
n_2 [min^{-1}]	M_2 [Nm]	c	n_2 [min^{-1}]	M_2 [Nm]	c			Rücksprache erforderlich bei Einbaulage	
P_1 = 1,5 kW			**P_1 = 1,8 kW**						
223	61	2,6	271	61	2,5	6,257	GKR05 - 2M□□□ 090C32		
213	64	1,2	261	64	1,1	12,698	GKR04 - 2M□□□ 090C11		C, D
205	66	2,6	251	66	2,5	13,216	GKR05 - 2M□□□ 090C11		C, D
203	67	2,7	246	67	2,6	6,883	GKR05 - 2M□□□ 090C32		
198	69	2,6	241	69	2,4	13,719	GKR05 - 2M□□□ 090C11		C, D
196	69	1,1	238	69	1,1	7,111	GKR04 - 2M□□□ 090C32		
186	73	1,0	227	73	0,9	14,603	GKR04 - 2M□□□ 090C11		C, D
181	75	2,4	221	75	2,3	15,008	GKR05 - 2M□□□ 090C11		C, D
179	76	2,5	217	76	2,4	7,817	GKR05 - 2M□□□ 090C32		
174	78	0,9	213	78	0,9	15,556	GKR04 - 2M□□□ 090C11		C, D
171	80	1,0	207	80	1,0	8,178	GKR04 - 2M□□□ 090C32		
161	85	2,3	196	85	2,2	16,857	GKR05 - 2M□□□ 090C11		C, D
153	89	1,0	186	89	0,9	9,101	GKR04 - 2M□□□ 090C32		
152	90	0,8	185	90	0,8	17,889	GKR04 - 2M□□□ 090C11		C, D
148	92	2,1	180	92	2,0	9,440	GKR05 - 2M□□□ 090C32		
142	96	2,1	173	96	1,9	19,143	GKR05 - 2M□□□ 090C11		C, D
133	102	0,9	162	102	0,8	10,466	GKR04 - 2M□□□ 090C32		
131	104	1,9	160	104	1,8	20,650	GKR05 - 2M□□□ 090C11		C, D
130	105	1,9	158	105	1,9	10,720	GKR05 - 2M□□□ 090C32		
122	112	0,8	148	112	0,8	11,449	GKR04 - 2M□□□ 090C32		
116	118	1,7	141	118	1,6	23,450	GKR05 - 2M□□□ 090C11		C, D
116	118	1,8	140	118	1,7	12,081	GKR05 - 2M□□□ 090C32		
106	129	1,7	128	129	1,6	13,216	GKR05 - 2M□□□ 090C32		
102	134	1,6	124	134	1,6	13,719	GKR05 - 2M□□□ 090C32		
102	134	3,2	124	134	3,1	13,720	GKR06 - 2M□□□ 090C32		
101	135	1,7	123	135	1,6	26,878	GKR05 - 2M□□□ 090C11		C, D
97	140	3,0	119	140	2,8	27,903	GKR06 - 2M□□□ 090C11		C, D
93	146	1,5	113	146	1,5	15,008	GKR05 - 2M□□□ 090C32		
89	153	1,5	108	153	1,4	30,522	GKR05 - 2M□□□ 090C11		C, D
88	155	2,9	107	155	2,8	15,873	GKR06 - 2M□□□ 090C32		
86	158	2,7	105	158	2,5	31,481	GKR06 - 2M□□□ 090C11		C, D
83	164	1,5	101	164	1,4	16,857	GKR05 - 2M□□□ 090C32		
81	168	1,3	99	168	1,3	33,433	GKR05 - 2M□□□ 090C11		C, D
80	171	2,6	97	171	2,5	17,500	GKR06 - 2M□□□ 090C32		
78	174	2,4	95	174	2,3	34,708	GKR06 - 2M□□□ 090C11		C, D
73	187	1,3	89	187	1,2	19,143	GKR05 - 2M□□□ 090C32		
72	190	2,4	87	190	2,3	19,444	GKR06 - 2M□□□ 090C32		
71	191	1,2	87	191	1,1	37,967	GKR05 - 2M□□□ 090C11		C, D
68	201	1,2	82	201	1,1	20,650	GKR05 - 2M□□□ 090C32		
67	205	2,2	81	205	2,1	40,741	GKR06 - 2M□□□ 090C11		C, D
65	209	2,2	79	209	2,1	21,438	GKR06 - 2M□□□ 090C32		
60	226	2,0	74	226	1,9	44,917	GKR06 - 2M□□□ 090C11		C, D
60	229	1,0	72	229	1,0	23,450	GKR05 - 2M□□□ 090C32		
55	247	1,8	67	247	1,8	25,309	GKR06 - 2M□□□ 090C32		
55	248	1,8	67	248	1,8	49,444	GKR06 - 2M□□□ 090C11		C, D
52	262	0,9	63	262	0,9	26,878	GKR05 - 2M□□□ 090C32		
50	272	1,7	61	272	1,7	27,903	GKR06 - 2M□□□ 090C32		
50	274	1,6	61	274	1,6	54,513	GKR06 - 2M□□□ 090C11		C, D
46	298	0,8	56	298	0,8	30,522	GKR05 - 2M□□□ 090C32		
44	307	1,5	54	307	1,5	31,481	GKR06 - 2M□□□ 090C32		
40	339	1,3	49	339	1,3	34,708	GKR06 - 2M□□□ 090C32		
34	397	1,1	42	397	1,1	40,741	GKR06 - 2M□□□ 090C32		
31	438	1,0	38	438	1,0	44,917	GKR06 - 2M□□□ 090C32		
28	482	0,9	34	482	0,9	49,444	GKR06 - 2M□□□ 090C32		
26	532	0,8	31	532	0,9	54,513	GKR06 - 2M□□□ 090C32		
P_1 = 2,2 kW			**P_1 = 2,6 kW**						
766	26	4,3	934	26	4,1	3,565	GKR05 - 2M□□□ 090C31		C, D
527	38	1,5	642	38	1,4	5,185	GKR04 - 2M□□□ 090C31		C, D
458	44	1,4	558	44	1,3	5,963	GKR04 - 2M□□□ 090C31		C, D
436	46	2,8	532	46	2,6	6,257	GKR05 - 2M□□□ 090C31		C, D
404	49	2,8	488	49	2,7	3,565	GKR05 - 2M□□□ 100C12		
397	50	2,9	484	50	2,7	6,883	GKR05 - 2M□□□ 090C31		C, D
384	52	1,2	468	52	1,1	7,111	GKR04 - 2M□□□ 090C31		C, D
349	57	2,7	426	57	2,5	7,817	GKR05 - 2M□□□ 090C31		C, D
334	60	1,1	407	60	1,0	8,178	GKR04 - 2M□□□ 090C31		C, D
300	67	1,0	366	67	1,0	9,101	GKR04 - 2M□□□ 090C31		C, D
295	68	2,2	356	68	2,1	4,889	GKR05 - 2M□□□ 100C12		

Abmessungen ab Seite 5-32

50 Hz			60 Hz			i	Kegelradgetriebemotor	50 Hz	60 Hz
n_2 [min^{-1}]	M_2 [Nm]	c	n_2 [min^{-1}]	M_2 [Nm]	c			Rücksprache erforderlich bei Einbaulage	
P_1 = 2,2 kW			**P_1 = 2,6 kW**						
289	69	2,3	353	69	2,1	9,440	GKR05 - 2M□□□ 090C31		C, D
261	77	0,9	318	77	0,9	10,466	GKR04 - 2M□□□ 090C31		C, D
255	78	2,1	311	78	2,0	10,720	GKR05 - 2M□□□ 090C31		C, D
239	84	0,9	291	84	0,8	11,449	GKR04 - 2M□□□ 090C31		C, D
230	87	1,8	278	87	1,7	6,257	GKR05 - 2M□□□ 100C12		
226	88	1,9	276	88	1,8	12,081	GKR05 - 2M□□□ 090C31		C, D
209	95	1,9	253	95	1,8	6,883	GKR05 - 2M□□□ 100C12		
207	97	1,8	252	97	1,7	13,216	GKR05 - 2M□□□ 090C31		C, D
199	100	1,8	243	100	1,7	13,719	GKR05 - 2M□□□ 090C31		C, D
184	108	1,7	223	108	1,6	7,817	GKR05 - 2M□□□ 100C12		
182	110	1,7	222	110	1,6	15,008	GKR05 - 2M□□□ 090C31		C, D
172	116	3,2	210	116	3,0	15,873	GKR06 - 2M□□□ 090C31		C, D
162	123	1,6	198	123	1,5	16,857	GKR05 - 2M□□□ 090C31		C, D
156	128	2,9	190	128	2,7	17,500	GKR06 - 2M□□□ 090C31		C, D
153	131	1,5	184	131	1,4	9,440	GKR05 - 2M□□□ 100C12		
147	136	2,8	178	136	2,7	9,800	GKR06 - 2M□□□ 100C12		
143	140	1,4	174	140	1,3	19,143	GKR05 - 2M□□□ 090C31		C, D
140	142	2,6	171	142	2,4	19,444	GKR06 - 2M□□□ 090C31		C, D
134	149	1,4	162	149	1,3	10,720	GKR05 - 2M□□□ 100C12		
132	151	1,3	161	151	1,2	20,650	GKR05 - 2M□□□ 090C31		C, D
127	157	2,4	155	157	2,2	21,438	GKR06 - 2M□□□ 090C31		C, D
127	158	2,8	153	158	2,6	11,376	GKR06 - 2M□□□ 100C12		
119	167	1,2	144	167	1,2	12,081	GKR05 - 2M□□□ 100C12		
116	171	1,1	142	171	1,1	23,450	GKR05 - 2M□□□ 090C31		C, D
116	173	2,6	140	172	2,5	12,444	GKR06 - 2M□□□ 100C12		
109	183	1,2	132	183	1,1	13,216	GKR05 - 2M□□□ 100C12		
108	185	2,3	132	185	2,1	25,309	GKR06 - 2M□□□ 090C31		C, D
105	190	1,1	127	190	1,1	13,719	GKR05 - 2M□□□ 100C12		
105	190	2,2	127	190	2,1	13,720	GKR06 - 2M□□□ 100C12		
102	197	1,1	124	197	1,1	26,878	GKR05 - 2M□□□ 090C31		C, D
98	204	2,1	119	204	1,9	27,903	GKR06 - 2M□□□ 090C31		C, D
96	208	1,1	116	208	1,0	15,008	GKR05 - 2M□□□ 100C12		
91	220	2,0	110	220	2,0	15,873	GKR06 - 2M□□□ 100C12		
89	223	1,0	109	223	0,9	30,522	GKR05 - 2M□□□ 090C31		C, D
87	230	1,8	106	230	1,7	31,481	GKR06 - 2M□□□ 090C31		C, D
85	234	1,0	103	234	1,0	16,857	GKR05 - 2M□□□ 100C12		
82	243	1,9	99	243	1,8	17,500	GKR06 - 2M□□□ 100C12		
82	244	0,9	100	244	0,9	33,433	GKR05 - 2M□□□ 090C31		C, D
79	254	1,7	96	254	1,5	34,708	GKR06 - 2M□□□ 090C31		C, D
75	265	0,9	91	265	0,9	19,143	GKR05 - 2M□□□ 100C12		
74	270	1,7	90	270	1,6	19,444	GKR06 - 2M□□□ 100C12		
72	278	0,8	88	278	0,8	37,967	GKR05 - 2M□□□ 090C31		C, D
70	286	0,8	84	286	0,8	20,650	GKR05 - 2M□□□ 100C12		
67	297	1,5	81	297	1,4	21,438	GKR06 - 2M□□□ 100C12		
67	298	1,5	82	298	1,5	40,741	GKR06 - 2M□□□ 090C31		C, D
61	328	1,4	74	328	1,3	44,917	GKR06 - 2M□□□ 090C31		C, D
57	351	1,3	69	351	1,3	25,309	GKR06 - 2M□□□ 100C12		
55	362	1,2	67	361	1,2	49,444	GKR06 - 2M□□□ 090C31		C, D
52	387	1,2	62	387	1,2	27,903	GKR06 - 2M□□□ 100C12		
50	399	1,1	61	399	1,1	54,513	GKR06 - 2M□□□ 090C31		C, D
46	436	1,0	55	436	1,0	31,481	GKR06 - 2M□□□ 100C12		
42	481	0,9	50	481	0,9	34,708	GKR06 - 2M□□□ 100C12		
P_1 = 3,0 kW			**P_1 = 3,6 kW**						
811	34	3,3	979	34	3,1	3,565	GKR05 - 2M□□□ 100C31		C, D
591	46	2,6	714	46	2,4	4,889	GKR05 - 2M□□□ 100C31		C, D
462	59	2,1	558	59	2,0	6,257	GKR05 - 2M□□□ 100C31		C, D
420	65	2,2	507	65	2,1	6,883	GKR05 - 2M□□□ 100C31		C, D
417	65	3,1	504	65	2,9	3,431	GKR06 - 2M□□□ 100C32		
401	68	2,0	485	68	1,9	3,565	GKR05 - 2M□□□ 100C32		
370	74	2,0	447	74	1,9	7,817	GKR05 - 2M□□□ 100C31		C, D
306	89	1,7	370	89	1,6	9,440	GKR05 - 2M□□□ 100C31		C, D
304	90	2,8	368	90	2,7	4,706	GKR06 - 2M□□□ 100C32		
293	93	1,6	354	93	1,5	4,889	GKR05 - 2M□□□ 100C32		
270	101	1,6	326	101	1,5	10,720	GKR05 - 2M□□□ 100C31		C, D
254	107	3,3	307	107	3,1	11,376	GKR06 - 2M□□□ 100C31		C, D
239	114	1,5	289	114	1,4	12,081	GKR05 - 2M□□□ 100C31		C, D
237	115	2,4	287	115	2,3	6,022	GKR06 - 2M□□□ 100C32		

Abmessungen ab Seite 5-32

50 Hz			60 Hz			i	Kegelradgetriebemotor	50 Hz	60 Hz
n_2 [min^{-1}]	M_2 [Nm]	c	n_2 [min^{-1}]	M_2 [Nm]	c			Rücksprache erforderlich bei Einbaulage	
P_1 = 3,0 kW			**P_1 = 3,6 kW**						
232	117	3,1	280	117	2,9	12,444	GKR06 - 2M□□□ 100C31		C, D
229	119	1,3	277	119	1,3	6,257	GKR05 - 2M□□□ 100C32		
221	123	2,8	267	123	2,7	6,481	GKR06 - 2M□□□ 100C32		
219	125	1,4	264	124	1,3	13,216	GKR05 - 2M□□□ 100C31		C, D
211	129	1,3	254	129	1,3	13,719	GKR05 - 2M□□□ 100C31		C, D
211	129	2,7	254	129	2,5	13,720	GKR06 - 2M□□□ 100C31		C, D
208	131	1,4	251	131	1,3	6,883	GKR05 - 2M□□□ 100C32		
200	136	2,6	242	136	2,4	7,146	GKR06 - 2M□□□ 100C32		
193	141	1,3	233	141	1,2	15,008	GKR05 - 2M□□□ 100C31		C, D
183	149	1,3	221	149	1,2	7,817	GKR05 - 2M□□□ 100C32		
182	150	2,4	220	149	2,3	15,873	GKR06 - 2M□□□ 100C31		C, D
171	159	1,2	207	159	1,1	16,857	GKR05 - 2M□□□ 100C31		C, D
165	165	2,2	199	165	2,1	17,500	GKR06 - 2M□□□ 100C31		C, D
161	169	2,4	195	169	2,3	8,889	GKR06 - 2M□□□ 100C32		
152	180	1,1	183	180	1,0	9,440	GKR05 - 2M□□□ 100C32		
151	180	1,1	182	180	1,0	19,143	GKR05 - 2M□□□ 100C31		C, D
149	183	2,0	180	183	1,9	19,444	GKR06 - 2M□□□ 100C31		C, D
146	187	2,1	177	187	2,0	9,800	GKR06 - 2M□□□ 100C32		
140	195	1,0	169	194	0,9	20,650	GKR05 - 2M□□□ 100C31		C, D
135	202	1,8	163	202	1,7	21,438	GKR06 - 2M□□□ 100C31		C, D
133	204	1,0	161	204	1,0	10,720	GKR05 - 2M□□□ 100C32		
126	217	2,0	152	217	1,9	11,376	GKR06 - 2M□□□ 100C32		
123	221	0,9	149	221	0,8	23,450	GKR05 - 2M□□□ 100C31		C, D
118	230	0,9	143	230	0,9	12,081	GKR05 - 2M□□□ 100C32		
115	237	1,9	139	237	1,8	12,444	GKR06 - 2M□□□ 100C32		
114	238	1,7	138	238	1,6	25,309	GKR06 - 2M□□□ 100C31		C, D
108	252	0,9	131	252	0,8	13,216	GKR05 - 2M□□□ 100C32		
104	261	0,8	126	261	0,8	13,719	GKR05 - 2M□□□ 100C32		
104	261	1,6	126	261	1,6	13,720	GKR06 - 2M□□□ 100C32		
104	263	1,6	125	263	1,5	27,903	GKR06 - 2M□□□ 100C31		C, D
92	297	1,4	111	296	1,3	31,481	GKR06 - 2M□□□ 100C31		C, D
90	302	1,5	109	302	1,4	15,873	GKR06 - 2M□□□ 100C32		
83	327	1,3	101	327	1,2	34,708	GKR06 - 2M□□□ 100C31		C, D
82	333	1,4	99	333	1,3	17,500	GKR06 - 2M□□□ 100C32		
74	370	1,2	89	370	1,2	19,444	GKR06 - 2M□□□ 100C32		
67	408	1,1	81	408	1,1	21,438	GKR06 - 2M□□□ 100C32		
57	482	0,9	68	482	0,9	25,309	GKR06 - 2M□□□ 100C32		
51	531	0,8	62	531	0,9	27,903	GKR06 - 2M□□□ 100C32		
P_1 = 4,0 kW			**P_1 = 4,8 kW**						
797	46	2,4	965	46	2,3	3,565	GKR05 - 2M□□□ 100C41		C, D
581	63	1,9	704	62	1,8	4,889	GKR05 - 2M□□□ 100C41		C, D
472	77	2,9	571	77	2,8	6,022	GKR06 - 2M□□□ 100C41		C, D
454	80	1,6	550	80	1,5	6,257	GKR05 - 2M□□□ 100C41		C, D
423	86	2,3	510	86	2,2	3,431	GKR06 - 2M□□□ 112C22		C, D
413	88	1,6	500	88	1,6	6,883	GKR05 - 2M□□□ 100C41		C, D
397	91	3,1	481	91	2,9	7,146	GKR06 - 2M□□□ 100C41		C, D
363	100	1,5	440	100	1,4	7,817	GKR05 - 2M□□□ 100C41		C, D
320	114	2,9	387	114	2,7	8,889	GKR06 - 2M□□□ 100C41		C, D
308	118	2,1	372	118	2,0	4,706	GKR06 - 2M□□□ 112C22		C, D
301	121	1,3	364	121	1,2	9,440	GKR05 - 2M□□□ 100C41		C, D
290	125	2,5	351	125	2,3	9,800	GKR06 - 2M□□□ 100C41		C, D
265	137	1,2	321	137	1,1	10,720	GKR05 - 2M□□□ 100C41		C, D
250	145	2,4	302	145	2,3	11,376	GKR06 - 2M□□□ 100C41		C, D
241	151	1,9	291	151	1,8	6,022	GKR06 - 2M□□□ 112C22		C, D
235	154	1,1	285	154	1,0	12,081	GKR05 - 2M□□□ 100C41		C, D
228	159	2,3	276	159	2,2	12,444	GKR06 - 2M□□□ 100C41		C, D
224	162	2,2	270	162	2,1	6,481	GKR06 - 2M□□□ 112C22		C, D
215	169	1,0	260	169	1,0	13,216	GKR05 - 2M□□□ 100C41		C, D
207	175	1,0	251	175	0,9	13,719	GKR05 - 2M□□□ 100C41		C, D
207	175	2,0	251	175	1,8	13,720	GKR06 - 2M□□□ 100C41		C, D
203	179	1,9	245	179	1,9	7,146	GKR06 - 2M□□□ 112C22		C, D
189	192	0,9	229	192	0,9	15,008	GKR05 - 2M□□□ 100C41		C, D
179	203	1,8	217	203	1,7	15,873	GKR06 - 2M□□□ 100C41		C, D
169	215	0,9	204	215	0,8	16,857	GKR05 - 2M□□□ 100C41		C, D
163	223	1,8	197	222	1,7	8,889	GKR06 - 2M□□□ 112C22		C, D
162	224	1,6	197	224	1,5	17,500	GKR06 - 2M□□□ 100C41		C, D
148	245	1,6	179	245	1,5	9,800	GKR06 - 2M□□□ 112C22		C, D

Abmessungen ab Seite 5-32

50 Hz			60 Hz			i	Kegelradgetriebemotor	50 Hz	60 Hz
n_2 [min^{-1}]	M_2 [Nm]	c	n_2 [min^{-1}]	M_2 [Nm]	c			Rücksprache erforderlich bei Einbaulage	
P_1 = 4,0 kW			**P_1 = 4,8 kW**						
146	249	1,5	177	248	1,4	19,444	GKR06 - 2M□□□ 100C41		C, D
133	274	1,3	161	274	1,3	21,438	GKR06 - 2M□□□ 100C41		C, D
128	285	1,5	154	285	1,5	11,376	GKR06 - 2M□□□ 112C22		C, D
117	311	1,4	141	311	1,4	12,444	GKR06 - 2M□□□ 112C22		C, D
112	323	1,3	136	323	1,2	25,309	GKR06 - 2M□□□ 100C41		C, D
106	343	1,2	128	343	1,2	13,720	GKR06 - 2M□□□ 112C22		C, D
102	357	1,2	123	357	1,1	27,903	GKR06 - 2M□□□ 100C41		C, D
91	397	1,1	110	397	1,1	15,873	GKR06 - 2M□□□ 112C22		C, D
90	402	1,0	109	402	1,0	31,481	GKR06 - 2M□□□ 100C41		C, D
83	438	1,0	100	438	1,0	17,500	GKR06 - 2M□□□ 112C22		C, D
82	444	0,9	99	443	0,9	34,708	GKR06 - 2M□□□ 100C41		C, D
75	487	0,9	90	487	0,9	19,444	GKR06 - 2M□□□ 112C22		C, D
68	537	0,8	82	537	0,8	21,438	GKR06 - 2M□□□ 112C22		C, D
P_1 = 5,5 kW			**P_1 = 6,6 kW**						
845	59	2,7				3,431	GKR06 - 2M□□□ 112C31	C, D	
616	81	2,5				4,706	GKR06 - 2M□□□ 112C31	C, D	
482	104	2,2				6,022	GKR06 - 2M□□□ 112C31	C, D	
447	112	2,5				6,481	GKR06 - 2M□□□ 112C31	C, D	
421	119	1,7	509	118	1,6	3,431	GKR06 - 2M□□□ 112C32		C, D
406	123	2,3				7,146	GKR06 - 2M□□□ 112C31	C, D	
326	153	2,1				8,889	GKR06 - 2M□□□ 112C31	C, D	
307	163	1,5	371	162	1,5	4,706	GKR06 - 2M□□□ 112C32		C, D
296	169	1,8				9,800	GKR06 - 2M□□□ 112C31	C, D	
255	196	1,8				11,376	GKR06 - 2M□□□ 112C31	C, D	
240	208	1,3	290	208	1,3	6,022	GKR06 - 2M□□□ 112C32		C, D
233	214	1,7				12,444	GKR06 - 2M□□□ 112C31	C, D	
223	224	1,6	269	224	1,5	6,481	GKR06 - 2M□□□ 112C32		C, D
211	236	1,4				13,720	GKR06 - 2M□□□ 112C31	C, D	
202	247	1,4	244	247	1,3	7,146	GKR06 - 2M□□□ 112C32		C, D
183	273	1,3				15,873	GKR06 - 2M□□□ 112C31	C, D	
166	301	1,2				17,500	GKR06 - 2M□□□ 112C31	C, D	
163	307	1,3	196	307	1,3	8,889	GKR06 - 2M□□□ 112C32		C, D
149	335	1,1				19,444	GKR06 - 2M□□□ 112C31	C, D	
147	338	1,1	178	338	1,1	9,800	GKR06 - 2M□□□ 112C32		C, D
135	369	1,0				21,438	GKR06 - 2M□□□ 112C31	C, D	
127	393	1,1	153	393	1,1	11,376	GKR06 - 2M□□□ 112C32		C, D
116	430	1,0	140	430	1,0	12,444	GKR06 - 2M□□□ 112C32		C, D
105	474	0,9	127	474	0,9	13,720	GKR06 - 2M□□□ 112C32		C, D
91	548	0,8	110	548	0,8	15,873	GKR06 - 2M□□□ 112C32		C, D
P_1 = 7,5 kW			**P_1 = 9,0 kW**						
842	81	2,0				3,431	GKR06 - 2M□□□ 112C41	C, D	
614	111	1,8				4,706	GKR06 - 2M□□□ 112C41	C, D	
480	142	1,6				6,022	GKR06 - 2M□□□ 112C41	C, D	
446	153	1,8				6,481	GKR06 - 2M□□□ 112C41	C, D	
404	168	1,7				7,146	GKR06 - 2M□□□ 112C41	C, D	
325	209	1,6				8,889	GKR06 - 2M□□□ 112C41	C, D	
295	231	1,3				9,800	GKR06 - 2M□□□ 112C41	C, D	
254	268	1,3				11,376	GKR06 - 2M□□□ 112C41	C, D	
232	293	1,2				12,444	GKR06 - 2M□□□ 112C41	C, D	
211	323	1,1				13,720	GKR06 - 2M□□□ 112C41	C, D	
182	374	1,0				15,873	GKR06 - 2M□□□ 112C41	C, D	
165	412	0,9				17,500	GKR06 - 2M□□□ 112C41	C, D	

Abmessungen ab Seite 5-32

$M_{2\,zul} \leq 45$ Nm			GKR03-2N □□□							
Getriebe	Lagerflanschgröße Motorgröße Flanschdurchmesser	i	50 Hz			60 Hz			50 Hz	60 Hz
			$P_{1\,zul}$ [kW]	$M_{2\,zul}$ [Nm]	n_2 [min^{-1}]	$P_{1\,zul}$ [kW]	$M_{2\,zul}$ [Nm]	n_2 [min^{-1}]	Rücksprache erforderlich bei Einbaulage	
			$n_1 = 2800$ min^{-1}			$n_1 = 3360$ min^{-1}				
GKR03 - 2N □□□	1A	5,411	1,82	32	518	1,82	27	621		C, D
	63	6,222	1,63	33	450	1,63	27	540		C, D
	90	7,111	1,52	35	394	1,52	29	473		C, D
		8,178	1,36	36	342	1,36	30	411		C, D
		9,101	1,24	37	308	1,24	30	369		C, D
		10,466	1,08	37	268	1,08	30	321		C, D
		11,640	0,97	37	241	0,97	30	289		C, D
		13,386	0,84	37	209	0,84	30	251		C, D
		15,111	0,75	37	185	0,75	30	222		C, D
		17,378	0,65	37	161	0,65	30	193		C, D
		19,365	0,58	37	145	0,58	30	174		C, D
		22,270	0,51	37	126	0,51	30	151		C, D
		25,051	0,51	42	112	0,51	35	134		C, D
		28,808	0,44	42	97	0,44	35	117		C, D
		32,593	0,39	42	86	0,39	35	103		C, D
		37,481	0,34	42	75	0,34	35	90		C, D
		42,222	0,33	45	66	0,34	38	80		C, D
		48,556	0,29	45	58	0,29	38	69		C, D
		53,889	0,26	45	52	0,26	38	62		C, D
		61,972	0,22	45	45	0,23	38	54		C, D
			$n_1 = 1400$ min^{-1}			$n_1 = 1680$ min^{-1}				
GKR03 - 2N □□□	1A	5,411	1,12	39	259	1,30	38	311		
	63	6,222	1,00	40	225	1,16	39	270		
	90	7,111	0,93	43	197	1,08	41	236		
		8,178	0,84	44	171	0,97	43	205		
		9,101	0,76	45	154	0,88	43	185		
		10,466	0,66	45	134	0,77	43	161		
		11,640	0,60	45	120	0,69	43	144		
		13,386	0,52	45	105	0,60	43	126		
		15,111	0,46	45	93	0,53	43	111		
		17,378	0,40	45	81	0,46	43	97		
		19,365	0,36	45	72	0,41	43	87		
		22,270	0,31	45	63	0,36	43	75		
		25,051	0,28	45	56	0,33	45	67		
		28,808	0,24	45	49	0,29	45	58		
		32,593	0,21	45	43	0,26	45	52		
		37,481	0,19	45	37	0,22	45	45		
		42,222	0,16	45	33	0,20	45	40		
		48,556	0,14	45	29	0,17	45	35		
		53,889	0,13	45	26	0,15	45	31		
		61,972	0,11	45	23	0,13	45	27		
			$n_1 = 700$ min^{-1}			$n_1 = 840$ min^{-1}				
GKR03 - 2N □□□	1A	5,411	0,56	39	129	0,67	39	155		
	63	6,222	0,50	40	113	0,60	40	135		
	90	7,111	0,47	43	98	0,56	43	118		
		8,178	0,42	44	86	0,50	44	103		
		9,101	0,38	45	77	0,46	45	92		
		10,466	0,33	45	67	0,40	45	80		
		11,640	0,30	45	60	0,36	45	72		
		13,386	0,26	45	52	0,31	45	63		
		15,111	0,23	45	46	0,28	45	56		
		17,378	0,20	45	40	0,24	45	48		
		19,365	0,18	45	36	0,22	45	43		
		22,270	0,16	45	31	0,19	45	38		
		25,051	0,14	45	28	0,17	45	34		
		28,808	0,12	45	24	0,14	45	29		
		32,593	0,11	45	22	0,13	45	26		
		37,481	0,09	45	19	0,11	45	22		
		42,222	0,08	45	17	0,10	45	20		
		48,556	0,07	45	14	0,09	45	17		
		53,889	0,06	45	13	0,08	45	16		
		61,972	0,06	45	11	0,07	45	14		

Abmessungen ab Seite 5-40

$M_{2\,zul} \leq$ 90 Nm — GKR04-2N □□□

Getriebe	Lagerflanschgröße / Motorgröße / Flanschdurchmesser							i	50 Hz $P_{1\,zul}$ [kW]	50 Hz $M_{2\,zul}$ [Nm]	50 Hz n_2 [min^{-1}]	60 Hz $P_{1\,zul}$ [kW]	60 Hz $M_{2\,zul}$ [Nm]	60 Hz n_2 [min^{-1}]	50 Hz Rücksprache erforderlich bei Einbaulage	60 Hz Rücksprache erforderlich bei Einbaulage
									n_1 = 2800 min^{-1}			n_1 = 3360 min^{-1}				
GKR04 - 2N □□□	**1A**							11,449	1,03	38	245	1,03	32	294		C, D
	63							12,698	0,96	39	221	0,96	33	265		C, D
	90							14,603	0,96	45	192	0,96	38	230		C, D
								19,556	1,05	67	143	1,05	55	172		C, D
								22,489	1,00	73	125	1,00	61	149		C, D
								25,185	1,00	81	111	1,00	68	133		C, D
								28,963	0,88	83	97	0,88	69	116		C, D
								31,919	0,80	83	88	0,80	69	105		C, D
								36,707	0,70	83	76	0,70	69	92		C, D
								40,000	0,64	83	70	0,64	69	84		C, D
								46,000	0,60	90	61	0,62	77	73		C, D
								52,698	0,40	69	53	0,41	59	64		C, D
								60,603	0,40	79	46	0,41	67	55		C, D
GKR04 - 2N □□□	□B							5,185	2,23	38	540	2,08	29	648		C, D
	1B	2B	5B					5,963	2,23	43	470	2,08	33	564		C, D
	71	63	56C					7,111	2,23	51	394	2,08	40	473		C, D
	105	90	Nema					8,178	2,23	59	342	2,08	46	411		C, D
								9,101	2,23	66	308	2,08	51	369		C, D
								10,466	2,12	72	268	2,08	59	321		C, D
								11,449	1,97	73	245	1,97	61	294		C, D
								12,698	1,78	73	221	1,78	61	265		C, D
								14,603	1,54	73	192	1,54	61	230		C, D
								15,556	1,45	73	180	1,45	61	216		C, D
								17,889	1,26	73	157	1,26	61	188		C, D
								19,556	1,15	73	143	1,15	61	172		C, D
								22,489	1,00	73	125	1,00	61	149		C, D
								25,185	1,02	83	111	1,02	69	133		C, D
								28,963	0,88	83	97	0,88	69	116		C, D
								31,919	0,80	83	88	0,80	69	105		C, D
								36,707	0,70	83	76	0,70	69	92		C, D
								40,000	0,64	83	70	0,64	69	84		C, D
								46,000	0,60	90	61	0,62	77	73		C, D
GKR04 - 2N □□□	□C							5,185	3,04	51	540	2,82	40	648		C, D
	1C	2C	3C	4C	5C	6C	7C	5,963	3,03	59	470	2,82	45	564		C, D
	80	71	71	71	56C	63	80	7,111	2,73	63	394	2,73	52	473		C, D
	160	160	105	120	Nema	160	120	8,178	2,49	66	342	2,49	55	411		C, D
								9,101	2,32	69	308	2,32	57	369		C, D
								10,466	2,12	72	268	2,12	60	321		C, D
								11,449	1,97	73	245	1,97	61	294		C, D
								12,698	1,78	73	221	1,78	61	265		C, D
								14,603	1,54	73	192	1,54	61	230		C, D
								15,556	1,45	73	180	1,45	61	216		C, D
								17,889	1,26	73	157	1,26	61	188		C, D
								19,556	1,15	73	143	1,15	61	172		C, D
								22,489	1,00	73	125	1,00	61	149		C, D
								25,185	1,02	83	111	1,02	69	133		C, D
								28,963	0,88	83	97	0,88	69	116		C, D
GKR04 - 2N □□□	□D							5,185	3,33	56	540	3,33	47	648		C, D
	1D	2D	5D					5,963	3,03	59	470	3,03	49	564		C, D
	90	80	143/145TC					7,111	2,73	63	394	2,73	52	473		C, D
	160	160	Nema					8,178	2,49	66	342	2,49	55	411		C, D
								9,101	2,32	69	308	2,32	57	369		C, D
								10,466	2,12	72	268	2,12	60	321		C, D
								11,449	1,97	73	245	1,97	61	294		C, D
								12,698	1,78	73	221	1,78	61	265		C, D
								14,603	1,54	73	192	1,54	61	230		C, D
								15,556	1,45	73	180	1,45	61	216		C, D
								17,889	1,26	73	157	1,26	61	188		C, D

Abmessungen ab Seite 5-40

$M_{2\,zul} \leq$ 90 Nm — GKR04-2N □□□

Getriebe	Lagerflanschgröße / Motorgröße / Flanschdurchmesser							i	50 Hz $P_{1\,zul}$ [kW]	50 Hz $M_{2\,zul}$ [Nm]	50 Hz n_2 [min^{-1}]	60 Hz $P_{1\,zul}$ [kW]	60 Hz $M_{2\,zul}$ [Nm]	60 Hz n_2 [min^{-1}]	50 Hz / 60 Hz Rücksprache erforderlich bei Einbaulage
									n_1 = 1400 min^{-1}			n_1 = 1680 min^{-1}			
GKR04 - 2N □□□	**1A**							11,449	0,63	47	122	0,73	45	147	
	63							12,698	0,59	49	110	0,68	47	132	
	90							14,603	0,59	56	96	0,68	54	115	
								19,556	0,65	82	72	0,75	79	86	
								22,489	0,62	90	62	0,71	87	75	
								25,185	0,54	88	56	0,65	88	67	
								28,963	0,48	90	48	0,58	90	58	
								31,919	0,44	90	44	0,52	90	53	
								36,707	0,38	90	38	0,45	90	46	
								40,000	0,35	90	35	0,42	90	42	
								46,000	0,30	90	30	0,36	90	37	
								52,698	0,20	69	27	0,24	69	32	
								60,603	0,20	79	23	0,24	79	28	
GKR04 - 2N □□□	□B							5,185	1,37	46	270	1,59	44	324	
	1B	2B	5B					5,963	1,37	53	235	1,59	51	282	
	71	63	56C					7,111	1,37	63	197	1,59	61	236	
	105	90	Nema					8,178	1,37	73	171	1,59	70	205	
								9,101	1,37	81	154	1,59	78	185	
								10,466	1,30	89	134	1,51	85	161	
								11,449	1,21	90	122	1,40	87	147	
								12,698	1,09	90	110	1,26	87	132	
								14,603	0,95	90	96	1,10	87	115	
								15,556	0,89	90	90	1,03	87	108	
								17,889	0,78	90	78	0,90	87	94	
								19,556	0,71	90	72	0,82	87	86	
								22,489	0,62	90	62	0,71	87	75	
								25,185	0,55	90	56	0,66	90	67	
								28,963	0,48	90	48	0,58	90	58	
								31,919	0,44	90	44	0,52	90	53	
								36,707	0,38	90	38	0,45	90	46	
								40,000	0,35	90	35	0,42	90	42	
								46,000	0,30	90	30	0,36	90	37	
GKR04 - 2N □□□	□C							5,185	1,87	63	270	2,16	60	324	
	1C	2C	3C	4C	5C	6C	7C	5,963	1,87	72	235	2,16	70	282	
	80	71	71	71	56C	63	80	7,111	1,68	77	197	1,94	75	236	
	160	160	105	120	Nema	160	120	8,178	1,53	81	171	1,77	78	205	
								9,101	1,43	84	154	1,65	81	185	
								10,466	1,30	89	134	1,51	85	161	
								11,449	1,21	90	122	1,40	87	147	
								12,698	1,09	90	110	1,26	87	132	
								14,603	0,95	90	96	1,10	87	115	
								15,556	0,89	90	90	1,03	87	108	
								17,889	0,78	90	78	0,90	87	94	
								19,556	0,71	90	72	0,82	87	86	
								22,489	0,62	90	62	0,71	87	75	
								25,185	0,55	90	56	0,66	90	67	
								28,963	0,48	90	48	0,58	90	58	
GKR04 - 2N □□□	□D							5,185	2,05	69	270	2,37	66	324	
	1D	2D	5D					5,963	1,87	72	235	2,16	70	282	
	90	80	143/145TC					7,111	1,68	77	197	1,94	75	236	
	160	160	Nema					8,178	1,53	81	171	1,77	78	205	
								9,101	1,43	84	154	1,65	81	185	
								10,466	1,30	89	134	1,51	85	161	
								11,449	1,21	90	122	1,40	87	147	
								12,698	1,09	90	110	1,26	87	132	
								14,603	0,95	90	96	1,10	87	115	
								15,556	0,89	90	90	1,03	87	108	
								17,889	0,78	90	78	0,90	87	94	

Abmessungen ab Seite 5-40

$M_{2\,zul} \leq$ 90 Nm — GKR04-2N □□□

Getriebe	Lagerflanschgröße / Motorgröße / Flanschdurchmesser							i	50 Hz $P_{1\,zul}$ [kW]	50 Hz $M_{2\,zul}$ [Nm]	50 Hz n_2 [min^{-1}]	60 Hz $P_{1\,zul}$ [kW]	60 Hz $M_{2\,zul}$ [Nm]	60 Hz n_2 [min^{-1}]	50 Hz	60 Hz
															Rücksprache erforderlich bei Einbaulage	
									n_1 = 700 min^{-1}			n_1 = 840 min^{-1}				
GKR04 - 2N □□□	**1A**							11,449	0,32	47	61	0,38	47	73		
	63							12,698	0,30	49	55	0,35	49	66		
	90							14,603	0,30	56	48	0,35	56	58		
								19,556	0,32	82	36	0,39	82	43		
								22,489	0,31	90	31	0,37	90	37		
								25,185	0,27	88	28	0,32	88	33		
								28,963	0,24	90	24	0,29	90	29		
								31,919	0,22	90	22	0,26	90	26		
								36,707	0,19	90	19	0,23	90	23		
								40,000	0,17	90	18	0,21	90	21		
								46,000	0,15	90	15	0,18	90	18		
								52,698	0,10	69	13	0,12	69	16		
								60,603	0,10	79	12	0,12	79	14		
GKR04 - 2N □□□	□B							5,185	0,73	49	135	0,87	49	162		
	1B	2B	5B					5,963	0,73	56	117	0,87	56	141		
	71	63	56C					7,111	0,73	67	98	0,87	67	118		
	105	90	Nema					8,178	0,73	77	86	0,87	77	103		
								9,101	0,72	84	77	0,86	84	92		
								10,466	0,65	89	67	0,78	89	80		
								11,449	0,61	90	61	0,73	90	73		
								12,698	0,55	90	55	0,66	90	66		
								14,603	0,48	90	48	0,57	90	58		
								15,556	0,45	90	45	0,54	90	54		
								17,889	0,39	90	39	0,47	90	47		
								19,556	0,36	90	36	0,43	90	43		
								22,489	0,31	90	31	0,37	90	37		
								25,185	0,28	90	28	0,33	90	33		
								28,963	0,24	90	24	0,29	90	29		
								31,919	0,22	90	22	0,26	90	26		
								36,707	0,19	90	19	0,23	90	23		
								40,000	0,17	90	18	0,21	90	21		
								46,000	0,15	90	15	0,18	90	18		
GKR04 - 2N □□□	□C							5,185	1,02	69	135	1,23	69	162		
	1C	2C	3C	4C	5C	6C	7C	5,963	0,93	72	117	1,12	72	141		
	80	71	71	71	56C	63	80	7,111	0,84	77	98	1,01	77	118		
	160	160	105	120	Nema	160	120	8,178	0,77	81	86	0,92	81	103		
								9,101	0,72	84	77	0,86	84	92		
								10,466	0,65	89	67	0,78	89	80		
								11,449	0,61	90	61	0,73	90	73		
								12,698	0,55	90	55	0,66	90	66		
								14,603	0,48	90	48	0,57	90	58		
								15,556	0,45	90	45	0,54	90	54		
								17,889	0,39	90	39	0,47	90	47		
								19,556	0,36	90	36	0,43	90	43		
								22,489	0,31	90	31	0,37	90	37		
								25,185	0,28	90	28	0,33	90	33		
								28,963	0,24	90	24	0,29	90	29		
GKR04 - 2N □□□	□D							5,185	1,02	69	135	1,23	69	162		
	1D	2D	5D					5,963	0,93	72	117	1,12	72	141		
	90	80	143/145TC					7,111	0,84	77	98	1,01	77	118		
	160	160	Nema					8,178	0,77	81	86	0,92	81	103		
								9,101	0,72	84	77	0,86	84	92		
								10,466	0,65	89	67	0,78	89	80		
								11,449	0,61	90	61	0,73	90	73		
								12,698	0,55	90	55	0,66	90	66		
								14,603	0,48	90	48	0,57	90	58		
								15,556	0,45	90	45	0,54	90	54		
								17,889	0,39	90	39	0,47	90	47		

Abmessungen ab Seite 5-40

$M_{2\,zul} \leq$ 240 Nm								GKR05-2N □□□							
Getriebe	Lagerflanschgröße Motorgröße Flanschdurchmesser							i	50 Hz			60 Hz			50 Hz / 60 Hz
									$P_{1\,zul}$ [kW]	$M_{2\,zul}$ [Nm]	n_2 [min^{-1}]	$P_{1\,zul}$ [kW]	$M_{2\,zul}$ [Nm]	n_2 [min^{-1}]	Rücksprache erforderlich bei Einbaulage
									n_1 = 2800 min^{-1}			n_1 = 3360 min^{-1}			
GKR05 - 2N □□□ □B								13,216	2,23	96	212	2,08	74	254	C, D
1B	5B							15,008	2,23	109	187	2,08	84	224	C, D
71	56C							16,857	2,23	122	166	2,08	95	199	C, D
105	Nema							19,143	2,23	138	146	2,08	107	176	C, D
								26,878	1,97	171	104	1,97	143	125	C, D
								30,522	1,97	195	92	1,97	162	110	C, D
								33,433	1,65	178	84	1,65	149	101	C, D
								37,967	1,65	203	74	1,65	169	89	C, D
								43,267	1,43	201	65	1,46	171	78	C, D
								49,133	1,43	228	57	1,46	194	68	C, D
								52,510	1,20	203	53	1,22	173	64	C, D
								59,630	1,20	231	47	1,22	197	56	C, D
								67,112	0,82	178	42	0,84	152	50	C, D
								76,213	0,82	202	37	0,84	172	44	C, D
GKR05 - 2N □□□ □C								6,257	3,04	62	448	2,82	48	537	C, D
1C	2C	3C	4C	5C	6C	7C		12,081	3,04	119	232	2,82	92	278	C, D
80	71	71	71	56C	63	80		13,216	3,04	130	212	2,82	101	254	C, D
160	160	105	120	Nema	160	120		13,719	3,04	135	204	2,82	105	245	C, D
								15,008	3,04	148	187	2,82	114	224	C, D
								16,857	3,04	166	166	2,82	129	199	C, D
								19,143	3,04	188	146	2,82	146	176	C, D
								20,650	2,91	195	136	2,82	157	163	C, D
								23,450	2,57	195	119	2,57	162	143	C, D
								26,878	2,54	221	104	2,54	185	125	C, D
								30,522	2,24	221	92	2,24	185	110	C, D
								33,433	2,04	221	84	2,04	185	101	C, D
								37,967	1,80	221	74	1,80	185	89	C, D
								43,267	1,71	240	65	1,75	205	78	C, D
								49,133	1,51	240	57	1,54	205	68	C, D
								52,510	1,41	240	53	1,44	205	64	C, D
								59,630	1,24	240	47	1,27	205	56	C, D
GKR05 - 2N □□□ □D								3,565	3,75	43	786	3,49	34	943	C, D
1D	2D	5D						4,889	3,75	59	573	3,49	46	687	C, D
90	80	143/145TC						6,257	3,75	76	448	3,49	59	537	C, D
160	160	Nema						6,883	3,75	84	407	3,49	65	488	C, D
								7,817	3,75	95	358	3,49	74	430	C, D
								9,440	3,75	115	297	3,49	89	356	C, D
								10,720	3,75	130	261	3,49	101	313	C, D
								12,081	3,75	147	232	3,49	114	278	C, D
								13,216	3,75	161	212	3,49	124	254	C, D
								13,719	3,75	167	204	3,49	129	245	C, D
								15,008	3,73	181	187	3,49	141	224	C, D
								16,857	3,57	195	166	3,49	159	199	C, D
								19,143	3,14	195	146	3,14	162	176	C, D
								20,650	2,91	195	136	2,91	162	163	C, D
								23,450	2,57	195	119	2,57	162	143	C, D
								26,878	2,54	221	104	2,54	185	125	C, D
								30,522	2,24	221	92	2,24	185	110	C, D
								33,433	2,04	221	84	2,04	185	101	C, D
								37,967	1,80	221	74	1,80	185	89	C, D
GKR05 - 2N □□□ □E								3,565	9,22	107	786	9,22	89	943	C, D
1E	**1E**	2E	3E	4E	5E			4,889	7,52	119	573	7,52	99	687	C, D
100	**112**	90	80	90	182/184TC			6,257	6,24	126	448	6,24	105	537	C, D
160	**160**	160	160	200	Nema			6,883	6,53	146	407	6,53	121	488	C, D
								7,817	6,00	152	358	6,00	127	430	C, D
								9,440	5,07	155	297	5,07	129	356	C, D
								10,720	4,76	165	261	4,76	138	313	C, D
								12,081	4,32	169	232	4,32	141	278	C, D
								13,216	4,06	174	212	4,06	145	254	C, D

Abmessungen ab Seite 5-40

$M_{2\,zul} \leq$ 240 Nm — GKR05-2N □□□

Getriebe / Lagerflanschgröße / Motorgröße / Flanschdurchmesser	i	50 Hz $P_{1\,zul}$ [kW]	50 Hz $M_{2\,zul}$ [Nm]	50 Hz n_2 [min^{-1}]	60 Hz $P_{1\,zul}$ [kW]	60 Hz $M_{2\,zul}$ [Nm]	60 Hz n_2 [min^{-1}]	50 Hz / 60 Hz Rücksprache erforderlich bei Einbaulage
		n_1 = 2800 min^{-1}			n_1 = 3360 min^{-1}			
GKR05 - 2N □□□ □E	13,719	3,96	176	204	3,96	147	245	C, D
1E 1E 2E 3E 4E 5E	15,008	3,73	181	187	3,73	151	224	C, D
100 **112** 90 80 90 182/184TC	16,857	3,57	195	166	3,57	162	199	C, D
160 **160** 160 160 200 Nema	19,143	3,14	195	146	3,14	162	176	C, D
	20,650	2,91	195	136	2,91	162	163	C, D
	23,450	2,57	195	119	2,57	162	143	C, D
		n_1 = 1400 min^{-1}			n_1 = 1680 min^{-1}			
GKR05 - 2N □□□ □B	13,216	1,37	118	106	1,59	113	127	
1B 5B	15,008	1,37	134	93	1,59	129	112	
71 56C	16,857	1,37	150	83	1,59	145	100	
105 Nema	19,143	1,37	170	73	1,59	164	88	
	26,878	1,07	186	52	1,28	186	63	
	30,522	1,07	211	46	1,28	211	55	
	33,433	0,89	193	42	1,07	193	50	
	37,967	0,89	219	37	1,07	219	44	
	43,267	0,72	201	32	0,86	201	39	
	49,133	0,72	228	29	0,86	228	34	
	52,510	0,60	203	27	0,72	203	32	
	59,630	0,60	231	24	0,72	231	28	
	67,112	0,41	178	21	0,49	178	25	
	76,213	0,41	202	18	0,49	202	22	
GKR05 - 2N □□□ □C	6,257	1,87	76	224	2,16	73	269	
1C 2C 3C 4C 5C 6C 7C	12,081	1,87	146	116	2,16	141	139	
80 71 71 71 56C 63 80	13,216	1,87	160	106	2,16	154	127	
160 160 105 120 Nema 160 120	13,719	1,87	166	102	2,16	160	123	
	15,008	1,87	182	93	2,16	175	112	
	16,857	1,87	204	83	2,16	197	100	
	19,143	1,87	232	73	2,16	223	88	
	20,650	1,79	240	68	2,07	231	81	
	23,450	1,58	240	60	1,82	231	72	
	26,878	1,38	240	52	1,65	240	63	
	30,522	1,21	240	46	1,46	240	55	
	33,433	1,11	240	42	1,33	240	50	
	37,967	0,98	240	37	1,17	240	44	
	43,267	0,86	240	32	1,03	240	39	
	49,133	0,75	240	29	0,90	240	34	
	52,510	0,71	240	27	0,85	240	32	
	59,630	0,62	240	24	0,75	240	28	
GKR05 - 2N □□□ □D	3,565	2,31	53	393	2,67	51	471	
1D 2D 5D	4,889	2,31	73	286	2,67	70	344	
90 80 143/145TC	6,257	2,31	94	224	2,67	90	269	
160 160 Nema	6,883	2,31	103	203	2,67	99	244	
	7,817	2,31	117	179	2,67	113	215	
	9,440	2,31	141	148	2,67	136	178	
	10,720	2,31	160	131	2,67	154	157	
	12,081	2,31	181	116	2,67	174	139	
	13,216	2,31	198	106	2,67	190	127	
	13,719	2,31	205	102	2,67	198	123	
	15,008	2,30	223	93	2,65	215	112	
	16,857	2,20	240	83	2,54	231	100	
	19,143	1,93	240	73	2,24	231	88	
	20,650	1,79	240	68	2,07	231	81	
	23,450	1,58	240	60	1,82	231	72	
	26,878	1,38	240	52	1,65	240	63	
	30,522	1,21	240	46	1,46	240	55	
	33,433	1,11	240	42	1,33	240	50	
	37,967	0,98	240	37	1,17	240	44	

Abmessungen ab Seite 5-40

$M_{2\,zul} \leq$ 240 Nm — GKR05-2N □□□

Getriebe: Lagerflanschgröße / Motorgröße / Flanschdurchmesser	i	50 Hz			60 Hz			50 Hz	60 Hz
		$P_{1\,zul}$ [kW]	$M_{2\,zul}$ [Nm]	n_2 [min^{-1}]	$P_{1\,zul}$ [kW]	$M_{2\,zul}$ [Nm]	n_2 [min^{-1}]	Rücksprache erforderlich bei Einbaulage	
		n_1 = 1400 min^{-1}			n_1 = 1680 min^{-1}				
GKR05 - 2N □□□ □E	3,565	5,68	131	393	6,56	126	471		
1E **1E** 2E 3E 4E 5E	4,889	4,63	147	286	5,35	141	344		
100 **112** 90 80 90 182/184TC	6,257	3,84	156	224	4,44	150	269		
160 **160** 160 160 200 Nema	6,883	4,02	179	203	4,64	173	244		
	7,817	3,69	187	179	4,27	180	215		
	9,440	3,12	191	148	3,60	184	178		
	10,720	2,93	204	131	3,39	196	157		
	12,081	2,66	208	116	3,07	200	139		
	13,216	2,50	214	106	2,89	206	127		
	13,719	2,44	217	102	2,82	209	123		
	15,008	2,30	223	93	2,65	215	112		
	16,857	2,20	240	83	2,54	231	100		
	19,143	1,93	240	73	2,24	231	88		
	20,650	1,79	240	68	2,07	231	81		
	23,450	1,58	240	60	1,82	231	72		
		n_1 = 700 min^{-1}			n_1 = 840 min^{-1}				
GKR05 - 2N □□□ □B	13,216	0,73	124	53	0,87	124	64		
1B 5B	15,008	0,73	141	47	0,87	141	56		
71 56C	16,857	0,77	169	42	0,93	169	50		
105 Nema	19,143	0,77	192	37	0,93	192	44		
	26,878	0,53	186	26	0,64	186	31		
	30,522	0,53	211	23	0,64	211	28		
	33,433	0,45	193	21	0,54	193	25		
	37,967	0,45	219	18	0,54	219	22		
	43,267	0,36	201	16	0,43	201	19		
	49,133	0,36	228	14	0,43	228	17		
	52,510	0,30	203	13	0,36	203	16		
	59,630	0,30	231	12	0,36	231	14		
	67,112	0,20	178	10	0,25	178	13		
	76,213	0,20	202	9,2	0,25	202	11		
GKR05 - 2N □□□ □C	6,257	1,25	101	112	1,50	101	134		
1C 2C 3C 4C 5C 6C 7C	12,081	1,25	195	58	1,50	195	70		
80 71 71 71 56C 63 80	13,216	1,25	213	53	1,50	213	64		
160 160 105 120 Nema 160 120	13,719	1,22	217	51	1,46	217	61		
	15,008	1,15	223	47	1,38	223	56		
	16,857	1,10	240	42	1,32	240	50		
	19,143	0,97	240	37	1,16	240	44		
	20,650	0,90	240	34	1,08	240	41		
	23,450	0,79	240	30	0,95	240	36		
	26,878	0,69	240	26	0,83	240	31		
	30,522	0,61	240	23	0,73	240	28		
	33,433	0,55	240	21	0,66	240	25		
	37,967	0,49	240	18	0,59	240	22		
	43,267	0,43	240	16	0,51	240	19		
	49,133	0,38	240	14	0,45	240	17		
	52,510	0,35	240	13	0,42	240	16		
	59,630	0,31	240	12	0,37	240	14		
GKR05 - 2N □□□ □D	3,565	1,54	71	196	1,85	71	236		
1D 2D 5D	4,889	1,54	98	143	1,85	98	172		
90 80 143/145TC	6,257	1,54	125	112	1,85	125	134		
160 160 Nema	6,883	1,54	137	102	1,85	137	122		
	7,817	1,54	156	90	1,85	156	108		
	9,440	1,54	188	74	1,85	188	89		
	10,720	1,46	204	65	1,76	204	78		
	12,081	1,33	208	58	1,60	208	70		
	13,216	1,25	214	53	1,50	214	64		
	13,719	1,22	217	51	1,46	217	61		
	15,008	1,15	223	47	1,38	223	56		
	16,857	1,10	240	42	1,32	240	50		
	19,143	0,97	240	37	1,16	240	44		
	20,650	0,90	240	34	1,08	240	41		

Abmessungen ab Seite 5-40

$M_{2\,zul} \leq$ 240 Nm		GKR05-2N □□□							
Getriebe / Lagerflanschgröße / Motorgröße / Flanschdurchmesser	i	50 Hz			60 Hz			50 Hz	60 Hz
		$P_{1\,zul}$ [kW]	$M_{2\,zul}$ [Nm]	n_2 [min^{-1}]	$P_{1\,zul}$ [kW]	$M_{2\,zul}$ [Nm]	n_2 [min^{-1}]	Rücksprache erforderlich bei Einbaulage	
		n_1 = 700 min^{-1}			n_1 = 840 min^{-1}				
GKR05 - 2N □□□ □D	23,450	0,79	240	30	0,95	240	36		
1D 2D 5D	26,878	0,69	240	26	0,83	240	31		
90 80 143/145TC	30,522	0,61	240	23	0,73	240	28		
160 160 Nema	33,433	0,55	240	21	0,66	240	25		
	37,967	0,49	240	18	0,59	240	22		
GKR05 - 2N □□□ □E	3,565	2,84	131	196	3,41	131	236		
1E **1E** 2E 3E 4E 5E	4,889	2,32	147	143	2,78	147	172		
100 **112** 90 80 90 182/184TC	6,257	1,92	156	112	2,30	156	134		
160 **160** 160 160 200 Nema	6,883	2,01	179	102	2,41	179	122		
	7,817	1,85	187	90	2,22	187	108		
	9,440	1,56	191	74	1,87	191	89		
	10,720	1,46	204	65	1,76	204	78		
	12,081	1,33	208	58	1,60	208	70		
	13,216	1,25	214	53	1,50	214	64		
	13,719	1,22	217	51	1,46	217	61		
	15,008	1,15	223	47	1,38	223	56		
	16,857	1,10	240	42	1,32	240	50		
	19,143	0,97	240	37	1,16	240	44		
	20,650	0,90	240	34	1,08	240	41		
	23,450	0,79	240	30	0,95	240	36		

Abmessungen ab Seite 5-40

$M_{2\,zul} \leq 450$ Nm								GKR06-2N □□□							
Getriebe	Lagerflanschgröße Motorgröße Flanschdurchmesser							i	50 Hz			60 Hz			50 Hz / 60 Hz
									$P_{1\,zul}$ [kW]	$M_{2\,zul}$ [Nm]	n_2 [min^{-1}]	$P_{1\,zul}$ [kW]	$M_{2\,zul}$ [Nm]	n_2 [min^{-1}]	Rücksprache erforderlich bei Einbaulage
									$n_1 = 2800$ min^{-1}			$n_1 = 3360$ min^{-1}			
GKR06 - 2N □□□ □B								40,741	1,76	233	69	1,80	198	83	C, D
1B	5B							44,917	1,76	257	62	1,80	219	75	C, D
71	56C							49,444	1,47	236	57	1,51	201	68	C, D
105	Nema							54,513	1,47	260	51	1,51	222	62	C, D
								62,500	1,18	239	45	1,21	204	54	C, D
								68,906	1,18	263	41	1,21	225	49	C, D
GKR06 - 2N □□□ □C								15,873	3,04	156	176	2,82	121	212	C, D
1C	2C	3C	4C	5C	6C	7C		17,500	3,04	172	160	2,82	133	192	C, D
80	71	71	71	56C	63	80		25,309	3,45	283	111	3,21	219	133	C, D
160	160	105	120	Nema	160	120		27,903	3,45	312	100	3,21	242	120	C, D
								31,481	3,16	322	89	3,16	268	107	C, D
								34,708	3,16	355	81	3,16	296	97	C, D
								40,741	2,75	362	69	2,81	309	83	C, D
								44,917	2,75	400	62	2,81	341	75	C, D
								49,444	2,29	367	57	2,34	313	68	C, D
								54,513	2,29	405	51	2,34	345	62	C, D
								62,500	1,84	372	45	1,88	317	54	C, D
								68,906	1,84	410	41	1,88	350	49	C, D
GKR06 - 2N □□□ □D								6,022	3,75	73	465	3,49	57	558	C, D
1D	2D	5D						11,376	3,75	138	246	3,49	107	295	C, D
90	80	143/145TC						12,444	3,75	151	225	3,49	117	270	C, D
160	160	Nema						13,720	3,75	167	204	3,49	129	245	C, D
								15,873	3,75	193	176	3,49	149	212	C, D
								17,500	3,75	213	160	3,49	165	192	C, D
								19,444	3,75	236	144	3,49	183	173	C, D
								21,438	3,75	261	131	3,49	202	157	C, D
								25,309	4,26	349	111	3,96	271	133	C, D
								27,903	4,26	385	100	3,96	299	120	C, D
								31,481	4,07	415	89	3,96	337	107	C, D
								34,708	3,69	415	81	3,69	346	97	C, D
								40,741	3,41	450	69	3,49	384	83	C, D
								44,917	3,09	450	62	3,16	384	75	C, D
								49,444	2,81	450	57	2,87	384	68	C, D
								54,513	2,55	450	51	2,61	384	62	C, D
GKR06 - 2N □□□ □E								3,431	10,72	119	816	9,97	92	979	C, D
1E	**1E**	2E	3E	4E	5E			4,706	10,72	163	595	9,97	127	714	C, D
100	**112**	90	80	90	182/184TC			6,022	10,72	209	465	9,97	162	558	C, D
160	**160**	160	160	200	Nema			6,481	10,72	225	432	9,97	174	518	C, D
								7,146	10,72	248	392	9,97	192	470	C, D
								8,889	10,72	309	315	9,97	239	378	C, D
								9,800	9,83	312	286	9,83	260	343	C, D
								11,376	9,60	354	246	9,60	295	295	C, D
								12,444	9,06	365	225	9,06	305	270	C, D
								13,720	7,79	346	204	7,79	288	245	C, D
								15,873	7,11	365	176	7,11	305	212	C, D
								17,500	6,45	365	160	6,45	305	192	C, D
								19,444	5,80	365	144	5,80	305	173	C, D
								21,438	5,26	365	131	5,26	305	157	C, D
								25,309	5,06	415	111	5,06	346	133	C, D
								27,903	4,59	415	100	4,59	346	120	C, D
								31,481	4,07	415	89	4,07	346	107	C, D
								34,708	3,69	415	81	3,69	346	97	C, D
GKR06 - 2N □□□ □F								3,431	10,72	119	816				C, D
1F	**1F**	2F	3F					4,706	10,72	163	595				C, D
100	**112**	90	90					6,022	10,72	209	465				C, D
160	**160**	160	200					6,481	10,72	225	432				C, D
								7,146	10,72	248	392				C, D
								8,889	10,72	309	315				C, D
								9,800	9,83	312	286				C, D
								11,376	9,60	354	246				C, D

Abmessungen ab Seite 5-40

$M_{2\,zul} \leq$ 450 Nm — GKR06-2N □□□

Getriebe	Lagerflanschgröße / Motorgröße / Flanschdurchmesser	i	50 Hz			60 Hz			50 Hz	60 Hz
			$P_{1\,zul}$ [kW]	$M_{2\,zul}$ [Nm]	n_2 [min^{-1}]	$P_{1\,zul}$ [kW]	$M_{2\,zul}$ [Nm]	n_2 [min^{-1}]	Rücksprache erforderlich bei Einbaulage	
			n_1 = 2800 min^{-1}			n_1 = 3360 min^{-1}				
GKR06 - 2N □□□ □F		12,444	9,06	365	225				C, D	
1F **1F** 2F 3F		13,720	7,79	346	204				C, D	
100 **112** 90 90		15,873	7,11	365	176				C, D	
160 **160** 160 200		17,500	6,45	365	160				C, D	
		19,444	5,80	365	144				C, D	
		21,438	5,26	365	131				C, D	
			n_1 = 1400 min^{-1}			n_1 = 1680 min^{-1}				
GKR06 - 2N □□□ □B		40,741	0,88	233	34	1,06	233	41		
1B 5B		44,917	0,88	257	31	1,06	257	37		
71 56C		49,444	0,74	236	28	0,88	236	34		
105 Nema		54,513	0,74	260	26	0,88	260	31		
		62,500	0,59	239	22	0,71	239	27		
		68,906	0,59	263	20	0,71	263	24		
GKR06 - 2N □□□ □C		15,873	1,87	192	88	2,16	185	106		
1C 2C 3C 4C 5C 6C 7C		17,500	1,87	212	80	2,16	204	96		
80 71 71 71 56C 63 80		25,309	1,87	307	55	2,24	307	66		
160 160 105 120 Nema 160 120		27,903	1,87	338	50	2,24	338	60		
		31,481	1,71	349	45	2,05	349	53		
		34,708	1,71	385	40	2,05	385	48		
		40,741	1,37	362	34	1,65	362	41		
		44,917	1,37	400	31	1,65	400	37		
		49,444	1,15	367	28	1,37	367	34		
		54,513	1,15	405	26	1,37	405	31		
		62,500	0,92	372	22	1,10	372	27		
		68,906	0,92	410	20	1,10	410	24		
GKR06 - 2N □□□ □D		6,022	2,31	90	233	2,67	87	279		
1D 2D 5D		11,376	2,31	170	123	2,67	164	148		
90 80 143/145TC		12,444	2,31	186	113	2,67	179	135		
160 160 Nema		13,720	2,31	205	102	2,67	198	122		
		15,873	2,31	238	88	2,67	229	106		
		17,500	2,31	262	80	2,67	252	96		
		19,444	2,31	291	72	2,67	280	86		
		21,438	2,31	321	65	2,67	309	78		
		25,309	2,31	379	55	2,77	379	66		
		27,903	2,31	418	50	2,77	418	60		
		31,481	2,21	450	45	2,65	450	53		
		34,708	2,00	450	40	2,40	450	48		
		40,741	1,70	450	34	2,05	450	41		
		44,917	1,55	450	31	1,86	450	37		
		49,444	1,40	450	28	1,69	450	34		
		54,513	1,27	450	26	1,53	450	31		
GKR06 - 2N □□□ □E		3,431	6,60	147	408	7,62	141	490		
1E **1E** 2E 3E 4E 5E		4,706	6,60	201	298	7,62	194	357		
100 **112** 90 80 90 182/184TC		6,022	6,60	257	233	7,62	248	279		
160 **160** 160 160 200 Nema		6,481	6,60	277	216	7,62	267	259		
		7,146	6,60	305	196	7,62	294	235		
		8,889	6,60	380	158	7,62	366	189		
		9,800	6,05	384	143	6,99	370	171		
		11,376	5,91	436	123	6,83	419	148		
		12,444	5,58	450	113	6,45	433	135		
		13,720	4,79	426	102	5,54	410	122		
		15,873	4,37	450	88	5,05	433	106		
		17,500	3,97	450	80	4,58	433	96		
		19,444	3,57	450	72	4,13	433	86		
		21,438	3,24	450	65	3,74	433	78		
		25,309	2,74	450	55	3,29	450	66		
		27,903	2,49	450	50	2,99	450	60		
		31,481	2,21	450	45	2,65	450	53		
		34,708	2,00	450	40	2,40	450	48		

Abmessungen ab Seite 5-40

$M_{2\,zul} \leq$ 450 Nm — GKR06-2N □□□

Getriebe	Lagerflanschgröße / Motorgröße / Flanschdurchmesser	i	50 Hz $P_{1\,zul}$ [kW]	50 Hz $M_{2\,zul}$ [Nm]	50 Hz n_2 [min^{-1}]	60 Hz $P_{1\,zul}$ [kW]	60 Hz $M_{2\,zul}$ [Nm]	60 Hz n_2 [min^{-1}]	50 Hz / 60 Hz Rücksprache erforderlich bei Einbaulage
			n_1 = 1400 min^{-1}			n_1 = 1680 min^{-1}			
GKR06 - 2N □□□ □F		3,431	6,60	147	408	7,62	141	490	C, D
1F	1F 2F 3F	4,706	6,60	201	298	7,62	194	357	C, D
100	112 90 90	6,022	6,60	257	233	7,62	248	279	C, D
160	160 160 200	6,481	6,60	277	216	7,62	267	259	C, D
		7,146	6,60	305	196	7,62	294	235	C, D
		8,889	6,60	380	158	7,62	366	189	C, D
		9,800	6,05	384	143	6,99	370	171	C, D
		11,376	5,91	436	123	6,83	419	148	C, D
		12,444	5,58	450	113	6,45	433	135	C, D
		13,720	4,79	426	102	5,54	410	122	C, D
		15,873	4,37	450	88	5,05	433	106	C, D
		17,500	3,97	450	80	4,58	433	96	C, D
		19,444	3,57	450	72	4,13	433	86	C, D
		21,438	3,24	450	65	3,74	433	78	C, D
			n_1 = 700 min^{-1}			n_1 = 840 min^{-1}			
GKR06 - 2N □□□ □B		40,741	0,44	233	17	0,53	233	21	
1B	5B	44,917	0,44	257	16	0,53	257	19	
71	56C	49,444	0,37	236	14	0,44	236	17	
105	Nema	54,513	0,37	260	13	0,44	260	15	
		62,500	0,29	239	11	0,35	239	13	
		68,906	0,29	263	10	0,35	263	12	
GKR06 - 2N □□□ □C		15,873	1,25	256	44	1,50	256	53	
1C	2C 3C 4C 5C 6C 7C	17,500	1,25	283	40	1,50	283	48	
80	71 71 71 56C 63 80	25,309	1,02	335	28	1,23	335	33	
160	160 105 120 Nema 160 120	27,903	1,02	370	25	1,23	370	30	
		31,481	0,86	349	22	1,03	349	27	
		34,708	0,86	385	20	1,03	385	24	
		40,741	0,69	362	17	0,82	362	21	
		44,917	0,69	400	16	0,82	400	19	
		49,444	0,57	367	14	0,69	367	17	
		54,513	0,57	405	13	0,69	405	15	
		62,500	0,46	372	11	0,55	372	13	
		68,906	0,46	410	10	0,55	410	12	
GKR06 - 2N □□□ □D		6,022	1,54	120	116	1,85	120	140	
1D	2D 5D	11,376	1,54	227	62	1,85	227	74	
90	80 143/145TC	12,444	1,54	248	56	1,85	248	68	
160	160 Nema	13,720	1,54	274	51	1,85	274	61	
		15,873	1,54	317	44	1,85	317	53	
		17,500	1,54	349	40	1,85	349	48	
		19,444	1,54	388	36	1,85	388	43	
		21,438	1,54	428	33	1,85	428	39	
		25,309	1,36	447	28	1,63	447	33	
		27,903	1,24	450	25	1,49	450	30	
		31,481	1,10	450	22	1,32	450	27	
		34,708	1,00	450	20	1,20	450	24	
		40,741	0,85	450	17	1,02	450	21	
		44,917	0,77	450	16	0,93	450	19	
		49,444	0,70	450	14	0,84	450	17	
		54,513	0,64	450	13	0,76	450	15	
GKR06 - 2N □□□ □E		3,431	4,40	196	204	5,28	196	245	
1E	1E 2E 3E 4E 5E	4,706	4,10	250	149	4,92	250	179	
100	112 90 80 90 182/184TC	6,022	3,59	280	116	4,30	280	140	
160	160 160 160 200 Nema	6,481	4,17	350	108	5,00	350	130	
		7,146	3,76	348	98	4,51	348	118	
		8,889	3,54	408	79	4,25	408	95	
		9,800	3,02	384	71	3,63	384	86	
		11,376	2,95	436	62	3,54	436	74	
		12,444	2,79	450	56	3,35	450	68	
		13,720	2,40	426	51	2,88	426	61	
		15,873	2,19	450	44	2,62	450	53	

Abmessungen ab Seite 5-40

$M_{2\,zul} \leq$ 450 Nm							GKR06-2N □□□							
Getriebe	Lagerflanschgröße Motorgröße Flanschdurchmesser						i	50 Hz			60 Hz			50 Hz / 60 Hz
								$P_{1\,zul}$ [kW]	$M_{2\,zul}$ [Nm]	n_2 [min^{-1}]	$P_{1\,zul}$ [kW]	$M_{2\,zul}$ [Nm]	n_2 [min^{-1}]	Rücksprache erforderlich bei Einbaulage
								n_1 = 700 min^{-1}			n_1 = 840 min^{-1}			
GKR06 - 2N □□□ □E							17,500	1,98	450	40	2,38	450	48	
1E	**1E**	2E	3E	4E	5E		19,444	1,79	450	36	2,14	450	43	
100	**112**	90	80	90	182/184TC		21,438	1,62	450	33	1,94	450	39	
160	**160**	160	160	200	Nema		25,309	1,37	450	28	1,65	450	33	
							27,903	1,24	450	25	1,49	450	30	
							31,481	1,10	450	22	1,32	450	27	
							34,708	1,00	450	20	1,20	450	24	
GKR06 - 2N □□□ □F							3,431	4,40	196	204	5,28	196	245	
1F	**1F**	2F	3F				4,706	4,10	250	149	4,92	250	179	
100	**112**	90	90				6,022	3,59	280	116	4,30	280	140	
160	**160**	160	200				6,481	4,17	350	108	5,00	350	130	
							7,146	3,76	348	98	4,51	348	118	
							8,889	3,54	408	79	4,25	408	95	
							9,800	3,02	384	71	3,63	384	86	
							11,376	2,95	436	62	3,54	436	74	
							12,444	2,79	450	56	3,35	450	68	
							13,720	2,40	426	51	2,88	426	61	
							15,873	2,19	450	44	2,62	450	53	
							17,500	1,98	450	40	2,38	450	48	
							19,444	1,79	450	36	2,14	450	43	
							21,438	1,62	450	33	1,94	450	39	

Abmessungen ab Seite 5-40

GKR□□-2M H□R

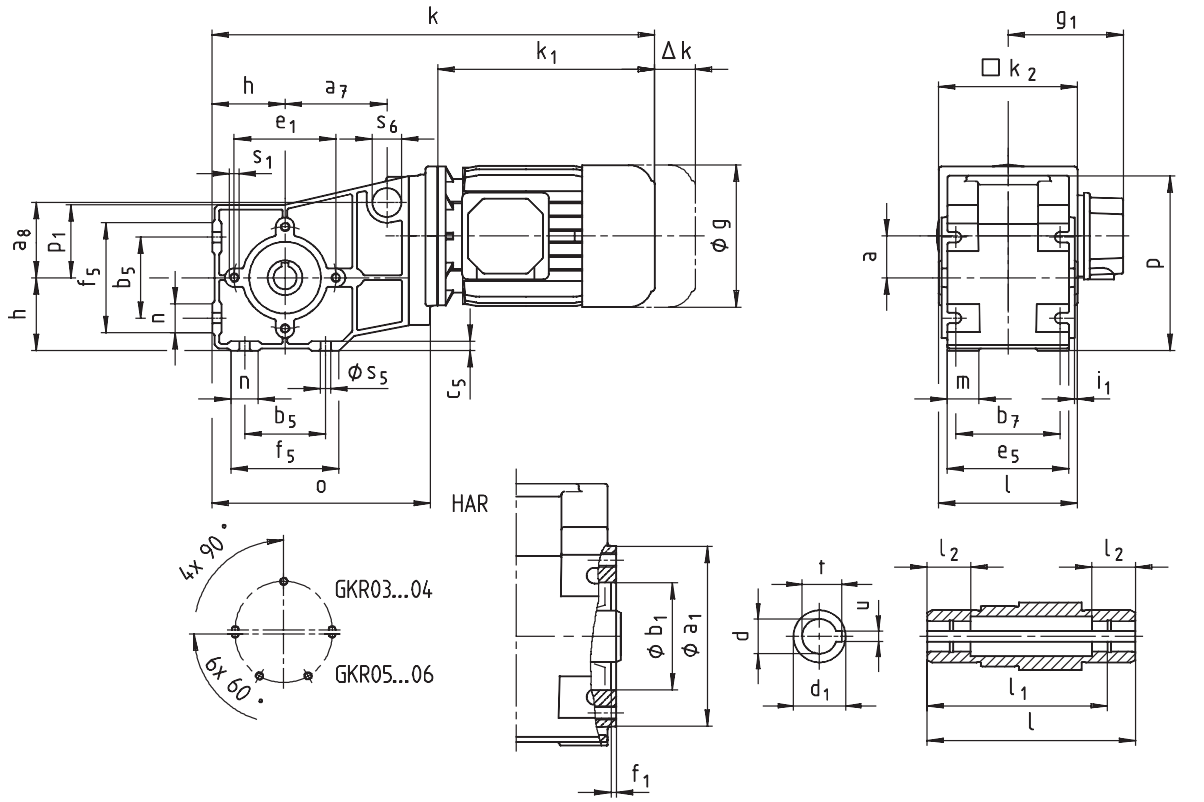
k
k1
Δk
h
a7
e1
s6
s1
a8
p1
f5
b5
n
h
ϕ g
ϕ s5
c5
n
b5
f5
o
HAR
4x 90°
6x 60°
GKR03...04
GKR05...06
ϕ b1
ϕ a1
f1
t
u
d
d1
g1
□ k2
a
p
m
i1
b7
e5
l
l2
l2
l1
l

Getriebemotor **GKR□□-2M H□R**			Motorgröße							
			063 C02 C22	063 C1□ C3□ C4□	071 C1□ C3□ C4□	080 C1□ C3□ C4□	090 C1□ C3□	100 C1□ C3□ C4□	112 C22 C31	112 C32 C41
Motor	g		123		138	156	176	196	220	
	g_1	ohne Option	100		109	141	146	157	167	
		Bremsmotor	107		116	130	135	146	156	
	k_1		156	188	207	225	275	309	319	363
	k_2	ab Getriebegröße 04	100	120	120	145	180	180	222	
	Δk**	Bremse	71	40	52	73	70	79	90	
		Fremdlüfter	–	130	128	128	127	109	102	
		Fremdlüfter + Bremse	–	170	165	184	180	170	183	

Getriebe-größe	Getriebe						Gesamtlänge							
	l*	p*	p_1	a	h	o	k							
03	100	117	48	29	50	142	301	332	352					
04	120	151	63	36	63	189		383	403	425	486			
05	143	181	82	40	80	251		437	456	479	539	573		
06	170	226	100	51	100	307		488	508	530	591	625	641	685

Getriebe-größe	Hohlwelle							Gewindelochkreis					
	d 2) H7	l	d_1	l_1	l_2	u JS9	t 1) +0,1	a_1	b_1 J7	e_1	f_1	i_1	s_1
03	18 20	100	30	85	22	6	20,8 22,8	85	55	70	2,5	2,5	M6x12
04	20 25	120	30 35	105	25	6 8	22,8 27,0	104	62	88	3	2,5	M8x16
05	30 35	143	50	127	25	8 10	33,3 38,3	116	80	100	4	4	M8x15
06	40 45	170	65	150	30	12 14	43,3 48,8	140	100	120	4	5	M10x22

Getriebe-größe	Fuß								Drehmomentstütze		
	b_5	b_7	c_5	e_5	f_5	n	m	s_5	a_7	a_8	s_6
03	60	75	7	90	80	20	22	6,6	66	39	25x12
04	70	90	8	105	95	25	28	9	88	65	25x17
05	100	100	11	115	138	48	27	9	–		
06	120	125	12	145	164	53	32	11	–		

Maße in [mm]

* Maß k_2 beachten
** Weitere Maße siehe Kap. 8

1) bei Hohlwelle d=25mm flache Passfeder nach DIN 6885/3 verwenden
2) Nur im Bereich l_2

5

GKR□□-2M HAK

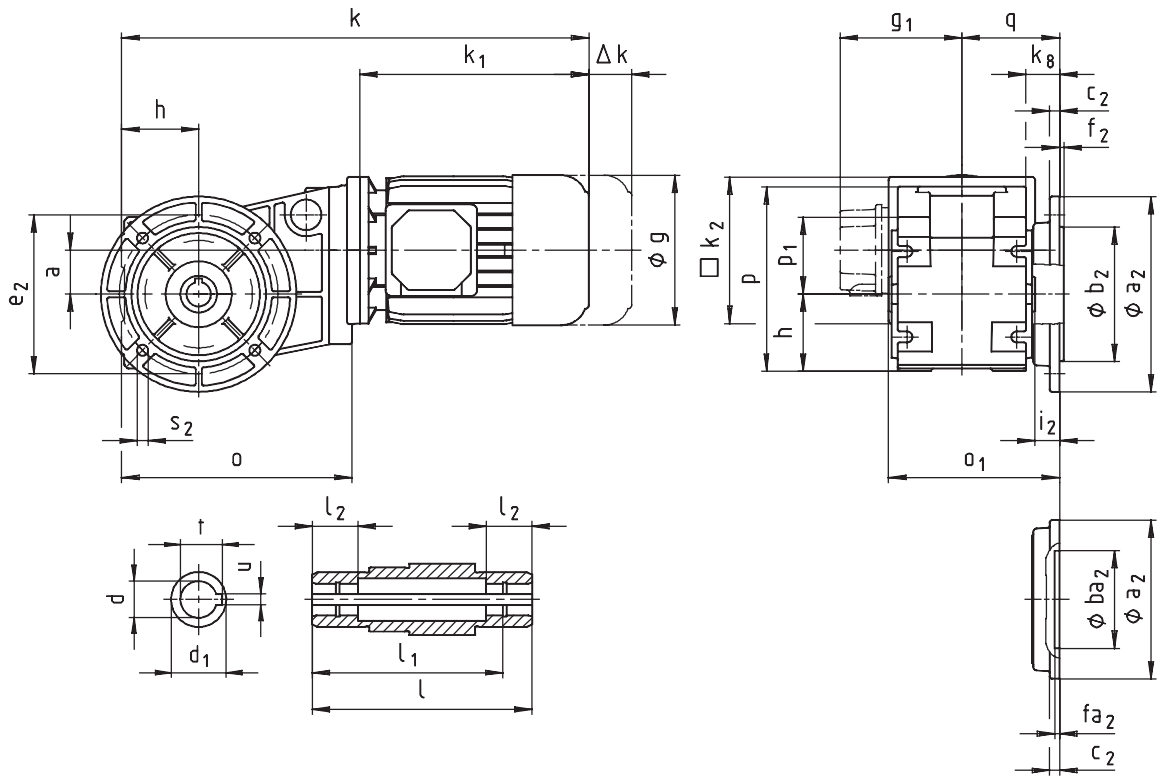
k
k1
Δk
h
e2
a
s2
o
ϕ g
g1
q
k8
c2
f2
□ k2
p
p1
h
ϕ b2
ϕ a2
i2
o1
t
u
d
d1
l2
l2
l1
l
ϕ ba2
ϕ a2
fa2
c2

Getriebemotor **GKR□□-2M HAK**			Motorgröße											
			063		071	080	090	100	112					
			C02 C22	C1□ C3□ C4□	C1□ C3□ C4□	C1□ C3□ C4□	C1□ C3□	C1□ C3□ C4□	C22 C31	C32 C41				
Motor	**g**		123		138	156	176	196	220					
	g_1	ohne Option	100		109	141	146	157	167					
		Bremsmotor	107		116	130	135	146	156					
	k_1		156	188	207	225	275	309	319	363				
	k_2	ab Getriebegröße 04	100	120	120	145	180	180	222					
	Δk**	Bremse	71	40	52	73	70	79	90					
		Fremdlüfter	–	130	128	128	127	109	102					
		Fremdlüfter + Bremse	–	170	165	184	180	170	183					

Getriebe-größe	Getriebe								Gesamtlänge							
	o_1*	**p***	**p_1**	**a**	**h**	**k_8**	**o**	**q**	**k**							
03	130	117	48	29	50	35	142	80	301	332	352					
04	140	151	63	36	63	28	189	80		383	403	425	486			
05	177	181	82	40	80	47	251	105		437	456	479	539	573		
06	212	226	100	51	100	54	307	126,5		488	508	530	591	625	641	685

Getriebe-größe	Hohlwelle							Abtriebsflansch								
	d [2] H7	**l**	**d_1**	**l_1**	**l_2**	**u** JS9	**t** [1] +0,1	**a_2**	**b_2** j7	**ba_2** H7	**c_2**	**e_2**	**f_2**	**fa_2**	**i_2**	**s_2** 4x90°
03	18 20	100	30	85	22	6	20,8 22,8	110 120	– 80	60 –	8	87 100	– 3	4 –	30	9 7
04	20 25	120	30 35	105	25	6 8	22,8 27	120 160	80 110	–	8	100 130	3 3,5	–	20	7 9
05	30 35	143	50	127	25	8 10	33,3 38,3	160 200	110 130	–	12	130 165	3,5	–	33,5	9 11
06	40 45	170	65	150	30	12 14	43,3 48,8	200 250	130 180	–	12	165 215	3,5 4	–	41,5	11 14

Maße in [mm]

* Maß k_2 beachten
** Weitere Maße siehe Kap. 8

[1] bei Hohlwelle d=25mm flache Passfeder nach DIN 6885/3 verwenden
[2] Nur im Bereich l_2

GKR□□-2M V□R

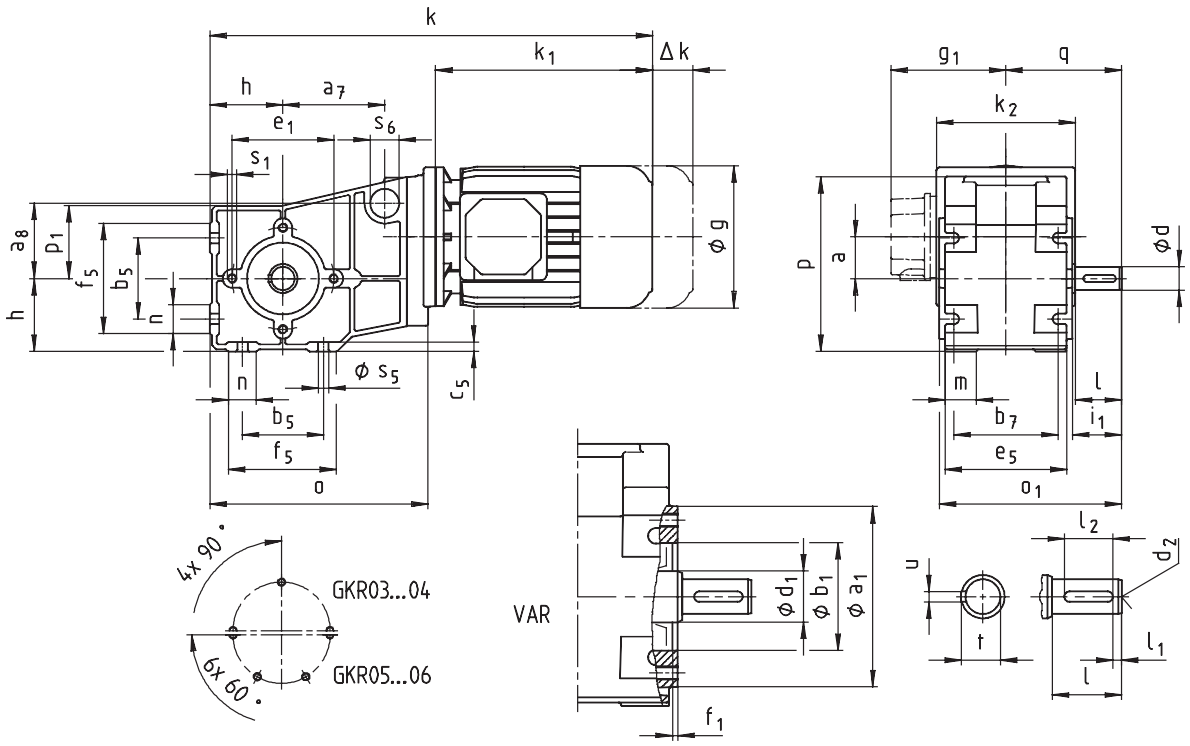
k
k1
Δk
h
a7
e1
s6
s1
a8
p1
f5
b5
n
h
n
ϕ s5
c5
b5
f5
o
ϕ g
g1
q
k2
p
a
ϕd
m
l
b7
i1
e5
o1
l2
d2
u
t
l1
l
4x 90°
GKR03...04
6x 60°
GKR05...06
VAR
ϕ d1
ϕ b1
ϕ a1
f1

5

Getriebemotor **GKR□□-2M V□R**			Motorgröße							
			063 C02 C22	063 C1□ C3□ C4□	071 C1□ C3□ C4□	080 C1□ C3□ C4□	090 C1□ C3□	100 C1□ C3□ C4□	112 C22 C31	112 C32 C41
Motor	**g**		123		138	156	176	196	220	
	g_1	ohne Option	100		109	141	146	157	167	
		Bremsmotor	107		116	130	135	146	156	
	k_1		156	188	207	225	275	309	319	363
	k_2	ab Getriebegröße 04	100	120	120	145	180	180	222	
	Δk**	Bremse	71	40	52	73	70	79	90	
		Fremdlüfter	–	130	128	128	127	109	102	
		Fremdlüfter + Bremse	–	170	165	184	180	170	183	

Getriebe-größe	Getriebe							Gesamtlänge k						
	o_1*	p*	p_1	a	h	o	q							
03	138	117	48	29	50	142	90	301	332	352				
04	158	151	63	36	63	189	100		383	403	425	486		
05	199	181	82	40	80	251	131,5		437	456	479	539	573	
06	235	226	100	51	100	307	155		488	508	530	591	625	641	685

Getriebe-größe	Vollwelle								Gewindelochkreis					
	d k6	l	d_1	l_1	l_2	d_2	u	t	a_1	b_1 J7	e_1	f_1	i_1	s_1
03	20	40	30	5	28	M6	6	22,5	85	55	70	2,5	42,5	M6x12
04	20	40	30	5	28	M6	6	22,5	104	62	88	3	42,5	M8x16
05	30	60	50	6	45	M10	8	33	116	80	100	4	64	M8x15
06	35	70	65	7	56	M12	10	38	140	100	120	4	75	M10x22

Getriebe-größe	Fuß								Drehmomentstütze		
	b_5	b_7	c_5	e_5	f_5	n	m	s_5	a_7	a_8	s_6
03	60	75	7	90	80	20	22	6,6	66	39	25x12
04	70	90	8	105	95	25	28	9	88	65	25x17
05	100	100	11	115	138	48	27	9	–		
06	120	125	12	145	164	53	32	11	–		

Maße in [mm] * Maß k_2 beachten ** Weitere Maße siehe Kap. 8

GKR□□-2M VAK

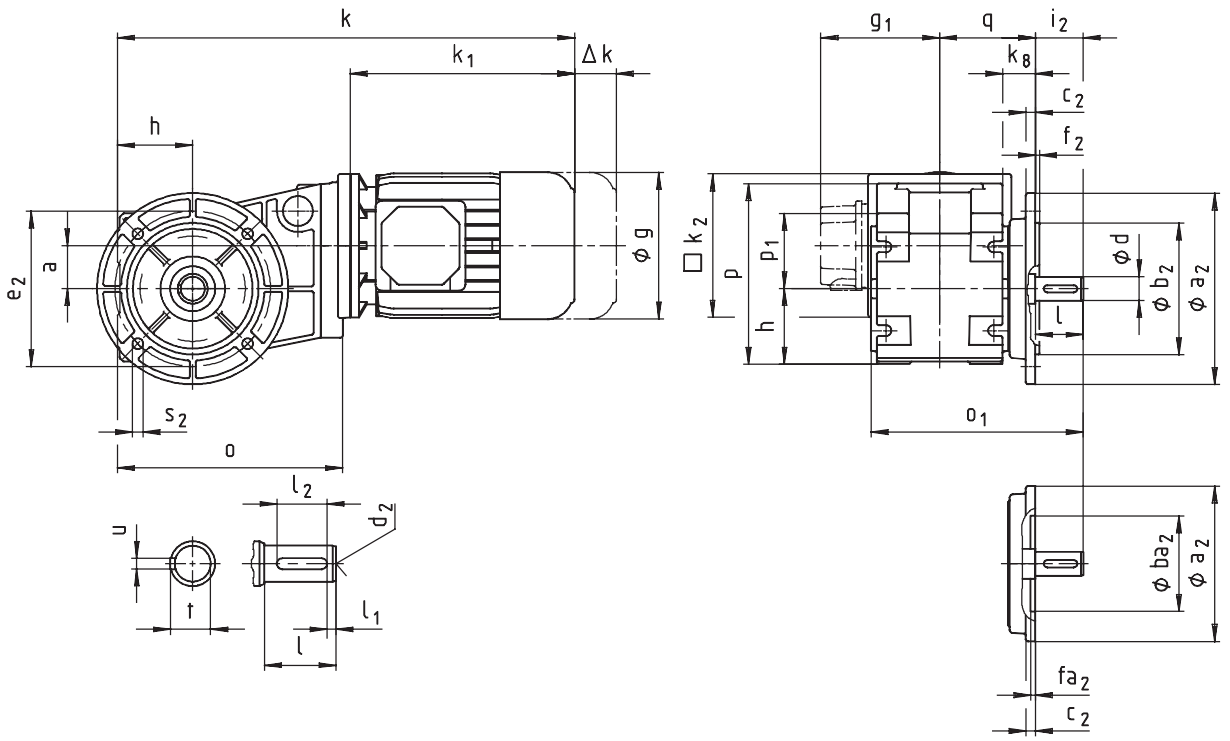
k
k1
Δk
h
e2
a
s2
o
ϕ g
l2
d2
u
t
l1
l
g1
q
i2
k8
c2
f2
□ k2
p
p1
h
ϕ d
ϕ b2
ϕ a2
l
o1
ϕ ba2
ϕ a2
fa2
c2

5

Getriebemotor GKR□□-2M VAK			Motorgröße 063 C02 C22	063 C1□ C3□ C4□	071 C1□ C3□ C4□	080 C1□ C3□ C4□	090 C1□ C3□	100 C1□ C3□ C4□	112 C22 C31	112 C32 C41
Motor	g		123		138	156	176	196	220	
	g_1	ohne Option	100		109	141	146	157	167	
		Bremsmotor	107		116	130	135	146	156	
	k_1		156	188	207	225	275	309	319	363
	k_2	ab Getriebegröße 04	100	120	120	145	180	180	222	
	Δk**	Bremse	71	40	52	73	70	79	90	
		Fremdlüfter	–	130	128	128	127	109	102	
		Fremdlüfter + Bremse	–	170	165	184	180	170	183	

Getriebe-größe	Getriebe o_1*	p*	p_1	a	h	o	q	k_8	Gesamtlänge k							
03	168	117	48	29	50	142	80	35	301	332	352					
04	178	151	63	36	63	189	80,5	28		383	403	425	486			
05	233	181	82	40	80	251	105	47		437	456	479	539	573		
06	277	226	100	51	100	307	126,5	54		488	508	530	591	625	641	685

Getriebe-größe	Vollwelle d k6	l	l_1	l_2	d_2	u	t	Abtriebsflansch a_2	b_2 j7	ba_2 H7	c_2	e_2	f_2	fa_2	i_2	s_2 4x90°
03	20	40	5	28	M6	6	22,5	110 120	– 80	60 –	8	87 100	– 3	4 –	40	9 7
04	20	40	5	28	M6	6	22,5	120 160	80 110	–	8	100 130	3 3,5	–	40	7 9
05	30	60	6	45	M10	8	33	160 200	110 130	–	12	130 165	3,5	–	60	9 11
06	35	70	7	56	M12	10	38	200 250	130 180	–	12	165 215	3,5 4	–	70	11 14

Maße in [mm] * Maß k_2 beachten ** Weitere Maße siehe Kap. 8

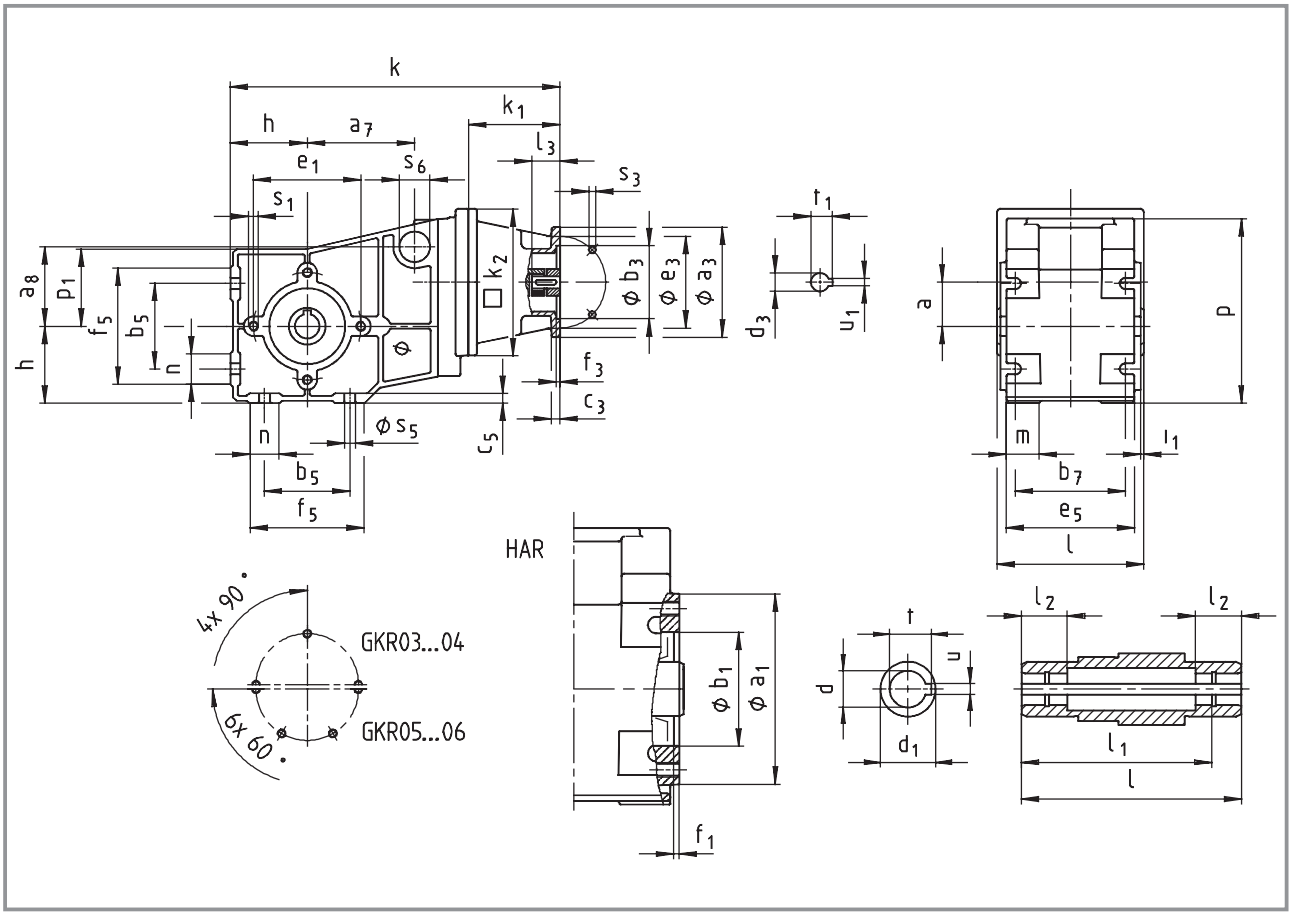

Getriebe **GKR□□-2N H□R**			Antriebsgröße									
			1A		**1B**	**2B**	**1C**	**2C**	**3C**	**4C**	**6C**	**7C**
			entspricht IEC-Motor									
			63		71	63	80	71	71	71	63	80
Gehäuse	k_1		58 **	75	77	75	91					
	k_2		100 **	120	145	120	145					
Flansch	a_3		90		105	90	160	160	105	120	160	120
	b_3	H8	60		70	60	110	110	70	80	110	80
	c_3		7		8	7	10	10	8	8	10	8
	e_3		75		85	75	130	130	85	100	130	100
	f_3		3		3		4	4	3	3,5	4	3,5
	s_3	4 x	5,5		6,6	5,5	9	9	6,6	6,6	9	6,6
erforderliche	d_3		11		14	11	19	14	14	14	11	19
Motorwellen	l_3	min	23		30	23	25				23	25
		max	23		30	23	40				40	40
	u_1		4		5	4	6	5	5	5	4	6
	t_1		12,5		16	12,5	21,5	16	16	16	12,5	21,5

Getriebe-größe	Gesamtlänge **k**									
03	224									
04		271	278	271	292					
05			331		345					
06			383		397					

Getriebe GKR□□-2N H□R			Antriebsgröße 1D	2D	1E	2E	3E	4E	1F	2F	3F
			entspricht IEC-Motor								
			90	80	100 112	90	80	90	100 112	90	90
Gehäuse	k_1		115		110			130	139		159
	k_2		180		180			180	180		180
Flansch	a_3		160		160			188	160		188
	b_3	H8	110		110			130	110		130
	c_3		10		10			20	10		20
	e_3		130		130			165	130		165
	f_3		4		4			4	4		4
	s_3	4 x	9		9			M10	9		M10
erforderliche	d_3		24	19	28	24	19	24	28	24	24
Motorwellen	l_3	min	50	40	30			50	30		50
		max	50	50	60			50	60		50
	u_1		8	6	8	8	6	8	8	8	8
	t_1		27	21,5	31	27	21,5	27	31	27	27

Getriebegröße	Gesamtlänge k					
05	379		374		394	
06	431		426		446	455	475

Getriebegröße	Getriebe l*	p*	p_1	a	h	o
03	100	117	48	29	50	142
04	120	151	63	36	63	189
05	143	181	82	40	80	251
06	170	226	100	51	100	307

Getriebegröße	Hohlwelle d 2) H7	l	d_1	l_1	l_2	u JS9	t 1) +0,1	Gewindelochkreis a_1	b_1 J7	e_1	f_1	i_1	s_1
03	18 20	100	30	85	22	6	20,8 22,8	85	55	70	2,5	2,5	M6x12
04	20 25	120	30 35	105	25	6 8	22,8 27,0	104	62	88	3	2,5	M8x16
05	30 35	143	50	127	25	8 10	33,3 38,3	116	80	100	4	4	M8x15
06	40 45	170	65	150	30	12 14	43,3 48,8	140	100	120	4	5	M10x22

Getriebegröße	Fuß b_5	b_7	c_5	e_5	f_5	n	m	s_5	Drehmomentstütze a_7	a_8	s_6
03	60	75	7	90	80	20	22	6,6	66	39	25x12
04	70	90	8	105	95	25	28	9	88	65	25x17
05	100	100	11	115	138	48	27	9	–		
06	120	125	12	145	164	53	32	11	–		

Maße in [mm]
* Maß k_2 beachten
** Bei Getriebegröße 03

1) bei Hohlwelle d=25mm flache Passfeder nach DIN 6885/3 verwenden
2) Nur im Bereich l_2

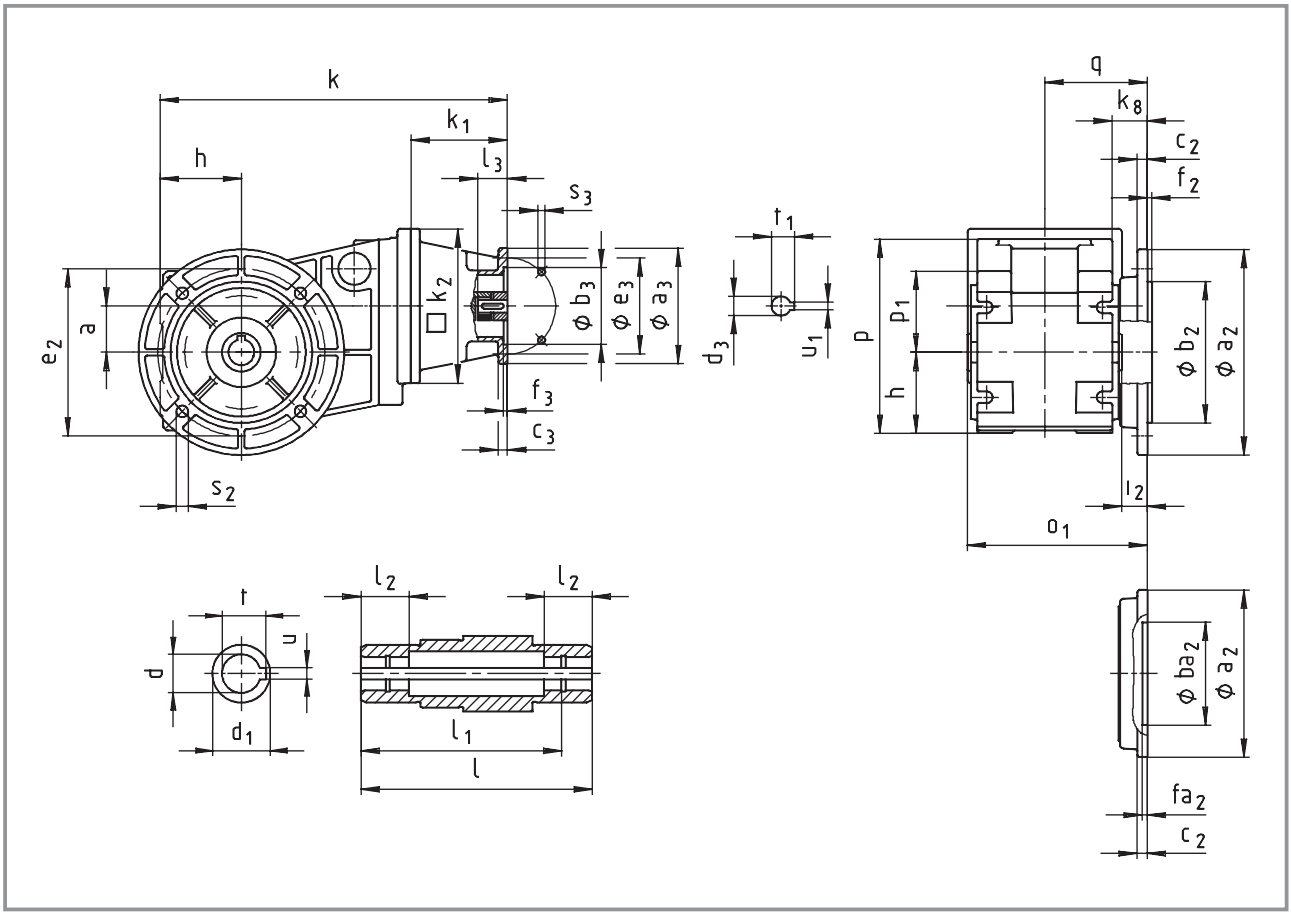

Getriebe **GKR□□-2N HAK**			Antriebsgröße								
			1A		**1B**	**2B**	**1C**	**2C**	**3C**	**4C**	**6C**	**7C**
			entspricht IEC-Motor									
			63		71	63	80	71	71	71	63	80
Gehäuse	k_1		58 **	75	77	75	91					
	k_2		100 **	120	145	120	145					
Flansch	a_3		90		105	90	160	160	105	120	160	120
	b_3	H8	60		70	60	110	110	70	80	110	80
	c_3		7		8	7	10	10	8	8	10	8
	e_3		75		85	75	130	130	85	100	130	100
	f_3		3		3		4	4	3	3,5	4	3,5
	s_3	4 x	5,5		6,6	5,5	9	9	6,6	6,6	9	6,6
erforderliche Motorwellen	d_3		11		14	11	19	14	14	14	11	19
	l_3	min	23		30	23	25				23	25
		max	23		30	23	40				40	40
	u_1		4		5	4	6	5	5	5	4	6
	t_1		12,5		16	12,5	21,5	16	16	16	12,5	21,5

Getriebe-größe	Gesamtlänge **k**									
03	224									
04		271	278	271	292					
05			331		345					
06			383		397					

Getriebe **GKR□□-2N HAK**			Antriebsgröße								
			1D	**2D**	**1E**	**2E**	**3E**	**4E**	**1F**	**2F**	**3F**
			entspricht IEC-Motor								
			90	80	100 112	90	80	90	100 112	90	90
Gehäuse	k_1		115		110			130	139		159
	k_2		180		180			180	180		180
Flansch	a_3		160		160			188	160		188
	b_3	H8	110		110			130	110		130
	c_3		10		10			20	10		20
	e_3		130		130			165	130		165
	f_3		4		4			4	4		4
	s_3	4 x	9		9			M10	9		M10
erforderliche	d_3		24	19	28	24	19	24	28	24	24
Motorwellen	l_3	min	50	40	30			50	30		50
		max	50	50	60			50	60		50
	u_1		8	6	8	8	6	8	8	8	8
	t_1		27	21,5	31	27	21,5	27	31	27	27
Getriebe-größe			Gesamtlänge **k**								
05			379		374			394			
06			431		426			446	455		475

Getriebe-größe	Getriebe							
	o_1*	p*	p_1	a	h	k_8	o	q
03	130	117	48	29	50	35	142	80
04	140	151	63	36	63	28	189	80
05	177	181	82	40	80	47	251	105
06	212	226	100	51	100	54	307	126,5

Getriebe-größe	Hohlwelle							Abtriebsflansch								
	d [2] H7	**l**	d_1	l_1	l_2	**u** JS9	**t** [1] +0,1	a_2	b_2 j7	ba_2 H7	c_2	e_2	f_2	fa_2	i_2	s_2 4x90°
03	18 20	100	30	85	22	6	20,8 22,8	110 120	– 80	60 –	8	87 100	– 3	4 –	30	9 7
04	20 25	120	30 35	105	25	6 8	22,8 27	120 160	80 110	–	8	100 130	3 3,5	–	20	7 9
05	30 35	143	50	127	25	8 10	33,3 38,3	160 200	110 130	–	12	130 165	**3,5**	–	33,5	9 11
06	40 45	170	65	150	30	12 14	43,3 48,8	200 250	130 180	–	12	165 215	3,5 4	–	41,5	11 14

Maße in [mm]

* Maß k_2 beachten

** Bei Getriebegröße 03

[1] bei Hohlwelle d=25mm flache Passfeder nach DIN 6885/3 verwenden

[2] Nur im Bereich l_2

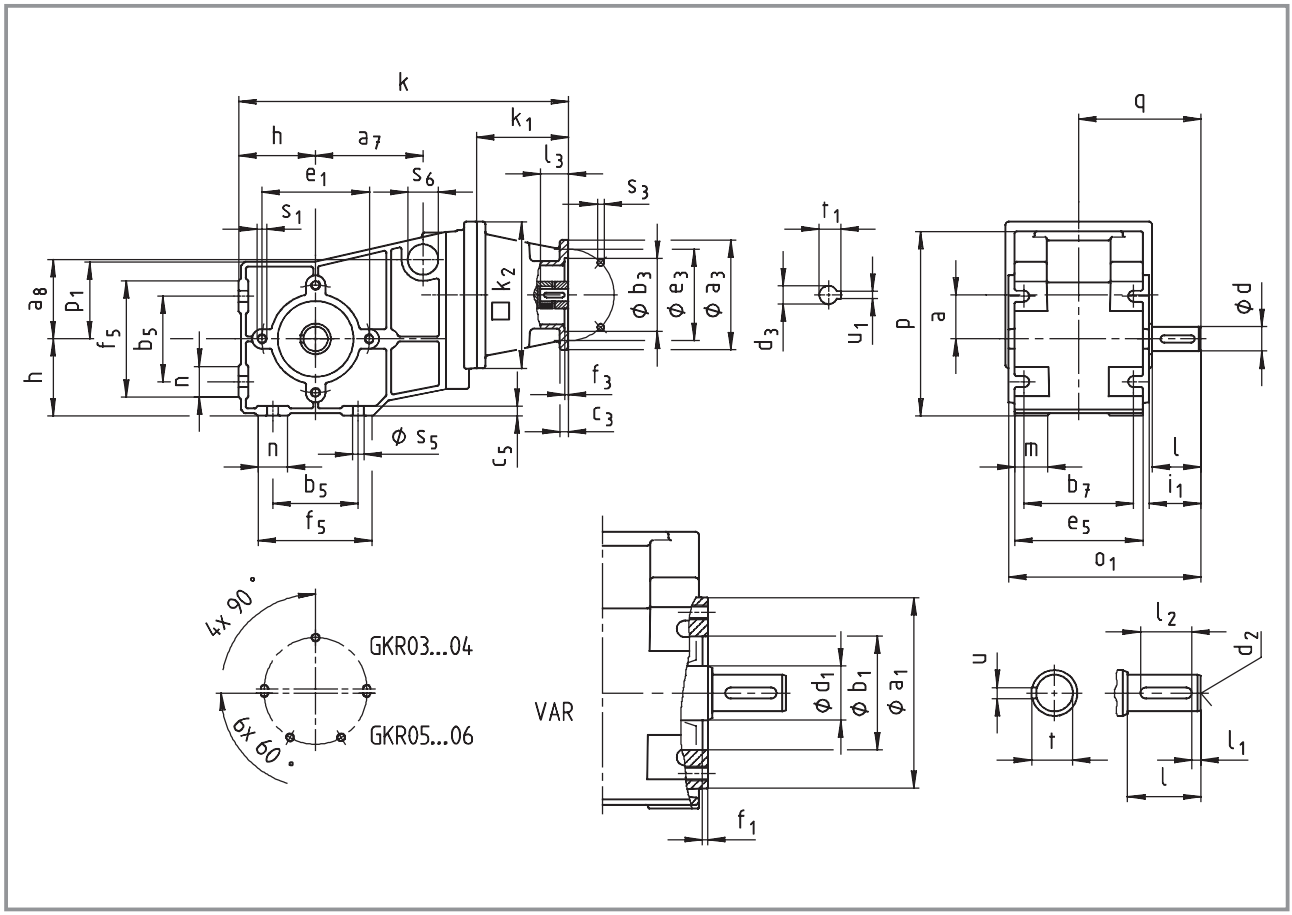

Getriebe GKR□□-2N V□R			Antriebsgröße 1A		1B	2B	1C	2C	3C	4C	6C	7C
			entspricht IEC-Motor 63		71	63	80	71	71	71	63	80
Gehäuse	k_1		58 **	75	77	75	91					
	k_2		100 **	120	145	120	145					
Flansch	a_3		90		105	90	160	160	105	120	160	120
	b_3	H8	60		70	60	110	110	70	80	110	80
	c_3		7		8	7	10	10	8	8	10	8
	e_3		75		85	75	130	130	85	100	130	100
	f_3		3		3		4	4	3	3,5	4	3,5
	s_3	4 x	5,5		6,6	5,5	9	9	6,6	6,6	9	6,6
erforderliche Motorwellen	d_3		11		14	11	19	14	14	14	11	19
	l_3	min	23		30	23	25				23	25
		max	23		30	23	40				40	40
	u_1		4		5	4	6	5	5	5	4	6
	t_1		12,5		16	12,5	21,5	16	16	16	12,5	21,5

Getriebegröße	Gesamtlänge k										
03	224										
04		271	278	271	292						
05			331		345						
06			383		397						

Getriebe GKR□□-2N V□R			Antriebsgröße 1D	2D	1E	2E	3E	4E	1F	2F	3F
			entspricht IEC-Motor								
			90	80	100 112	90	80	90	100 112	90	90
Gehäuse	k_1		115		110			130	139		159
	k_2		180		180			180	180		180
Flansch	a_3		160		160			188	160		188
	b_3	H8	110		110			130	110		130
	c_3		10		10			20	10		20
	e_3		130		130			165	130		165
	f_3		4		4			4	4		4
	s_3	4 x	9		9			M10	9		M10
erforderliche	d_3		24	19	28	24	19	24	28	24	24
Motorwellen	l_3	min	50	40	30			50	30		50
		max	50	50	60			50	60		50
	u_1		8	6	8	8	6	8	8	8	8
	t_1		27	21,5	31	27	21,5	27	31	27	27

Getriebegröße	Gesamtlänge k					
05	379		374		394	
06	431		426		446	455	475

Getriebegröße	Getriebe o_1*	p*	p_1	a	h	o	q
03	138	117	48	29	50	142	90
04	158	151	63	36	63	189	100
05	199	181	82	40	80	251	131,5
06	235	226	100	51	100	307	155

Getriebegröße	Vollwelle d k6	l	d_1	l_1	l_2	d_2	u	t	Gewindelochkreis a_1	b_1 J7	e_1	f_1	i_1	s_1
03	20	40	30	5	28	M6	6	22,5	85	55	70	2,5	42,5	M6x12
04	20	40	30	5	28	M6	6	22,5	104	62	88	3	42,5	M8x16
05	30	60	50	6	45	M10	8	33	116	80	100	4	64	M8x15
06	35	70	65	7	56	M12	10	38	140	100	120	4	75	M10x22

Getriebegröße	Fuß b_5	b_7	c_5	e_5	f_5	n	m	s_5	Drehmomentstütze a_7	a_8	s_6
03	60	75	7	90	80	20	22	6,6	66	39	25x12
04	70	90	8	105	95	25	28	9	88	65	25x17
05	100	100	11	115	138	48	27	9	–		
06	120	125	12	145	164	53	32	11	–		

Maße in [mm] * Maß k_2 beachten ** Bei Getriebegröße 03

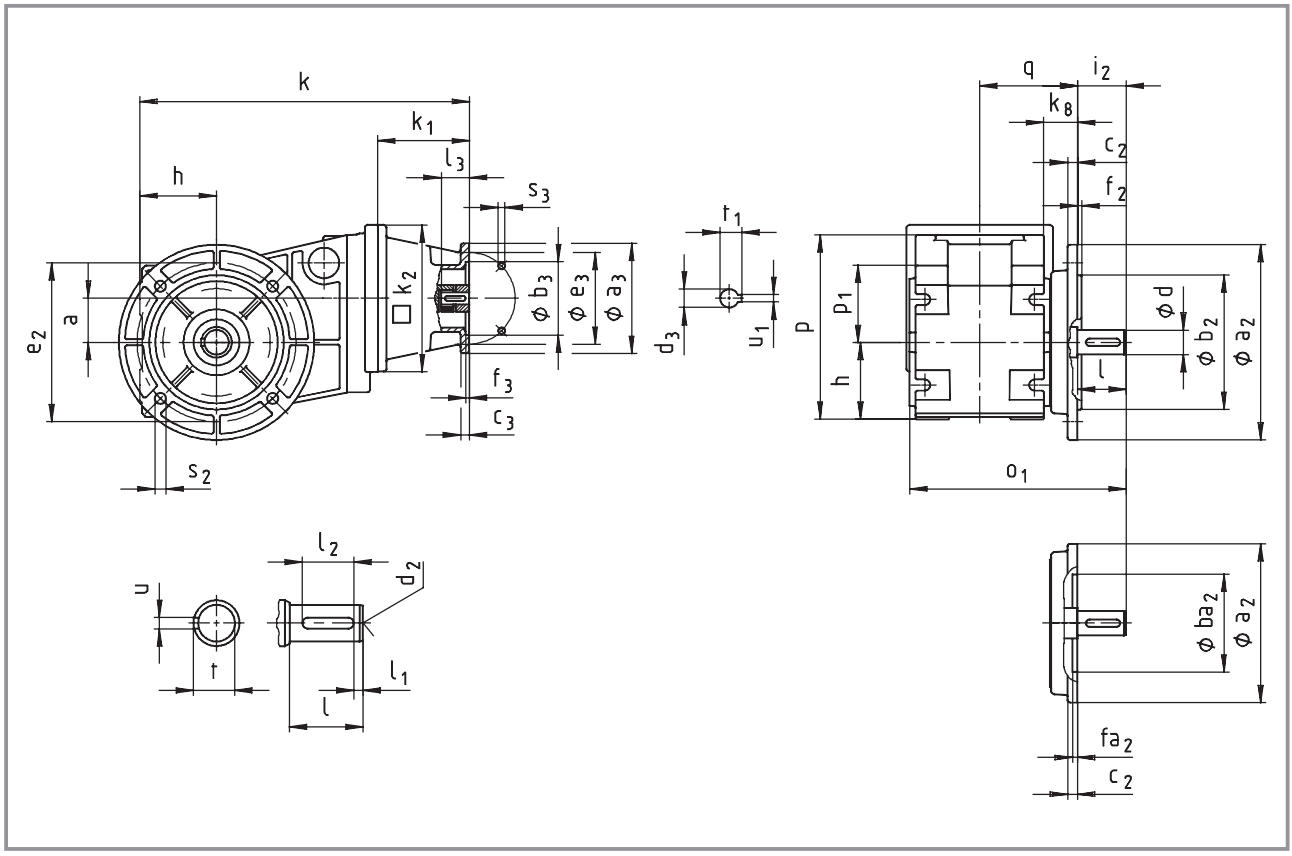

Getriebe			Antriebsgröße									
GKR□□-2N VAK			**1A**		**1B**	**2B**	**1C**	**2C**	**3C**	**4C**	**6C**	**7C**
			entspricht IEC-Motor									
			63		71	63	80	71	71	71	63	80
Gehäuse	k_1		58 **	75	77	75	91					
	k_2		100 **	120	145	120	145					
Flansch	a_3		90		105	90	160	160	105	120	160	120
	b_3	H8	60		70	60	110	110	70	80	110	80
	c_3		7		8	7	10	10	8	8	10	8
	e_3		75		85	75	130	130	85	100	130	100
	f_3		3		3		4	4	3	3,5	4	3,5
	s_3	4 x	5,5		6,6	5,5	9	9	6,6	6,6	9	6,6
erforderliche Motorwellen	d_3		11		14	11	19	14	14	14	11	19
	l_3	min	23		30	23	25				23	25
		max	23		30	23	40				40	40
	u_1		4		5	4	6	5	5	5	4	6
	t_1		12,5		16	12,5	21,5	16	16	16	12,5	21,5

Getriebe-größe	Gesamtlänge k									
03	224									
04		271	278	271	292					
05			331		345					
06			383		397					

Getriebe GKR□□-2N VAK			Antriebsgröße 1D	2D	1E	2E	3E	4E	1F	2F	3F
			entspricht IEC-Motor								
			90	80	100 112	90	80	90	100 112	90	90
Gehäuse	k_1		115		110			130	139		159
	k_2		180		180			180	180		180
Flansch	a_3		160		160			188	160		188
	b_3	H8	110		110			130	110		130
	c_3		10		10			20	10		20
	e_3		130		130			165	130		165
	f_3		4		4			4	4		4
	s_3	4 x	9		9			M10	9		M10
erforderliche	d_3		24	19	28	24	19	24	28	24	24
Motorwellen	l_3	min	50	40	30			50	30		50
		max	50	50	60			50	60		50
	u_1		8	6	8	8	6	8	8	8	8
	t_1		27	21,5	31	27	21,5	27	31	27	27
Getriebe-größe			Gesamtlänge k								
05			379		374			394			
06			431		426			446	455		475

Getriebe-größe	Getriebe o_1*	p*	p_1	a	h	o	q	k_8
03	168	117	48	29	50	142	80	35
04	178	151	63	36	63	189	80,5	28
05	233	181	82	40	80	251	105	47
06	277	226	100	51	100	307	126,5	54

Getriebe-größe	Vollwelle d k6	l	l_1	l_2	d_2	u	t	Abtriebsflansch a_2	b_2 j7	ba_2 H7	c_2	e_2	f_2	fa_2	i_2	s_2 4x90°
03	20	40	5	28	M6	6	22,5	110 120	– 80	60 –	8	87 100	– 3	4 –	40	9 7
04	20	40	5	28	M6	6	22,5	120 160	80 110	–	8	100 130	3 3,5	–	40	7 9
05	30	60	6	45	M10	8	33	160 200	110 130	–	12	130 165	3,5	–	60	9 11
06	35	70	7	56	M12	10	38	200 250	130 180	–	12	165 215	3,5 4	–	70	11 14

Maße in [mm] * Maß k_2 beachten ** Bei Getriebegröße 03

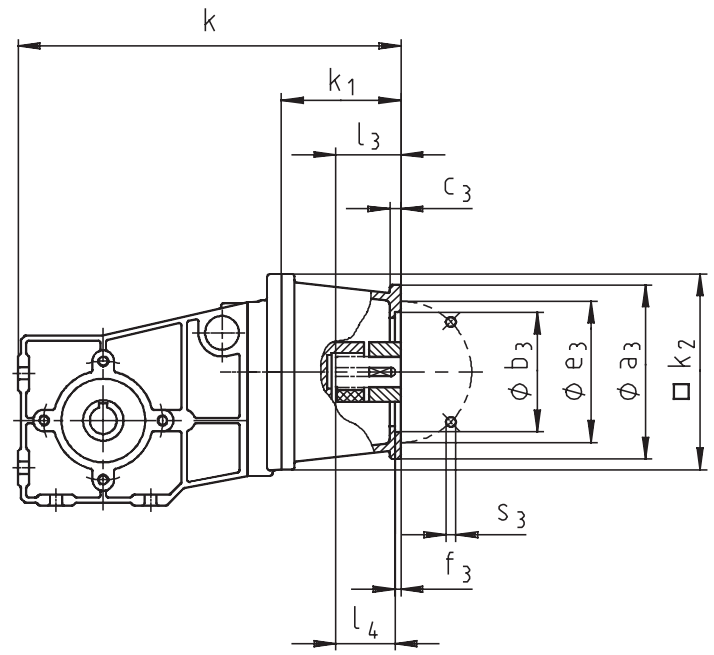

Getriebe GKR□□-2N □□□		Antriebsgröße 5B	5C	5D	5E
		entspricht NEMA-Motor 56 C	56 C	143 TC 145 TC	182 TC 184 TC
Gehäuse	k_1	104	104	119	151
	k_2	145	145	180	180
Flansch	a_3	170	170	170	230
	b_3	114,3 +0,05 0	114,3 +0,05 +0	114,3 +0,05 +0	215,9 +0,07 +0
	c_3	12	12	12	18
	e_3	149,2	149,2	149,2	184,2
	f_3	5	5	4	4
	s_3	10,5	10,5	10,5	14
erforderliche Motorwellen	d_3	15,875	15,875	22,225	28,575
	l_3	52,4	52,4	54,0	
	l_4				66,7
	u_1	4,763	4,763	4,763	6,350
	t_1	18,009	18,009	24,384	31,496
Getriebe-größe		Gesamtlänge **k**			
04		305	305		
05		358	358	383	415
06		410	410	435	467

Maße in [mm]

Weitere Abmessungen siehe Getriebe mit Lagerflansch für IEC-Normmotoren.

Hohlwelle mit Schrumpfscheibe

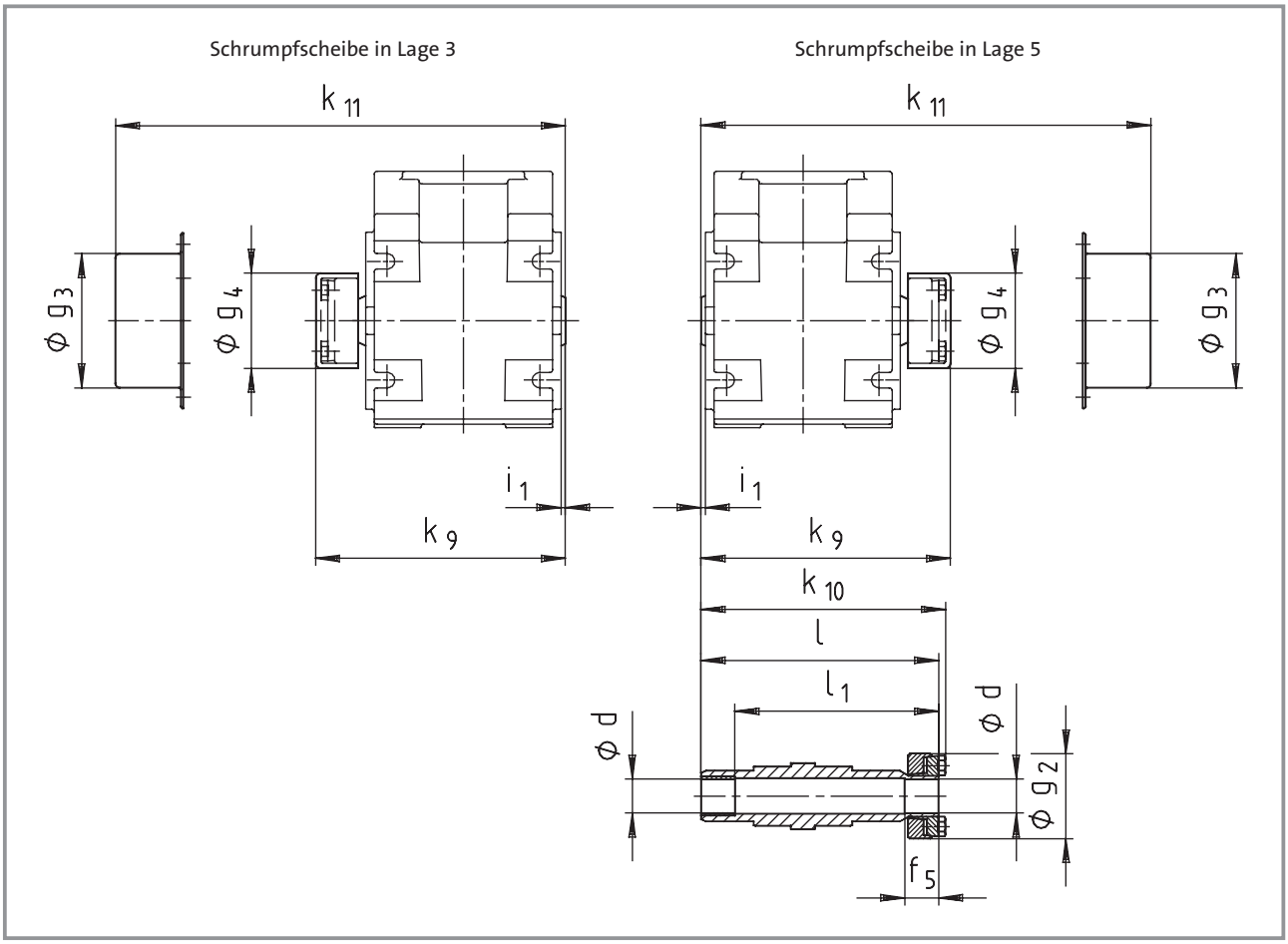

Getriebe-größe	Maschinenwelle *)		Hohlwelle mit Schrumpfscheibe						Schutzkappe		Abdeckhaube	
	d	Passung	i_1	g_2	k_{10}	l	l_1	f_5	g_4	k_9	g_3	k_{11}
03	20	h6	2,5	50	124	120	100	20	54	126	65	137,5
04	20	h6	2,5	50	144	140	120	20	54	146	79	157,5
05	30 / 35	h6	4	80	176,5	171	151	28	84	178,5	90	182
06	40	h6	5	90	209,5	204	174	30	94	211,5	100	214

Maße in [mm]

* Bei Schrumpfscheibenausführungen auf ausreichende Festigkeit des Wellenwerkstoffes achten. Bei Verwendung üblicher Stähle (z.B. C45, 42CrMo4) können die in den Auswahltabellen genannten Momente uneingeschränkt übertragen werden. Bei Verwendung von Werkstoffen mit wesentlich geringerer Festigkeit bitten wir um Rücksprache. Die mittlere Rauhtiefe Rz sollte 15 µm nicht überschreiten. (Drehbearbeitung ist ausreichend)

Abtriebsflansch und Hohlwelle mit Schrumpfscheibe (Ausführung Abtrieb SAK) sind nicht in gleicher Lage möglich.
Weitere Abmessungen siehe Getriebe / -motoren mit Hohlwelle (Ausführung Abtrieb H□□).

Getriebe mit 2. Abtriebswellenende

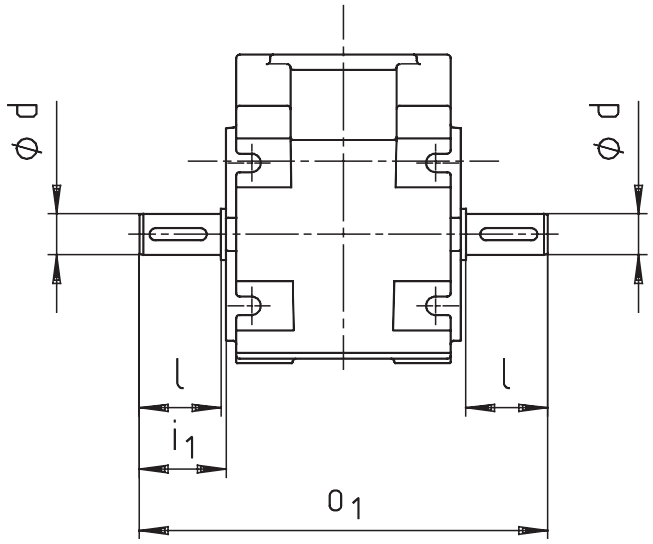

Getriebegröße	d k6	l	i_1	o_1
03	20	40	42,5	180
04	20	40	42,5	200
05	30	60	64	263
06	35	70	75	310

Maße in [mm]

Hohlwellenabdeckung strahlwasserfest

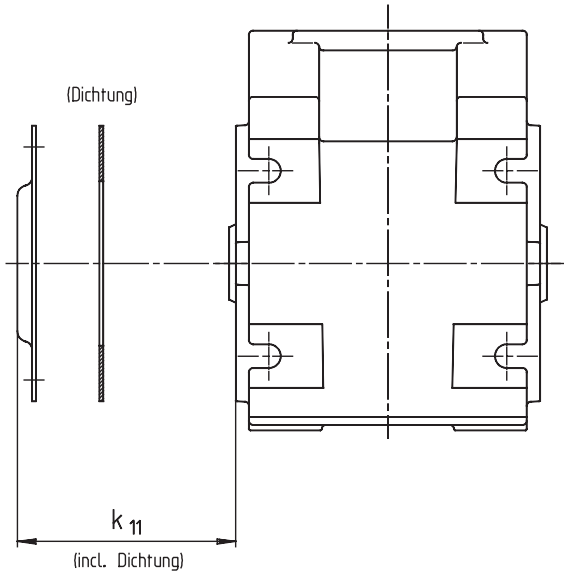

Getriebegröße	Abdeckhaube k_{11}
03	9
04	9
05	10
06	11

Gummipuffer für Drehmomentabstützung

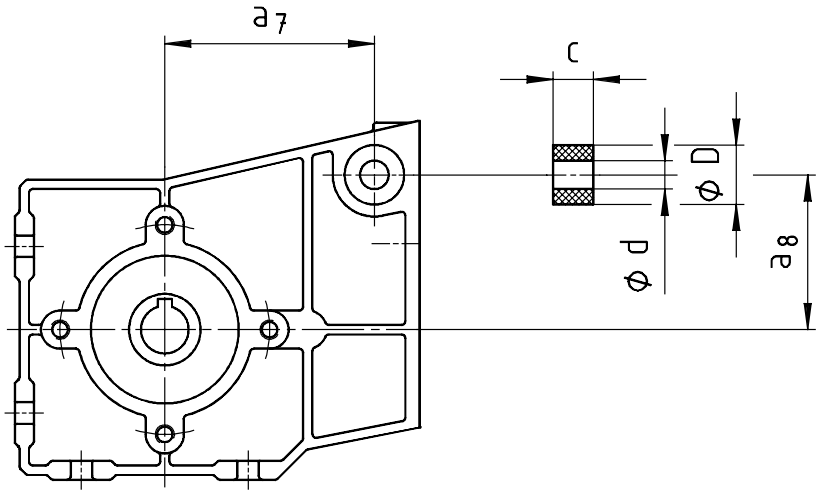

Getriebe-größe	d	D	c	a_7	a_8
03	10	25	13	66	39
04	10	25	13	88	65

Maße in [mm]

GKR 03/04
Drehmomentstütze an Gewindelochkreis in Lage 3

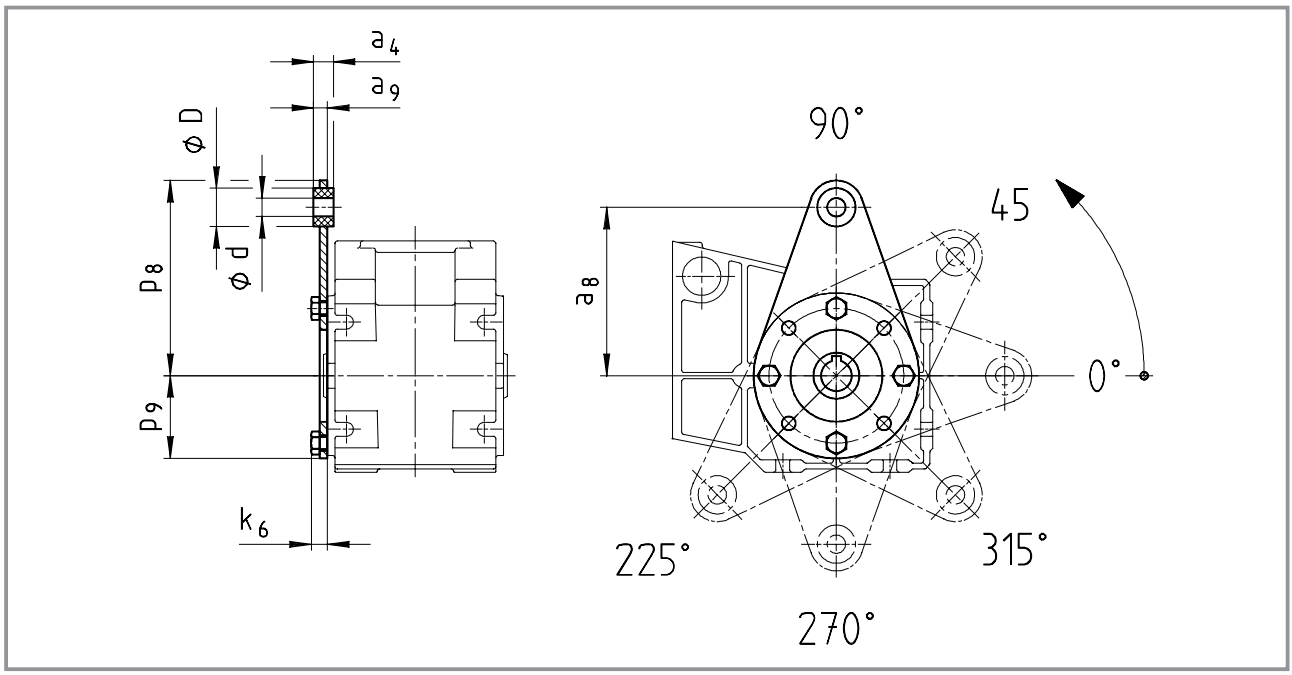

GKR 03/04
Drehmomentstütze an Gewindelochkreis in Lage 5

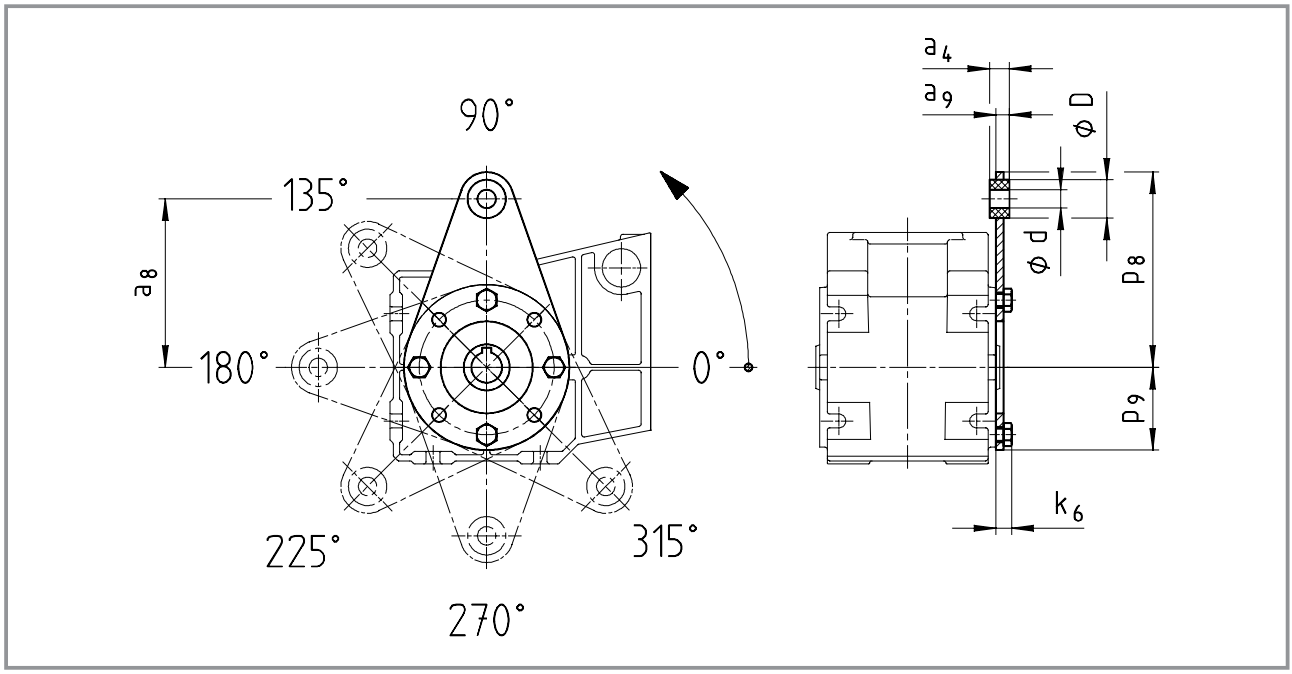

Getriebegröße	Drehmomentstütze							
	a_4	a_8	a_9	d	D	k_6	p_8	p_9
03	12	100	8	8	20	9	115	42
04	13	110	9	10	25	11	128	52

Maße in [mm]

GKR 05/06
Drehmomentstütze an Gewindelochkreis in Lage 3

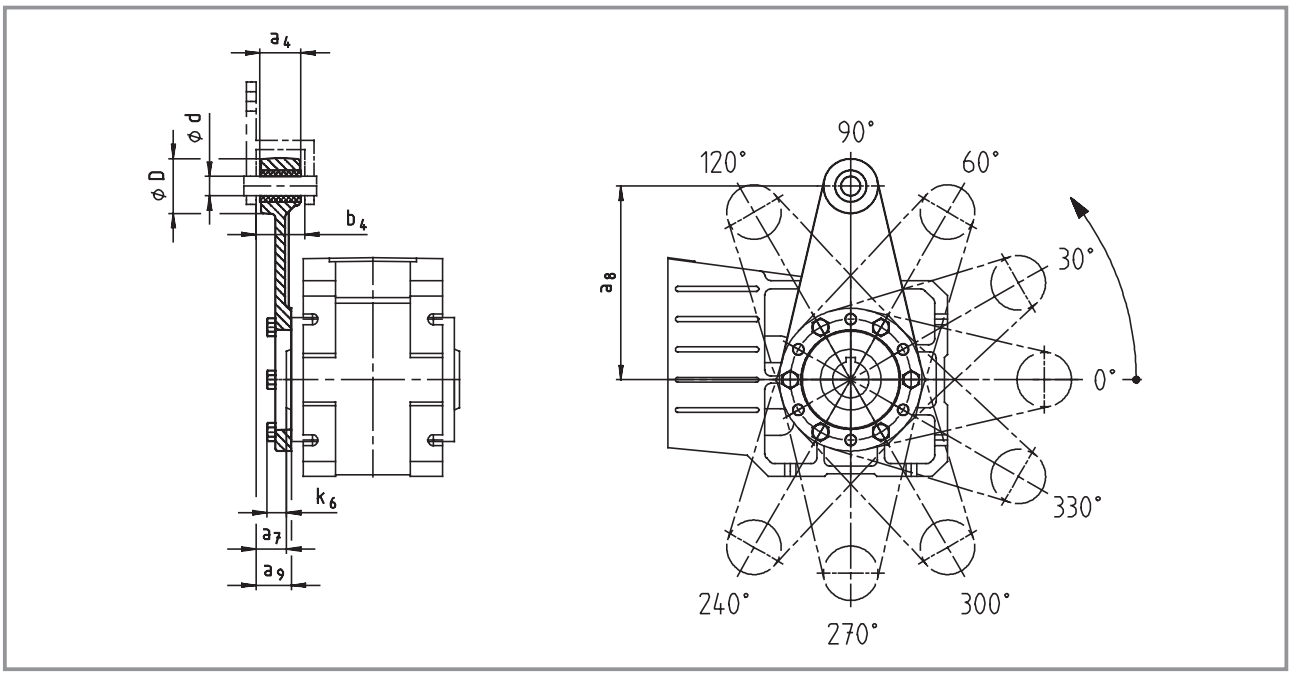

GKR 05/06
Drehmomentstütze an Gewindelochkreis in Lage 5

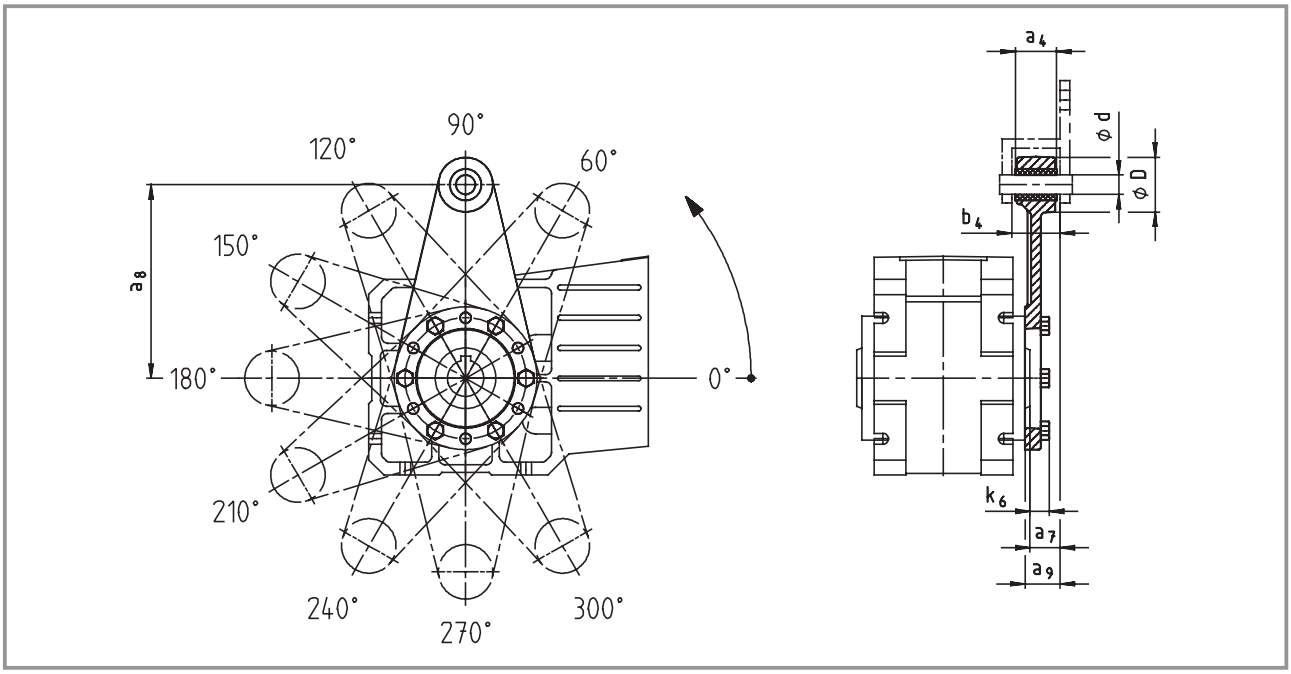

Getriebegröße	Einbauraum		Drehmomentstütze					
	a_7	b_4	a_4	a_8	a_9	d	D	k_6
05	23,5	38,5	34	160	27,5	16	45	16
06	28	44,5	40	200	33	20	50	18

Maße in [mm]

Drehmomentstütze an Gehäusefuß

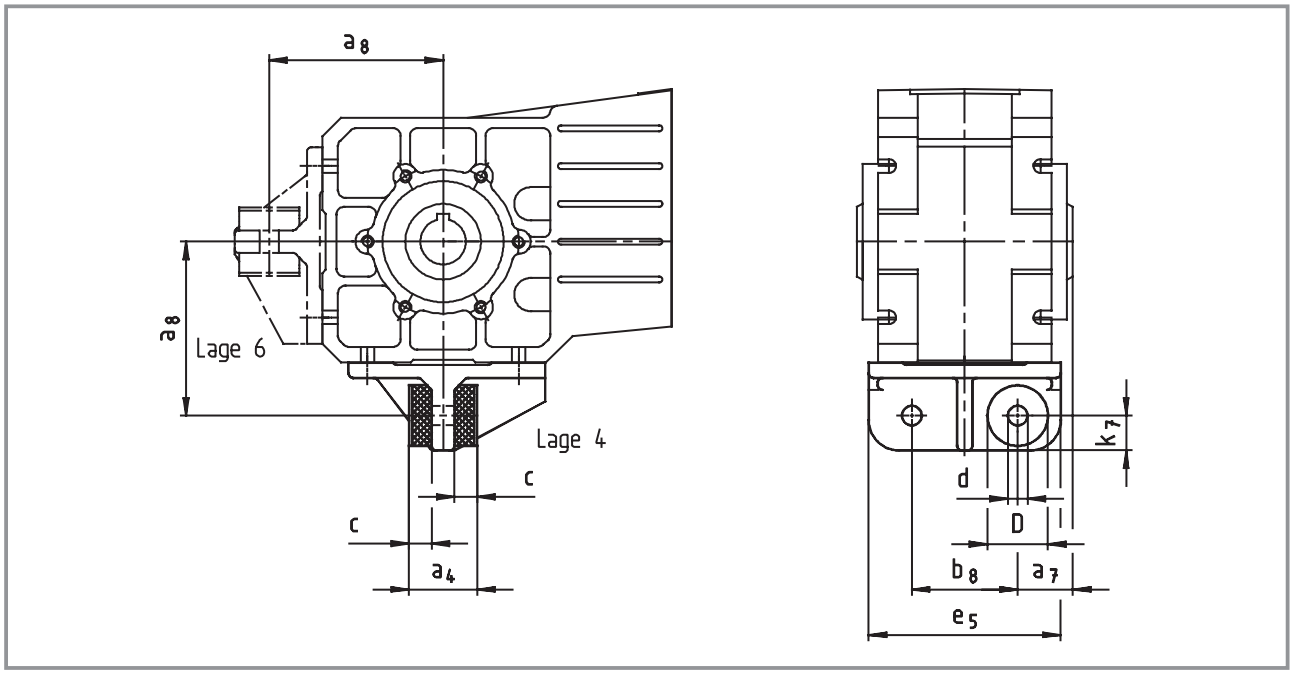

Getriebegröße	a_4	a_7	a_8	b_8	c	d	D	e_5	k_7
05	45	36,5	115	70	15	13	40	127	23
06	72	45	145	80	27	17	50	145	28

Maße in [mm]

Montagesatz Hohlwellensicherung – Gestaltungsvorschlag für Hilfswerkzeuge

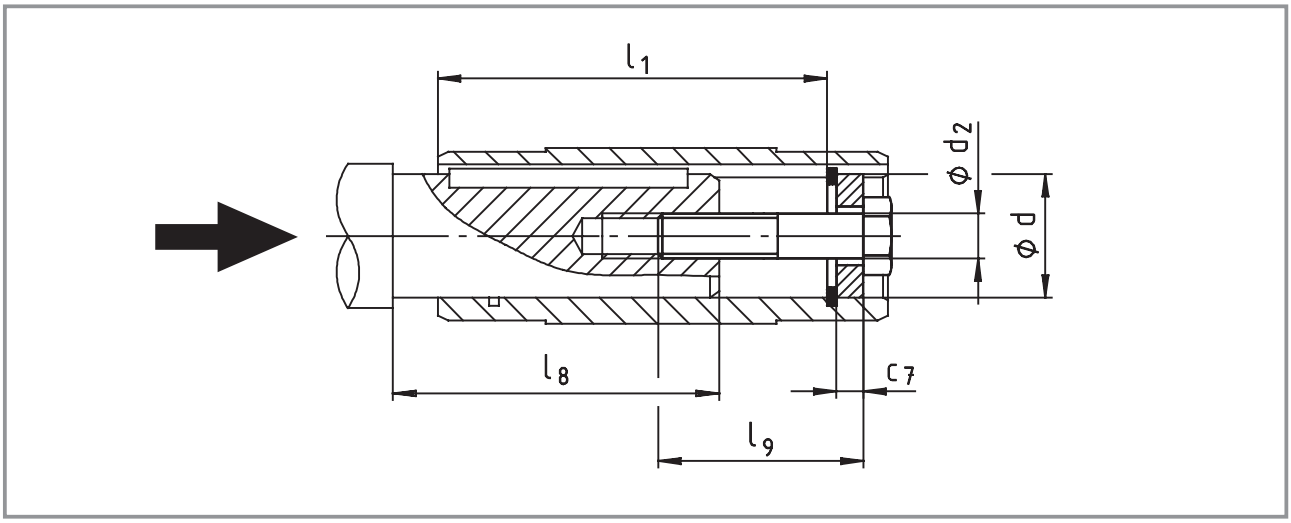

Getriebegröße	Hohlwelle (Ausführung **H**)			Montagesatz Hohlwellensicherung (Hilfswerkzeug Montage)		
	l	**l_1**	**d** H7	**d_2**	**l_9**	**c_7**
03	100	86	18 20	M6	40	4
04	120	106	20 25	M6 M10	40	4 5
05	143	128	30 35	M10 M12	40 50	6 7
06	170	152	40 45	M16	60	8 9

Maße in [mm]

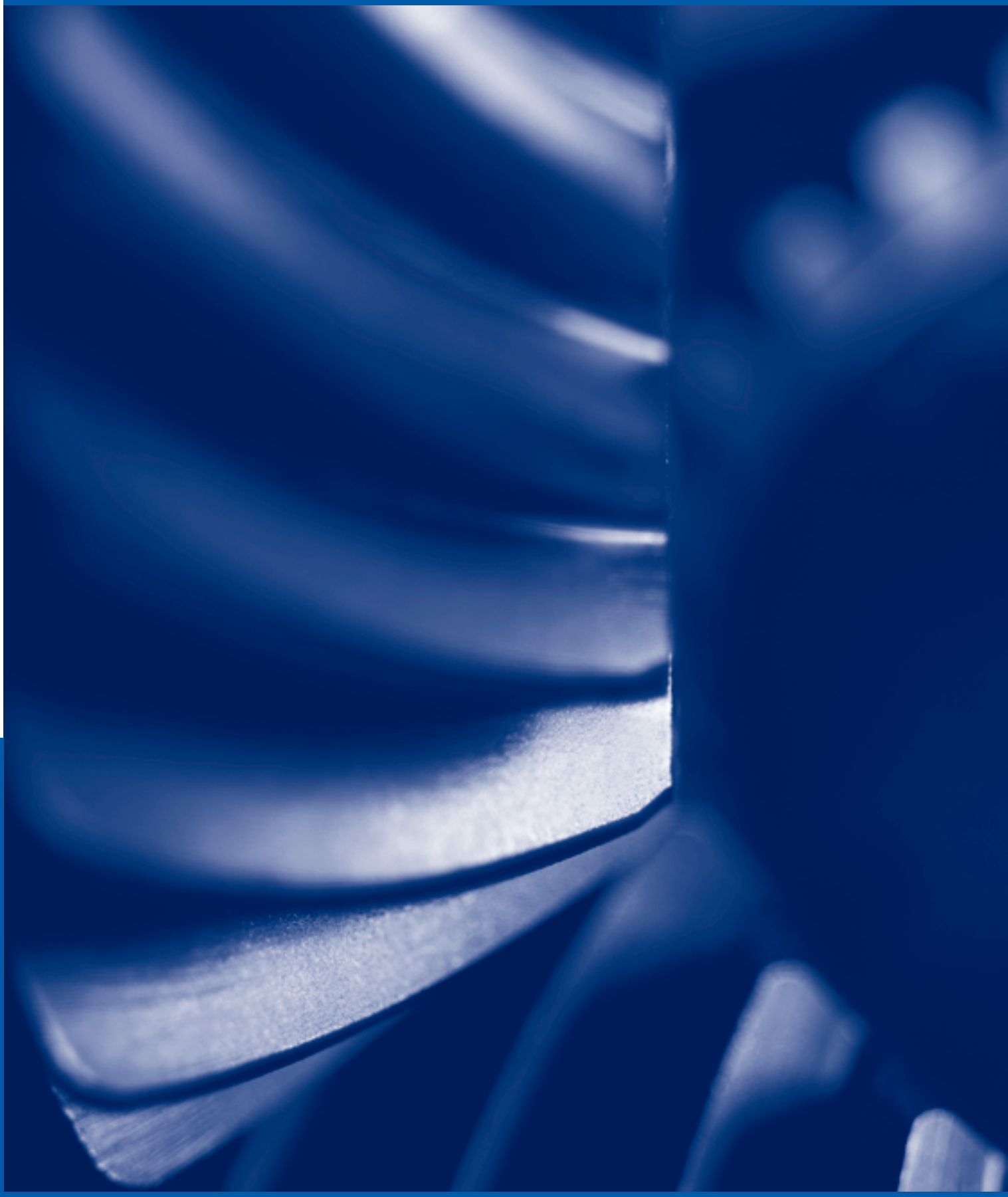

Kegelstirnradgetriebe | G-motion const

Technische Daten

Zulässige Radial- und Axialkräfte 6-2
Abtrieb 6-2
Antrieb 6-4
Verdrehspiel am Abtrieb 6-5
Entlüftung 6-6
Lage der Entlüftung, Verschluss-elemente und Ölkontrolle 6-6
Ausgleichsbehälter für Einbaulage C 6-8
Gewichte 6-9

Auswahltabellen

Getriebemotoren 6-12
Getriebe mit Lagerflansch 6-40
Getriebe mit freier Antriebswelle 6-88

Abmessungen

Getriebemotoren 6-128
Getriebe mit Lagerflansch für
IEC-Normmotoren 6-144
NEMA-Motoren 6-160
Getriebe mit freier Antriebswelle 6-162
Weitere Abmessungen 6-164
Hohlwelle mit Schrumpfscheibe 6-164
mit 2. Abtriebswellenende 6-165
Hohlwellenabdeckung strahlwasserfest 6-166
Drehmomentstütze an Gewindelochkreis 6-167
Drehmomentstütze an Gehäusefuß 6-168
Montagesatz Hohlwellensicherung 6-169
Gestaltungsvorschlag für Hilfswerkzeuge 6-169

Kegelstirnradgetriebe GKS□□

Zulässige Radialkraft

$F_{rzul} = \min (f_w \cdot f_\alpha \cdot F_{rTab};\ f_w \cdot F_{rmax})$

Zulässige Axialkraft

$F_{azul} = F_{aTab}$ bei $F_r = 0$

Rücksprache mit Lenze bei F_r **und** $F_a \neq 0$

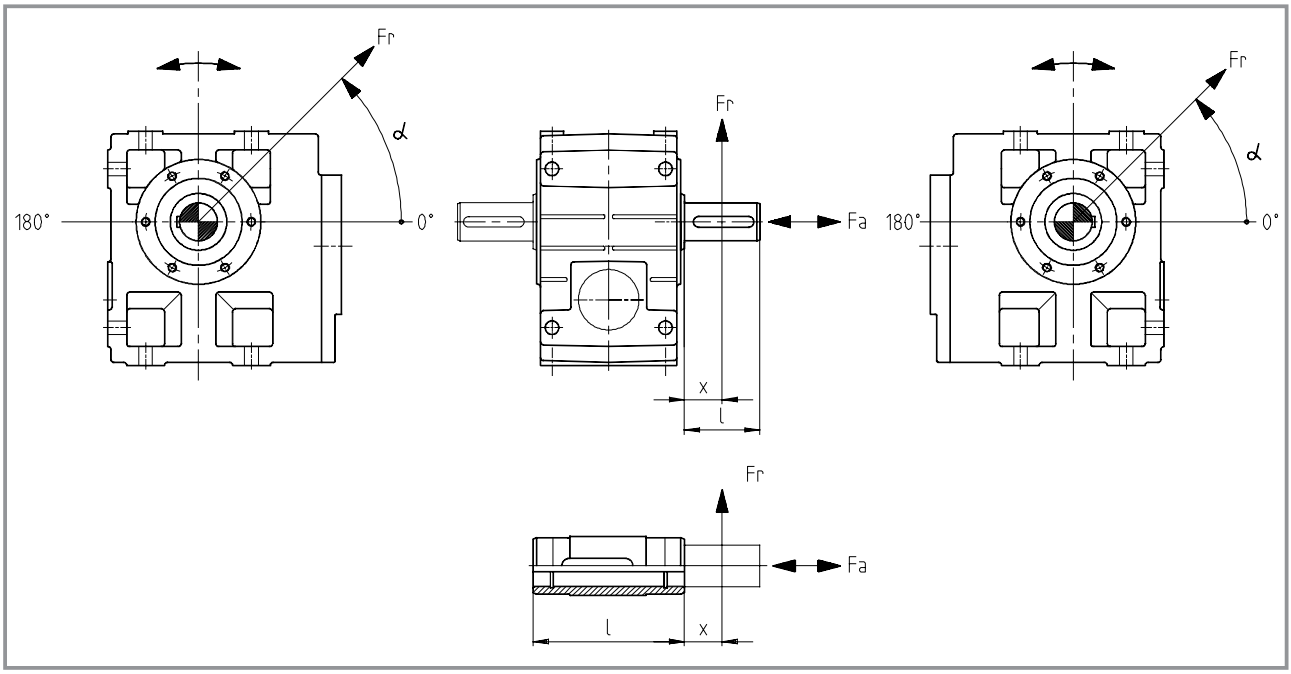

f_α Wirkrichtungsfaktor an der Abtriebswelle

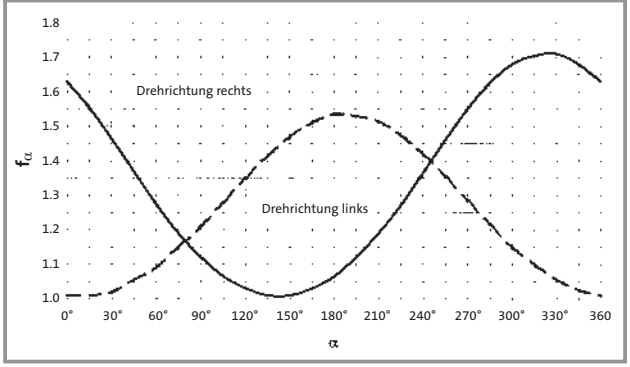

f_w Lastangriffsbeiwert an der Abtriebswelle

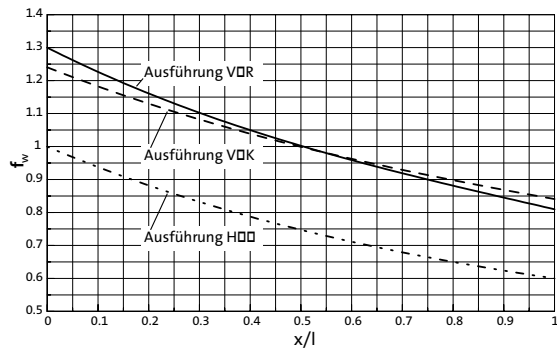

Kegelstirnradgetriebe GKS□□

VAK — **Vollwelle mit Flansch**
Kraftangriff F_r: Mitte Wellenzapfen (x = l/2)
F_{aTab} nur gültig für F_r = 0

n_2 [min^{-1}]	GKS 04		GKS 05		GKS 06		GKS 07		GKS 09		GKS 11		GKS 14	
	F_{rTab} [N]	F_{aTab} [N]	F_{rTab} [N]	F_{aTab} [N]	F_{rTab} [N]	F_{aTab} [N]	F_{rTab} [N]	F_{aTab} [N]	F_{rTab} [N]	F_{aTab} [N]	F_{rTab} [N]	F_{aTab} [N]	F_{rTab} [N]	F_{aTab} [N]
400	3800	4200	4640	3630	6400	4660	7000	5700	9900	6000	14500	7000	20500	8400
250	4300	4400	5420	4440	7500	5880	8250	7000	10500	6600	16000	7500	23700	10000
160	4600	4400	6280	5420	8800	7320	9630	8500	12000	7600	17600	8500	27200	11500
100	4600	4400	7000	6600	9800	9230	11000	10400	14000	10000	21000	10500	31300	13000
63	4600	4400	7000	6600	10000	10000	13000	11500	15000	12000	24500	13000	35000	15000
40	4600	4400	7000	6600	10000	10000	14000	11500	15000	15000	28000	17500	41000	19000
25	4600	4400	7000	6600	10000	10000	14000	11500	15000	17000	30000	27000	43000	28000
≤ 16	4600	4400	7000	6600	10000	10000	14000	11500	15000	17000	30000	27000	43000	35000
$F_{r\,max}$	4600	–	7000	–	10000	–	14000	–	15000	–	30000	–	43000	–

V□R — **Vollwelle ohne Flansch**
Kraftangriff F_r: Mitte Wellenzapfen (x = l/2)
F_{aTab} nur gültig für F_r = 0

n_2 [min^{-1}]	GKS 04		GKS 05		GKS 06		GKS 07		GKS 09*		GKS 11*		GKS 14	
	F_{rTab} [N]	F_{aTab} [N]	F_{rTab} [N]	F_{aTab} [N]	F_{rTab} [N]	F_{aTab} [N]	F_{rTab} [N]	F_{aTab} [N]	F_{rTab} [N]	F_{aTab} [N]	F_{rTab} [N]	F_{aTab} [N]	F_{rTab} [N]	F_{aTab} [N]
400	3000	4200	2800	3500	3700	4440	4000	4900	6200	6500	7100	7000	57900	35000
250	3400	5000	3200	4240	4300	5580	4900	6230	6400	7400	7500	8000	61000	35000
160	3600	5500	3600	5090	4900	6930	5800	7820	7100	8000	8200	9200	64100	35000
100	3600	5500	4100	6160	5300	8710	6600	9940	8400	10500	10000	12000	65000	35000
63	3600	5500	4900	6600	6200	10000	8000	12600	9500	13000	11200	14500	65000	35000
40	3600	5500	5800	6600	7900	10000	9600	14000	11800	17000	13000	18500	65000	35000
25	3600	5500	5800	6600	9000	10000	12000	14000	16000	21000	19000	27000	65000	35000
≤ 16	3600	5500	5800	6600	9000	10000	12000	14000	18000	21000	23000	27000	65000	35000
$F_{r\,max}$	3600	–	5800	–	9000	–	12000	–	18000	–	23000	–	65000	–

H□□ — **Hohlwelle**
Kraftangriff F_r: am Hohlwellenspiegel (x = 0)
F_{aTab} nur gültig für F_r = 0

n_2 [min^{-1}]	GKS 04		GKS 05		GKS 06		GKS 07		GKS 09		GKS 11		GKS 14	
	F_{rTab} [N]	F_{aTab} [N]	F_{rTab} [N]	F_{aTab} [N]	F_{rTab} [N]	F_{aTab} [N]	F_{rTab} [N]	F_{aTab} [N]	F_{rTab} [N]	F_{aTab} [N]	F_{rTab} [N]	F_{aTab} [N]	F_{rTab} [N]	F_{aTab} [N]
400	3900	4200	3500	3500	4600	4440	5400	4900	7500	6500	9000	7000	15000	6000
250	4500	5000	4200	4240	5600	5580	6300	6230	8200	7400	10000	8000	15500	8000
160	5100	5500	4630	5090	6400	6930	7400	7820	9400	8000	11000	9200	16500	10000
100	5900	5500	5000	6160	7000	8710	8700	9940	10600	10500	14000	12000	17500	13000
63	6800	5500	6200	6600	8200	10000	10500	12600	12200	13000	16000	14500	18500	16000
40	7000	5500	7300	6600	10400	10000	12500	14000	15500	17000	18500	18500	21000	20000
25	7000	5500	7300	6600	12000	10000	15100	14000	21000	21000	25000	27000	28000	28000
≤ 16	7000	5500	7300	6600	12000	10000	16000	14000	24000	21000	30000	27000	40000	35000
$F_{r\,max}$	7000	–	7300	–	12000	–	16000	–	24000	–	30000	–	45000	–

* Bei Ausführung V□R verstärkte Abtriebslagerung auf Anfrage möglich

Bei Hohlwelle mit Schrumpfscheibe (S□□) sind weder Radial- noch Axialkräfte zulässig.

Kegelstirnradgetriebe GKS□□

Zulässige Radialkraft
$F_{rzul} = \min (f_w \cdot f_\alpha \cdot F_{rTab};\ f_w \cdot F_{rmax})$

Zulässige Axialkraft
$F_{azul} = F_{aTab}$ bei $F_r = 0$

Rücksprache mit Lenze bei F_r **und** $F_a \neq 0$

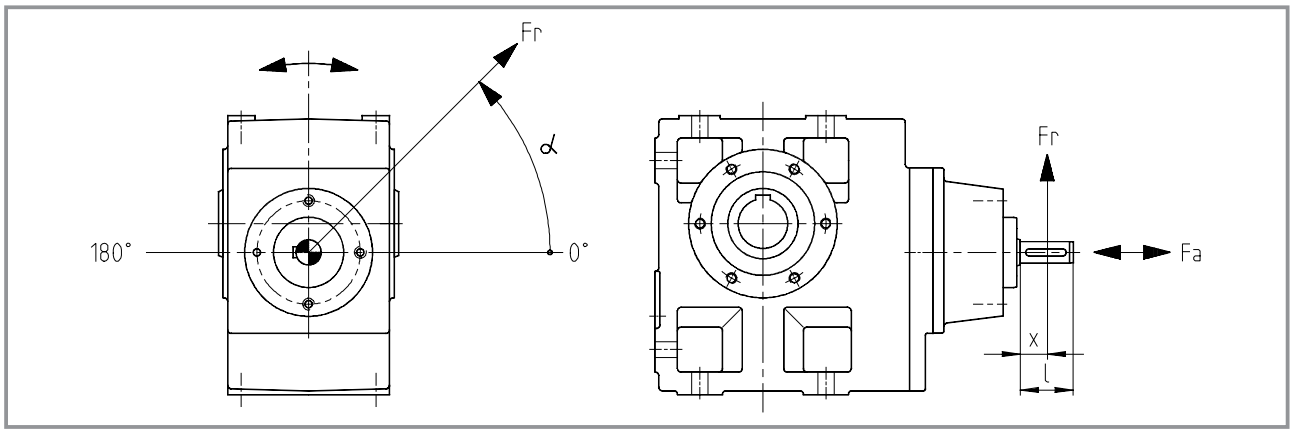

f_α Wirkrichtungsfaktor an der Antriebswelle

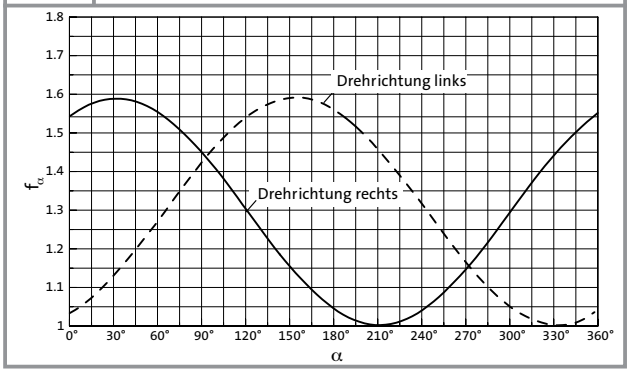

f_w Lastangriffsbeiwert an der Antriebswelle

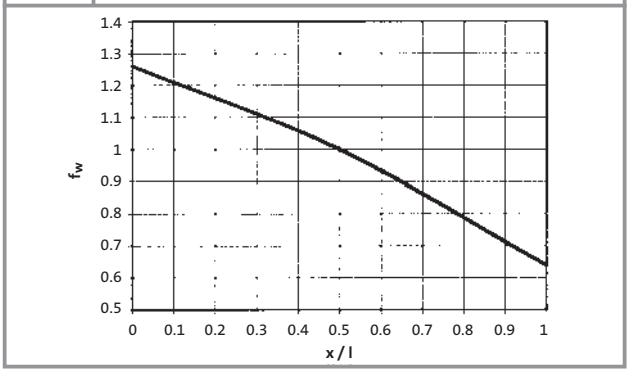

W Kraftangriff F_r: Mitte Wellenzapfen (x = l/2)
F_{aTab} nur gültig für $F_r = 0$

	Antriebsgröße															
	1A 1B		1C		1D		1E		1F		1G		1H		1K	
n_1 [min^{-1}]	F_{rTab} [N]	F_{aTab} [N]	F_{rTab} [N]	F_{aTab} [N]	F_{rTab} [N]	F_{aTab} [N]	F_{rTab} [N]	F_{aTab} [N]	F_{rTab} [N]	F_{aTab} [N]	F_{rTab} [N]	F_{aTab} [N]	F_{rTab} [N]	F_{aTab} [N]	F_{rTab} [N]	F_{aTab} [N]
700	830	1200	1150	1400	1470	1500	2140	1600	3200	2800	4000	4500	5000	6000	8500	10000
1400	570	770	780	900	1000	740	1400	800	2200	1700	3200	2000	4000	2500	7000	5300
2800	440	530	590	620	770	470	940	460	1700	1100	2300	1600	3000	2000	5000	3500
F_{rmax}	1850	–	1650	–	3000	–	4900	–	5600	–	8000	–	10000	–	12000	–

Kegelstirnradgetriebe GKS□□-3

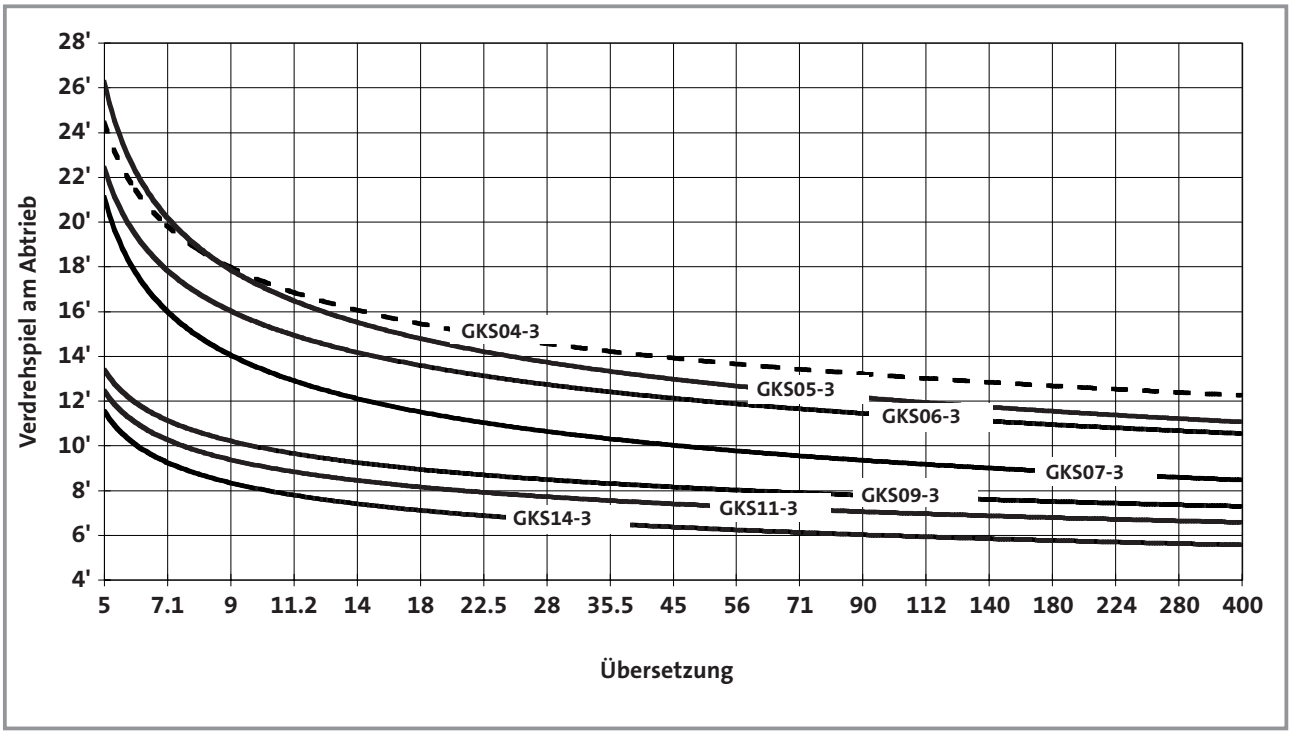

Kegelstirnradgetriebe GKS□□-4

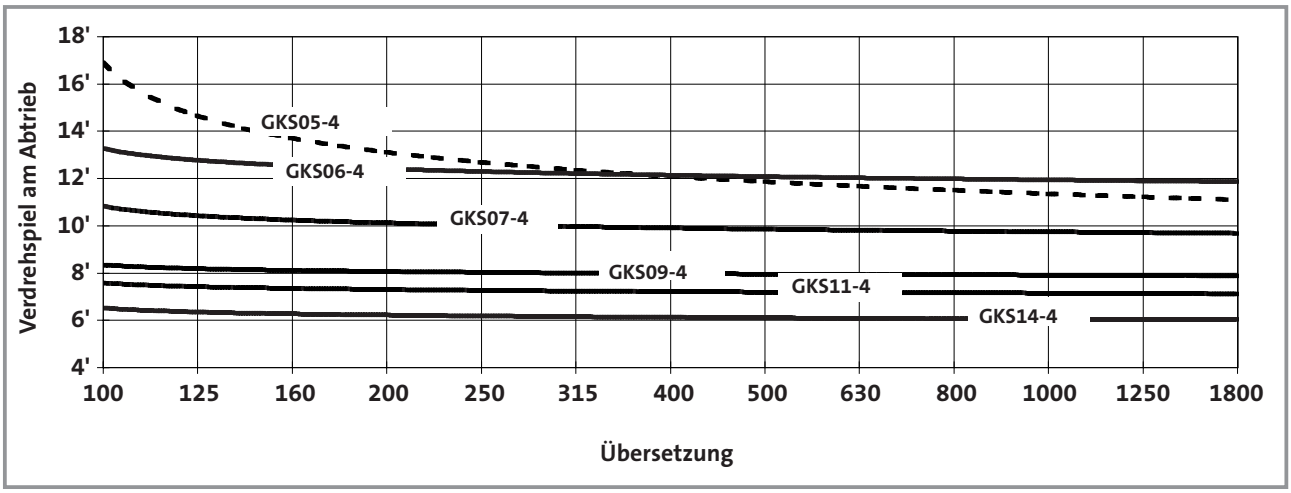

Lage der Entlüftung, Verschlusselemente und Ölkontrolle

GKS05 ... 14-3

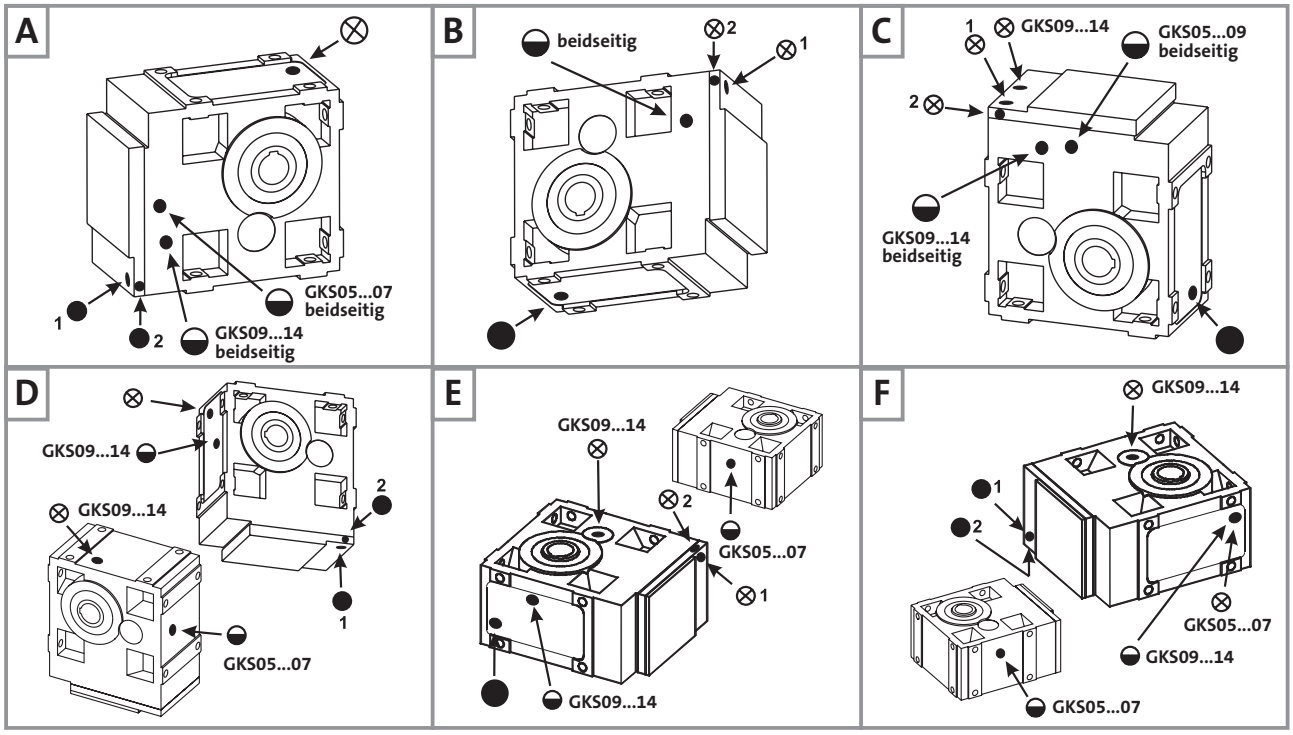

GKS05 ... 14-4

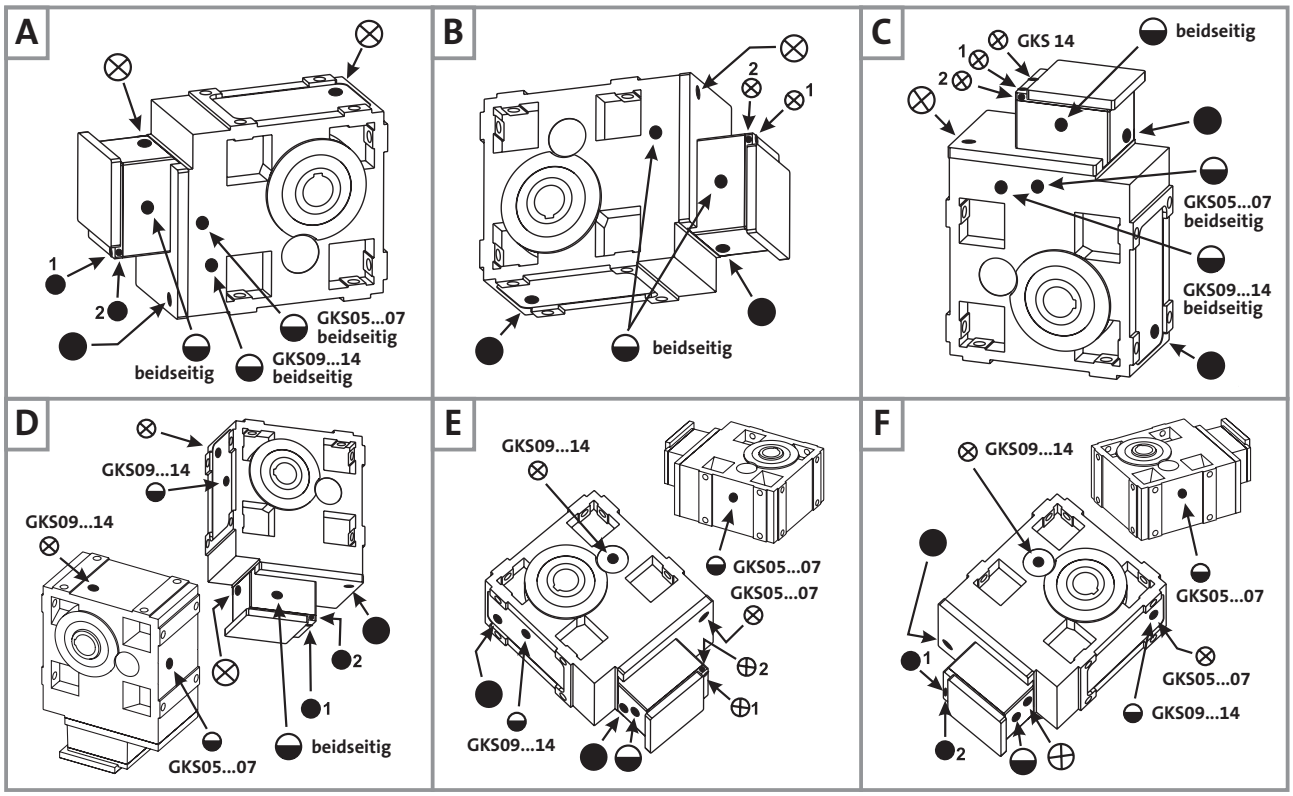

(A ... F) Einbaulage ⊗ Entlüftung / Öleinfüllschraube ◒ Ölkontrollschraube ● Ölablassschraube

Pos. 1 Standard
Pos. 2 siehe Tabelle auf Seite 6-7

Bei den in der Tabelle **aufgeführten Ausführungen** befindet sich die Entlüftung / Öleinfüll- oder Ablassschraube in **Position 2** seitlich im Deckel.
Für nicht **aufgeführte Ausführungen** gilt **Position 1.**

Kegelstirnradgetriebe

GKS	05	-3	M	□□□	090 100
			N	□□□	1D / 2D 1E / 2E / 3E / 4E / 5E
	06	-3	M	□□□	112
			W	□□□	1F
	07	-3	M	□□□	160
			N	□□□	1H / 3H
		-4	M	□□□	090 100
			N	□□□	1D / 2D 1E / 2E / 3E / 4E / 5E
	09	-4	M	□□□	112
			W	□□□	1F

Ausgleichsbehälter für Einbaulage C

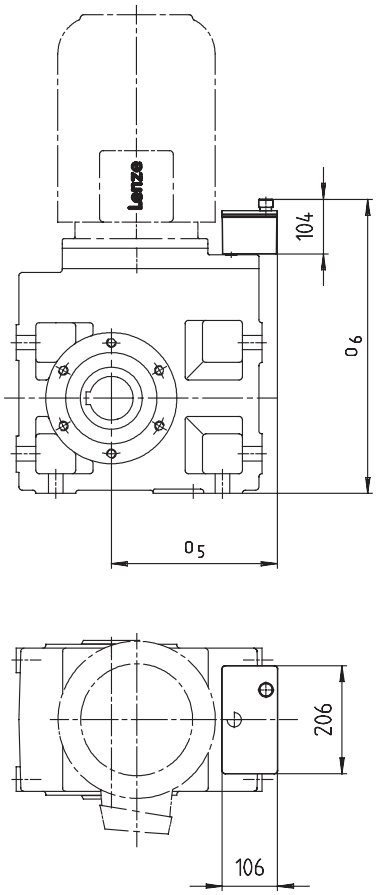

Kegelstirnradgetriebe		Motorgröße / Antriebsgröße			
GKS□□-3 M		**090 / 100**	**112**	**132**	**160 / 180 / 225**
GKS□□-3 N		**□D / □E / □F**		**□G**	**□H / □K**
GKS□□-3 W		**1E**	**1F / 1G**		**1H / 1K**
09	o_5	243	265	282	297
	o_6	533	533	533	533
11	o_5	258	280	304	318
	o_6	626	630	630	630
14	o_5		313	343	343
	o_6		739	739	739

Klemmenkastenlage 4 nicht zulässig.

GKS□□-3M H□R

Getriebe-größe	Motorgröße 063 C□□	071 C□□	080 C□□	090 C□□	100 C□□	112 C22 C31	112 C32 C41	132 C□□	160 -22	160 -32	180 -22	180 -32	180 -42	225 -12	225 -22
04	16	18	23	30											
05	26	28	33	40	47										
06	40	42	47	54	61	70	77								
07			72	80	87	95	102	132	176	196					
09				128	135	143	150	181	225	245	280	290	315		
11					235	242	249	279	323	343	378	388	413	533	558
14						413	420	447	491	511	546	556	581	701	726

GKS□□-4M H□R

Getriebe-größe	Motorgröße 063 C□□	071 C□□	080 C□□	090 C□□	100 C□□	112 C22 C31	112 C32 C41	132 C□□	160 -22	160 -32	180 -22	180 -32	180 -42
05	27	28	34										
06	44	45	51	58									
07	74	75	80	88	95								
09	127	129	134	141	148	157	164						
11			242	249	256	264	271	301	345	365			
14				434	441	449	456	487	531	551	586	596	621

Gewichte in [kg] mit Ölfüllung für Einbaulage A, alle Angaben ca. Werte

Mehrgewichte auf Seite 6-11 beachten!

GKS□□-3N H□R

Getriebe-größe	Antriebsgröße																		
	1A	1B 2B	5B	□C	□D	1E 2E 3E	4E 5E	1F 2F	3F	1G 3G	2G	5G	1H	2H	3H	5H	6H	1K	2K
04	15	15	18	18	21														
05		25	28	28	31	33	37												
06		39	42	42	45	48	51	49	53										
07				68	71	73	77	75	79	98	95	91	106		102	94			
09					119	122	125	123	126	147	144	140	155	159	151	143	146	175	
11						221	225	222	225	245	242	238	253	257	249	241	244	273	280
14										413	410	406	421	425	417	410	413	440	447

GKS□□-4N H□R

Getriebe-größe	Antriebsgröße																
	1A	1B 2B	5B	□C	□D	1E 2E 3E	4E 5E	1F 2F	3F	1G 3G	2G	5G	1H	2H	3H	5H	6H
05	25	26	29	29													
06	42	43	46	46	49												
07		73	76	76	79	81	85										
09		126	129	129	132	135	138	136	140								
11				237	240	242	246	244	248	267	264						
14					425	428	431	429	432	453	450	446	461	465	457	449	452

GKS□□-3W H□R

Getriebe-größe	Antriebsgröße								
	1A	1B	1C	1D	1E	1F	1G	1H	1K
04	13	14	16						
05		24	25	27					
06			39	42	45	53			
07				67	71	79	84		
09					118	127	133	148	
11						226	231	246	261
14							399	414	428

GKS□□-4W H□R

Getriebe-größe	Antriebsgröße							
	1A	1B	1C	1D	1E	1F	1G	1H
05	24	24	26					
06	41	41	43					
07		72	73	75				
09			126	129	132	141		
11				236	240	248	253	
14					424	433	439	454

Gewichte in [kg] mit Ölfüllung für Einbaulage A, alle Angaben ca. Werte

Mehrgewichte auf Seite 6-11 beachten!

Mehrgewichte Getriebe

Getriebe-größe	Vollwelle V□□	2. Abtriebs-wellenende V□□	Hohlwelle mit Schrumpfscheibe S□□	Flansch □AK	Drehmoment-stütze Gehäusefuß	Drehmoment-stütze Gewindelochkreis
04	0,6	0,2	0,6	2,5	1,3	0,9
05	1,0	0,3	0,8	4,0	2,2	1,3
06	2,5	0,8	1,0	7,0	3,7	2,1
07	5,0	1,5	1,5	11	6,6	3,7
09	8,0	2,7	3,0	16	13	
11	16	6,3	5,0	24	23	
14	33	12	11	33	44	

Mehrgewichte Motoren

Anbauten		Motorgröße									
		063	**071**	**080**	**090**	**100**	**112**	**132**	**160**	**180**	**225**
Starttec		1,3	1,3	1,3	1,3	1,3	1,3				
Fremdlüfter		2	2,1	2,3	2,7	3	3,1	4,2	6,2	8	15
Graugusslüfter			1,2	1,4	2,8	2,5	3,8	6,0			
Handrad			0,6	0,6	0,6	0,6	0,6	1,8			
Inkrementalgeber		0,3	0,3	0,3	0,3	0,3	0,3	0,3	0,3	0,3	
Resolver											
Federkraftbremsengröße	**06**	0,9	0,9								
	08			1,5	1,5						
	10			2,6	2,6	2,6					
	12					4,2	4,2				
	14						5,8	5,8			
	16							8,7	8,7		
	18								13	13	
	20									20	
	25										31

Gewichte in [kg]

50 Hz			60 Hz			i	Kegelstirnrad-getriebemotor	50 Hz	60 Hz
n_2 [min^{-1}]	M_2 [Nm]	c	n_2 [min^{-1}]	M_2 [Nm]	c			Rücksprache erforderlich bei Einbaulage	
P_1 = 0,12 kW			**P_1 = 0,15 kW**						
145	8	5,4	175	8	5,1	9,836	GKS04 - 3M□□□ 063C12		
63	17	5,4	77	17	5,1	22,522	GKS04 - 3M□□□ 063C12		
57	19	5,4	69	19	5,1	25,088	GKS04 - 3M□□□ 063C12		
50	22	5,0	60	22	4,8	28,727	GKS04 - 3M□□□ 063C12		
45	24	5,0	54	24	4,8	32,000	GKS04 - 3M□□□ 063C12		
32	34	5,5	39	34	5,5	44,240	GKS04 - 3M□□□ 063C12		
28	39	4,7	34	39	4,7	50,943	GKS04 - 3M□□□ 063C12		
25	44	4,3	30	44	4,3	56,976	GKS04 - 3M□□□ 063C12		
22	50	3,7	27	50	3,7	64,978	GKS04 - 3M□□□ 063C12		
20	55	3,4	24	55	3,4	72,210	GKS04 - 3M□□□ 063C12		
16	69	2,7	19	69	2,8	90,491	GKS04 - 3M□□□ 063C12		
14	76	2,4	17	76	2,4	100,067	GKS04 - 3M□□□ 063C12		
13	85	2,0	16	85	2,0	111,467	GKS04 - 3M□□□ 063C12		
11	98	1,9	13	98	1,9	128,874	GKS04 - 3M□□□ 063C12		
9,9	110	1,6	12	110	1,6	143,556	GKS04 - 3M□□□ 063C12		
8,7	125	1,5	11	125	1,5	163,332	GKS04 - 3M□□□ 063C12		
7,8	139	1,3	9,5	139	1,3	181,939	GKS04 - 3M□□□ 063C12		
7,0	156	1,2	8,4	156	1,2	204,682	GKS04 - 3M□□□ 063C12		
6,3	174	1,0	7,6	174	1,0	228,000	GKS04 - 3M□□□ 063C12		
5,3	206	0,9	6,4	206	0,9	269,660	GKS04 - 3M□□□ 063C12		
5,1	210	2,6	6,2	210	2,6	279,286	GKS06 - 4M□□□ 063C12		
4,5	238	3,0	5,5	238	3,0	316,800	GKS06 - 4M□□□ 063C12		
3,9	271	2,0	4,8	271	2,0	361,429	GKS06 - 4M□□□ 063C12		
3,9	274	1,2	4,7	274	1,2	364,467	GKS05 - 4M□□□ 063C12		
3,5	306	2,3	4,2	306	2,3	408,000	GKS06 - 4M□□□ 063C12		
3,5	308	1,0	4,2	308	1,0	410,667	GKS05 - 4M□□□ 063C12		
3,1	344	1,6	3,8	344	1,6	458,067	GKS06 - 4M□□□ 063C12		
3,0	352	0,9	3,7	352	0,9	469,389	GKS05 - 4M□□□ 063C12		
2,8	388	1,8	3,3	388	1,8	517,091	GKS06 - 4M□□□ 063C12		
2,6	417	1,3	3,1	417	1,3	555,927	GKS06 - 4M□□□ 063C12		
2,2	481	1,5	2,7	481	1,5	640,800	GKS06 - 4M□□□ 063C12		
2,1	523	1,0	2,5	523	1,0	696,668	GKS06 - 4M□□□ 063C12		
1,8	610	1,2	2,1	610	1,2	812,137	GKS06 - 4M□□□ 063C12		
1,6	687	0,9	1,9	687	0,9	914,907	GKS06 - 4M□□□ 063C12		
1,4	764	0,9	1,7	764	0,9	1017,741	GKS06 - 4M□□□ 063C12		
P_1 = 0,18 kW			**P_1 = 0,22 kW**						
279	6	5,6	340	6	5,3	9,836	GKS04 - 3M□□□ 063C11		C, D
139	12	3,4	169	12	3,3	9,836	GKS04 - 3M□□□ 063C32		
122	13	5,6	148	13	5,3	22,522	GKS04 - 3M□□□ 063C11		C, D
109	15	5,6	133	15	5,3	25,088	GKS04 - 3M□□□ 063C11		C, D
95	17	5,2	116	17	4,9	28,727	GKS04 - 3M□□□ 063C11		C, D
86	19	5,2	104	19	4,9	32,000	GKS04 - 3M□□□ 063C11		C, D
61	27	3,4	74	27	3,3	22,522	GKS04 - 3M□□□ 063C32		
54	30	3,4	66	30	3,3	25,088	GKS04 - 3M□□□ 063C32		
54	30	5,6	66	30	5,2	50,943	GKS04 - 3M□□□ 063C11		C, D
48	34	5,1	59	34	4,8	56,976	GKS04 - 3M□□□ 063C11		C, D
48	34	3,2	58	34	3,1	28,727	GKS04 - 3M□□□ 063C32		
43	38	3,2	52	38	3,1	32,000	GKS04 - 3M□□□ 063C32		
42	39	4,4	51	39	4,1	64,978	GKS04 - 3M□□□ 063C11		C, D
38	43	4,1	46	43	3,8	72,210	GKS04 - 3M□□□ 063C11		C, D
31	53	3,5	38	53	3,5	44,240	GKS04 - 3M□□□ 063C32		
30	54	3,3	37	54	3,1	90,491	GKS04 - 3M□□□ 063C11		C, D
27	60	2,9	33	60	2,7	100,067	GKS04 - 3M□□□ 063C11		C, D
27	61	3,0	33	61	3,0	50,943	GKS04 - 3M□□□ 063C32		
25	66	2,6	30	66	2,5	111,467	GKS04 - 3M□□□ 063C11		C, D
24	68	2,7	29	68	2,7	56,976	GKS04 - 3M□□□ 063C32		
21	77	2,4	26	77	2,4	128,874	GKS04 - 3M□□□ 063C11		C, D
21	78	2,4	26	78	2,4	64,978	GKS04 - 3M□□□ 063C32		
19	86	2,0	23	86	1,9	143,556	GKS04 - 3M□□□ 063C11		C, D
19	86	2,2	23	86	2,2	72,210	GKS04 - 3M□□□ 063C32		
17	97	2,0	20	97	1,9	163,332	GKS04 - 3M□□□ 063C11		C, D
15	108	1,8	18	108	1,8	90,491	GKS04 - 3M□□□ 063C32		
15	108	1,6	18	108	1,6	181,939	GKS04 - 3M□□□ 063C11		C, D
14	120	1,5	17	120	1,6	100,067	GKS04 - 3M□□□ 063C32		
13	122	1,6	16	122	1,5	204,682	GKS04 - 3M□□□ 063C11		C, D
12	133	1,3	15	133	1,3	111,467	GKS04 - 3M□□□ 063C32		
12	136	1,3	15	136	1,3	228,000	GKS04 - 3M□□□ 063C11		C, D

Abmessungen ab Seite 6-128

50 Hz			60 Hz			i	Kegelstirnrad-getriebemotor	50 Hz	60 Hz
n_2 [min^{-1}]	M_2 [Nm]	c	n_2 [min^{-1}]	M_2 [Nm]	c			Rücksprache erforderlich bei Einbaulage	
P_1 = 0,18 kW			**P_1 = 0,22 kW**						
11	154	1,2	13	154	1,2	128,874	GKS04 - 3M□□□ 063C32		
10	161	1,2	12	161	1,1	269,660	GKS04 - 3M□□□ 063C11		C, D
9,5	172	1,0	12	172	1,0	143,556	GKS04 - 3M□□□ 063C32		
9,1	179	1,0	11	179	1,0	300,381	GKS04 - 3M□□□ 063C11		C, D
8,4	195	1,0	10	195	1,0	163,332	GKS04 - 3M□□□ 063C32		
8,3	196	0,9	10	196	0,9	111,467	GKS04 - 3M□□□ 071C13		
7,8	205	2,6	9,6	205	2,6	174,336	GKS06 - 4M□□□ 063C32		
7,7	212	1,5	9,4	212	1,5	120,784	GKS05 - 3M□□□ 071C13		
7,4	218	1,5	9,0	218	1,5	185,547	GKS05 - 4M□□□ 063C32		
7,3	224	2,8	8,9	224	2,8	127,392	GKS06 - 3M□□□ 071C13		
7,2	226	0,8	8,8	226	0,8	128,874	GKS04 - 3M□□□ 071C13		
7,2	228	1,4	8,7	228	1,5	130,097	GKS05 - 3M□□□ 071C13		
6,5	246	1,3	8,0	246	1,3	209,067	GKS05 - 4M□□□ 063C32		
6,5	251	2,8	7,9	251	2,8	142,941	GKS06 - 3M□□□ 071C13		
6,3	257	1,2	7,7	257	1,2	146,588	GKS05 - 3M□□□ 071C13		
6,1	264	2,0	7,4	264	2,0	224,524	GKS06 - 4M□□□ 063C32		
6,0	266	1,0	7,4	266	1,0	225,867	GKS05 - 4M□□□ 063C32		
5,8	283	2,2	7,0	283	2,3	161,029	GKS06 - 3M□□□ 071C13		
5,8	278	1,2	7,0	278	1,2	236,667	GKS05 - 4M□□□ 063C32		
5,6	292	1,1	6,8	292	1,1	166,276	GKS05 - 3M□□□ 071C13		
5,0	329	1,0	6,0	329	1,0	187,353	GKS05 - 3M□□□ 071C13		
4,9	328	1,6	6,0	328	1,6	279,286	GKS06 - 4M□□□ 063C32		
4,9	334	2,1	5,9	334	2,1	190,080	GKS06 - 3M□□□ 071C13		
4,4	371	0,8	5,4	371	0,9	211,200	GKS05 - 3M□□□ 071C13		
4,3	376	1,7	5,3	376	1,7	214,133	GKS06 - 3M□□□ 071C13		
4,3	373	1,9	5,3	372	1,9	316,800	GKS06 - 4M□□□ 063C32		
4,0	405	1,7	4,9	405	1,7	230,688	GKS06 - 3M□□□ 071C13		
3,8	425	1,3	4,6	425	1,3	361,429	GKS06 - 4M□□□ 063C32		
3,6	456	1,4	4,4	456	1,4	259,880	GKS06 - 3M□□□ 071C13		
3,4	480	1,5	4,1	480	1,5	408,000	GKS06 - 4M□□□ 063C32		
3,2	512	1,4	3,9	512	1,4	291,600	GKS06 - 3M□□□ 071C13		
3,0	539	1,0	3,6	539	1,0	458,067	GKS06 - 4M□□□ 063C32		
2,8	577	1,1	3,4	577	1,1	328,500	GKS06 - 3M□□□ 071C13		
2,6	608	1,2	3,2	608	1,2	517,091	GKS06 - 4M□□□ 063C32		
2,5	654	0,8	3,0	654	0,8	555,927	GKS06 - 4M□□□ 063C32		
2,1	753	0,9	2,6	753	0,9	640,800	GKS06 - 4M□□□ 063C32		
2,0	801	1,3	2,4	801	1,3	464,367	GKS07 - 4M□□□ 071C13		
1,8	892	1,5	2,2	892	1,5	516,810	GKS07 - 4M□□□ 071C13		
1,7	973	1,1	2,0	973	1,1	563,572	GKS07 - 4M□□□ 071C13		
1,5	1099	1,2	1,8	1099	1,2	636,581	GKS07 - 4M□□□ 071C13		
1,4	1180	0,9	1,7	1180	0,9	683,972	GKS07 - 4M□□□ 071C13		
1,1	1411	2,1	1,4	1411	2,2	817,551	GKS09 - 4M□□□ 071C13		
1,1	1422	0,9	1,4	1422	0,9	823,810	GKS07 - 4M□□□ 071C13		
1,0	1590	1,9	1,2	1590	1,9	921,367	GKS09 - 4M□□□ 071C13		
0,9	1712	1,8	1,1	1712	1,8	992,209	GKS09 - 4M□□□ 071C13		
0,8	1930	1,6	1,0	1930	1,6	1118,204	GKS09 - 4M□□□ 071C13		
0,7	2164	1,4	0,9	2164	1,4	1254,197	GKS09 - 4M□□□ 071C13		
0,7	2439	1,3	0,8	2439	1,3	1413,461	GKS09 - 4M□□□ 071C13		
P_1 = 0,25 kW			**P_1 = 0,31 kW**						
276	8	4,0	337	8	3,8	9,836	GKS04 - 3M□□□ 063C31		C, D
267	9	4,5	326	8	4,4	5,123	GKS04 - 3M□□□ 063C42		
195	12	4,5	238	12	4,4	7,025	GKS04 - 3M□□□ 063C42		
168	14	4,5	205	14	4,4	8,167	GKS04 - 3M□□□ 063C42		
152	15	5,2	186	15	5,0	8,991	GKS04 - 3M□□□ 063C42		
139	16	5,2	170	16	5,0	9,836	GKS04 - 3M□□□ 063C42		
120	19	4,0	147	19	3,8	22,522	GKS04 - 3M□□□ 063C31		C, D
117	19	4,5	142	19	4,4	11,730	GKS04 - 3M□□□ 063C42		
108	21	4,0	132	21	3,8	25,088	GKS04 - 3M□□□ 063C31		C, D
105	22	4,5	128	22	4,4	13,067	GKS04 - 3M□□□ 063C42		
96	24	5,2	117	24	5,0	14,333	GKS04 - 3M□□□ 063C42		
94	24	3,8	115	24	3,5	28,727	GKS04 - 3M□□□ 063C31		C, D
85	27	4,5	104	27	4,4	16,087	GKS04 - 3M□□□ 063C42		
85	27	3,8	103	27	3,5	32,000	GKS04 - 3M□□□ 063C31		C, D
77	30	4,5	93	30	4,4	17,920	GKS04 - 3M□□□ 063C42		
67	34	5,2	81	34	5,0	20,588	GKS04 - 3M□□□ 063C42		
61	37	4,7	75	37	4,4	44,240	GKS04 - 3M□□□ 063C31		C, D
61	37	4,9	74	37	4,7	22,522	GKS04 - 3M□□□ 063C42		

Abmessungen ab Seite 6-128

50 Hz			60 Hz			i	Kegelstirnrad-getriebemotor	50 Hz	60 Hz
n_2 [min^{-1}]	M_2 [Nm]	c	n_2 [min^{-1}]	M_2 [Nm]	c			Rücksprache erforderlich bei Einbaulage	
P_1 = 0,25 kW			**P_1 = 0,31 kW**						
55	42	4,0	67	42	3,9	25,088	GKS04 - 3M□□□ 063C42		
53	43	4,0	65	43	3,7	50,943	GKS04 - 3M□□□ 063C31		C, D
48	48	3,8	58	48	3,7	28,727	GKS04 - 3M□□□ 063C42		
48	48	3,7	58	48	3,4	56,976	GKS04 - 3M□□□ 063C31		C, D
43	53	3,2	52	53	3,0	32,000	GKS04 - 3M□□□ 063C42		
42	54	3,1	51	54	2,9	64,978	GKS04 - 3M□□□ 063C31		C, D
39	58	3,1	48	58	3,0	35,191	GKS04 - 3M□□□ 063C42		
38	60	2,9	46	60	2,7	72,210	GKS04 - 3M□□□ 063C31		C, D
35	65	2,6	43	65	2,5	39,200	GKS04 - 3M□□□ 063C42		
31	73	2,5	38	73	2,5	44,240	GKS04 - 3M□□□ 063C42		
30	76	2,3	37	76	2,2	90,491	GKS04 - 3M□□□ 063C31		C, D
27	84	2,1	33	84	1,9	100,067	GKS04 - 3M□□□ 063C31		C, D
27	84	2,2	33	84	2,2	50,943	GKS04 - 3M□□□ 063C42		
24	93	1,8	30	93	1,8	111,467	GKS04 - 3M□□□ 063C31		C, D
24	94	2,0	29	94	2,0	56,976	GKS04 - 3M□□□ 063C42		
21	108	1,7	26	108	1,7	64,978	GKS04 - 3M□□□ 063C42		
21	108	1,7	26	108	1,7	128,874	GKS04 - 3M□□□ 063C31		C, D
21	110	3,0	25	110	3,0	66,592	GKS05 - 3M□□□ 063C42		
19	120	1,6	23	120	1,6	72,210	GKS04 - 3M□□□ 063C42		
19	120	1,4	23	120	1,4	143,556	GKS04 - 3M□□□ 063C31		C, D
18	124	2,5	22	124	2,5	75,033	GKS05 - 3M□□□ 063C42		
17	132	1,4	21	132	1,4	79,598	GKS04 - 3M□□□ 063C42		
17	137	1,4	20	137	1,4	163,332	GKS04 - 3M□□□ 063C31		C, D
17	137	2,4	20	137	2,4	82,833	GKS05 - 3M□□□ 063C42		
15	150	1,2	19	150	1,2	90,491	GKS04 - 3M□□□ 063C42		
15	152	1,1	18	152	1,1	181,939	GKS04 - 3M□□□ 063C31		C, D
15	155	2,0	18	154	2,0	93,333	GKS05 - 3M□□□ 063C42		
14	166	1,1	17	166	1,1	100,067	GKS04 - 3M□□□ 063C42		
13	171	1,1	16	171	1,1	204,682	GKS04 - 3M□□□ 063C31		C, D
13	177	1,9	16	177	1,9	107,196	GKS05 - 3M□□□ 063C42		
12	185	0,9	15	185	0,9	111,467	GKS04 - 3M□□□ 063C42		
12	187	3,2	15	187	3,2	113,082	GKS06 - 3M□□□ 063C42		
12	191	0,9	15	191	0,9	228,000	GKS04 - 3M□□□ 063C31		C, D
11	200	1,6	14	200	1,6	120,784	GKS05 - 3M□□□ 063C42		
11	211	3,0	13	211	3,0	127,392	GKS06 - 3M□□□ 063C42		
11	213	0,9	13	213	0,9	128,874	GKS04 - 3M□□□ 063C42		
11	215	1,5	13	215	1,5	130,097	GKS05 - 3M□□□ 063C42		
10	226	0,8	12	226	0,8	269,660	GKS04 - 3M□□□ 063C31		C, D
9,6	237	2,6	12	237	2,6	142,941	GKS06 - 3M□□□ 063C42		
9,4	243	1,3	11	243	1,3	146,588	GKS05 - 3M□□□ 063C42		
8,5	267	2,4	10	267	2,4	161,029	GKS06 - 3M□□□ 063C42		
8,2	275	1,2	10	275	1,2	166,276	GKS05 - 3M□□□ 063C42		
7,3	310	1,0	8,9	310	1,0	187,353	GKS05 - 3M□□□ 063C42		
7,2	315	2,2	8,8	315	2,2	190,080	GKS06 - 3M□□□ 063C42		
6,5	350	0,9	7,9	350	0,9	211,200	GKS05 - 3M□□□ 063C42		
6,4	354	1,8	7,8	354	1,8	214,133	GKS06 - 3M□□□ 063C42		
5,9	382	1,8	7,2	382	1,8	230,688	GKS06 - 3M□□□ 063C42		
5,3	430	1,5	6,4	430	1,5	259,880	GKS06 - 3M□□□ 063C42		
4,7	483	1,5	5,7	483	1,5	291,600	GKS06 - 3M□□□ 063C42		
4,2	544	1,2	5,1	544	1,2	328,500	GKS06 - 3M□□□ 063C42		
4,0	563	1,2	4,9	562	1,3	230,688	GKS06 - 3M□□□ 071C33		
3,8	584	1,8	4,7	584	1,8	358,829	GKS07 - 4M□□□ 063C42		
3,8	588	0,9	4,6	588	0,9	361,429	GKS06 - 4M□□□ 063C42		
3,6	634	1,0	4,4	634	1,0	259,880	GKS06 - 3M□□□ 071C33		
3,4	650	2,0	4,2	650	2,0	399,353	GKS07 - 4M□□□ 063C42		
3,4	664	1,1	4,1	664	1,1	408,000	GKS06 - 4M□□□ 063C42		
3,2	711	1,0	3,9	711	1,0	291,600	GKS06 - 3M□□□ 071C33		
3,0	756	1,4	3,6	756	1,4	464,367	GKS07 - 4M□□□ 063C42		
2,7	841	1,6	3,2	841	1,6	516,810	GKS07 - 4M□□□ 063C42		
2,7	841	0,8	3,2	841	0,8	517,091	GKS06 - 4M□□□ 063C42		
2,4	917	1,1	3,0	917	1,2	563,572	GKS07 - 4M□□□ 063C42		
2,2	1036	1,3	2,6	1036	1,3	636,581	GKS07 - 4M□□□ 063C42		
2,0	1113	0,9	2,4	1113	1,0	683,972	GKS07 - 4M□□□ 063C42		
1,7	1330	2,3	2,0	1330	2,3	817,551	GKS09 - 4M□□□ 063C42		
1,7	1340	1,0	2,0	1340	1,0	823,810	GKS07 - 4M□□□ 063C42		
1,5	1499	2,1	1,8	1499	2,1	921,367	GKS09 - 4M□□□ 063C42		
1,5	1510	0,8	1,8	1510	0,8	928,237	GKS07 - 4M□□□ 063C42		
1,4	1614	1,9	1,7	1614	1,9	992,209	GKS09 - 4M□□□ 063C42		
1,4	1627	0,8	1,7	1627	0,8	999,806	GKS07 - 4M□□□ 063C42		

Abmessungen ab Seite 6-128

50 Hz			60 Hz			i	Kegelstirnrad-getriebemotor	50 Hz	60 Hz
n_2 [min^{-1}]	M_2 [Nm]	c	n_2 [min^{-1}]	M_2 [Nm]	c			Rücksprache erforderlich bei Einbaulage	
P_1 = 0,25 kW			**P_1 = 0,31 kW**						
1,2	1819	1,7	1,5	1819	1,7	1118,204	GKS09 - 4M□□□ 063C42		
1,1	2041	1,5	1,3	2041	1,5	1254,197	GKS09 - 4M□□□ 063C42		
1,0	2300	1,3	1,2	2300	1,3	1413,461	GKS09 - 4M□□□ 063C42		
0,9	2378	1,3	1,1	2378	1,3	992,209	GKS09 - 4M□□□ 071C33		
0,8	2680	1,1	1,0	2680	1,2	1118,204	GKS09 - 4M□□□ 071C33		
0,7	3006	1,0	0,9	3006	1,0	1254,197	GKS09 - 4M□□□ 071C33		
0,7	3388	0,9	0,8	3388	0,9	1413,461	GKS09 - 4M□□□ 071C33		
P_1 = 0,37 kW			**P_1 = 0,45 kW**						
275	12	4,0	334	12	3,8	5,123	GKS04 - 3M□□□ 071C32		
201	17	4,0	243	17	3,8	7,025	GKS04 - 3M□□□ 071C32		
173	19	4,0	209	19	3,8	8,167	GKS04 - 3M□□□ 071C32		
157	21	4,5	190	21	4,4	8,991	GKS04 - 3M□□□ 071C32		
143	23	4,5	174	23	4,3	9,836	GKS04 - 3M□□□ 071C32		
132	25	5,9	161	25	5,5	20,588	GKS04 - 3M□□□ 071C11		C, D
121	28	5,4	147	28	5,0	22,522	GKS04 - 3M□□□ 071C11		C, D
120	28	4,0	146	28	3,8	11,730	GKS04 - 3M□□□ 071C32		
108	31	4,4	132	31	4,1	25,088	GKS04 - 3M□□□ 071C11		C, D
108	31	4,0	131	31	3,8	13,067	GKS04 - 3M□□□ 071C32		
98	34	4,5	119	34	4,4	14,333	GKS04 - 3M□□□ 071C32		
95	35	4,2	116	35	4,0	28,727	GKS04 - 3M□□□ 071C11		C, D
88	38	4,0	106	38	3,8	16,087	GKS04 - 3M□□□ 071C32		
85	40	3,5	104	39	3,3	32,000	GKS04 - 3M□□□ 071C11		C, D
79	43	3,9	95	43	3,7	17,920	GKS04 - 3M□□□ 071C32		
77	43	3,5	94	43	3,2	35,191	GKS04 - 3M□□□ 071C11		C, D
69	48	2,8	85	48	2,7	39,200	GKS04 - 3M□□□ 071C11		C, D
69	49	3,7	83	49	3,6	20,588	GKS04 - 3M□□□ 071C32		
63	54	3,4	76	54	3,3	22,522	GKS04 - 3M□□□ 071C32		
62	55	3,2	75	55	3,0	44,240	GKS04 - 3M□□□ 071C11		C, D
56	60	2,8	68	60	2,7	25,088	GKS04 - 3M□□□ 071C32		
53	63	2,7	65	63	2,5	50,943	GKS04 - 3M□□□ 071C11		C, D
49	68	2,7	60	68	2,6	28,727	GKS04 - 3M□□□ 071C32		
48	70	2,5	58	70	2,3	56,976	GKS04 - 3M□□□ 071C11		C, D
44	76	2,2	53	76	2,1	32,000	GKS04 - 3M□□□ 071C32		
42	80	2,1	51	80	2,0	64,978	GKS04 - 3M□□□ 071C11		C, D
40	84	2,2	49	84	2,1	35,191	GKS04 - 3M□□□ 071C32		
38	89	2,0	46	89	1,9	72,210	GKS04 - 3M□□□ 071C11		C, D
36	93	3,1	44	93	2,9	75,033	GKS05 - 3M□□□ 071C11		C, D
36	93	1,8	44	93	1,7	39,200	GKS04 - 3M□□□ 071C32		
34	98	1,7	42	98	1,6	79,598	GKS04 - 3M□□□ 071C11		C, D
33	102	3,0	40	102	2,8	82,833	GKS05 - 3M□□□ 071C11		C, D
32	105	1,8	39	105	1,8	44,240	GKS04 - 3M□□□ 071C32		
30	112	1,6	37	112	1,5	90,491	GKS04 - 3M□□□ 071C11		C, D
30	112	2,7	36	112	2,7	47,059	GKS05 - 3M□□□ 071C32		
29	115	2,5	36	115	2,4	93,333	GKS05 - 3M□□□ 071C11		C, D
28	121	1,5	34	121	1,5	50,943	GKS04 - 3M□□□ 071C32		
27	124	1,4	33	123	1,3	100,067	GKS04 - 3M□□□ 071C11		C, D
25	132	2,3	31	132	2,2	107,196	GKS05 - 3M□□□ 071C11		C, D
25	136	1,4	30	136	1,4	56,976	GKS04 - 3M□□□ 071C32		
24	138	1,2	30	138	1,2	111,467	GKS04 - 3M□□□ 071C11		C, D
23	149	2,1	28	149	2,0	120,784	GKS05 - 3M□□□ 071C11		C, D
22	155	1,2	26	155	1,2	64,978	GKS04 - 3M□□□ 071C32		
21	159	2,1	26	159	2,1	66,592	GKS05 - 3M□□□ 071C32		
21	159	1,2	26	159	1,1	128,874	GKS04 - 3M□□□ 071C11		C, D
21	161	2,1	26	161	2,0	130,097	GKS05 - 3M□□□ 071C11		C, D
20	172	1,1	24	172	1,1	72,210	GKS04 - 3M□□□ 071C32		
19	177	1,0	23	177	0,9	143,556	GKS04 - 3M□□□ 071C11		C, D
19	179	1,7	23	179	1,7	75,033	GKS05 - 3M□□□ 071C32		
19	181	1,7	23	181	1,7	146,588	GKS05 - 3M□□□ 071C11		C, D
18	190	1,0	22	189	1,0	79,598	GKS04 - 3M□□□ 071C32		
17	197	1,7	21	197	1,7	82,833	GKS05 - 3M□□□ 071C32		
17	199	3,2	21	199	3,1	161,029	GKS06 - 3M□□□ 071C11		C, D
17	202	0,9	20	202	0,9	163,332	GKS04 - 3M□□□ 071C11		C, D
16	205	1,6	20	205	1,6	166,276	GKS05 - 3M□□□ 071C11		C, D
16	215	0,9	19	215	0,9	90,491	GKS04 - 3M□□□ 071C32		
15	222	3,2	18	222	3,2	93,176	GKS06 - 3M□□□ 071C32		
15	222	1,4	18	222	1,4	93,333	GKS05 - 3M□□□ 071C32		
15	231	1,4	18	231	1,3	187,353	GKS05 - 3M□□□ 071C11		C, D

Abmessungen ab Seite 6-128

50 Hz			60 Hz			i	Kegelstirnrad-getriebemotor	50 Hz	60 Hz
n_2 [min^{-1}]	M_2 [Nm]	c	n_2 [min^{-1}]	M_2 [Nm]	c			Rücksprache erforderlich bei Einbaulage	
P_1 = 0,37 kW			**P_1 = 0,45 kW**						
14	235	3,0	18	235	2,9	190,080	GKS06 - 3M□□□ 071C11		C, D
13	250	2,5	16	250	2,5	104,967	GKS06 - 3M□□□ 071C32		
13	255	1,3	16	255	1,3	107,196	GKS05 - 3M□□□ 071C32		
13	261	1,2	16	261	1,2	211,200	GKS05 - 3M□□□ 071C11		C, D
13	264	2,4	16	264	2,3	214,133	GKS06 - 3M□□□ 071C11		C, D
13	269	2,6	15	269	2,6	113,082	GKS06 - 3M□□□ 071C32		
12	281	1,0	15	281	1,0	227,484	GKS05 - 3M□□□ 071C11		C, D
12	285	2,5	14	285	2,4	230,688	GKS06 - 3M□□□ 071C11		C, D
12	288	1,1	14	287	1,1	120,784	GKS05 - 3M□□□ 071C32		
11	303	2,1	13	303	2,1	127,392	GKS06 - 3M□□□ 071C32		
11	310	1,1	13	310	1,1	130,097	GKS05 - 3M□□□ 071C32		
11	316	1,0	13	316	1,0	256,320	GKS05 - 3M□□□ 071C11		C, D
11	321	2,0	13	321	1,9	259,880	GKS06 - 3M□□□ 071C11		C, D
9,9	340	2,1	12	340	2,1	142,941	GKS06 - 3M□□□ 071C32		
9,6	349	0,9	12	349	0,9	146,588	GKS05 - 3M□□□ 071C32		
9,3	360	2,0	11	360	1,9	291,600	GKS06 - 3M□□□ 071C11		C, D
8,8	383	1,7	11	383	1,7	161,029	GKS06 - 3M□□□ 071C32		
8,5	396	0,8	10	396	0,8	166,276	GKS05 - 3M□□□ 071C32		
8,3	405	1,6	10	405	1,5	328,500	GKS06 - 3M□□□ 071C11		C, D
7,4	452	1,6	9,0	452	1,6	190,080	GKS06 - 3M□□□ 071C32		
6,6	510	1,2	8,0	510	1,3	214,133	GKS06 - 3M□□□ 071C32		
6,1	549	1,3	7,4	549	1,3	230,688	GKS06 - 3M□□□ 071C32		
5,4	619	1,0	6,6	619	1,0	259,880	GKS06 - 3M□□□ 071C32		
4,8	694	1,0	5,9	694	1,0	291,600	GKS06 - 3M□□□ 071C32		
4,3	782	0,8	5,2	782	0,8	328,500	GKS06 - 3M□□□ 071C32		
4,2	792	1,7	5,1	791	1,7	224,037	GKS07 - 3M□□□ 080C13		
4,1	815	0,9	5,0	815	0,9	230,688	GKS06 - 3M□□□ 080C13		
3,9	840	1,3	4,8	840	1,3	358,829	GKS07 - 4M□□□ 071C32		
3,8	892	1,4	4,6	892	1,4	252,436	GKS07 - 3M□□□ 080C13		
3,5	934	1,4	4,3	934	1,4	399,353	GKS07 - 4M□□□ 071C32		
3,4	1000	1,3	4,1	1000	1,3	283,193	GKS07 - 3M□□□ 080C13		
3,0	1087	1,0	3,7	1086	1,0	464,367	GKS07 - 4M□□□ 071C32		
3,0	1127	1,1	3,6	1127	1,1	319,091	GKS07 - 3M□□□ 080C13		
2,7	1209	1,1	3,3	1209	1,1	516,810	GKS07 - 4M□□□ 071C32		
2,2	1489	0,9	2,7	1489	0,9	636,581	GKS07 - 4M□□□ 071C32		
1,7	1913	1,6	2,1	1913	1,6	817,551	GKS09 - 4M□□□ 071C32		
1,5	2156	1,4	1,9	2156	1,4	921,367	GKS09 - 4M□□□ 071C32		
1,4	2322	1,3	1,7	2322	1,3	992,209	GKS09 - 4M□□□ 071C32		
1,3	2616	1,2	1,5	2616	1,2	1118,204	GKS09 - 4M□□□ 071C32		
1,1	2935	1,0	1,4	2934	1,0	1254,197	GKS09 - 4M□□□ 071C32		
1,0	3307	0,9	1,2	3307	0,9	1413,461	GKS09 - 4M□□□ 071C32		
1,0	3441	1,7	1,2	3441	1,7	990,879	GKS11 - 4M□□□ 080C13		
1,0	3446	0,9	1,2	3446	0,9	992,209	GKS09 - 4M□□□ 080C13		
0,9	3877	1,6	1,0	3877	1,6	1116,484	GKS11 - 4M□□□ 080C13		
0,8	4350	1,4	0,9	4350	1,4	1252,516	GKS11 - 4M□□□ 080C13		
0,7	4901	1,2	0,8	4901	1,2	1411,286	GKS11 - 4M□□□ 080C13		
P_1 = 0,55 kW			**P_1 = 0,68 kW**						
513	10	4,1	631	10	3,8	5,123	GKS04 - 3M□□□ 071C31		C, D
374	13	4,1	460	13	3,8	7,025	GKS04 - 3M□□□ 071C31		C, D
322	16	4,1	396	15	3,8	8,167	GKS04 - 3M□□□ 071C31		C, D
293	17	4,7	359	17	4,4	8,991	GKS04 - 3M□□□ 071C31		C, D
274	18	4,4	333	18	4,2	5,123	GKS04 - 3M□□□ 071C42		
267	19	4,7	328	19	4,4	9,836	GKS04 - 3M□□□ 071C31		C, D
224	22	4,1	275	22	3,8	11,730	GKS04 - 3M□□□ 071C31		C, D
201	25	4,1	247	25	3,8	13,067	GKS04 - 3M□□□ 071C31		C, D
200	25	3,7	243	25	3,6	7,025	GKS04 - 3M□□□ 071C42		
184	27	4,7	225	27	4,4	14,333	GKS04 - 3M□□□ 071C31		C, D
172	29	4,4	209	29	4,2	8,167	GKS04 - 3M□□□ 071C42		
164	31	4,1	201	31	3,8	16,087	GKS04 - 3M□□□ 071C31		C, D
156	32	3,2	190	32	3,1	8,991	GKS04 - 3M□□□ 071C42		
147	34	4,1	180	34	3,8	17,920	GKS04 - 3M□□□ 071C31		C, D
143	35	3,0	173	35	2,9	9,836	GKS04 - 3M□□□ 071C42		
128	39	3,9	157	39	3,6	20,588	GKS04 - 3M□□□ 071C31		C, D
120	42	4,3	145	42	4,1	11,730	GKS04 - 3M□□□ 071C42		
117	43	3,5	143	43	3,3	22,522	GKS04 - 3M□□□ 071C31		C, D
107	47	3,5	129	47	3,4	13,176	GKS05 - 3M□□□ 071C42		
105	48	2,9	129	48	2,7	25,088	GKS04 - 3M□□□ 071C31		C, D

Abmessungen ab Seite 6-128

50 Hz			60 Hz			i	Kegelstirnrad-getriebemotor	50 Hz	60 Hz
n_2 [min^{-1}]	M_2 [Nm]	c	n_2 [min^{-1}]	M_2 [Nm]	c			Rücksprache erforderlich bei Einbaulage	
P_1 = 0,55 kW			**P_1 = 0,68 kW**						
98	51	3,2	119	51	3,1	14,333	GKS04 - 3M□□□ 071C42		
92	55	2,8	112	54	2,6	28,727	GKS04 - 3M□□□ 071C31		C, D
87	57	3,2	106	57	3,0	16,087	GKS04 - 3M□□□ 071C42		
82	61	2,3	101	61	2,1	32,000	GKS04 - 3M□□□ 071C31		C, D
78	64	2,6	95	64	2,5	17,920	GKS04 - 3M□□□ 071C42		
75	67	2,3	92	67	2,1	35,191	GKS04 - 3M□□□ 071C31		C, D
68	73	2,5	83	73	2,4	20,588	GKS04 - 3M□□□ 071C42		
67	74	1,9	82	74	1,8	39,200	GKS04 - 3M□□□ 071C31		C, D
62	80	2,3	76	80	2,2	22,522	GKS04 - 3M□□□ 071C42		
59	84	2,1	73	84	1,9	44,240	GKS04 - 3M□□□ 071C31		C, D
56	89	1,9	68	89	1,8	25,088	GKS04 - 3M□□□ 071C42		
56	89	3,2	69	89	3,0	47,059	GKS05 - 3M□□□ 071C31		C, D
52	97	1,8	63	97	1,7	50,943	GKS04 - 3M□□□ 071C31		C, D
49	102	1,8	59	102	1,7	28,727	GKS04 - 3M□□□ 071C42		
47	106	3,1	57	106	3,0	29,931	GKS05 - 3M□□□ 071C42		
46	108	1,6	57	108	1,5	56,976	GKS04 - 3M□□□ 071C31		C, D
44	114	1,5	53	114	1,4	32,000	GKS04 - 3M□□□ 071C42		
43	116	2,8	52	116	2,7	32,744	GKS05 - 3M□□□ 071C42		
41	123	1,4	50	123	1,3	64,978	GKS04 - 3M□□□ 071C31		C, D
40	125	1,5	49	125	1,4	35,191	GKS04 - 3M□□□ 071C42		
40	126	2,5	49	126	2,3	66,592	GKS05 - 3M□□□ 071C31		C, D
38	131	2,3	46	131	2,2	36,894	GKS05 - 3M□□□ 071C42		
36	137	1,3	45	137	1,2	72,210	GKS04 - 3M□□□ 071C31		C, D
36	139	1,2	44	139	1,2	39,200	GKS04 - 3M□□□ 071C42		
35	142	2,1	43	142	1,9	75,033	GKS05 - 3M□□□ 071C31		C, D
34	148	2,2	41	148	2,1	41,765	GKS05 - 3M□□□ 071C42		
33	151	1,1	41	151	1,1	79,598	GKS04 - 3M□□□ 071C31		C, D
32	157	2,0	39	157	1,9	82,833	GKS05 - 3M□□□ 071C31		C, D
32	157	1,2	39	157	1,2	44,240	GKS04 - 3M□□□ 071C42		
30	167	1,8	36	167	1,8	47,059	GKS05 - 3M□□□ 071C42		
29	172	1,0	36	172	1,0	90,491	GKS04 - 3M□□□ 071C31		C, D
28	177	1,7	35	177	1,6	93,333	GKS05 - 3M□□□ 071C31		C, D
28	181	1,0	34	181	1,0	50,943	GKS04 - 3M□□□ 071C42		
28	182	1,8	33	182	1,8	51,162	GKS05 - 3M□□□ 071C42		
26	190	0,9	32	190	0,9	100,067	GKS04 - 3M□□□ 071C31		C, D
25	199	3,0	31	199	2,8	104,967	GKS06 - 3M□□□ 071C31		C, D
25	202	0,9	30	202	0,9	56,976	GKS04 - 3M□□□ 071C42		
25	203	1,5	30	203	1,4	107,196	GKS05 - 3M□□□ 071C31		C, D
24	205	1,5	30	205	1,5	57,647	GKS05 - 3M□□□ 071C42		
24	211	0,8	29	211	0,8	111,467	GKS04 - 3M□□□ 071C31		C, D
22	229	1,4	27	229	1,3	120,784	GKS05 - 3M□□□ 071C31		C, D
22	232	2,7	26	232	2,7	65,207	GKS06 - 3M□□□ 071C42		
21	236	1,4	26	236	1,4	66,592	GKS05 - 3M□□□ 071C42		
21	242	2,6	25	242	2,6	127,392	GKS06 - 3M□□□ 071C31		C, D
20	247	1,3	25	247	1,3	130,097	GKS05 - 3M□□□ 071C31		C, D
20	256	2,7	24	256	2,8	72,000	GKS06 - 3M□□□ 071C42		
19	266	1,2	23	266	1,2	75,033	GKS05 - 3M□□□ 071C42		
18	271	2,6	23	271	2,5	142,941	GKS06 - 3M□□□ 071C31		C, D
18	278	1,1	22	278	1,1	146,588	GKS05 - 3M□□□ 071C31		C, D
17	288	2,2	21	288	2,2	81,111	GKS06 - 3M□□□ 071C42		
17	294	1,1	21	294	1,1	82,833	GKS05 - 3M□□□ 071C42		
16	306	2,1	20	305	2,0	161,029	GKS06 - 3M□□□ 071C31		C, D
16	315	1,0	19	315	1,0	166,276	GKS05 - 3M□□□ 071C31		C, D
15	331	2,1	18	331	2,1	93,176	GKS06 - 3M□□□ 071C42		
15	331	1,0	18	331	1,0	93,333	GKS05 - 3M□□□ 071C42		
14	355	0,9	17	355	0,9	187,353	GKS05 - 3M□□□ 071C31		C, D
14	361	1,9	17	361	1,9	190,080	GKS06 - 3M□□□ 071C31		C, D
13	373	1,7	16	373	1,7	104,967	GKS06 - 3M□□□ 071C42		
13	381	0,9	16	381	0,9	107,196	GKS05 - 3M□□□ 071C42		
12	402	1,7	15	402	1,8	113,082	GKS06 - 3M□□□ 071C42		
12	406	1,6	15	406	1,5	214,133	GKS06 - 3M□□□ 071C31		C, D
11	438	1,6	14	438	1,6	230,688	GKS06 - 3M□□□ 071C31		C, D
11	452	1,4	13	452	1,4	127,392	GKS06 - 3M□□□ 071C42		
10	493	1,3	12	493	1,3	259,880	GKS06 - 3M□□□ 071C31		C, D
9,8	508	1,4	12	508	1,4	142,941	GKS06 - 3M□□□ 071C42		
9,0	553	1,3	11	553	1,2	291,600	GKS06 - 3M□□□ 071C31		C, D
8,7	572	1,1	11	572	1,1	161,029	GKS06 - 3M□□□ 071C42		
8,0	623	1,0	9,8	623	1,0	328,500	GKS06 - 3M□□□ 071C31		C, D
7,4	675	1,0	9,0	675	1,0	190,080	GKS06 - 3M□□□ 071C42		

Abmessungen ab Seite 6-128

50 Hz			60 Hz			i	Kegelstirnrad-getriebemotor	50 Hz	60 Hz
n_2 [min^{-1}]	M_2 [Nm]	c	n_2 [min^{-1}]	M_2 [Nm]	c			Rücksprache erforderlich bei Einbaulage	
P_1 = 0,55 kW			**P_1 = 0,68 kW**						
6,6	760	0,8	8,0	760	0,8	214,133	GKS06 - 3M□□□ 071C42		
6,1	819	0,9	7,4	819	0,9	230,688	GKS06 - 3M□□□ 071C42		
5,7	861	1,5	6,9	861	1,5	246,659	GKS07 - 4M□□□ 071C42		
5,1	954	1,1	6,2	954	1,1	273,199	GKS07 - 4M□□□ 071C42		
5,0	990	1,3	6,1	990	1,3	184,600	GKS07 - 3M□□□ 080C33		
4,5	1116	1,1	5,4	1116	1,1	208,000	GKS07 - 3M□□□ 080C33		
4,4	1121	1,2	5,3	1121	1,2	321,049	GKS07 - 4M□□□ 071C42		
4,3	1129	2,7	5,3	1129	2,7	323,365	GKS09 - 4M□□□ 071C42		
4,2	1202	1,1	5,0	1202	1,1	224,037	GKS07 - 3M□□□ 080C33		
3,9	1252	0,8	4,8	1252	0,8	358,829	GKS07 - 4M□□□ 071C42		
3,9	1272	2,4	4,7	1272	2,4	364,427	GKS09 - 4M□□□ 071C42		
3,7	1354	0,9	4,5	1354	0,9	252,436	GKS07 - 3M□□□ 080C33		
3,5	1394	0,9	4,3	1394	1,0	399,353	GKS07 - 4M□□□ 071C42		
3,5	1404	2,2	4,2	1404	2,2	402,234	GKS09 - 4M□□□ 071C42		
3,3	1519	0,9	4,0	1519	0,9	283,193	GKS07 - 3M□□□ 080C33		
3,1	1582	1,9	3,8	1582	1,9	453,311	GKS09 - 4M□□□ 071C42		
2,7	1817	1,7	3,3	1817	1,7	520,538	GKS09 - 4M□□□ 071C42		
2,4	2048	1,5	2,9	2048	1,5	586,638	GKS09 - 4M□□□ 071C42		
2,2	2205	1,4	2,7	2205	1,4	631,744	GKS09 - 4M□□□ 071C42		
2,0	2485	1,2	2,4	2485	1,2	711,965	GKS09 - 4M□□□ 071C42		
1,7	2854	1,1	2,1	2854	1,1	817,551	GKS09 - 4M□□□ 071C42		
1,5	3216	1,0	1,9	3216	1,0	921,367	GKS09 - 4M□□□ 071C42		
1,4	3463	0,9	1,7	3463	0,9	992,209	GKS09 - 4M□□□ 071C42		
1,3	3754	0,8	1,6	3754	0,8	711,965	GKS09 - 4M□□□ 080C33		
1,1	4305	1,4	1,4	4305	1,4	816,455	GKS11 - 4M□□□ 080C33		
1,0	4851	1,3	1,2	4851	1,3	919,949	GKS11 - 4M□□□ 080C33		
0,9	5225	1,1	1,1	5225	1,1	990,879	GKS11 - 4M□□□ 080C33		
0,8	5887	1,0	1,0	5887	1,0	1116,484	GKS11 - 4M□□□ 080C33		
0,7	6605	0,9	0,9	6605	0,9	1252,516	GKS11 - 4M□□□ 080C33		
0,7	7442	0,8	0,8	7442	0,8	1411,286	GKS11 - 4M□□□ 080C33		
P_1 = 0,75 kW			**P_1 = 0,92 kW**						
531	13	5,2	648	13	4,8	5,123	GKS04 - 3M□□□ 080C11		C, D
387	18	4,3	473	18	4,0	7,025	GKS04 - 3M□□□ 080C11		C, D
333	20	5,2	407	20	4,8	8,167	GKS04 - 3M□□□ 080C11		C, D
303	23	3,8	369	22	3,5	8,991	GKS04 - 3M□□□ 080C11		C, D
277	25	3,5	338	25	3,3	9,836	GKS04 - 3M□□□ 080C11		C, D
275	25	3,3	334	25	3,1	5,123	GKS04 - 3M□□□ 080C32		
232	29	5,0	283	29	4,7	11,730	GKS04 - 3M□□□ 080C11		C, D
206	33	4,1	252	33	3,9	13,176	GKS05 - 3M□□□ 080C11		C, D
201	34	2,7	243	34	2,6	7,025	GKS04 - 3M□□□ 080C32		
190	36	3,8	232	36	3,5	14,333	GKS04 - 3M□□□ 080C11		C, D
173	39	3,3	209	39	3,1	8,167	GKS04 - 3M□□□ 080C32		
169	40	3,7	206	40	3,5	16,087	GKS04 - 3M□□□ 080C11		C, D
157	43	2,4	190	43	2,3	8,991	GKS04 - 3M□□□ 080C32		
152	45	3,0	185	45	2,8	17,920	GKS04 - 3M□□□ 080C11		C, D
143	48	2,2	174	47	2,1	9,836	GKS04 - 3M□□□ 080C32		
132	52	2,9	161	51	2,7	20,588	GKS04 - 3M□□□ 080C11		C, D
121	56	2,7	147	56	2,5	22,522	GKS04 - 3M□□□ 080C11		C, D
120	57	3,2	146	57	3,0	11,730	GKS04 - 3M□□□ 080C32		
108	63	2,2	132	63	2,0	25,088	GKS04 - 3M□□□ 080C11		C, D
108	63	2,6	131	63	2,5	13,067	GKS04 - 3M□□□ 080C32		
107	64	2,6	130	64	2,5	13,176	GKS05 - 3M□□□ 080C32		
98	69	2,4	119	69	2,3	14,333	GKS04 - 3M□□□ 080C32		
95	72	2,1	116	72	2,0	28,727	GKS04 - 3M□□□ 080C11		C, D
88	78	2,3	106	78	2,2	16,087	GKS04 - 3M□□□ 080C32		
85	80	1,7	104	80	1,6	32,000	GKS04 - 3M□□□ 080C11		C, D
79	87	1,9	95	86	1,8	17,920	GKS04 - 3M□□□ 080C32		
77	88	1,7	94	88	1,6	35,191	GKS04 - 3M□□□ 080C11		C, D
74	92	2,7	90	92	2,5	36,894	GKS05 - 3M□□□ 080C11		C, D
69	98	1,4	85	98	1,3	39,200	GKS04 - 3M□□□ 080C11		C, D
69	99	1,8	83	99	1,8	20,588	GKS04 - 3M□□□ 080C32		
65	105	2,6	80	104	2,4	41,765	GKS05 - 3M□□□ 080C11		C, D
63	109	1,7	76	109	1,6	22,522	GKS04 - 3M□□□ 080C32		
62	111	1,6	75	111	1,5	44,240	GKS04 - 3M□□□ 080C11		C, D
58	118	2,4	71	118	2,3	47,059	GKS05 - 3M□□□ 080C11		C, D
56	121	1,4	68	121	1,3	25,088	GKS04 - 3M□□□ 080C32		
53	127	1,3	65	127	1,3	50,943	GKS04 - 3M□□□ 080C11		C, D

Abmessungen ab Seite 6-128

50 Hz			60 Hz			i	Kegelstirnrad-getriebemotor	50 Hz	60 Hz
n_2 [min^{-1}]	M_2 [Nm]	c	n_2 [min^{-1}]	M_2 [Nm]	c			Rücksprache erforderlich bei Einbaulage	
P_1 = 0,75 kW			**P_1 = 0,92 kW**						
53	128	2,4	65	128	2,3	51,162	GKS05 - 3M□□□ 080C11		C, D
49	139	1,3	60	139	1,3	28,727	GKS04 - 3M□□□ 080C32		
48	143	1,2	58	142	1,1	56,976	GKS04 - 3M□□□ 080C11		C, D
47	144	2,0	58	144	1,9	57,647	GKS05 - 3M□□□ 080C11		C, D
47	144	2,3	57	144	2,2	29,931	GKS05 - 3M□□□ 080C32		
44	154	1,1	53	154	1,0	32,000	GKS04 - 3M□□□ 080C32		
43	158	2,1	52	158	2,0	32,744	GKS05 - 3M□□□ 080C32		
42	163	1,0	51	163	1,0	64,978	GKS04 - 3M□□□ 080C11		C, D
41	167	1,9	50	167	1,7	66,592	GKS05 - 3M□□□ 080C11		C, D
40	170	1,1	49	170	1,0	35,191	GKS04 - 3M□□□ 080C32		
38	178	1,7	46	178	1,6	36,894	GKS05 - 3M□□□ 080C32		
36	188	1,5	44	188	1,4	75,033	GKS05 - 3M□□□ 080C11		C, D
36	189	0,9	44	189	0,9	39,200	GKS04 - 3M□□□ 080C32		
34	199	0,9	42	199	0,8	79,598	GKS04 - 3M□□□ 080C11		C, D
34	202	1,6	41	202	1,6	41,765	GKS05 - 3M□□□ 080C32		
34	203	2,9	41	203	2,7	81,111	GKS06 - 3M□□□ 080C11		C, D
33	207	1,5	40	207	1,4	82,833	GKS05 - 3M□□□ 080C11		C, D
32	213	0,9	39	213	0,9	44,240	GKS04 - 3M□□□ 080C32		
30	227	1,3	36	227	1,3	47,059	GKS05 - 3M□□□ 080C32		
29	233	2,8	36	233	2,6	93,176	GKS06 - 3M□□□ 080C11		C, D
29	233	1,3	36	233	1,2	93,333	GKS05 - 3M□□□ 080C11		C, D
28	247	1,3	33	247	1,3	51,162	GKS05 - 3M□□□ 080C32		
26	263	2,3	32	263	2,1	104,967	GKS06 - 3M□□□ 080C11		C, D
25	268	1,2	31	268	1,1	107,196	GKS05 - 3M□□□ 080C11		C, D
25	278	1,1	30	278	1,1	57,647	GKS05 - 3M□□□ 080C32		
24	279	2,5	30	279	2,5	57,882	GKS06 - 3M□□□ 080C32		
24	283	2,5	29	283	2,4	113,082	GKS06 - 3M□□□ 080C11		C, D
23	302	1,0	28	302	1,0	120,784	GKS05 - 3M□□□ 080C11		C, D
22	315	2,0	26	315	2,0	65,207	GKS06 - 3M□□□ 080C32		
21	319	2,0	26	319	1,9	127,392	GKS06 - 3M□□□ 080C11		C, D
21	321	1,0	26	321	1,0	66,592	GKS05 - 3M□□□ 080C32		
21	325	1,0	26	325	1,0	130,097	GKS05 - 3M□□□ 080C11		C, D
20	347	2,0	24	347	2,0	72,000	GKS06 - 3M□□□ 080C32		
19	358	2,0	23	358	1,9	142,941	GKS06 - 3M□□□ 080C11		C, D
19	362	0,9	23	362	0,9	75,033	GKS05 - 3M□□□ 080C32		
19	367	0,9	23	367	0,8	146,588	GKS05 - 3M□□□ 080C11		C, D
17	391	1,6	21	391	1,6	81,111	GKS06 - 3M□□□ 080C32		
17	400	0,8	21	400	0,8	82,833	GKS05 - 3M□□□ 080C32		
17	403	1,6	21	403	1,5	161,029	GKS06 - 3M□□□ 080C11		C, D
15	447	2,9	19	447	2,9	92,563	GKS07 - 3M□□□ 080C32		
15	450	1,6	18	450	1,6	93,176	GKS06 - 3M□□□ 080C32		
15	462	2,9	18	462	2,8	184,600	GKS07 - 3M□□□ 080C11		C, D
14	475	1,5	18	475	1,4	190,080	GKS06 - 3M□□□ 080C11		C, D
14	503	2,4	16	503	2,4	104,296	GKS07 - 3M□□□ 080C32		
13	506	1,3	16	506	1,3	104,967	GKS06 - 3M□□□ 080C32		
13	520	2,3	16	520	2,3	208,000	GKS07 - 3M□□□ 080C11		C, D
13	536	1,2	16	536	1,2	214,133	GKS06 - 3M□□□ 080C11		C, D
13	542	2,5	15	542	2,5	112,338	GKS07 - 3M□□□ 080C32		
13	546	1,3	15	546	1,3	113,082	GKS06 - 3M□□□ 080C32		
12	560	2,4	15	560	2,3	224,037	GKS07 - 3M□□□ 080C11		C, D
12	577	1,2	14	577	1,2	230,688	GKS06 - 3M□□□ 080C11		C, D
11	611	2,0	14	611	2,0	126,578	GKS07 - 3M□□□ 080C32		
11	615	1,0	13	615	1,0	127,392	GKS06 - 3M□□□ 080C32		
11	631	1,9	13	631	1,9	252,436	GKS07 - 3M□□□ 080C11		C, D
11	650	1,0	13	650	0,9	259,880	GKS06 - 3M□□□ 080C11		C, D
9,9	690	1,0	12	690	1,0	142,941	GKS06 - 3M□□□ 080C32		
9,6	708	1,9	12	708	1,8	283,193	GKS07 - 3M□□□ 080C11		C, D
9,3	729	1,0	11	729	0,9	291,600	GKS06 - 3M□□□ 080C11		C, D
8,8	777	0,8	11	777	0,8	161,029	GKS06 - 3M□□□ 080C32		
8,5	798	1,5	10	798	1,5	319,091	GKS07 - 3M□□□ 080C11		C, D
7,6	891	1,5	9,3	891	1,5	184,600	GKS07 - 3M□□□ 080C32		
6,8	1004	1,2	8,2	1004	1,2	208,000	GKS07 - 3M□□□ 080C32		
6,3	1081	1,2	7,6	1081	1,2	224,037	GKS07 - 3M□□□ 080C32		
5,6	1218	1,0	6,8	1218	1,0	252,436	GKS07 - 3M□□□ 080C32		
5,0	1366	1,0	6,0	1366	1,0	283,193	GKS07 - 3M□□□ 080C32		
4,4	1523	0,9	5,3	1523	0,9	321,049	GKS07 - 4M□□□ 080C32		
4,4	1534	2,0	5,3	1534	2,0	323,365	GKS09 - 4M□□□ 080C32		
3,9	1728	1,8	4,7	1728	1,8	364,427	GKS09 - 4M□□□ 080C32		
3,5	1908	1,6	4,3	1908	1,6	402,234	GKS09 - 4M□□□ 080C32		

Abmessungen ab Seite 6-128

50 Hz			60 Hz			i	Kegelstirnrad-getriebemotor	50 Hz	60 Hz
n_2 [min^{-1}]	M_2 [Nm]	c	n_2 [min^{-1}]	M_2 [Nm]	c			Rücksprache erforderlich bei Einbaulage	
P_1 = 0,75 kW			**P_1 = 0,92 kW**						
3,1	2150	1,4	3,8	2150	1,4	453,311	GKS09 - 4M□□□ 080C32		
2,7	2469	1,2	3,3	2469	1,2	520,538	GKS09 - 4M□□□ 080C32		
2,4	2782	1,1	2,9	2782	1,1	586,638	GKS09 - 4M□□□ 080C32		
2,2	2996	1,0	2,7	2996	1,0	631,744	GKS09 - 4M□□□ 080C32		
2,0	3377	0,9	2,4	3377	0,9	711,965	GKS09 - 4M□□□ 080C32		
1,7	3872	1,5	2,1	3872	1,5	816,455	GKS11 - 4M□□□ 080C32		
1,5	4363	1,4	1,9	4363	1,4	919,949	GKS11 - 4M□□□ 080C32		
1,4	4700	1,3	1,7	4699	1,3	990,879	GKS11 - 4M□□□ 080C32		
1,3	5295	1,1	1,5	5295	1,2	1116,484	GKS11 - 4M□□□ 080C32		
1,1	5940	1,0	1,4	5940	1,0	1252,516	GKS11 - 4M□□□ 080C32		
1,0	6693	0,9	1,2	6693	0,9	1411,286	GKS11 - 4M□□□ 080C32		
P_1 = 1,1 kW			**P_1 = 1,3 kW**						
531	19	3,5	648	19	3,3	5,123	GKS04 - 3M□□□ 080C31		C, D
387	26	2,9	473	26	2,8	7,025	GKS04 - 3M□□□ 080C31		C, D
333	30	3,5	407	30	3,3	8,167	GKS04 - 3M□□□ 080C31		C, D
303	33	2,6	369	33	2,4	8,991	GKS04 - 3M□□□ 080C31		C, D
277	36	2,4	338	36	2,3	9,836	GKS04 - 3M□□□ 080C31		C, D
271	37	2,2	330	37	2,1	5,123	GKS04 - 3M□□□ 080C42		
232	43	3,4	283	43	3,2	11,730	GKS04 - 3M□□□ 080C31		C, D
208	48	2,8	254	48	2,6	13,067	GKS04 - 3M□□□ 080C31		C, D
206	48	2,8	252	48	2,6	13,176	GKS05 - 3M□□□ 080C31		C, D
203	49	3,0	246	49	2,9	6,863	GKS05 - 3M□□□ 080C42		
198	50	1,8	241	50	1,8	7,025	GKS04 - 3M□□□ 080C42		
190	53	2,6	232	53	2,4	14,333	GKS04 - 3M□□□ 080C31		C, D
170	59	2,2	207	59	2,1	8,167	GKS04 - 3M□□□ 080C42		
169	59	2,5	206	59	2,4	16,087	GKS04 - 3M□□□ 080C31		C, D
155	65	1,6	188	65	1,5	8,991	GKS04 - 3M□□□ 080C42		
152	66	2,1	185	66	1,9	17,920	GKS04 - 3M□□□ 080C31		C, D
148	68	2,4	180	68	2,3	9,412	GKS05 - 3M□□□ 080C42		
141	71	1,5	172	71	1,5	9,836	GKS04 - 3M□□□ 080C42		
132	76	2,0	161	76	1,9	20,588	GKS04 - 3M□□□ 080C31		C, D
132	76	3,0	160	76	2,9	10,569	GKS05 - 3M□□□ 080C42		
121	83	1,8	147	83	1,7	22,522	GKS04 - 3M□□□ 080C31		C, D
119	84	3,0	145	84	2,9	11,667	GKS05 - 3M□□□ 080C42		
119	84	2,1	144	84	2,1	11,730	GKS04 - 3M□□□ 080C42		
108	92	1,5	132	92	1,4	25,088	GKS04 - 3M□□□ 080C31		C, D
106	94	1,8	129	94	1,7	13,067	GKS04 - 3M□□□ 080C42		
106	95	1,7	128	95	1,7	13,176	GKS05 - 3M□□□ 080C42		
97	103	1,6	118	103	1,5	14,333	GKS04 - 3M□□□ 080C42		
96	104	2,4	117	104	2,3	14,494	GKS05 - 3M□□□ 080C42		
95	105	1,4	116	105	1,3	28,727	GKS04 - 3M□□□ 080C31		C, D
91	110	2,5	111	110	2,3	29,931	GKS05 - 3M□□□ 080C31		C, D
87	115	2,4	106	115	2,3	16,000	GKS05 - 3M□□□ 080C42		
86	116	1,6	105	115	1,5	16,087	GKS04 - 3M□□□ 080C42		
85	117	1,2	104	117	1,1	32,000	GKS04 - 3M□□□ 080C31		C, D
83	120	2,3	101	120	2,1	32,744	GKS05 - 3M□□□ 080C31		C, D
82	122	2,6	99	122	2,5	17,054	GKS05 - 3M□□□ 080C42		
78	129	1,3	94	129	1,2	17,920	GKS04 - 3M□□□ 080C42		
77	129	1,2	94	129	1,1	35,191	GKS04 - 3M□□□ 080C31		C, D
74	135	1,8	90	135	1,7	36,894	GKS05 - 3M□□□ 080C31		C, D
72	138	2,2	88	138	2,1	19,216	GKS05 - 3M□□□ 080C42		
69	144	1,0	85	144	0,9	39,200	GKS04 - 3M□□□ 080C31		C, D
68	148	1,2	82	148	1,2	20,588	GKS04 - 3M□□□ 080C42		
65	153	1,8	80	153	1,7	41,765	GKS05 - 3M□□□ 080C31		C, D
62	162	1,1	75	162	1,1	22,522	GKS04 - 3M□□□ 080C42		
62	162	1,1	75	162	1,0	44,240	GKS04 - 3M□□□ 080C31		C, D
59	168	2,0	72	168	1,9	23,388	GKS05 - 3M□□□ 080C42		
58	173	1,6	71	173	1,5	47,059	GKS05 - 3M□□□ 080C31		C, D
55	180	0,9	67	180	0,9	25,088	GKS04 - 3M□□□ 080C42		
53	187	0,9	65	187	0,9	50,943	GKS04 - 3M□□□ 080C31		C, D
53	188	1,6	65	188	1,5	51,162	GKS05 - 3M□□□ 080C31		C, D
53	189	1,6	64	189	1,5	26,353	GKS05 - 3M□□□ 080C42		
48	206	0,9	59	206	0,9	28,727	GKS04 - 3M□□□ 080C42		
48	209	0,8	58	209	0,8	56,976	GKS04 - 3M□□□ 080C31		C, D
47	212	1,4	58	211	1,3	57,647	GKS05 - 3M□□□ 080C31		C, D
47	212	3,1	57	212	2,9	57,882	GKS06 - 3M□□□ 080C31		C, D
46	215	1,5	57	215	1,5	29,931	GKS05 - 3M□□□ 080C42		

Abmessungen ab Seite 6-128

50 Hz			60 Hz			i	Kegelstirnrad-getriebemotor	50 Hz	60 Hz
n_2 [min^{-1}]	M_2 [Nm]	c	n_2 [min^{-1}]	M_2 [Nm]	c			Rücksprache erforderlich bei Einbaulage	
P_1 = 1,1 kW			**P_1 = 1,3 kW**						
43	230	2,7	53	230	2,6	32,063	GKS06 - 3M□□□ 080C42		
43	235	1,4	52	235	1,4	32,744	GKS05 - 3M□□□ 080C42		
42	239	2,4	51	239	2,3	65,207	GKS06 - 3M□□□ 080C31		C, D
41	244	1,3	50	244	1,2	66,592	GKS05 - 3M□□□ 080C31		C, D
38	261	2,6	47	261	2,5	36,303	GKS06 - 3M□□□ 080C42		
38	264	2,5	46	264	2,3	72,000	GKS06 - 3M□□□ 080C31		C, D
38	265	1,1	46	265	1,1	36,894	GKS05 - 3M□□□ 080C42		
36	275	1,0	44	275	1,0	75,033	GKS05 - 3M□□□ 080C31		C, D
34	298	2,0	41	298	1,9	81,111	GKS06 - 3M□□□ 080C31		C, D
33	300	1,1	41	300	1,1	41,765	GKS05 - 3M□□□ 080C42		
33	304	1,0	40	304	1,0	82,833	GKS05 - 3M□□□ 080C31		C, D
31	319	2,2	38	319	2,2	44,471	GKS06 - 3M□□□ 080C42		
30	338	0,9	36	338	0,9	47,059	GKS05 - 3M□□□ 080C42		
29	342	1,9	36	342	1,8	93,176	GKS06 - 3M□□□ 080C31		C, D
29	342	0,9	36	342	0,8	93,333	GKS05 - 3M□□□ 080C31		C, D
27	367	0,9	33	367	0,9	51,162	GKS05 - 3M□□□ 080C42		
26	381	1,8	32	381	1,8	53,074	GKS06 - 3M□□□ 080C42		
26	383	3,0	32	383	2,8	104,296	GKS07 - 3M□□□ 080C31		C, D
26	385	1,5	32	385	1,4	104,967	GKS06 - 3M□□□ 080C31		C, D
24	412	3,2	30	412	3,1	112,338	GKS07 - 3M□□□ 080C31		C, D
24	413	3,2	29	413	3,2	57,501	GKS07 - 3M□□□ 080C42		
24	415	1,7	29	415	1,6	113,082	GKS06 - 3M□□□ 080C31		C, D
24	416	1,7	29	415	1,7	57,882	GKS06 - 3M□□□ 080C42		
22	464	2,6	26	464	2,5	126,578	GKS07 - 3M□□□ 080C31		C, D
22	465	2,6	26	465	2,6	64,790	GKS07 - 3M□□□ 080C42		
21	467	1,4	26	467	1,3	127,392	GKS06 - 3M□□□ 080C31		C, D
21	468	1,3	26	468	1,3	65,207	GKS06 - 3M□□□ 080C42		
20	506	2,6	24	506	2,6	70,474	GKS07 - 3M□□□ 080C42		
19	517	1,4	24	517	1,4	72,000	GKS06 - 3M□□□ 080C42		
19	524	1,3	23	524	1,3	142,941	GKS06 - 3M□□□ 080C31		C, D
18	570	2,1	21	570	2,1	79,407	GKS07 - 3M□□□ 080C42		
17	582	1,1	21	582	1,1	81,111	GKS06 - 3M□□□ 080C42		
17	591	1,1	21	591	1,0	161,029	GKS06 - 3M□□□ 080C31		C, D
15	664	2,0	18	664	2,0	92,563	GKS07 - 3M□□□ 080C42		
15	669	1,1	18	669	1,1	93,176	GKS06 - 3M□□□ 080C42		
15	677	2,0	18	677	1,9	184,600	GKS07 - 3M□□□ 080C31		C, D
14	697	1,0	18	697	1,0	190,080	GKS06 - 3M□□□ 080C31		C, D
13	749	1,6	16	749	1,6	104,296	GKS07 - 3M□□□ 080C42		
13	754	0,8	16	753	0,8	104,967	GKS06 - 3M□□□ 080C42		
13	763	1,6	16	763	1,5	208,000	GKS07 - 3M□□□ 080C31		C, D
13	786	0,8	16	785	0,8	214,133	GKS06 - 3M□□□ 080C31		C, D
12	806	1,6	15	806	1,7	112,338	GKS07 - 3M□□□ 080C42		
12	812	0,9	15	812	0,9	113,082	GKS06 - 3M□□□ 080C42		
12	822	1,6	15	822	1,6	224,037	GKS07 - 3M□□□ 080C31		C, D
12	846	0,8	14	846	0,8	230,688	GKS06 - 3M□□□ 080C31		C, D
11	909	1,3	13	909	1,3	126,578	GKS07 - 3M□□□ 080C42		
11	926	1,3	13	926	1,3	252,436	GKS07 - 3M□□□ 080C31		C, D
9,9	1009	1,3	12	1009	1,3	140,548	GKS07 - 3M□□□ 080C42		
9,6	1039	1,3	12	1039	1,2	283,193	GKS07 - 3M□□□ 080C31		C, D
8,8	1137	1,1	11	1137	1,1	158,364	GKS07 - 3M□□□ 080C42		
8,5	1171	1,0	10	1170	1,0	319,091	GKS07 - 3M□□□ 080C31		C, D
7,5	1325	1,0	9,2	1325	1,0	184,600	GKS07 - 3M□□□ 080C42		
6,7	1493	0,8	8,1	1493	0,8	208,000	GKS07 - 3M□□□ 080C42		
6,2	1608	0,8	7,5	1608	0,8	224,037	GKS07 - 3M□□□ 080C42		
6,0	1627	1,9	7,3	1627	1,9	230,577	GKS09 - 4M□□□ 080C42		
5,6	1753	1,7	6,8	1753	1,7	248,439	GKS09 - 4M□□□ 080C42		
5,0	1976	1,6	6,0	1976	1,6	279,986	GKS09 - 4M□□□ 080C42		
4,3	2279	2,6	5,2	2279	2,6	322,931	GKS11 - 4M□□□ 080C42		
4,3	2282	1,3	5,2	2282	1,3	323,365	GKS09 - 4M□□□ 080C42		
3,8	2568	2,3	4,6	2567	2,4	363,866	GKS11 - 4M□□□ 080C42		
3,8	2571	1,2	4,6	2571	1,2	364,427	GKS09 - 4M□□□ 080C42		
3,5	2793	2,1	4,3	2793	2,1	395,787	GKS11 - 4M□□□ 080C42		
3,5	2838	1,1	4,2	2838	1,1	402,234	GKS09 - 4M□□□ 080C42		
3,1	3147	1,9	3,8	3147	1,9	445,958	GKS11 - 4M□□□ 080C42		
3,1	3199	1,0	3,7	3199	1,0	453,311	GKS09 - 4M□□□ 080C42		
2,7	3614	1,7	3,3	3614	1,7	512,196	GKS11 - 4M□□□ 080C42		
2,7	3673	0,8	3,3	3673	0,8	520,538	GKS09 - 4M□□□ 080C42		
2,4	4072	1,5	2,9	4072	1,5	577,122	GKS11 - 4M□□□ 080C42		
2,2	4386	1,4	2,7	4386	1,4	621,619	GKS11 - 4M□□□ 080C42		

Abmessungen ab Seite 6-128

50 Hz			60 Hz			i	Kegelstirnrad-getriebemotor	50 Hz	60 Hz
n_2 [min^{-1}]	M_2 [Nm]	c	n_2 [min^{-1}]	M_2 [Nm]	c			Rücksprache erforderlich bei Einbaulage	
P_1 = 1,1 kW			**P_1 = 1,3 kW**						
2,0	4942	1,2	2,4	4942	1,2	700,416	GKS11 - 4M□□□ 080C42		
1,7	5761	1,0	2,1	5761	1,0	816,455	GKS11 - 4M□□□ 080C42		
1,5	6491	0,9	1,8	6491	0,9	919,949	GKS11 - 4M□□□ 080C42		
1,4	6992	0,9	1,7	6992	0,9	990,879	GKS11 - 4M□□□ 080C42		
P_1 = 1,5 kW			**P_1 = 1,8 kW**						
529	26	2,6	646	26	2,4	5,123	GKS04 - 3M□□□ 090C11		C, D
386	35	2,2	471	35	2,0	7,025	GKS04 - 3M□□□ 090C11		C, D
332	41	2,6	405	41	2,4	8,167	GKS04 - 3M□□□ 090C11		C, D
301	45	1,9	368	45	1,8	8,991	GKS04 - 3M□□□ 090C11		C, D
288	47	2,9	352	47	2,7	9,412	GKS05 - 3M□□□ 090C11		C, D
276	49	1,8	337	49	1,7	9,836	GKS04 - 3M□□□ 090C11		C, D
272	50	1,6	331	50	1,6	5,123	GKS04 - 3M□□□ 090C32		
231	59	2,5	282	59	2,4	11,730	GKS04 - 3M□□□ 090C11		C, D
207	66	2,1	253	66	1,9	13,067	GKS04 - 3M□□□ 090C11		C, D
206	66	2,1	251	66	1,9	13,176	GKS05 - 3M□□□ 090C11		C, D
203	67	2,2	247	67	2,1	6,863	GKS05 - 3M□□□ 090C32		
199	69	1,4	241	69	1,3	7,025	GKS04 - 3M□□□ 090C32		
189	72	1,9	231	72	1,8	14,333	GKS04 - 3M□□□ 090C11		C, D
187	73	2,9	228	73	2,7	14,494	GKS05 - 3M□□□ 090C11		C, D
171	80	1,6	208	80	1,6	8,167	GKS04 - 3M□□□ 090C32		
169	80	2,9	207	80	2,7	16,000	GKS05 - 3M□□□ 090C11		C, D
169	81	1,8	206	81	1,7	16,087	GKS04 - 3M□□□ 090C11		C, D
159	86	3,0	194	86	2,8	17,054	GKS05 - 3M□□□ 090C11		C, D
155	88	1,2	189	88	1,1	8,991	GKS04 - 3M□□□ 090C32		
151	90	1,5	185	90	1,4	17,920	GKS04 - 3M□□□ 090C11		C, D
148	92	1,8	180	92	1,7	9,412	GKS05 - 3M□□□ 090C32		
142	96	1,1	172	96	1,1	9,836	GKS04 - 3M□□□ 090C32		
141	97	2,5	172	96	2,4	19,216	GKS05 - 3M□□□ 090C11		C, D
132	103	2,2	160	103	2,1	10,569	GKS05 - 3M□□□ 090C32		
132	103	1,4	161	103	1,4	20,588	GKS04 - 3M□□□ 090C11		C, D
123	111	3,0	149	111	2,9	11,382	GKS06 - 3M□□□ 090C32		
120	113	1,3	147	113	1,2	22,522	GKS04 - 3M□□□ 090C11		C, D
120	114	2,2	145	114	2,1	11,667	GKS05 - 3M□□□ 090C32		
119	114	1,6	145	114	1,5	11,730	GKS04 - 3M□□□ 090C32		
116	117	2,3	142	117	2,2	23,388	GKS05 - 3M□□□ 090C11		C, D
108	126	1,1	132	126	1,0	25,088	GKS04 - 3M□□□ 090C11		C, D
107	127	1,3	130	127	1,2	13,067	GKS04 - 3M□□□ 090C32		
106	129	1,3	129	129	1,2	13,176	GKS05 - 3M□□□ 090C32		
103	132	1,8	126	132	1,7	26,353	GKS05 - 3M□□□ 090C11		C, D
97	140	1,2	118	140	1,1	14,333	GKS04 - 3M□□□ 090C32		
96	141	1,8	117	141	1,7	14,494	GKS05 - 3M□□□ 090C32		
94	144	1,0	115	144	1,0	28,727	GKS04 - 3M□□□ 090C11		C, D
91	150	1,8	111	150	1,7	29,931	GKS05 - 3M□□□ 090C11		C, D
87	156	1,8	106	156	1,7	16,000	GKS05 - 3M□□□ 090C32		
87	157	1,2	105	157	1,1	16,087	GKS04 - 3M□□□ 090C32		
85	161	0,9	103	161	0,8	32,000	GKS04 - 3M□□□ 090C11		C, D
85	161	3,1	103	161	2,9	32,063	GKS06 - 3M□□□ 090C11		C, D
83	164	1,7	101	164	1,6	32,744	GKS05 - 3M□□□ 090C11		C, D
82	166	1,9	99	166	1,8	17,054	GKS05 - 3M□□□ 090C32		
78	174	3,0	95	174	2,9	17,809	GKS06 - 3M□□□ 090C32		
78	175	1,0	95	175	0,9	17,920	GKS04 - 3M□□□ 090C32		
77	177	0,9	94	177	0,8	35,191	GKS04 - 3M□□□ 090C11		C, D
75	182	3,1	91	182	2,9	36,303	GKS06 - 3M□□□ 090C11		C, D
74	185	1,3	90	185	1,3	36,894	GKS05 - 3M□□□ 090C11		C, D
73	187	1,6	88	187	1,5	19,216	GKS05 - 3M□□□ 090C32		
68	201	0,9	82	201	0,9	20,588	GKS04 - 3M□□□ 090C32		
65	210	1,3	79	210	1,2	41,765	GKS05 - 3M□□□ 090C11		C, D
62	220	0,8	75	220	0,8	22,522	GKS04 - 3M□□□ 090C32		
61	223	2,9	74	223	2,7	44,471	GKS06 - 3M□□□ 090C11		C, D
60	228	1,4	73	228	1,4	23,388	GKS05 - 3M□□□ 090C32		
58	236	1,2	70	236	1,1	47,059	GKS05 - 3M□□□ 090C11		C, D
54	254	2,7	65	254	2,6	26,017	GKS06 - 3M□□□ 090C32		
53	257	1,2	65	257	1,1	51,162	GKS05 - 3M□□□ 090C11		C, D
53	257	1,2	64	257	1,1	26,353	GKS05 - 3M□□□ 090C32		
51	267	2,4	62	266	2,3	53,074	GKS06 - 3M□□□ 090C11		C, D
49	278	2,5	60	278	2,4	28,461	GKS06 - 3M□□□ 090C32		
47	289	1,0	57	289	0,9	57,647	GKS05 - 3M□□□ 090C11		C, D

Abmessungen ab Seite 6-128

50 Hz			60 Hz			i	Kegelstirnrad-getriebemotor	50 Hz	60 Hz
n_2 [min^{-1}]	M_2 [Nm]	c	n_2 [min^{-1}]	M_2 [Nm]	c			Rücksprache erforderlich bei Einbaulage	
P_1 = 1,5 kW			**P_1 = 1,8 kW**						
47	291	2,2	57	291	2,1	57,882	GKS06 - 3M□□□ 090C11		C, D
47	292	1,1	57	292	1,1	29,931	GKS05 - 3M□□□ 090C32		
44	313	2,0	53	313	1,9	32,063	GKS06 - 3M□□□ 090C32		
43	319	1,0	52	319	1,0	32,744	GKS05 - 3M□□□ 090C32		
42	327	1,8	51	327	1,7	65,207	GKS06 - 3M□□□ 090C11		C, D
41	334	0,9	50	334	0,9	66,592	GKS05 - 3M□□□ 090C11		C, D
38	354	1,9	47	354	1,9	36,303	GKS06 - 3M□□□ 090C32		
38	360	0,8	46	360	0,8	36,894	GKS05 - 3M□□□ 090C32		
38	362	1,8	46	361	1,7	72,000	GKS06 - 3M□□□ 090C11		C, D
34	399	2,8	42	399	2,6	79,407	GKS07 - 3M□□□ 090C11		C, D
33	407	1,4	41	407	1,4	81,111	GKS06 - 3M□□□ 090C11		C, D
33	407	0,8	41	407	0,8	41,765	GKS05 - 3M□□□ 090C32		
31	434	1,6	38	434	1,6	44,471	GKS06 - 3M□□□ 090C32		
29	465	2,7	36	465	2,5	92,563	GKS07 - 3M□□□ 090C11		C, D
29	468	1,4	36	468	1,3	93,176	GKS06 - 3M□□□ 090C11		C, D
26	518	1,3	32	518	1,3	53,074	GKS06 - 3M□□□ 090C32		
26	524	2,2	32	524	2,0	104,296	GKS07 - 3M□□□ 090C11		C, D
26	527	1,1	32	527	1,1	104,967	GKS06 - 3M□□□ 090C11		C, D
24	561	2,3	30	561	2,3	57,501	GKS07 - 3M□□□ 090C32		
24	564	2,4	30	564	2,3	112,338	GKS07 - 3M□□□ 090C11		C, D
24	565	1,2	29	565	1,2	57,882	GKS06 - 3M□□□ 090C32		
24	568	1,2	29	568	1,2	113,082	GKS06 - 3M□□□ 090C11		C, D
22	632	1,9	26	632	1,9	64,790	GKS07 - 3M□□□ 090C32		
21	636	1,9	26	635	1,9	126,578	GKS07 - 3M□□□ 090C11		C, D
21	636	1,0	26	636	1,0	65,207	GKS06 - 3M□□□ 090C32		
21	640	1,0	26	640	1,0	127,392	GKS06 - 3M□□□ 090C11		C, D
20	687	1,9	24	687	1,9	70,474	GKS07 - 3M□□□ 090C32		
19	702	1,0	24	702	1,0	72,000	GKS06 - 3M□□□ 090C32		
19	706	1,9	24	706	1,8	140,548	GKS07 - 3M□□□ 090C11		C, D
18	775	1,6	21	774	1,6	79,407	GKS07 - 3M□□□ 090C32		
17	795	1,5	21	795	1,5	158,364	GKS07 - 3M□□□ 090C11		C, D
15	896	2,8	19	896	2,8	91,860	GKS09 - 3M□□□ 090C32		
15	903	1,5	18	903	1,5	92,563	GKS07 - 3M□□□ 090C32		
15	927	1,4	18	927	1,4	184,600	GKS07 - 3M□□□ 090C11		C, D
14	1010	2,8	16	1010	2,8	103,524	GKS09 - 3M□□□ 090C32		
13	1017	1,2	16	1017	1,2	104,296	GKS07 - 3M□□□ 090C32		
13	1030	3,0	16	1030	2,9	205,111	GKS09 - 3M□□□ 090C11		C, D
13	1044	1,2	16	1044	1,1	208,000	GKS07 - 3M□□□ 090C11		C, D
13	1087	2,5	15	1087	2,5	111,484	GKS09 - 3M□□□ 090C32		
12	1096	1,2	15	1096	1,2	112,338	GKS07 - 3M□□□ 090C32		
12	1109	2,7	15	1109	2,7	220,882	GKS09 - 3M□□□ 090C11		C, D
12	1125	1,2	15	1125	1,1	224,037	GKS07 - 3M□□□ 090C11		C, D
11	1225	2,5	14	1225	2,5	125,641	GKS09 - 3M□□□ 090C32		
11	1235	1,0	13	1235	1,0	126,578	GKS07 - 3M□□□ 090C32		
11	1250	2,5	13	1250	2,4	248,930	GKS09 - 3M□□□ 090C11		C, D
11	1267	1,0	13	1267	0,9	252,436	GKS07 - 3M□□□ 090C11		C, D
9,9	1371	1,0	12	1371	1,0	140,548	GKS07 - 3M□□□ 090C32		
9,9	1374	1,9	12	1374	1,9	140,921	GKS09 - 3M□□□ 090C32		
9,7	1402	2,2	12	1402	2,1	279,205	GKS09 - 3M□□□ 090C11		C, D
9,6	1422	0,9	12	1422	0,9	283,193	GKS07 - 3M□□□ 090C11		C, D
8,8	1549	1,9	11	1549	1,9	158,816	GKS09 - 3M□□□ 090C32		
8,6	1580	2,0	11	1580	1,9	314,659	GKS09 - 3M□□□ 090C11		C, D
7,7	1775	1,7	9,3	1775	1,7	182,000	GKS09 - 3M□□□ 090C32		
6,8	2001	1,5	8,3	2000	1,5	205,111	GKS09 - 3M□□□ 090C32		
6,3	2154	1,4	7,7	2154	1,4	220,882	GKS09 - 3M□□□ 090C32		
5,6	2428	1,3	6,8	2428	1,3	248,930	GKS09 - 3M□□□ 090C32		
5,0	2723	1,1	6,1	2723	1,1	279,205	GKS09 - 3M□□□ 090C32		
4,4	3069	1,0	5,4	3069	1,0	314,659	GKS09 - 3M□□□ 090C32		
4,3	3096	1,9	5,3	3096	1,9	322,931	GKS11 - 4M□□□ 090C32		
4,3	3100	1,0	5,2	3100	1,0	323,365	GKS09 - 4M□□□ 090C32		
3,8	3489	1,7	4,7	3489	1,7	363,866	GKS11 - 4M□□□ 090C32		
3,8	3494	0,9	4,7	3494	0,9	364,427	GKS09 - 4M□□□ 090C32		
3,5	3795	1,6	4,3	3795	1,6	395,787	GKS11 - 4M□□□ 090C32		
3,1	4276	1,4	3,8	4276	1,4	445,958	GKS11 - 4M□□□ 090C32		
2,7	4911	1,2	3,3	4911	1,2	512,196	GKS11 - 4M□□□ 090C32		
2,4	5533	1,1	2,9	5533	1,1	577,122	GKS11 - 4M□□□ 090C32		
2,2	5960	1,0	2,7	5960	1,0	621,619	GKS11 - 4M□□□ 090C32		
2,0	6715	0,9	2,4	6715	0,9	700,416	GKS11 - 4M□□□ 090C32		
1,7	7727	1,5	2,1	7727	1,5	805,901	GKS14 - 4M□□□ 090C32		

Abmessungen ab Seite 6-128

50 Hz			60 Hz			i	Kegelstirnrad-getriebemotor	50 Hz	60 Hz
n_2 [min^{-1}]	M_2 [Nm]	c	n_2 [min^{-1}]	M_2 [Nm]	c			Rücksprache erforderlich bei Einbaulage	
P_1 = 1,5 kW			**P_1 = 1,8 kW**						
1,5	8706	1,3	1,9	8706	1,3	908,058	GKS14 - 4M□□□ 090C32		
1,4	9377	1,2	1,7	9377	1,2	978,071	GKS14 - 4M□□□ 090C32		
1,3	10566	1,1	1,5	10566	1,1	1102,052	GKS14 - 4M□□□ 090C32		
1,1	11853	1,0	1,4	11853	1,0	1236,326	GKS14 - 4M□□□ 090C32		
1,0	13356	0,9	1,2	13356	0,9	1393,043	GKS14 - 4M□□□ 090C32		
P_1 = 2,2 kW			**P_1 = 2,6 kW**						
533	37	1,8	650	37	1,7	5,123	GKS04 - 3M□□□ 090C31		C, D
398	50	2,4	485	50	2,3	6,863	GKS05 - 3M□□□ 090C31		C, D
389	51	1,5	474	51	1,4	7,025	GKS04 - 3M□□□ 090C31		C, D
334	60	1,8	408	60	1,7	8,167	GKS04 - 3M□□□ 090C31		C, D
304	66	1,3	370	66	1,2	8,991	GKS04 - 3M□□□ 090C31		C, D
290	69	2,0	354	69	1,8	9,412	GKS05 - 3M□□□ 090C31		C, D
278	72	1,2	339	72	1,1	9,836	GKS04 - 3M□□□ 090C31		C, D
258	77	2,4	315	77	2,3	10,569	GKS05 - 3M□□□ 090C31		C, D
234	85	2,4	285	85	2,3	11,667	GKS05 - 3M□□□ 090C31		C, D
233	86	1,7	284	86	1,6	11,730	GKS04 - 3M□□□ 090C31		C, D
222	90	2,9	268	90	2,8	6,485	GKS06 - 3M□□□ 100C12		
210	95	1,6	254	95	1,5	6,863	GKS05 - 3M□□□ 100C12		
209	96	1,4	255	96	1,3	13,067	GKS04 - 3M□□□ 090C31		C, D
207	96	1,4	253	96	1,3	13,176	GKS05 - 3M□□□ 090C31		C, D
191	105	1,3	232	105	1,2	14,333	GKS04 - 3M□□□ 090C31		C, D
188	106	2,0	230	106	1,8	14,494	GKS05 - 3M□□□ 090C31		C, D
171	117	2,0	208	117	1,8	16,000	GKS05 - 3M□□□ 090C31		C, D
170	118	1,3	207	118	1,2	16,087	GKS04 - 3M□□□ 090C31		C, D
160	125	2,1	195	125	1,9	17,054	GKS05 - 3M□□□ 090C31		C, D
157	127	2,9	189	127	2,8	9,196	GKS06 - 3M□□□ 100C12		
153	130	1,3	185	130	1,2	9,412	GKS05 - 3M□□□ 100C12		
152	131	1,0	186	131	1,0	17,920	GKS04 - 3M□□□ 090C31		C, D
142	141	1,7	173	140	1,6	19,216	GKS05 - 3M□□□ 090C31		C, D
142	141	2,9	172	141	2,8	10,147	GKS06 - 3M□□□ 100C12		
136	147	1,6	165	146	1,5	10,569	GKS05 - 3M□□□ 100C12		
133	151	1,0	162	150	0,9	20,588	GKS04 - 3M□□□ 090C31		C, D
127	158	2,1	153	158	2,0	11,382	GKS06 - 3M□□□ 100C12		
123	162	1,6	149	162	1,5	11,667	GKS05 - 3M□□□ 100C12		
121	165	0,9	148	165	0,9	22,522	GKS04 - 3M□□□ 090C31		C, D
117	171	1,6	142	171	1,5	23,388	GKS05 - 3M□□□ 090C31		C, D
114	175	2,4	138	175	2,3	12,612	GKS06 - 3M□□□ 100C12		
109	183	0,9	132	183	0,9	13,176	GKS05 - 3M□□□ 100C12		
105	190	2,9	128	190	2,7	26,017	GKS06 - 3M□□□ 090C31		C, D
104	193	1,3	126	193	1,2	26,353	GKS05 - 3M□□□ 090C31		C, D
99	201	1,3	120	201	1,2	14,494	GKS05 - 3M□□□ 100C12		
97	205	2,9	117	205	2,8	14,824	GKS06 - 3M□□□ 100C12		
96	208	2,7	117	208	2,5	28,461	GKS06 - 3M□□□ 090C31		C, D
91	219	1,2	111	219	1,2	29,931	GKS05 - 3M□□□ 090C31		C, D
90	222	1,3	109	222	1,2	16,000	GKS05 - 3M□□□ 100C12		
86	231	2,6	104	231	2,5	16,699	GKS06 - 3M□□□ 100C12		
85	234	2,1	104	234	2,0	32,063	GKS06 - 3M□□□ 090C31		C, D
84	236	1,3	102	236	1,3	17,054	GKS05 - 3M□□□ 100C12		
83	239	1,1	102	239	1,1	32,744	GKS05 - 3M□□□ 090C31		C, D
81	247	2,1	98	247	2,0	17,809	GKS06 - 3M□□□ 100C12		
75	265	2,1	92	265	2,0	36,303	GKS06 - 3M□□□ 090C31		C, D
75	266	1,1	91	266	1,1	19,216	GKS05 - 3M□□□ 100C12		
74	270	0,9	90	270	0,9	36,894	GKS05 - 3M□□□ 090C31		C, D
71	282	2,4	86	282	2,3	20,329	GKS06 - 3M□□□ 100C12		
65	305	0,9	80	305	0,8	41,765	GKS05 - 3M□□□ 090C31		C, D
63	317	1,9	76	317	1,8	22,902	GKS06 - 3M□□□ 100C12		
62	324	1,0	74	324	1,0	23,388	GKS05 - 3M□□□ 100C12		
61	325	2,0	75	325	1,9	44,471	GKS06 - 3M□□□ 090C31		C, D
58	344	0,8	71	344	0,8	47,059	GKS05 - 3M□□□ 090C31		C, D
55	361	1,9	67	361	1,8	26,017	GKS06 - 3M□□□ 100C12		
55	365	0,8	66	365	0,8	26,353	GKS05 - 3M□□□ 100C12		
53	374	0,8	65	374	0,8	51,162	GKS05 - 3M□□□ 090C31		C, D
51	388	1,7	63	388	1,6	53,074	GKS06 - 3M□□□ 090C31		C, D
51	392	3,1	62	392	2,9	28,274	GKS07 - 3M□□□ 100C12		
51	394	1,7	61	394	1,7	28,461	GKS06 - 3M□□□ 100C12		
48	420	2,9	58	420	2,7	57,501	GKS07 - 3M□□□ 090C31		C, D
47	423	1,5	58	423	1,4	57,882	GKS06 - 3M□□□ 090C31		C, D

Abmessungen ab Seite 6-128

50 Hz			60 Hz			i	Kegelstirnrad-getriebemotor	50 Hz	60 Hz
n_2 [min^{-1}]	M_2 [Nm]	c	n_2 [min^{-1}]	M_2 [Nm]	c			Rücksprache erforderlich bei Einbaulage	
P_1 = 2,2 kW			**P_1 = 2,6 kW**						
45	442	2,7	55	441	2,5	31,858	GKS07 - 3M□□□ 100C12		
45	444	1,4	54	444	1,3	32,063	GKS06 - 3M□□□ 100C12		
42	474	2,3	51	474	2,2	64,790	GKS07 - 3M□□□ 090C31		C, D
42	477	1,2	51	477	1,1	65,207	GKS06 - 3M□□□ 090C31		C, D
40	500	2,6	48	500	2,5	36,063	GKS07 - 3M□□□ 100C12		
40	503	1,4	48	503	1,3	36,303	GKS06 - 3M□□□ 100C12		
39	515	2,4	47	515	2,2	70,474	GKS07 - 3M□□□ 090C31		C, D
38	526	1,2	46	526	1,2	72,000	GKS06 - 3M□□□ 090C31		C, D
35	575	1,2	42	575	1,1	41,472	GKS06 - 3M□□□ 100C12		
34	580	1,9	42	580	1,8	79,407	GKS07 - 3M□□□ 090C31		C, D
34	593	1,0	41	593	0,9	81,111	GKS06 - 3M□□□ 090C31		C, D
33	612	2,1	39	612	2,1	44,178	GKS07 - 3M□□□ 100C12		
32	616	1,1	39	616	1,1	44,471	GKS06 - 3M□□□ 100C12		
30	677	1,8	36	677	1,7	92,563	GKS07 - 3M□□□ 090C31		C, D
29	681	1,0	36	681	0,9	93,176	GKS06 - 3M□□□ 090C31		C, D
29	698	1,9	35	698	1,9	50,345	GKS07 - 3M□□□ 100C12		
27	736	0,9	33	735	0,9	53,074	GKS06 - 3M□□□ 100C12		
26	762	1,5	32	762	1,4	104,296	GKS07 - 3M□□□ 090C31		C, D
25	797	1,6	30	797	1,6	57,501	GKS07 - 3M□□□ 100C12		
25	802	0,9	30	802	0,9	57,882	GKS06 - 3M□□□ 100C12		
24	821	1,6	30	821	1,6	112,338	GKS07 - 3M□□□ 090C31		C, D
24	827	0,8	29	827	0,8	113,082	GKS06 - 3M□□□ 090C31		C, D
22	898	1,3	27	898	1,3	64,790	GKS07 - 3M□□□ 100C12		
22	925	1,3	26	925	1,3	126,578	GKS07 - 3M□□□ 090C31		C, D
20	977	1,4	25	977	1,4	70,474	GKS07 - 3M□□□ 100C12		
20	984	3,1	25	984	3,1	70,982	GKS09 - 3M□□□ 100C12		
19	1027	1,3	24	1027	1,3	140,548	GKS07 - 3M□□□ 090C31		C, D
19	1030	2,6	24	1030	2,5	140,921	GKS09 - 3M□□□ 090C31		C, D
18	1100	1,1	22	1100	1,1	79,407	GKS07 - 3M□□□ 100C12		
18	1109	2,8	22	1109	2,8	79,996	GKS09 - 3M□□□ 100C12		
17	1158	1,1	21	1158	1,0	158,364	GKS07 - 3M□□□ 090C31		C, D
17	1161	2,6	21	1161	2,5	158,816	GKS09 - 3M□□□ 090C31		C, D
16	1273	2,4	19	1273	2,4	91,860	GKS09 - 3M□□□ 100C12		
16	1283	1,0	19	1283	1,0	92,563	GKS07 - 3M□□□ 100C12		
15	1330	2,3	18	1330	2,2	182,000	GKS09 - 3M□□□ 090C31		C, D
15	1349	1,0	18	1349	1,0	184,600	GKS07 - 3M□□□ 090C31		C, D
14	1435	2,1	17	1435	2,2	103,524	GKS09 - 3M□□□ 100C12		
14	1445	0,8	17	1445	0,8	104,296	GKS07 - 3M□□□ 100C12		
13	1499	2,1	16	1499	2,0	205,111	GKS09 - 3M□□□ 090C31		C, D
13	1543	2,9	16	1543	2,9	111,335	GKS11 - 3M□□□ 100C12		
13	1545	2,0	16	1545	2,0	111,484	GKS09 - 3M□□□ 100C12		
13	1557	0,9	16	1557	0,9	112,338	GKS07 - 3M□□□ 100C12		
12	1615	1,9	15	1615	1,8	220,882	GKS09 - 3M□□□ 090C31		C, D
12	1638	0,8	15	1638	0,8	224,037	GKS07 - 3M□□□ 090C31		C, D
12	1738	2,9	14	1738	2,9	125,448	GKS11 - 3M□□□ 100C12		
12	1741	1,8	14	1741	1,8	125,641	GKS09 - 3M□□□ 100C12		
11	1820	1,7	13	1820	1,6	248,930	GKS09 - 3M□□□ 090C31		C, D
10	1950	2,3	12	1950	2,3	140,732	GKS11 - 3M□□□ 100C12		
10	1953	1,5	12	1953	1,5	140,921	GKS09 - 3M□□□ 100C12		
9,8	2041	1,5	12	2041	1,4	279,205	GKS09 - 3M□□□ 090C31		C, D
9,1	2197	2,3	11	2197	2,3	158,571	GKS11 - 3M□□□ 100C12		
9,1	2201	1,4	11	2201	1,4	158,816	GKS09 - 3M□□□ 100C12		
8,7	2300	1,3	11	2300	1,3	314,659	GKS09 - 3M□□□ 090C31		C, D
7,9	2522	1,2	9,6	2522	1,2	182,000	GKS09 - 3M□□□ 100C12		
7,7	2586	2,3	9,3	2585	2,3	186,572	GKS11 - 3M□□□ 100C12		
7,0	2842	1,1	8,5	2842	1,1	205,111	GKS09 - 3M□□□ 100C12		
6,9	2913	2,0	8,3	2913	2,0	210,222	GKS11 - 3M□□□ 100C12		
6,5	3061	1,0	7,9	3061	1,0	220,882	GKS09 - 3M□□□ 100C12		
6,4	3138	1,9	7,7	3138	1,9	226,431	GKS11 - 3M□□□ 100C12		
5,8	3450	0,9	7,0	3450	0,9	248,930	GKS09 - 3M□□□ 100C12		
5,6	3536	1,7	6,8	3536	1,7	255,133	GKS11 - 3M□□□ 100C12		
5,0	3966	1,5	6,1	3966	1,5	286,219	GKS11 - 3M□□□ 100C12		
4,5	4469	1,3	5,4	4469	1,3	322,500	GKS11 - 3M□□□ 100C12		
4,5	4399	1,4	5,4	4399	1,4	322,931	GKS11 - 4M□□□ 100C12		
4,0	4938	2,3	4,8	4938	2,3	362,512	GKS14 - 4M□□□ 100C12		
4,0	4957	1,2	4,8	4957	1,2	363,866	GKS11 - 4M□□□ 100C12		
3,7	5322	2,2	4,5	5322	2,2	390,671	GKS14 - 4M□□□ 100C12		
3,6	5392	1,1	4,4	5391	1,1	395,787	GKS11 - 4M□□□ 100C12		
3,3	5996	1,9	4,0	5996	1,9	440,193	GKS14 - 4M□□□ 100C12		

Abmessungen ab Seite 6-128

50 Hz			60 Hz			i	Kegelstirnrad-getriebemotor	50 Hz	60 Hz
n_2 [min^{-1}]	M_2 [Nm]	c	n_2 [min^{-1}]	M_2 [Nm]	c			Rücksprache erforderlich bei Einbaulage	
P_1 = 2,2 kW			**P_1 = 2,6 kW**						
3,2	6075	1,0	3,9	6075	1,0	445,958	GKS11 - 4M□□□ 100C12		
2,8	6977	0,9	3,4	6977	0,9	512,196	GKS11 - 4M□□□ 100C12		
2,8	6990	1,6	3,4	6990	1,6	513,121	GKS14 - 4M□□□ 100C12		
2,5	7876	1,5	3,0	7876	1,5	578,164	GKS14 - 4M□□□ 100C12		
2,3	8483	1,4	2,8	8483	1,4	622,742	GKS14 - 4M□□□ 100C12		
2,1	9558	1,2	2,5	9558	1,2	701,681	GKS14 - 4M□□□ 100C12		
1,8	10978	1,0	2,2	10978	1,1	805,901	GKS14 - 4M□□□ 100C12		
1,6	12370	0,9	1,9	12370	0,9	908,058	GKS14 - 4M□□□ 100C12		
1,5	13323	0,9	1,8	13323	0,9	978,071	GKS14 - 4M□□□ 100C12		
P_1 = 3,0 kW			**P_1 = 3,6 kW**						
446	61	3,5	538	61	3,3	6,485	GKS06 - 3M□□□ 100C31		C, D
421	65	1,8	509	65	1,7	6,863	GKS05 - 3M□□□ 100C31		C, D
307	89	1,5	371	89	1,4	9,412	GKS05 - 3M□□□ 100C31		C, D
274	100	1,8	330	100	1,7	10,569	GKS05 - 3M□□□ 100C31		C, D
254	107	2,5	307	107	2,3	11,382	GKS06 - 3M□□□ 100C31		C, D
248	110	1,8	299	110	1,7	11,667	GKS05 - 3M□□□ 100C31		C, D
229	119	2,9	277	119	2,7	12,612	GKS06 - 3M□□□ 100C31		C, D
221	123	2,1	267	123	2,0	6,485	GKS06 - 3M□□□ 100C32		
219	124	1,1	265	124	1,0	13,176	GKS05 - 3M□□□ 100C31		C, D
208	131	1,1	252	131	1,1	6,863	GKS05 - 3M□□□ 100C32		
199	137	1,5	241	136	1,4	14,494	GKS05 - 3M□□□ 100C31		C, D
181	151	1,5	218	151	1,4	16,000	GKS05 - 3M□□□ 100C31		C, D
173	157	3,1	209	157	2,9	16,699	GKS06 - 3M□□□ 100C31		C, D
170	161	1,6	205	161	1,5	17,054	GKS05 - 3M□□□ 100C31		C, D
162	168	2,5	196	168	2,3	17,809	GKS06 - 3M□□□ 100C31		C, D
156	175	2,1	188	175	2,0	9,196	GKS06 - 3M□□□ 100C32		
152	179	0,9	184	179	0,9	9,412	GKS05 - 3M□□□ 100C32		
150	181	1,3	182	181	1,2	19,216	GKS05 - 3M□□□ 100C31		C, D
142	191	2,8	172	191	2,6	20,329	GKS06 - 3M□□□ 100C31		C, D
141	193	2,1	171	193	2,0	10,147	GKS06 - 3M□□□ 100C32		
135	201	1,1	164	201	1,1	10,569	GKS05 - 3M□□□ 100C32		
126	216	2,3	152	216	2,1	22,902	GKS06 - 3M□□□ 100C31		C, D
126	217	2,8	152	217	2,7	11,378	GKS07 - 3M□□□ 100C32		
126	217	1,5	152	217	1,5	11,382	GKS06 - 3M□□□ 100C32		
124	220	1,2	149	220	1,1	23,388	GKS05 - 3M□□□ 100C31		C, D
123	222	1,1	148	222	1,1	11,667	GKS05 - 3M□□□ 100C32		
113	240	1,8	137	240	1,7	12,612	GKS06 - 3M□□□ 100C32		
111	245	2,2	134	245	2,1	26,017	GKS06 - 3M□□□ 100C31		C, D
110	248	1,0	132	248	0,9	26,353	GKS05 - 3M□□□ 100C31		C, D
102	268	2,0	123	268	1,9	28,461	GKS06 - 3M□□□ 100C31		C, D
99	276	0,9	119	276	0,9	14,494	GKS05 - 3M□□□ 100C32		
97	282	0,9	117	282	0,9	29,931	GKS05 - 3M□□□ 100C31		C, D
97	282	2,1	117	282	2,0	14,824	GKS06 - 3M□□□ 100C32		
91	300	3,1	110	300	3,0	31,858	GKS07 - 3M□□□ 100C31		C, D
90	302	1,6	109	302	1,5	32,063	GKS06 - 3M□□□ 100C31		C, D
89	305	0,9	108	304	0,9	16,000	GKS05 - 3M□□□ 100C32		
88	308	0,9	107	308	0,8	32,744	GKS05 - 3M□□□ 100C31		C, D
86	318	1,9	104	318	1,8	16,699	GKS06 - 3M□□□ 100C32		
84	325	1,0	101	325	0,9	17,054	GKS05 - 3M□□□ 100C32		
83	329	3,0	100	329	2,9	17,270	GKS07 - 3M□□□ 100C32		
80	339	1,5	97	339	1,5	17,809	GKS06 - 3M□□□ 100C32		
80	340	3,1	97	340	2,9	36,063	GKS07 - 3M□□□ 100C31		C, D
80	342	1,6	96	342	1,5	36,303	GKS06 - 3M□□□ 100C31		C, D
74	366	0,8	90	366	0,8	19,216	GKS05 - 3M□□□ 100C32		
70	387	1,7	85	387	1,6	20,329	GKS06 - 3M□□□ 100C32		
70	391	1,4	84	390	1,3	41,472	GKS06 - 3M□□□ 100C31		C, D
65	416	2,9	79	416	2,7	44,178	GKS07 - 3M□□□ 100C31		C, D
65	419	1,5	79	419	1,4	44,471	GKS06 - 3M□□□ 100C31		C, D
62	436	1,4	76	436	1,3	22,902	GKS06 - 3M□□□ 100C32		
57	474	2,5	69	474	2,4	50,345	GKS07 - 3M□□□ 100C31		C, D
57	480	2,5	69	480	2,3	25,244	GKS07 - 3M□□□ 100C32		
55	495	1,4	67	495	1,3	26,017	GKS06 - 3M□□□ 100C32		
55	500	1,3	66	500	1,2	53,074	GKS06 - 3M□□□ 100C31		C, D
51	538	2,2	61	538	2,1	28,274	GKS07 - 3M□□□ 100C32		
50	541	2,2	61	541	2,1	57,501	GKS07 - 3M□□□ 100C31		C, D
50	542	1,3	61	542	1,2	28,461	GKS06 - 3M□□□ 100C32		
50	545	1,2	60	545	1,1	57,882	GKS06 - 3M□□□ 100C31		C, D

Abmessungen ab Seite 6-128

50 Hz			60 Hz			i	Kegelstirnrad-getriebemotor	50 Hz	60 Hz
n_2 [min^{-1}]	M_2 [Nm]	c	n_2 [min^{-1}]	M_2 [Nm]	c			Rücksprache erforderlich bei Einbaulage	
P_1 = 3,0 kW			**P_1 = 3,6 kW**						
45	606	1,9	54	606	1,8	31,858	GKS07 - 3M□□□ 100C32		
45	610	1,8	54	610	1,7	64,790	GKS07 - 3M□□□ 100C31		C, D
45	610	1,0	54	610	1,0	32,063	GKS06 - 3M□□□ 100C32		
44	614	0,9	54	614	0,9	65,207	GKS06 - 3M□□□ 100C31		C, D
41	664	1,8	50	664	1,7	70,474	GKS07 - 3M□□□ 100C31		C, D
40	678	0,9	49	678	0,9	72,000	GKS06 - 3M□□□ 100C31		C, D
40	686	1,9	48	686	1,8	36,063	GKS07 - 3M□□□ 100C32		
39	691	1,0	48	691	1,0	36,303	GKS06 - 3M□□□ 100C32		
36	748	1,5	44	748	1,4	79,407	GKS07 - 3M□□□ 100C31		C, D
35	789	0,9	42	789	0,8	41,472	GKS06 - 3M□□□ 100C32		
32	841	1,5	39	841	1,6	44,178	GKS07 - 3M□□□ 100C32		
32	846	0,8	39	846	0,8	44,471	GKS06 - 3M□□□ 100C32		
32	865	3,2	38	865	3,0	91,860	GKS09 - 3M□□□ 100C31		C, D
31	872	1,4	38	872	1,3	92,563	GKS07 - 3M□□□ 100C31		C, D
28	958	1,4	34	958	1,4	50,345	GKS07 - 3M□□□ 100C32		
28	975	2,9	34	975	2,7	103,524	GKS09 - 3M□□□ 100C31		C, D
28	982	1,1	34	982	1,1	104,296	GKS07 - 3M□□□ 100C31		C, D
26	1050	2,9	31	1050	2,8	111,484	GKS09 - 3M□□□ 100C31		C, D
26	1058	1,3	31	1058	1,2	112,338	GKS07 - 3M□□□ 100C31		C, D
25	1094	1,2	30	1094	1,2	57,501	GKS07 - 3M□□□ 100C32		
25	1112	2,7	30	1112	2,7	58,456	GKS09 - 3M□□□ 100C32		
23	1183	2,6	28	1183	2,5	125,641	GKS09 - 3M□□□ 100C31		C, D
23	1192	1,0	28	1192	1,0	126,578	GKS07 - 3M□□□ 100C31		C, D
22	1233	1,0	27	1233	1,0	64,790	GKS07 - 3M□□□ 100C32		
22	1254	2,4	26	1254	2,4	65,879	GKS09 - 3M□□□ 100C32		
21	1323	1,0	25	1323	1,0	140,548	GKS07 - 3M□□□ 100C31		C, D
21	1327	2,2	25	1327	2,1	140,921	GKS09 - 3M□□□ 100C31		C, D
20	1341	1,0	25	1341	1,0	70,474	GKS07 - 3M□□□ 100C32		
20	1351	2,2	24	1351	2,2	70,982	GKS09 - 3M□□□ 100C32		
18	1491	0,8	22	1491	0,8	158,364	GKS07 - 3M□□□ 100C31		C, D
18	1495	2,1	22	1495	2,0	158,816	GKS09 - 3M□□□ 100C31		C, D
18	1522	2,0	22	1522	2,0	79,996	GKS09 - 3M□□□ 100C32		
16	1714	1,8	19	1714	1,7	182,000	GKS09 - 3M□□□ 100C31		C, D
16	1746	2,5	19	1746	2,5	91,737	GKS11 - 3M□□□ 100C32		
16	1748	1,7	19	1748	1,7	91,860	GKS09 - 3M□□□ 100C32		
14	1931	1,6	17	1931	1,5	205,111	GKS09 - 3M□□□ 100C31		C, D
14	1967	2,5	17	1967	2,5	103,365	GKS11 - 3M□□□ 100C32		
14	1970	1,6	17	1970	1,6	103,524	GKS09 - 3M□□□ 100C32		
14	1979	3,0	17	1979	2,8	210,222	GKS11 - 3M□□□ 100C31		C, D
13	2080	1,5	16	2080	1,4	220,882	GKS09 - 3M□□□ 100C31		C, D
13	2119	2,1	16	2119	2,1	111,335	GKS11 - 3M□□□ 100C32		
13	2121	1,4	16	2121	1,4	111,484	GKS09 - 3M□□□ 100C32		
13	2132	2,8	15	2132	2,7	226,431	GKS11 - 3M□□□ 100C31		C, D
12	2344	1,3	14	2344	1,3	248,930	GKS09 - 3M□□□ 100C31		C, D
11	2387	2,1	14	2387	2,1	125,448	GKS11 - 3M□□□ 100C32		
11	2391	1,3	14	2391	1,3	125,641	GKS09 - 3M□□□ 100C32		
11	2402	2,5	14	2402	2,3	255,133	GKS11 - 3M□□□ 100C31		C, D
10	2629	1,2	13	2629	1,1	279,205	GKS09 - 3M□□□ 100C31		C, D
10	2678	1,7	12	2678	1,7	140,732	GKS11 - 3M□□□ 100C32		
10	2682	1,1	12	2682	1,1	140,921	GKS09 - 3M□□□ 100C32		
10	2695	2,2	12	2695	2,1	286,219	GKS11 - 3M□□□ 100C31		C, D
9,2	2963	1,0	11	2963	1,0	314,659	GKS09 - 3M□□□ 100C31		C, D
9,0	3018	1,7	11	3017	1,7	158,571	GKS11 - 3M□□□ 100C32		
9,0	3022	1,0	11	3022	1,0	158,816	GKS09 - 3M□□□ 100C32		
9,0	3037	1,9	11	3037	1,8	322,500	GKS11 - 3M□□□ 100C31		C, D
7,9	3463	0,9	9,5	3463	0,9	182,000	GKS09 - 3M□□□ 100C32		
7,7	3550	1,7	9,3	3550	1,7	186,572	GKS11 - 3M□□□ 100C32		
6,8	4000	1,5	8,2	4000	1,5	210,222	GKS11 - 3M□□□ 100C32		
6,3	4309	1,4	7,6	4309	1,4	226,431	GKS11 - 3M□□□ 100C32		
5,6	4855	1,2	6,8	4855	1,2	255,133	GKS11 - 3M□□□ 100C32		
5,0	5447	1,1	6,0	5446	1,1	286,219	GKS11 - 3M□□□ 100C32		
4,4	6041	1,0	5,4	6041	1,0	322,931	GKS11 - 4M□□□ 100C32		
4,4	6137	1,0	5,4	6137	1,0	322,500	GKS11 - 3M□□□ 100C32		
3,9	6781	1,7	4,8	6781	1,7	362,512	GKS14 - 4M□□□ 100C32		
3,9	6806	0,9	4,8	6806	0,9	363,866	GKS11 - 4M□□□ 100C32		
3,7	7308	1,6	4,4	7308	1,6	390,671	GKS14 - 4M□□□ 100C32		
3,6	7403	0,8	4,4	7403	0,8	395,787	GKS11 - 4M□□□ 100C32		
3,3	8234	1,4	3,9	8234	1,4	440,193	GKS14 - 4M□□□ 100C32		
2,8	9598	1,2	3,4	9598	1,2	513,121	GKS14 - 4M□□□ 100C32		

Abmessungen ab Seite 6-128

50 Hz			60 Hz			i	Kegelstirnrad-getriebemotor	50 Hz	60 Hz
n_2 [min^{-1}]	M_2 [Nm]	c	n_2 [min^{-1}]	M_2 [Nm]	c			Rücksprache erforderlich bei Einbaulage	
P_1 = 3,0 kW			**P_1 = 3,6 kW**						
2,5	10815	1,1	3,0	10815	1,1	578,164	GKS14 - 4M□□□ 100C32		
2,3	11649	1,0	2,8	11649	1,0	622,742	GKS14 - 4M□□□ 100C32		
2,0	13125	0,9	2,5	13125	0,9	701,681	GKS14 - 4M□□□ 100C32		
P_1 = 4,0 kW			**P_1 = 4,8 kW**						
438	83	2,6	530	83	2,4	6,485	GKS06 - 3M□□□ 100C41		C, D
414	88	1,4	501	88	1,3	6,863	GKS05 - 3M□□□ 100C41		C, D
309	118	2,6	374	117	2,4	9,196	GKS06 - 3M□□□ 100C41		C, D
302	120	1,1	366	120	1,0	9,412	GKS05 - 3M□□□ 100C41		C, D
280	130	2,6	339	130	2,4	10,147	GKS06 - 3M□□□ 100C41		C, D
269	135	1,4	326	135	1,3	10,569	GKS05 - 3M□□□ 100C41		C, D
250	145	1,8	302	145	1,7	11,382	GKS06 - 3M□□□ 100C41		C, D
244	149	3,2	294	149	3,0	5,955	GKS07 - 3M□□□ 112C22		C, D
243	149	1,4	295	149	1,3	11,667	GKS05 - 3M□□□ 100C41		C, D
225	161	2,1	273	161	2,0	12,612	GKS06 - 3M□□□ 100C41		C, D
224	162	1,6	270	162	1,5	6,485	GKS06 - 3M□□□ 112C22		C, D
196	185	1,1	237	185	1,0	14,494	GKS05 - 3M□□□ 100C41		C, D
192	189	2,6	232	189	2,4	14,824	GKS06 - 3M□□□ 100C41		C, D
178	204	1,1	215	204	1,0	16,000	GKS05 - 3M□□□ 100C41		C, D
176	207	2,6	212	207	2,5	8,254	GKS07 - 3M□□□ 112C22		C, D
170	213	2,3	206	213	2,2	16,699	GKS06 - 3M□□□ 100C41		C, D
167	218	1,2	202	218	1,1	17,054	GKS05 - 3M□□□ 100C41		C, D
160	228	1,8	193	228	1,7	17,809	GKS06 - 3M□□□ 100C41		C, D
158	230	3,2	191	229	3,0	9,171	GKS07 - 3M□□□ 112C22		C, D
158	230	1,6	190	230	1,5	9,196	GKS06 - 3M□□□ 112C22		C, D
148	246	1,0	179	245	0,9	19,216	GKS05 - 3M□□□ 100C41		C, D
143	253	3,2	173	253	3,0	10,124	GKS07 - 3M□□□ 112C22		C, D
143	254	1,6	173	254	1,5	10,147	GKS06 - 3M□□□ 112C22		C, D
140	260	2,1	169	260	1,9	20,329	GKS06 - 3M□□□ 100C41		C, D
127	285	2,2	154	285	2,1	11,378	GKS07 - 3M□□□ 112C22		C, D
127	285	1,2	154	285	1,1	11,382	GKS06 - 3M□□□ 112C22		C, D
124	293	1,7	150	293	1,6	22,902	GKS06 - 3M□□□ 100C41		C, D
121	299	0,9	147	299	0,8	23,388	GKS05 - 3M□□□ 100C41		C, D
115	316	1,4	139	316	1,3	12,612	GKS06 - 3M□□□ 112C22		C, D
114	318	2,6	138	318	2,5	12,711	GKS07 - 3M□□□ 112C22		C, D
113	323	3,0	136	323	2,8	25,244	GKS07 - 3M□□□ 100C41		C, D
109	332	1,7	132	332	1,6	26,017	GKS06 - 3M□□□ 100C41		C, D
100	361	2,7	122	361	2,5	28,274	GKS07 - 3M□□□ 100C41		C, D
100	364	1,5	121	364	1,4	28,461	GKS06 - 3M□□□ 100C41		C, D
98	370	2,8	118	370	2,7	14,798	GKS07 - 3M□□□ 112C22		C, D
98	371	1,6	118	371	1,5	14,824	GKS06 - 3M□□□ 112C22		C, D
89	407	2,3	108	407	2,2	31,858	GKS07 - 3M□□□ 100C41		C, D
89	410	1,2	107	410	1,1	32,063	GKS06 - 3M□□□ 100C41		C, D
87	417	2,6	105	417	2,4	16,674	GKS07 - 3M□□□ 112C22		C, D
87	418	1,4	105	418	1,4	16,699	GKS06 - 3M□□□ 112C22		C, D
84	432	2,3	101	432	2,2	17,270	GKS07 - 3M□□□ 112C22		C, D
81	446	1,2	98	446	1,1	17,809	GKS06 - 3M□□□ 112C22		C, D
79	461	2,3	95	461	2,1	36,063	GKS07 - 3M□□□ 100C41		C, D
78	464	1,2	95	464	1,1	36,303	GKS06 - 3M□□□ 100C41		C, D
71	509	1,3	86	509	1,2	20,329	GKS06 - 3M□□□ 112C22		C, D
71	513	2,2	85	513	2,1	20,511	GKS07 - 3M□□□ 112C22		C, D
69	530	1,1	83	530	1,0	41,472	GKS06 - 3M□□□ 100C41		C, D
64	564	2,1	78	564	2,0	44,178	GKS07 - 3M□□□ 100C41		C, D
64	568	1,1	77	568	1,0	44,471	GKS06 - 3M□□□ 100C41		C, D
63	573	1,1	76	573	1,0	22,902	GKS06 - 3M□□□ 112C22		C, D
63	578	2,0	76	578	1,9	23,111	GKS07 - 3M□□□ 112C22		C, D
57	632	1,9	69	632	1,8	25,244	GKS07 - 3M□□□ 112C22		C, D
56	643	1,9	68	643	1,7	50,345	GKS07 - 3M□□□ 100C41		C, D
56	651	1,0	67	651	1,0	26,017	GKS06 - 3M□□□ 112C22		C, D
54	678	0,9	65	678	0,9	53,074	GKS06 - 3M□□□ 100C41		C, D
51	708	1,7	62	707	1,6	28,274	GKS07 - 3M□□□ 112C22		C, D
51	712	1,0	62	712	0,9	28,461	GKS06 - 3M□□□ 112C22		C, D
49	735	1,6	60	735	1,5	57,501	GKS07 - 3M□□□ 100C41		C, D
49	740	0,9	59	739	0,8	57,882	GKS06 - 3M□□□ 100C41		C, D
46	797	1,5	55	797	1,4	31,858	GKS07 - 3M□□□ 112C22		C, D
44	828	1,3	53	828	1,2	64,790	GKS07 - 3M□□□ 100C41		C, D
40	900	1,3	49	900	1,3	70,474	GKS07 - 3M□□□ 100C41		C, D
40	902	1,4	49	902	1,4	36,063	GKS07 - 3M□□□ 112C22		C, D

Abmessungen ab Seite 6-128

50 Hz			60 Hz			i	Kegelstirnrad-getriebemotor	50 Hz	60 Hz
n_2 [min^{-1}]	M_2 [Nm]	c	n_2 [min^{-1}]	M_2 [Nm]	c			Rücksprache erforderlich bei Einbaulage	
P_1 = 4,0 kW			**P_1 = 4,8 kW**						
40	907	3,1	49	907	2,9	70,982	GKS09 - 3M□□□ 100C41		C, D
37	992	3,0	44	992	2,9	39,662	GKS09 - 3M□□□ 112C22		C, D
36	1015	1,1	43	1014	1,0	79,407	GKS07 - 3M□□□ 100C41		C, D
36	1022	2,8	43	1022	2,6	79,996	GKS09 - 3M□□□ 100C41		C, D
35	1024	1,3	43	1024	1,2	40,906	GKS07 - 3M□□□ 112C22		C, D
34	1080	2,8	41	1080	2,8	43,146	GKS09 - 3M□□□ 112C22		C, D
33	1105	1,2	40	1105	1,2	44,178	GKS07 - 3M□□□ 112C22		C, D
31	1174	2,4	37	1174	2,2	91,860	GKS09 - 3M□□□ 100C41		C, D
31	1183	1,0	37	1183	1,0	92,563	GKS07 - 3M□□□ 100C41		C, D
30	1217	2,5	36	1217	2,5	48,625	GKS09 - 3M□□□ 112C22		C, D
29	1260	1,0	35	1260	1,0	50,345	GKS07 - 3M□□□ 112C22		C, D
27	1323	2,1	33	1323	2,0	103,524	GKS09 - 3M□□□ 100C41		C, D
27	1332	0,8	33	1332	0,8	104,296	GKS07 - 3M□□□ 100C41		C, D
26	1422	3,1	31	1422	3,0	111,335	GKS11 - 3M□□□ 100C41		C, D
26	1424	2,1	31	1424	2,0	111,484	GKS09 - 3M□□□ 100C41		C, D
25	1435	0,9	31	1435	0,9	112,338	GKS07 - 3M□□□ 100C41		C, D
25	1439	0,9	30	1439	0,9	57,501	GKS07 - 3M□□□ 112C22		C, D
25	1443	3,2	30	1443	3,2	57,683	GKS11 - 3M□□□ 112C22		C, D
25	1463	2,1	30	1463	2,1	58,456	GKS09 - 3M□□□ 112C22		C, D
23	1603	3,1	27	1603	3,0	125,448	GKS11 - 3M□□□ 100C41		C, D
23	1605	1,9	27	1605	1,8	125,641	GKS09 - 3M□□□ 100C41		C, D
22	1626	3,2	27	1626	3,2	64,995	GKS11 - 3M□□□ 112C22		C, D
22	1648	1,8	27	1648	1,9	65,879	GKS09 - 3M□□□ 112C22		C, D
21	1774	2,7	25	1774	2,7	70,887	GKS11 - 3M□□□ 112C22		C, D
20	1776	1,7	25	1776	1,7	70,982	GKS09 - 3M□□□ 112C22		C, D
20	1798	2,5	24	1798	2,4	140,732	GKS11 - 3M□□□ 100C41		C, D
20	1800	1,7	24	1800	1,6	140,921	GKS09 - 3M□□□ 100C41		C, D
18	1999	2,7	22	1999	2,7	79,873	GKS11 - 3M□□□ 112C22		C, D
18	2002	1,5	22	2002	1,5	79,996	GKS09 - 3M□□□ 112C22		C, D
18	2026	2,5	22	2026	2,4	158,571	GKS11 - 3M□□□ 100C41		C, D
18	2029	1,5	22	2029	1,5	158,816	GKS09 - 3M□□□ 100C41		C, D
16	2266	2,7	19	2266	2,7	90,551	GKS14 - 3M□□□ 112C22		C, D
16	2295	2,2	19	2295	2,2	91,737	GKS11 - 3M□□□ 112C22		C, D
16	2299	1,3	19	2299	1,3	91,860	GKS09 - 3M□□□ 112C22		C, D
16	2325	1,3	19	2325	1,3	182,000	GKS09 - 3M□□□ 100C41		C, D
15	2384	2,5	18	2384	2,4	186,572	GKS11 - 3M□□□ 100C41		C, D
14	2553	2,7	17	2553	2,7	102,029	GKS14 - 3M□□□ 112C22		C, D
14	2586	2,2	17	2586	2,2	103,365	GKS11 - 3M□□□ 112C22		C, D
14	2590	1,2	17	2590	1,2	103,524	GKS09 - 3M□□□ 112C22		C, D
14	2620	1,2	17	2620	1,1	205,111	GKS09 - 3M□□□ 100C41		C, D
14	2686	2,2	16	2686	2,1	210,222	GKS11 - 3M□□□ 100C41		C, D
13	2750	2,3	16	2750	2,3	109,896	GKS14 - 3M□□□ 112C22		C, D
13	2786	1,8	16	2786	1,8	111,335	GKS11 - 3M□□□ 112C22		C, D
13	2790	1,1	16	2790	1,1	111,484	GKS09 - 3M□□□ 112C22		C, D
13	2822	1,1	16	2822	1,0	220,882	GKS09 - 3M□□□ 100C41		C, D
13	2893	2,1	15	2893	2,0	226,431	GKS11 - 3M□□□ 100C41		C, D
12	3098	2,3	14	3098	2,3	123,826	GKS14 - 3M□□□ 112C22		C, D
12	3139	1,8	14	3139	1,8	125,448	GKS11 - 3M□□□ 112C22		C, D
12	3144	1,0	14	3144	1,0	125,641	GKS09 - 3M□□□ 112C22		C, D
11	3180	1,0	14	3180	0,9	248,930	GKS09 - 3M□□□ 100C41		C, D
11	3259	1,8	14	3259	1,7	255,133	GKS11 - 3M□□□ 100C41		C, D
10	3476	1,8	13	3476	1,8	138,913	GKS14 - 3M□□□ 112C22		C, D
10	3521	1,5	12	3521	1,5	140,732	GKS11 - 3M□□□ 112C22		C, D
10	3567	0,9	12	3567	0,8	279,205	GKS09 - 3M□□□ 100C41		C, D
9,9	3657	1,6	12	3657	1,6	286,219	GKS11 - 3M□□□ 100C41		C, D
9,3	3917	1,8	11	3917	1,8	156,522	GKS14 - 3M□□□ 112C22		C, D
9,1	3968	1,5	11	3968	1,5	158,571	GKS11 - 3M□□□ 112C22		C, D
8,8	4120	1,4	11	4120	1,4	322,500	GKS11 - 3M□□□ 100C41		C, D
7,8	4668	1,3	9,4	4668	1,3	186,572	GKS11 - 3M□□□ 112C22		C, D
7,8	4668	2,5	9,4	4668	2,5	186,572	GKS14 - 3M□□□ 112C22		C, D
6,9	5260	1,1	8,3	5260	1,1	210,222	GKS11 - 3M□□□ 112C22		C, D
6,9	5260	2,2	8,3	5260	2,2	210,222	GKS14 - 3M□□□ 112C22		C, D
6,4	5666	1,1	7,7	5666	1,1	226,431	GKS11 - 3M□□□ 112C22		C, D
6,4	5666	2,0	7,7	5666	2,1	226,431	GKS14 - 3M□□□ 112C22		C, D
5,7	6384	0,9	6,9	6384	0,9	255,133	GKS11 - 3M□□□ 112C22		C, D
5,7	6384	1,8	6,9	6384	1,8	255,133	GKS14 - 3M□□□ 112C22		C, D
5,1	7162	0,8	6,1	7162	0,8	286,219	GKS11 - 3M□□□ 112C22		C, D
5,1	7162	1,6	6,1	7162	1,6	286,219	GKS14 - 3M□□□ 112C22		C, D
4,5	8070	1,4	5,4	8070	1,4	322,500	GKS14 - 3M□□□ 112C22		C, D

Abmessungen ab Seite 6-128

50 Hz			60 Hz			i	Kegelstirnrad-getriebemotor	50 Hz	60 Hz
n_2 [min^{-1}]	M_2 [Nm]	c	n_2 [min^{-1}]	M_2 [Nm]	c			Rücksprache erforderlich bei Einbaulage	
P_1 = 4,0 kW			**P_1 = 4,8 kW**						
4,0	8917	1,3	4,8	8917	1,3	362,512	GKS14 - 4M□□□ 112C22		C, D
3,7	9609	1,2	4,5	9609	1,2	390,671	GKS14 - 4M□□□ 112C22		C, D
3,3	10827	1,1	4,0	10827	1,1	440,193	GKS14 - 4M□□□ 112C22		C, D
2,8	12621	0,9	3,4	12621	0,9	513,121	GKS14 - 4M□□□ 112C22		C, D
2,5	14221	0,8	3,0	14221	0,8	578,164	GKS14 - 4M□□□ 112C22		C, D
P_1 = 5,5 kW			**P_1 = 6,6 kW**						
447	112	1,9				6,485	GKS06 - 3M□□□ 112C31	C, D	
351	142	3,1				8,254	GKS07 - 3M□□□ 112C31	C, D	
315	158	1,9				9,196	GKS06 - 3M□□□ 112C31	C, D	
286	175	1,9				10,147	GKS06 - 3M□□□ 112C31	C, D	
255	196	2,5				11,378	GKS07 - 3M□□□ 112C31	C, D	
255	196	1,4				11,382	GKS06 - 3M□□□ 112C31	C, D	
243	206	2,3	293	206	2,2	5,955	GKS07 - 3M□□□ 112C32		C, D
230	217	1,6				12,612	GKS06 - 3M□□□ 112C31	C, D	
228	219	3,1				12,711	GKS07 - 3M□□□ 112C31	C, D	
223	224	1,2	269	224	1,1	6,485	GKS06 - 3M□□□ 112C32		C, D
196	255	1,9				14,824	GKS06 - 3M□□□ 112C31	C, D	
175	285	1,9	211	285	1,8	8,254	GKS07 - 3M□□□ 112C32		C, D
174	287	3,0				16,674	GKS07 - 3M□□□ 112C31	C, D	
174	287	1,7				16,699	GKS06 - 3M□□□ 112C31	C, D	
168	297	2,7				17,270	GKS07 - 3M□□□ 112C31	C, D	
163	306	1,4				17,809	GKS06 - 3M□□□ 112C31	C, D	
158	317	2,3	190	317	2,2	9,171	GKS07 - 3M□□□ 112C32		C, D
157	318	1,2	190	317	1,1	9,196	GKS06 - 3M□□□ 112C32		C, D
143	350	2,3	172	350	2,2	10,124	GKS07 - 3M□□□ 112C32		C, D
143	350	1,5				20,329	GKS06 - 3M□□□ 112C31	C, D	
142	350	1,2	172	350	1,1	10,147	GKS06 - 3M□□□ 112C32		C, D
141	353	2,5				20,511	GKS07 - 3M□□□ 112C31	C, D	
127	393	1,6	153	393	1,5	11,378	GKS07 - 3M□□□ 112C32		C, D
127	393	0,8	153	393	0,8	11,382	GKS06 - 3M□□□ 112C32		C, D
127	394	1,2				22,902	GKS06 - 3M□□□ 112C31	C, D	
126	398	2,4				23,111	GKS07 - 3M□□□ 112C31	C, D	
115	434	2,2				25,244	GKS07 - 3M□□□ 112C31	C, D	
115	435	1,0	138	435	0,9	12,612	GKS06 - 3M□□□ 112C32		C, D
114	439	1,9	137	439	1,8	12,711	GKS07 - 3M□□□ 112C32		C, D
112	448	1,2				26,017	GKS06 - 3M□□□ 112C31	C, D	
103	486	2,0				28,274	GKS07 - 3M□□□ 112C31	C, D	
102	490	1,1				28,461	GKS06 - 3M□□□ 112C31	C, D	
98	511	2,0	118	511	1,9	14,798	GKS07 - 3M□□□ 112C32		C, D
98	512	1,2	118	512	1,1	14,824	GKS06 - 3M□□□ 112C32		C, D
91	548	1,7				31,858	GKS07 - 3M□□□ 112C31	C, D	
90	552	0,9				32,063	GKS06 - 3M□□□ 112C31	C, D	
90	557	3,2	108	557	3,1	16,122	GKS09 - 3M□□□ 112C32		C, D
87	576	1,9	105	576	1,8	16,674	GKS07 - 3M□□□ 112C32		C, D
87	577	1,0	105	577	1,0	16,699	GKS06 - 3M□□□ 112C32		C, D
84	596	1,7	101	596	1,6	17,270	GKS07 - 3M□□□ 112C32		C, D
82	605	3,2	100	605	3,1	17,536	GKS09 - 3M□□□ 112C32		C, D
81	615	0,8	98	615	0,8	17,809	GKS06 - 3M□□□ 112C32		C, D
80	620	1,7				36,063	GKS07 - 3M□□□ 112C31	C, D	
80	625	0,9				36,303	GKS06 - 3M□□□ 112C31	C, D	
71	702	0,9	86	702	0,9	20,329	GKS06 - 3M□□□ 112C32		C, D
71	704	1,5				40,906	GKS07 - 3M□□□ 112C31	C, D	
70	708	1,6	85	708	1,5	20,511	GKS07 - 3M□□□ 112C32		C, D
66	760	1,6				44,178	GKS07 - 3M□□□ 112C31	C, D	
65	765	0,8				44,471	GKS06 - 3M□□□ 112C31	C, D	
63	798	1,5	76	798	1,4	23,111	GKS07 - 3M□□□ 112C32		C, D
58	866	1,4				50,345	GKS07 - 3M□□□ 112C31	C, D	
57	872	1,4	69	872	1,3	25,244	GKS07 - 3M□□□ 112C32		C, D
56	886	3,2	68	886	3,1	25,649	GKS09 - 3M□□□ 112C32		C, D
51	976	1,2	62	976	1,2	28,274	GKS07 - 3M□□□ 112C32		C, D
50	989	1,2				57,501	GKS07 - 3M□□□ 112C31	C, D	
50	1006	2,7				58,456	GKS09 - 3M□□□ 112C31	C, D	
49	1009	2,9	60	1009	2,8	29,228	GKS09 - 3M□□□ 112C32		C, D
45	1100	1,1	55	1100	1,0	31,858	GKS07 - 3M□□□ 112C32		C, D
45	1115	1,0				64,790	GKS07 - 3M□□□ 112C31	C, D	
44	1133	2,5				65,879	GKS09 - 3M□□□ 112C31	C, D	
44	1137	2,6	53	1137	2,5	32,940	GKS09 - 3M□□□ 112C32		C, D

Abmessungen ab Seite 6-128

50 Hz			60 Hz			i	Kegelstirnrad-getriebemotor	50 Hz	60 Hz
n_2 [min^{-1}]	M_2 [Nm]	c	n_2 [min^{-1}]	M_2 [Nm]	c			Rücksprache erforderlich bei Einbaulage	
P_1 = 5,5 kW			**P_1 = 6,6 kW**						
41	1212	1,0				70,474	GKS07 - 3M□□□ 112C31	C, D	
41	1215	2,5	50	1215	2,4	35,193	GKS09 - 3M□□□ 112C32		C, D
41	1221	2,3				70,982	GKS09 - 3M□□□ 112C31	C, D	
40	1245	1,0	48	1245	1,0	36,063	GKS07 - 3M□□□ 112C32		C, D
37	1366	0,8				79,407	GKS07 - 3M□□□ 112C31	C, D	
36	1369	2,2	44	1369	2,1	39,662	GKS09 - 3M□□□ 112C32		C, D
36	1376	2,0				79,996	GKS09 - 3M□□□ 112C31	C, D	
35	1412	0,9	43	1412	0,9	40,906	GKS07 - 3M□□□ 112C32		C, D
34	1490	2,0	40	1490	2,0	43,146	GKS09 - 3M□□□ 112C32		C, D
33	1525	0,9	40	1525	0,9	44,178	GKS07 - 3M□□□ 112C32		C, D
32	1578	2,9				91,737	GKS11 - 3M□□□ 112C31	C, D	
32	1580	1,7				91,860	GKS09 - 3M□□□ 112C31	C, D	
30	1679	1,8	36	1679	1,8	48,625	GKS09 - 3M□□□ 112C32		C, D
28	1778	2,9				103,365	GKS11 - 3M□□□ 112C31	C, D	
28	1781	1,6				103,524	GKS09 - 3M□□□ 112C31	C, D	
26	1891	3,0				109,896	GKS14 - 3M□□□ 112C31	C, D	
26	1915	2,7				111,335	GKS11 - 3M□□□ 112C31	C, D	
26	1918	1,6				111,484	GKS09 - 3M□□□ 112C31	C, D	
25	1992	2,4	30	1991	2,4	57,683	GKS11 - 3M□□□ 112C32		C, D
25	2018	1,5	30	2018	1,5	58,456	GKS09 - 3M□□□ 112C32		C, D
23	2158	2,7				125,448	GKS11 - 3M□□□ 112C31	C, D	
23	2161	1,4				125,641	GKS09 - 3M□□□ 112C31	C, D	
22	2244	2,4	27	2244	2,4	64,995	GKS11 - 3M□□□ 112C32		C, D
22	2274	1,3	27	2274	1,3	65,879	GKS09 - 3M□□□ 112C32		C, D
21	2390	2,6				138,913	GKS14 - 3M□□□ 112C31	C, D	
21	2421	2,1				140,732	GKS11 - 3M□□□ 112C31	C, D	
20	2447	2,0	25	2447	2,0	70,887	GKS11 - 3M□□□ 112C32		C, D
20	2451	1,2	25	2451	1,2	70,982	GKS09 - 3M□□□ 112C32		C, D
19	2693	2,6				156,522	GKS14 - 3M□□□ 112C31	C, D	
18	2728	2,1				158,571	GKS11 - 3M□□□ 112C31	C, D	
18	2758	2,0	22	2758	2,0	79,873	GKS11 - 3M□□□ 112C32		C, D
18	2762	1,1	22	2762	1,1	79,996	GKS09 - 3M□□□ 112C32		C, D
16	3126	2,0	19	3126	2,0	90,551	GKS14 - 3M□□□ 112C32		C, D
16	3131	1,0				182,000	GKS09 - 3M□□□ 112C31	C, D	
16	3167	1,6	19	3167	1,6	91,737	GKS11 - 3M□□□ 112C32		C, D
16	3171	1,0	19	3171	1,0	91,860	GKS09 - 3M□□□ 112C32		C, D
16	3210	1,9				186,572	GKS11 - 3M□□□ 112C31	C, D	
14	3523	2,0	17	3522	2,0	102,029	GKS14 - 3M□□□ 112C32		C, D
14	3529	0,9				205,111	GKS09 - 3M□□□ 112C31	C, D	
14	3569	1,6	17	3569	1,6	103,365	GKS11 - 3M□□□ 112C32		C, D
14	3574	0,9	17	3574	0,9	103,524	GKS09 - 3M□□□ 112C32		C, D
14	3616	1,6				210,222	GKS11 - 3M□□□ 112C31	C, D	
14	3616	3,2				210,222	GKS14 - 3M□□□ 112C31	C, D	
13	3794	1,6	16	3794	1,6	109,896	GKS14 - 3M□□□ 112C32		C, D
13	3844	1,3	16	3844	1,3	111,335	GKS11 - 3M□□□ 112C32		C, D
13	3895	1,5				226,431	GKS11 - 3M□□□ 112C31	C, D	
13	3895	3,0				226,431	GKS14 - 3M□□□ 112C31	C, D	
12	4275	1,6	14	4275	1,6	123,826	GKS14 - 3M□□□ 112C32		C, D
12	4331	1,3	14	4331	1,3	125,448	GKS11 - 3M□□□ 112C32		C, D
11	4389	1,3				255,133	GKS11 - 3M□□□ 112C31	C, D	
11	4389	2,6				255,133	GKS14 - 3M□□□ 112C31	C, D	
10	4796	1,3	13	4796	1,3	138,913	GKS14 - 3M□□□ 112C32		C, D
10	4859	1,1	12	4859	1,1	140,732	GKS11 - 3M□□□ 112C32		C, D
10	4924	1,2				286,219	GKS11 - 3M□□□ 112C31	C, D	
10	4924	2,4				286,219	GKS14 - 3M□□□ 112C31	C, D	
9,2	5404	1,3	11	5404	1,3	156,522	GKS14 - 3M□□□ 112C32		C, D
9,1	5475	1,1	11	5475	1,1	158,571	GKS11 - 3M□□□ 112C32		C, D
9,0	5548	1,1				322,500	GKS11 - 3M□□□ 112C31	C, D	
9,0	5548	2,1				322,500	GKS14 - 3M□□□ 112C31	C, D	
7,7	6441	0,9	9,4	6441	0,9	186,572	GKS11 - 3M□□□ 112C32		C, D
7,7	6441	1,8	9,4	6441	1,8	186,572	GKS14 - 3M□□□ 112C32		C, D
6,9	7258	0,8	8,3	7258	0,8	210,222	GKS11 - 3M□□□ 112C32		C, D
6,9	7258	1,6	8,3	7258	1,6	210,222	GKS14 - 3M□□□ 112C32		C, D
6,4	7817	1,5	7,7	7817	1,5	226,431	GKS14 - 3M□□□ 112C32		C, D
5,7	8808	1,3	6,8	8808	1,3	255,133	GKS14 - 3M□□□ 112C32		C, D
5,1	9882	1,2	6,1	9882	1,2	286,219	GKS14 - 3M□□□ 112C32		C, D
4,5	11134	1,0	5,4	11134	1,0	322,500	GKS14 - 3M□□□ 112C32		C, D
4,0	12303	0,9	4,8	12303	0,9	362,512	GKS14 - 4M□□□ 112C32		C, D
3,7	13258	0,9	4,5	13258	0,9	390,671	GKS14 - 4M□□□ 112C32		C, D

Abmessungen ab Seite 6-128

50 Hz			60 Hz			i	Kegelstirnrad-getriebemotor	50 Hz	60 Hz
n_2 [min^{-1}]	M_2 [Nm]	c	n_2 [min^{-1}]	M_2 [Nm]	c			Rücksprache erforderlich bei Einbaulage	
P_1 = 7,5 kW			**P_1 = 9,0 kW**						
485	140	2,7				5,955	GKS07 - 3M□□□ 112C41	C, D	
446	153	1,4				6,485	GKS06 - 3M□□□ 112C41	C, D	
350	194	2,2				8,254	GKS07 - 3M□□□ 112C41	C, D	
315	216	2,7				9,171	GKS07 - 3M□□□ 112C41	C, D	
314	217	1,4				9,196	GKS06 - 3M□□□ 112C41	C, D	
286	238	2,7				10,124	GKS07 - 3M□□□ 112C41	C, D	
285	239	1,4				10,147	GKS06 - 3M□□□ 112C41	C, D	
254	268	1,8				11,378	GKS07 - 3M□□□ 112C41	C, D	
254	268	1,0				11,382	GKS06 - 3M□□□ 112C41	C, D	
244	278	1,7	295	278	1,6	5,955	GKS07 - 3M□□□ 132C22		C, D
229	297	1,2				12,612	GKS06 - 3M□□□ 112C41	C, D	
227	299	2,2				12,711	GKS07 - 3M□□□ 112C41	C, D	
195	348	2,4				14,798	GKS07 - 3M□□□ 112C41	C, D	
195	349	1,4				14,824	GKS06 - 3M□□□ 112C41	C, D	
176	386	1,4	213	386	1,3	8,254	GKS07 - 3M□□□ 132C22		C, D
173	393	2,2				16,674	GKS07 - 3M□□□ 112C41	C, D	
173	393	1,2				16,699	GKS06 - 3M□□□ 112C41	C, D	
167	407	2,0				17,270	GKS07 - 3M□□□ 112C41	C, D	
162	419	1,0				17,809	GKS06 - 3M□□□ 112C41	C, D	
159	429	1,7	191	429	1,6	9,171	GKS07 - 3M□□□ 132C22		C, D
144	473	1,7	173	473	1,6	10,124	GKS07 - 3M□□□ 132C22		C, D
142	479	1,1				20,329	GKS06 - 3M□□□ 112C41	C, D	
141	483	1,8				20,511	GKS07 - 3M□□□ 112C41	C, D	
128	532	1,2	154	532	1,1	11,378	GKS07 - 3M□□□ 132C22		C, D
126	539	0,9				22,902	GKS06 - 3M□□□ 112C41	C, D	
125	544	1,7				23,111	GKS07 - 3M□□□ 112C41	C, D	
119	574	2,8	143	574	2,7	12,283	GKS09 - 3M□□□ 132C22		C, D
115	594	1,6				25,244	GKS07 - 3M□□□ 112C41	C, D	
115	594	1,4	138	594	1,3	12,711	GKS07 - 3M□□□ 132C22		C, D
111	612	0,9				26,017	GKS06 - 3M□□□ 112C41	C, D	
109	625	2,8	131	625	2,7	13,360	GKS09 - 3M□□□ 132C22		C, D
102	666	1,5				28,274	GKS07 - 3M□□□ 112C41	C, D	
102	670	0,8				28,461	GKS06 - 3M□□□ 112C41	C, D	
98	692	1,5	119	692	1,4	14,798	GKS07 - 3M□□□ 132C22		C, D
91	750	1,3				31,858	GKS07 - 3M□□□ 112C41	C, D	
90	754	2,4	109	754	2,3	16,122	GKS09 - 3M□□□ 132C22		C, D
88	775	3,1				32,940	GKS09 - 3M□□□ 112C41	C, D	
87	780	1,4	105	780	1,3	16,674	GKS07 - 3M□□□ 132C22		C, D
84	808	1,2	102	807	1,2	17,270	GKS07 - 3M□□□ 132C22		C, D
83	820	2,4	100	820	2,3	17,536	GKS09 - 3M□□□ 132C22		C, D
82	828	2,9				35,193	GKS09 - 3M□□□ 112C41	C, D	
80	849	1,2				36,063	GKS07 - 3M□□□ 112C41	C, D	
75	914	2,8	90	914	2,7	19,541	GKS09 - 3M□□□ 132C22		C, D
73	934	2,6				39,662	GKS09 - 3M□□□ 112C41	C, D	
71	959	1,2	86	959	1,1	20,511	GKS07 - 3M□□□ 132C22		C, D
71	963	1,1				40,906	GKS07 - 3M□□□ 112C41	C, D	
67	1016	2,7				43,146	GKS09 - 3M□□□ 112C41	C, D	
66	1030	2,6	80	1030	2,5	22,022	GKS09 - 3M□□□ 132C22		C, D
65	1040	1,1				44,178	GKS07 - 3M□□□ 112C41	C, D	
63	1081	1,1	76	1081	1,0	23,111	GKS07 - 3M□□□ 132C22		C, D
59	1145	2,4				48,625	GKS09 - 3M□□□ 112C41	C, D	
58	1180	1,0	70	1180	1,0	25,244	GKS07 - 3M□□□ 132C22		C, D
57	1185	1,0				50,345	GKS07 - 3M□□□ 112C41	C, D	
57	1199	2,4	68	1199	2,3	25,649	GKS09 - 3M□□□ 132C22		C, D
52	1322	0,9	62	1322	0,9	28,274	GKS07 - 3M□□□ 132C22		C, D
50	1354	0,9				57,501	GKS07 - 3M□□□ 112C41	C, D	
50	1358	3,1				57,683	GKS11 - 3M□□□ 112C41	C, D	
50	1367	2,1	60	1367	2,0	29,228	GKS09 - 3M□□□ 132C22		C, D
49	1376	2,0				58,456	GKS09 - 3M□□□ 112C41	C, D	
45	1530	3,1				64,995	GKS11 - 3M□□□ 112C41	C, D	
44	1540	1,9	53	1540	1,8	32,940	GKS09 - 3M□□□ 132C22		C, D
44	1551	1,8				65,879	GKS09 - 3M□□□ 112C41	C, D	
41	1646	1,8	50	1645	1,8	35,193	GKS09 - 3M□□□ 132C22		C, D
41	1669	2,6				70,887	GKS11 - 3M□□□ 112C41	C, D	
41	1671	1,7				70,982	GKS09 - 3M□□□ 112C41	C, D	
37	1854	1,6	44	1854	1,5	39,662	GKS09 - 3M□□□ 132C22		C, D
36	1880	2,6				79,873	GKS11 - 3M□□□ 112C41	C, D	
36	1883	3,1	44	1883	3,0	40,272	GKS11 - 3M□□□ 132C22		C, D
36	1883	1,5				79,996	GKS09 - 3M□□□ 112C41	C, D	

Abmessungen ab Seite 6-128

50 Hz			60 Hz			i	Kegelstirnrad-getriebemotor	50 Hz	60 Hz
n_2 [min^{-1}]	M_2 [Nm]	c	n_2 [min^{-1}]	M_2 [Nm]	c			Rücksprache erforderlich bei Einbaulage	
P_1 = 7,5 kW			**P_1 = 9,0 kW**						
34	2017	1,5	41	2017	1,5	43,146	GKS09 - 3M□□□ 132C22		C, D
33	2047	2,8	40	2047	2,8	43,783	GKS11 - 3M□□□ 132C22		C, D
32	2132	2,6				90,551	GKS14 - 3M□□□ 112C41	C, D	
32	2159	2,1				91,737	GKS11 - 3M□□□ 112C41	C, D	
32	2162	1,3				91,860	GKS09 - 3M□□□ 112C41	C, D	
30	2274	1,3	36	2273	1,3	48,625	GKS09 - 3M□□□ 132C22		C, D
30	2307	2,6	36	2307	2,6	49,333	GKS11 - 3M□□□ 132C22		C, D
28	2402	2,6				102,029	GKS14 - 3M□□□ 112C41	C, D	
28	2433	2,1				103,365	GKS11 - 3M□□□ 112C41	C, D	
28	2437	1,2				103,524	GKS09 - 3M□□□ 112C41	C, D	
26	2587	2,2				109,896	GKS14 - 3M□□□ 112C41	C, D	
26	2621	1,9				111,335	GKS11 - 3M□□□ 112C41	C, D	
26	2624	1,2				111,484	GKS09 - 3M□□□ 112C41	C, D	
25	2697	2,2	30	2697	2,2	57,683	GKS11 - 3M□□□ 132C22		C, D
25	2733	1,1	30	2733	1,1	58,456	GKS09 - 3M□□□ 132C22		C, D
23	2915	2,4				123,826	GKS14 - 3M□□□ 112C41	C, D	
23	2953	1,9				125,448	GKS11 - 3M□□□ 112C41	C, D	
23	2958	1,0				125,641	GKS09 - 3M□□□ 112C41	C, D	
22	3039	2,0	27	3039	2,0	64,995	GKS11 - 3M□□□ 132C22		C, D
22	3080	1,0	27	3080	1,0	65,879	GKS09 - 3M□□□ 132C22		C, D
21	3270	1,9				138,913	GKS14 - 3M□□□ 112C41	C, D	
21	3313	1,6				140,732	GKS11 - 3M□□□ 112C41	C, D	
21	3314	1,8	25	3314	1,8	70,887	GKS11 - 3M□□□ 132C22		C, D
21	3319	0,9	25	3319	0,9	70,982	GKS09 - 3M□□□ 132C22		C, D
19	3632	3,2	23	3632	3,2	77,681	GKS14 - 3M□□□ 132C22		C, D
19	3684	1,9				156,522	GKS14 - 3M□□□ 112C41	C, D	
18	3733	1,6				158,571	GKS11 - 3M□□□ 112C41	C, D	
18	3735	1,6	22	3734	1,6	79,873	GKS11 - 3M□□□ 132C22		C, D
18	3740	0,8	22	3740	0,8	79,996	GKS09 - 3M□□□ 132C22		C, D
16	4234	2,7	19	4234	2,7	90,551	GKS14 - 3M□□□ 132C22		C, D
16	4289	1,4	19	4289	1,4	91,737	GKS11 - 3M□□□ 132C22		C, D
16	4392	1,4				186,572	GKS11 - 3M□□□ 112C41	C, D	
16	4392	2,6				186,572	GKS14 - 3M□□□ 112C41	C, D	
14	4770	2,4	17	4770	2,4	102,029	GKS14 - 3M□□□ 132C22		C, D
14	4833	1,3	17	4833	1,3	103,365	GKS11 - 3M□□□ 132C22		C, D
14	4949	1,2				210,222	GKS11 - 3M□□□ 112C41	C, D	
14	4949	2,3				210,222	GKS14 - 3M□□□ 112C41	C, D	
13	5138	2,3	16	5138	2,3	109,896	GKS14 - 3M□□□ 132C22		C, D
13	5206	1,1	16	5205	1,2	111,335	GKS11 - 3M□□□ 132C22		C, D
13	5330	1,1				226,431	GKS11 - 3M□□□ 112C41	C, D	
13	5330	2,2				226,431	GKS14 - 3M□□□ 112C41	C, D	
12	5790	2,0	14	5790	2,0	123,826	GKS14 - 3M□□□ 132C22		C, D
12	5865	1,0	14	5865	1,0	125,448	GKS11 - 3M□□□ 132C22		C, D
11	6006	1,0				255,133	GKS11 - 3M□□□ 112C41	C, D	
11	6006	1,9				255,133	GKS14 - 3M□□□ 112C41	C, D	
11	6495	1,8	13	6495	1,8	138,913	GKS14 - 3M□□□ 132C22		C, D
10	6737	0,9				286,219	GKS11 - 3M□□□ 112C41	C, D	
10	6737	1,7				286,219	GKS14 - 3M□□□ 112C41	C, D	
9,3	7318	1,6	11	7318	1,6	156,522	GKS14 - 3M□□□ 132C22		C, D
9,0	7592	1,5				322,500	GKS14 - 3M□□□ 112C41	C, D	
7,8	8723	1,3	9,4	8723	1,3	186,572	GKS14 - 3M□□□ 132C22		C, D
6,9	9829	1,2	8,4	9829	1,2	210,222	GKS14 - 3M□□□ 132C22		C, D
6,4	10587	1,1	7,8	10587	1,1	226,431	GKS14 - 3M□□□ 132C22		C, D
5,7	11929	1,0	6,9	11929	1,0	255,133	GKS14 - 3M□□□ 132C22		C, D
5,1	13382	0,9	6,1	13382	0,9	286,219	GKS14 - 3M□□□ 132C22		C, D
P_1 = 9,0/9,2 kW			**P_1 = 11,0 kW**						
485	168	2,2				5,955	GKS07 - 3M□□□ 132C21	C, D	
350	233	1,9				8,254	GKS07 - 3M□□□ 132C21	C, D	
315	259	2,2				9,171	GKS07 - 3M□□□ 132C21	C, D	
286	286	2,2				10,124	GKS07 - 3M□□□ 132C21	C, D	
254	321	1,5				11,378	GKS07 - 3M□□□ 132C21	C, D	
244	343	1,4	294	343	1,3	5,955	GKS07 - 3M□□□ 132C32		C, D
227	359	1,9				12,711	GKS07 - 3M□□□ 132C21	C, D	
195	418	2,0				14,798	GKS07 - 3M□□□ 132C21	C, D	
176	475	1,1	212	475	1,1	8,254	GKS07 - 3M□□□ 132C32		C, D
173	471	1,8				16,674	GKS07 - 3M□□□ 132C21	C, D	
167	488	1,6				17,270	GKS07 - 3M□□□ 132C21	C, D	

Abmessungen ab Seite 6-128

50 Hz			60 Hz			i	Kegelstirnrad-getriebemotor	50 Hz	60 Hz
n_2 [min^{-1}]	M_2 [Nm]	c	n_2 [min^{-1}]	M_2 [Nm]	c			Rücksprache erforderlich bei Einbaulage	
P_1 = 9,0/9,2 kW			**P_1 = 11,0 kW**						
158	528	1,4	191	528	1,3	9,171	GKS07 - 3M□□□ 132C32		C, D
143	583	1,4	173	583	1,3	10,124	GKS07 - 3M□□□ 132C32		C, D
141	579	1,5				20,511	GKS07 - 3M□□□ 132C21	C, D	
127	655	0,9	154	655	0,9	11,378	GKS07 - 3M□□□ 132C32		C, D
125	653	1,4				23,111	GKS07 - 3M□□□ 132C21	C, D	
118	707	2,3	143	707	2,2	12,283	GKS09 - 3M□□□ 132C32		C, D
115	713	1,3				25,244	GKS07 - 3M□□□ 132C21	C, D	
114	732	1,1	138	732	1,1	12,711	GKS07 - 3M□□□ 132C32		C, D
109	769	2,3	131	769	2,2	13,360	GKS09 - 3M□□□ 132C32		C, D
102	799	1,2				28,274	GKS07 - 3M□□□ 132C21	C, D	
99	826	2,8				29,228	GKS09 - 3M□□□ 132C21	C, D	
98	852	1,2	118	852	1,2	14,798	GKS07 - 3M□□□ 132C32		C, D
91	900	1,0				31,858	GKS07 - 3M□□□ 132C21	C, D	
90	928	1,9	109	928	1,8	16,122	GKS09 - 3M□□□ 132C32		C, D
88	931	2,6				32,940	GKS09 - 3M□□□ 132C21	C, D	
87	960	1,1	105	960	1,1	16,674	GKS07 - 3M□□□ 132C32		C, D
84	994	1,0	101	994	1,0	17,270	GKS07 - 3M□□□ 132C32		C, D
83	1009	1,9	100	1009	1,8	17,536	GKS09 - 3M□□□ 132C32		C, D
82	994	2,4				35,193	GKS09 - 3M□□□ 132C21	C, D	
80	1019	1,0				36,063	GKS07 - 3M□□□ 132C21	C, D	
74	1125	2,3	90	1125	2,2	19,541	GKS09 - 3M□□□ 132C32		C, D
73	1120	2,2				39,662	GKS09 - 3M□□□ 132C21	C, D	
71	1156	0,9				40,906	GKS07 - 3M□□□ 132C21	C, D	
71	1180	0,9	85	1180	0,9	20,511	GKS07 - 3M□□□ 132C32		C, D
67	1219	2,3				43,146	GKS09 - 3M□□□ 132C21	C, D	
66	1267	2,1	80	1267	2,0	22,022	GKS09 - 3M□□□ 132C32		C, D
65	1248	1,0				44,178	GKS07 - 3M□□□ 132C21	C, D	
63	1330	0,9	76	1330	0,8	23,111	GKS07 - 3M□□□ 132C32		C, D
59	1374	2,0				48,625	GKS09 - 3M□□□ 132C21	C, D	
57	1422	0,8				50,345	GKS07 - 3M□□□ 132C21	C, D	
57	1453	0,8	69	1453	0,8	25,244	GKS07 - 3M□□□ 132C32		C, D
57	1476	1,9	68	1476	1,8	25,649	GKS09 - 3M□□□ 132C32		C, D
52	1613	3,2	63	1613	3,0	28,021	GKS11 - 3M□□□ 132C32		C, D
50	1682	1,7	60	1682	1,7	29,228	GKS09 - 3M□□□ 132C32		C, D
49	1651	1,7				58,456	GKS09 - 3M□□□ 132C21	C, D	
46	1817	3,0	55	1817	2,9	31,573	GKS11 - 3M□□□ 132C32		C, D
45	1836	3,0				64,995	GKS11 - 3M□□□ 132C21	C, D	
44	1896	1,6	53	1896	1,5	32,940	GKS09 - 3M□□□ 132C32		C, D
44	1861	1,5				65,879	GKS09 - 3M□□□ 132C21	C, D	
41	2025	1,5	50	2025	1,4	35,193	GKS09 - 3M□□□ 132C32		C, D
41	2002	2,7				70,887	GKS11 - 3M□□□ 132C21	C, D	
41	2005	1,4				70,982	GKS09 - 3M□□□ 132C21	C, D	
41	2057	2,7	49	2057	2,6	35,741	GKS11 - 3M□□□ 132C32		C, D
37	2283	1,3	44	2283	1,3	39,662	GKS09 - 3M□□□ 132C32		C, D
36	2256	2,4				79,873	GKS11 - 3M□□□ 132C21	C, D	
36	2260	1,2				79,996	GKS09 - 3M□□□ 132C21	C, D	
36	2318	2,5	44	2318	2,4	40,272	GKS11 - 3M□□□ 132C32		C, D
34	2483	1,2	41	2483	1,2	43,146	GKS09 - 3M□□□ 132C32		C, D
33	2520	2,3	40	2520	2,3	43,783	GKS11 - 3M□□□ 132C32		C, D
32	2591	2,1				91,737	GKS11 - 3M□□□ 132C21	C, D	
30	2798	1,1	36	2798	1,1	48,625	GKS09 - 3M□□□ 132C32		C, D
29	2839	2,1	36	2839	2,1	49,333	GKS11 - 3M□□□ 132C32		C, D
28	2920	1,9				103,365	GKS11 - 3M□□□ 132C21	C, D	
26	3145	1,9				111,335	GKS11 - 3M□□□ 132C21	C, D	
25	3320	1,8	30	3320	1,8	57,683	GKS11 - 3M□□□ 132C32		C, D
25	3364	0,9	30	3364	0,9	58,456	GKS09 - 3M□□□ 132C32		C, D
23	3544	1,7				125,448	GKS11 - 3M□□□ 132C21	C, D	
23	3648	3,1	28	3648	3,2	63,382	GKS14 - 3M□□□ 132C32		C, D
22	3741	1,6	27	3741	1,6	64,995	GKS11 - 3M□□□ 132C32		C, D
22	3791	0,8	27	3791	0,8	65,879	GKS09 - 3M□□□ 132C32		C, D
21	3968	2,9	25	3968	2,9	68,942	GKS14 - 3M□□□ 132C32		C, D
21	3924	3,0				138,913	GKS14 - 3M□□□ 132C21	C, D	
21	4080	1,5	25	4080	1,5	70,887	GKS11 - 3M□□□ 132C32		C, D
19	4471	2,6	23	4471	2,6	77,681	GKS14 - 3M□□□ 132C32		C, D
19	4421	2,6				156,522	GKS14 - 3M□□□ 132C21	C, D	
18	4597	1,3	22	4597	1,3	79,873	GKS11 - 3M□□□ 132C32		C, D
16	5211	2,2	19	5211	2,2	90,551	GKS14 - 3M□□□ 132C32		C, D
16	5280	1,1	19	5280	1,1	91,737	GKS11 - 3M□□□ 132C32		C, D
16	5270	1,1				186,572	GKS11 - 3M□□□ 132C21	C, D	

Abmessungen ab Seite 6-128

50 Hz			60 Hz			i	Kegelstirnrad-getriebemotor	50 Hz	60 Hz
n_2 [min^{-1}]	M_2 [Nm]	c	n_2 [min^{-1}]	M_2 [Nm]	c			Rücksprache erforderlich bei Einbaulage	
P_1 = 9,0/9,2 kW			**P_1 = 11,0 kW**						
16	5270	2,2				186,572	GKS14 - 3M□□□ 132C21	C, D	
14	5872	2,0	17	5872	2,0	102,029	GKS14 - 3M□□□ 132C32		C, D
14	5949	1,0	17	5949	1,0	103,365	GKS11 - 3M□□□ 132C32		C, D
14	5938	1,0				210,222	GKS11 - 3M□□□ 132C21	C, D	
14	5938	1,9				210,222	GKS14 - 3M□□□ 132C21	C, D	
13	6325	1,9	16	6325	1,9	109,896	GKS14 - 3M□□□ 132C32		C, D
13	6407	0,9	16	6407	0,9	111,335	GKS11 - 3M□□□ 132C32		C, D
13	6396	0,9				226,431	GKS11 - 3M□□□ 132C21	C, D	
13	6396	1,8				226,431	GKS14 - 3M□□□ 132C21	C, D	
12	7126	1,6	14	7126	1,6	123,826	GKS14 - 3M□□□ 132C32		C, D
12	7220	0,8	14	7220	0,8	125,448	GKS11 - 3M□□□ 132C32		C, D
11	7207	0,8				255,133	GKS11 - 3M□□□ 132C21	C, D	
11	7207	1,6				255,133	GKS14 - 3M□□□ 132C21	C, D	
10	7995	1,5	13	7995	1,5	138,913	GKS14 - 3M□□□ 132C32		C, D
10	8085	1,4				286,219	GKS14 - 3M□□□ 132C21	C, D	
9,3	9008	1,3	11	9008	1,3	156,522	GKS14 - 3M□□□ 132C32		C, D
9,0	9110	1,3				322,500	GKS14 - 3M□□□ 132C21	C, D	
7,8	10737	1,1	9,4	10737	1,1	186,572	GKS14 - 3M□□□ 132C32		C, D
6,9	12099	1,0	8,3	12098	1,0	210,222	GKS14 - 3M□□□ 132C32		C, D
6,4	13031	0,9	7,7	13031	0,9	226,431	GKS14 - 3M□□□ 132C32		C, D
6,1	13434	0,9	7,4	13434	0,9	237,467	GKS14 - 4M□□□ 132C32		C, D
P_1 = 11,0 kW			**P_1 = 13,2 kW**						
245	407	1,2	296	407	1,1	5,955	GKS07 - 3M□□□ 160-22		C, D
177	564	1,0	213	564	0,9	8,254	GKS07 - 3M□□□ 160-22		C, D
159	627	1,2	192	627	1,1	9,171	GKS07 - 3M□□□ 160-22		C, D
144	692	1,2	174	692	1,1	10,124	GKS07 - 3M□□□ 160-22		C, D
119	839	1,9	143	839	1,8	12,283	GKS09 - 3M□□□ 160-22		C, D
115	869	1,0	139	869	0,9	12,711	GKS07 - 3M□□□ 160-22		C, D
109	913	1,9	132	913	1,8	13,360	GKS09 - 3M□□□ 160-22		C, D
99	1011	1,0	119	1011	1,0	14,798	GKS07 - 3M□□□ 160-22		C, D
92	1085	2,8	111	1085	2,7	15,874	GKS11 - 3M□□□ 160-22		C, D
91	1102	1,6	109	1102	1,6	16,122	GKS09 - 3M□□□ 160-22		C, D
88	1140	0,9	106	1140	0,9	16,674	GKS07 - 3M□□□ 160-22		C, D
85	1180	2,8	102	1180	2,7	17,265	GKS11 - 3M□□□ 160-22		C, D
85	1180	0,8	102	1180	0,8	17,270	GKS07 - 3M□□□ 160-22		C, D
83	1198	1,6	100	1198	1,6	17,536	GKS09 - 3M□□□ 160-22		C, D
75	1335	1,9	90	1335	1,8	19,541	GKS09 - 3M□□□ 160-22		C, D
66	1503	3,3	80	1503	3,1	21,989	GKS11 - 3M□□□ 160-22		C, D
66	1505	1,8	80	1505	1,7	22,022	GKS09 - 3M□□□ 160-22		C, D
57	1751	2,8	69	1750	2,7	25,615	GKS11 - 3M□□□ 160-22		C, D
57	1753	1,6	69	1753	1,6	25,649	GKS09 - 3M□□□ 160-22		C, D
52	1915	2,7	63	1915	2,6	28,021	GKS11 - 3M□□□ 160-22		C, D
50	1997	1,5	60	1997	1,4	29,228	GKS09 - 3M□□□ 160-22		C, D
46	2158	2,6	56	2158	2,4	31,573	GKS11 - 3M□□□ 160-22		C, D
44	2251	1,3	53	2251	1,3	32,940	GKS09 - 3M□□□ 160-22		C, D
42	2405	1,3	50	2405	1,2	35,193	GKS09 - 3M□□□ 160-22		C, D
41	2443	2,3	49	2443	2,2	35,741	GKS11 - 3M□□□ 160-22		C, D
37	2711	1,1	44	2710	1,1	39,662	GKS09 - 3M□□□ 160-22		C, D
36	2752	2,1	44	2752	2,0	40,272	GKS11 - 3M□□□ 160-22		C, D
34	2949	1,0	41	2949	1,0	43,146	GKS09 - 3M□□□ 160-22		C, D
33	2992	1,9	40	2992	1,9	43,783	GKS11 - 3M□□□ 160-22		C, D
30	3323	0,9	36	3323	0,9	48,625	GKS09 - 3M□□□ 160-22		C, D
30	3371	1,8	36	3371	1,8	49,333	GKS11 - 3M□□□ 160-22		C, D
26	3844	3,0	31	3844	3,0	56,251	GKS14 - 3M□□□ 160-22		C, D
25	3942	1,5	31	3942	1,5	57,683	GKS11 - 3M□□□ 160-22		C, D
23	4332	2,7	28	4331	2,7	63,382	GKS14 - 3M□□□ 160-22		C, D
23	4442	1,3	27	4442	1,4	64,995	GKS11 - 3M□□□ 160-22		C, D
21	4712	2,4	26	4711	2,4	68,942	GKS14 - 3M□□□ 160-22		C, D
21	4844	1,2	25	4844	1,2	70,887	GKS11 - 3M□□□ 160-22		C, D
19	5309	2,2	23	5309	2,2	77,681	GKS14 - 3M□□□ 160-22		C, D
18	5459	1,1	22	5458	1,1	79,873	GKS11 - 3M□□□ 160-22		C, D
16	6188	1,9	19	6188	1,9	90,551	GKS14 - 3M□□□ 160-22		C, D
14	6973	1,7	17	6973	1,7	102,029	GKS14 - 3M□□□ 160-22		C, D
13	7510	1,6	16	7510	1,6	109,896	GKS14 - 3M□□□ 160-22		C, D
12	8462	1,4	14	8462	1,4	123,826	GKS14 - 3M□□□ 160-22		C, D
7,8	12750	0,9	9,4	12750	0,9	186,572	GKS14 - 3M□□□ 160-22		C, D
7,0	14367	0,8	8,4	14366	0,8	210,222	GKS14 - 3M□□□ 160-22		C, D

Abmessungen ab Seite 6-128

50 Hz			60 Hz			i	Kegelstirnrad-getriebemotor	50 Hz	60 Hz
n_2 [min^{-1}]	M_2 [Nm]	c	n_2 [min^{-1}]	M_2 [Nm]	c			Rücksprache erforderlich bei Einbaulage	
P_1 = 15,0 kW			**P_1 = 18,0 kW**						
245	555	0,8	296	555	0,8	5,955	GKS07 - 3M□□□ 160-32		C, D
159	855	0,8	192	855	0,8	9,171	GKS07 - 3M□□□ 160-32		C, D
144	943	0,8	174	943	0,8	10,124	GKS07 - 3M□□□ 160-32		C, D
121	1127	2,5	146	1127	2,3	12,094	GKS11 - 3M□□□ 160-32		C, D
119	1145	1,4	143	1145	1,3	12,283	GKS09 - 3M□□□ 160-32		C, D
111	1226	2,5	134	1226	2,3	13,154	GKS11 - 3M□□□ 160-32		C, D
109	1245	1,4	132	1245	1,3	13,360	GKS09 - 3M□□□ 160-32		C, D
92	1479	2,1	111	1479	2,0	15,874	GKS11 - 3M□□□ 160-32		C, D
91	1502	1,2	109	1502	1,1	16,122	GKS09 - 3M□□□ 160-32		C, D
85	1609	2,1	102	1609	2,0	17,265	GKS11 - 3M□□□ 160-32		C, D
83	1634	1,2	100	1634	1,1	17,536	GKS09 - 3M□□□ 160-32		C, D
75	1819	2,5	90	1819	2,3	19,515	GKS11 - 3M□□□ 160-32		C, D
75	1821	1,4	90	1821	1,3	19,541	GKS09 - 3M□□□ 160-32		C, D
66	2049	2,4	80	2049	2,3	21,989	GKS11 - 3M□□□ 160-32		C, D
66	2052	1,3	80	2052	1,2	22,022	GKS09 - 3M□□□ 160-32		C, D
57	2387	2,1	69	2387	2,0	25,615	GKS11 - 3M□□□ 160-32		C, D
57	2390	1,2	69	2390	1,1	25,649	GKS09 - 3M□□□ 160-32		C, D
52	2611	2,0	63	2611	1,9	28,021	GKS11 - 3M□□□ 160-32		C, D
50	2724	1,1	60	2724	1,0	29,228	GKS09 - 3M□□□ 160-32		C, D
46	2942	1,9	56	2942	1,8	31,573	GKS11 - 3M□□□ 160-32		C, D
44	3070	1,0	53	3070	0,9	32,940	GKS09 - 3M□□□ 160-32		C, D
42	3233	3,1	51	3233	2,9	34,692	GKS14 - 3M□□□ 160-32		C, D
42	3280	0,9	50	3280	0,9	35,193	GKS09 - 3M□□□ 160-32		C, D
41	3331	1,7	49	3331	1,6	35,741	GKS11 - 3M□□□ 160-32		C, D
37	3643	3,0	45	3643	2,9	39,089	GKS14 - 3M□□□ 160-32		C, D
37	3696	0,8	44	3696	0,8	39,662	GKS09 - 3M□□□ 160-32		C, D
36	3753	1,6	44	3753	1,5	40,272	GKS11 - 3M□□□ 160-32		C, D
34	3964	2,7	41	3964	2,7	42,531	GKS14 - 3M□□□ 160-32		C, D
33	4080	1,4	40	4080	1,4	43,783	GKS11 - 3M□□□ 160-32		C, D
31	4466	2,5	37	4466	2,5	47,923	GKS14 - 3M□□□ 160-32		C, D
30	4597	1,3	36	4597	1,3	49,333	GKS11 - 3M□□□ 160-32		C, D
26	5242	2,2	31	5242	2,2	56,251	GKS14 - 3M□□□ 160-32		C, D
25	5376	1,1	31	5375	1,1	57,683	GKS11 - 3M□□□ 160-32		C, D
23	5907	1,9	28	5907	1,9	63,382	GKS14 - 3M□□□ 160-32		C, D
23	6057	1,0	27	6057	1,0	64,995	GKS11 - 3M□□□ 160-32		C, D
21	6425	1,8	26	6425	1,8	68,942	GKS14 - 3M□□□ 160-32		C, D
21	6606	0,9	25	6606	0,9	70,887	GKS11 - 3M□□□ 160-32		C, D
19	7239	1,6	23	7239	1,6	77,681	GKS14 - 3M□□□ 160-32		C, D
18	7443	0,8	22	7443	0,8	79,873	GKS11 - 3M□□□ 160-32		C, D
16	8438	1,4	19	8438	1,4	90,551	GKS14 - 3M□□□ 160-32		C, D
14	9508	1,2	17	9508	1,2	102,029	GKS14 - 3M□□□ 160-32		C, D
13	10241	1,2	16	10241	1,2	109,896	GKS14 - 3M□□□ 160-32		C, D
12	11539	1,0	14	11539	1,0	123,826	GKS14 - 3M□□□ 160-32		C, D
11	12334	0,9	13	12334	0,9	134,640	GKS14 - 4M□□□ 160-32		C, D
P_1 = 18,5 kW			**P_1 = 22,2 kW**						
122	1381	2,0	146	1381	1,9	12,094	GKS11 - 3M□□□ 180-22		C, D
120	1402	1,2	144	1402	1,1	12,283	GKS09 - 3M□□□ 180-22		C, D
112	1502	2,0	135	1502	1,9	13,154	GKS11 - 3M□□□ 180-22		C, D
110	1525	1,2	133	1525	1,1	13,360	GKS09 - 3M□□□ 180-22		C, D
93	1812	1,7	112	1812	1,6	15,874	GKS11 - 3M□□□ 180-22		C, D
91	1840	1,0	110	1840	0,9	16,122	GKS09 - 3M□□□ 180-22		C, D
88	1900	3,1	106	1900	3,0	16,646	GKS14 - 3M□□□ 180-22		C, D
85	1971	1,7	103	1971	1,6	17,265	GKS11 - 3M□□□ 180-22		C, D
84	2002	1,0	101	2002	0,9	17,536	GKS09 - 3M□□□ 180-22		C, D
80	2090	2,9	97	2090	2,8	18,311	GKS14 - 3M□□□ 180-22		C, D
75	2228	2,0	91	2228	1,9	19,515	GKS11 - 3M□□□ 180-22		C, D
75	2231	1,2	91	2231	1,1	19,541	GKS09 - 3M□□□ 180-22		C, D
67	2510	1,9	81	2510	1,8	21,989	GKS11 - 3M□□□ 180-22		C, D
67	2514	1,1	80	2514	1,0	22,022	GKS09 - 3M□□□ 180-22		C, D
60	2819	3,1	72	2819	3,0	24,696	GKS14 - 3M□□□ 180-22		C, D
57	2924	1,7	69	2924	1,6	25,615	GKS11 - 3M□□□ 180-22		C, D
57	2928	1,0	69	2928	0,9	25,649	GKS09 - 3M□□□ 180-22		C, D
54	3101	2,9	65	3101	2,8	27,165	GKS14 - 3M□□□ 180-22		C, D
53	3199	1,6	63	3199	1,5	28,021	GKS11 - 3M□□□ 180-22		C, D
50	3337	0,9	61	3336	0,8	29,228	GKS09 - 3M□□□ 180-22		C, D
48	3494	2,9	58	3494	2,7	30,609	GKS14 - 3M□□□ 180-22		C, D
47	3604	1,5	56	3604	1,5	31,573	GKS11 - 3M□□□ 180-22		C, D

Abmessungen ab Seite 6-128

50 Hz			60 Hz			i	Kegelstirnrad-getriebemotor	50 Hz	60 Hz
n_2 [min^{-1}]	M_2 [Nm]	c	n_2 [min^{-1}]	M_2 [Nm]	c			Rücksprache erforderlich bei Einbaulage	
P_1 = 18,5 kW			**P_1 = 22,2 kW**						
42	3960	2,5	51	3960	2,4	34,692	GKS14 - 3M□□□ 180-22		C, D
41	4080	1,4	50	4080	1,3	35,741	GKS11 - 3M□□□ 180-22		C, D
38	4462	2,5	45	4462	2,3	39,089	GKS14 - 3M□□□ 180-22		C, D
37	4597	1,3	44	4597	1,2	40,272	GKS11 - 3M□□□ 180-22		C, D
35	4855	2,2	42	4855	2,2	42,531	GKS14 - 3M□□□ 180-22		C, D
34	4998	1,2	40	4998	1,2	43,783	GKS11 - 3M□□□ 180-22		C, D
31	5471	2,1	37	5471	2,1	47,923	GKS14 - 3M□□□ 180-22		C, D
30	5632	1,1	36	5632	1,1	49,333	GKS11 - 3M□□□ 180-22		C, D
26	6421	1,8	32	6421	1,8	56,251	GKS14 - 3M□□□ 180-22		C, D
26	6585	0,9	31	6585	0,9	57,683	GKS11 - 3M□□□ 180-22		C, D
23	7235	1,6	28	7235	1,6	63,382	GKS14 - 3M□□□ 180-22		C, D
23	7419	0,8	27	7419	0,8	64,995	GKS11 - 3M□□□ 180-22		C, D
21	7870	1,5	26	7870	1,5	68,942	GKS14 - 3M□□□ 180-22		C, D
19	8868	1,3	23	8868	1,3	77,681	GKS14 - 3M□□□ 180-22		C, D
16	10337	1,1	20	10337	1,1	90,551	GKS14 - 3M□□□ 180-22		C, D
14	11647	1,0	17	11647	1,0	102,029	GKS14 - 3M□□□ 180-22		C, D
13	12545	0,9	16	12545	0,9	109,896	GKS14 - 3M□□□ 180-22		C, D
12	14135	0,8	14	14135	0,8	123,826	GKS14 - 3M□□□ 180-22		C, D
P_1 = 22,0 kW			**P_1 = 26,4 kW**						
121	1647	1,7	146	1647	1,6	12,094	GKS11 - 3M□□□ 180-32		C, D
119	1673	1,0	144	1673	0,9	12,283	GKS09 - 3M□□□ 180-32		C, D
111	1792	1,7	134	1792	1,6	13,154	GKS11 - 3M□□□ 180-32		C, D
110	1820	1,0	132	1820	0,9	13,360	GKS09 - 3M□□□ 180-32		C, D
92	2162	1,4	111	2162	1,4	15,874	GKS11 - 3M□□□ 180-32		C, D
91	2196	0,8	110	2196	0,8	16,122	GKS09 - 3M□□□ 180-32		C, D
88	2267	2,6	106	2267	2,5	16,646	GKS14 - 3M□□□ 180-32		C, D
85	2352	1,4	102	2352	1,4	17,265	GKS11 - 3M□□□ 180-32		C, D
84	2389	0,8	101	2389	0,8	17,536	GKS09 - 3M□□□ 180-32		C, D
80	2494	2,5	96	2494	2,3	18,311	GKS14 - 3M□□□ 180-32		C, D
75	2658	1,7	90	2658	1,6	19,515	GKS11 - 3M□□□ 180-32		C, D
75	2662	1,0	90	2662	0,9	19,541	GKS09 - 3M□□□ 180-32		C, D
67	2995	1,6	80	2995	1,5	21,989	GKS11 - 3M□□□ 180-32		C, D
67	3000	0,9	80	3000	0,8	22,022	GKS09 - 3M□□□ 180-32		C, D
59	3364	2,6	72	3364	2,5	24,696	GKS14 - 3M□□□ 180-32		C, D
57	3489	1,4	69	3489	1,4	25,615	GKS11 - 3M□□□ 180-32		C, D
57	3494	0,8	69	3494	0,8	25,649	GKS09 - 3M□□□ 180-32		C, D
54	3700	2,5	65	3700	2,3	27,165	GKS14 - 3M□□□ 180-32		C, D
52	3817	1,4	63	3817	1,3	28,021	GKS11 - 3M□□□ 180-32		C, D
48	4169	2,4	58	4169	2,3	30,609	GKS14 - 3M□□□ 180-32		C, D
46	4301	1,3	56	4301	1,2	31,573	GKS11 - 3M□□□ 180-32		C, D
42	4725	2,1	51	4725	2,0	34,692	GKS14 - 3M□□□ 180-32		C, D
41	4868	1,2	49	4868	1,1	35,741	GKS11 - 3M□□□ 180-32		C, D
38	5324	2,1	45	5324	2,0	39,089	GKS14 - 3M□□□ 180-32		C, D
36	5486	1,1	44	5486	1,0	40,272	GKS11 - 3M□□□ 180-32		C, D
34	5793	1,9	42	5793	1,9	42,531	GKS14 - 3M□□□ 180-32		C, D
34	5964	1,0	40	5964	1,0	43,783	GKS11 - 3M□□□ 180-32		C, D
31	6528	1,7	37	6528	1,7	47,923	GKS14 - 3M□□□ 180-32		C, D
30	6720	0,9	36	6720	0,9	49,333	GKS11 - 3M□□□ 180-32		C, D
26	7662	1,5	31	7662	1,5	56,251	GKS14 - 3M□□□ 180-32		C, D
23	8633	1,3	28	8633	1,3	63,382	GKS14 - 3M□□□ 180-32		C, D
21	9391	1,2	26	9391	1,2	68,942	GKS14 - 3M□□□ 180-32		C, D
19	10581	1,1	23	10581	1,1	77,681	GKS14 - 3M□□□ 180-32		C, D
16	12334	0,9	20	12334	0,9	90,551	GKS14 - 3M□□□ 180-32		C, D
14	13898	0,8	17	13898	0,8	102,029	GKS14 - 3M□□□ 180-32		C, D
P_1 = 30,0 kW			**P_1 = 36,0 kW**						
121	2246	1,2	146	2246	1,2	12,094	GKS11 - 3M□□□ 180-42		C, D
111	2443	1,2	134	2443	1,2	13,154	GKS11 - 3M□□□ 180-42		C, D
92	2949	1,0	111	2948	1,0	15,874	GKS11 - 3M□□□ 180-42		C, D
88	3092	1,9	106	3092	1,8	16,646	GKS14 - 3M□□□ 180-42		C, D
85	3207	1,0	102	3207	1,0	17,265	GKS11 - 3M□□□ 180-42		C, D
80	3401	1,8	96	3401	1,7	18,311	GKS14 - 3M□□□ 180-42		C, D
75	3625	1,2	90	3625	1,2	19,515	GKS11 - 3M□□□ 180-42		C, D
67	4084	1,2	80	4084	1,1	21,989	GKS11 - 3M□□□ 180-42		C, D
59	4587	1,9	72	4587	1,8	24,696	GKS14 - 3M□□□ 180-42		C, D
57	4758	1,0	69	4758	1,0	25,615	GKS11 - 3M□□□ 180-42		C, D

Abmessungen ab Seite 6-128

50 Hz			60 Hz			i	Kegelstirnrad-getriebemotor	50 Hz	60 Hz
n_2 [min^{-1}]	M_2 [Nm]	c	n_2 [min^{-1}]	M_2 [Nm]	c			Rücksprache erforderlich bei Einbaulage	
P_1 = 30,0 kW			**P_1 = 36,0 kW**						
54	5046	1,8	65	5046	1,7	27,165	GKS14 - 3M□□□ 180-42		C, D
52	5205	1,0	63	5205	0,9	28,021	GKS11 - 3M□□□ 180-42		C, D
48	5685	1,8	58	5685	1,7	30,609	GKS14 - 3M□□□ 180-42		C, D
46	5865	0,9	56	5865	0,9	31,573	GKS11 - 3M□□□ 180-42		C, D
42	6444	1,6	51	6444	1,5	34,692	GKS14 - 3M□□□ 180-42		C, D
41	6639	0,9	49	6639	0,8	35,741	GKS11 - 3M□□□ 180-42		C, D
38	7261	1,5	45	7261	1,4	39,089	GKS14 - 3M□□□ 180-42		C, D
34	7900	1,4	42	7900	1,4	42,531	GKS14 - 3M□□□ 180-42		C, D
31	8901	1,3	37	8901	1,3	47,923	GKS14 - 3M□□□ 180-42		C, D
26	10448	1,1	31	10448	1,1	56,251	GKS14 - 3M□□□ 180-42		C, D
23	11773	1,0	28	11773	1,0	63,382	GKS14 - 3M□□□ 180-42		C, D
21	12806	0,9	26	12806	0,9	68,942	GKS14 - 3M□□□ 180-42		C, D
P_1 = 37,0 kW			**P_1 = 45,0 kW**						
122	2752	1,0	146	2752	1,0	12,094	GKS11 - 3M□□□ 225-12		C, D
119	2829	1,8	142	2829	1,7	12,435	GKS14 - 3M□□□ 225-12		C, D
112	2993	1,0	135	2993	1,0	13,154	GKS11 - 3M□□□ 225-12		C, D
109	3077	1,8	131	3077	1,7	13,525	GKS14 - 3M□□□ 225-12		C, D
93	3612	0,9	112	3612	0,8	15,874	GKS11 - 3M□□□ 225-12		C, D
89	3788	1,6	106	3787	1,5	16,646	GKS14 - 3M□□□ 225-12		C, D
85	3928	0,9	103	3928	0,8	17,265	GKS11 - 3M□□□ 225-12		C, D
81	4166	1,5	97	4166	1,4	18,311	GKS14 - 3M□□□ 225-12		C, D
76	4440	1,0	91	4440	1,0	19,515	GKS11 - 3M□□□ 225-12		C, D
74	4566	1,8	88	4565	1,7	20,065	GKS14 - 3M□□□ 225-12		C, D
67	5003	1,0	81	5003	0,9	21,989	GKS11 - 3M□□□ 225-12		C, D
65	5144	1,8	78	5144	1,7	22,609	GKS14 - 3M□□□ 225-12		C, D
60	5619	1,6	72	5619	1,5	24,696	GKS14 - 3M□□□ 225-12		C, D
58	5828	0,9	69	5828	0,8	25,615	GKS11 - 3M□□□ 225-12		C, D
54	6181	1,5	65	6181	1,4	27,165	GKS14 - 3M□□□ 225-12		C, D
53	6376	0,8	63	6376	0,8	28,021	GKS11 - 3M□□□ 225-12		C, D
48	6964	1,5	58	6964	1,4	30,609	GKS14 - 3M□□□ 225-12		C, D
43	7893	1,3	51	7893	1,2	34,692	GKS14 - 3M□□□ 225-12		C, D
38	8894	1,2	45	8894	1,2	39,089	GKS14 - 3M□□□ 225-12		C, D
35	9677	1,1	42	9677	1,1	42,531	GKS14 - 3M□□□ 225-12		C, D
31	10904	1,0	37	10904	1,0	47,923	GKS14 - 3M□□□ 225-12		C, D
26	12799	0,9	32	12799	0,9	56,251	GKS14 - 3M□□□ 225-12		C, D
P_1 = 45,0 kW			**P_1 = 54,0 kW**						
122	3335	0,8	147	3335	0,8	12,094	GKS11 - 3M□□□ 225-22		C, D
119	3429	1,5	143	3429	1,4	12,435	GKS14 - 3M□□□ 225-22		C, D
113	3628	0,8	135	3628	0,8	13,154	GKS11 - 3M□□□ 225-22		C, D
109	3730	1,5	131	3730	1,4	13,525	GKS14 - 3M□□□ 225-22		C, D
89	4591	1,3	107	4591	1,2	16,646	GKS14 - 3M□□□ 225-22		C, D
81	5050	1,2	97	5050	1,2	18,311	GKS14 - 3M□□□ 225-22		C, D
76	5382	0,8	91	5382	0,8	19,515	GKS11 - 3M□□□ 225-22		C, D
74	5534	1,5	89	5534	1,4	20,065	GKS14 - 3M□□□ 225-22		C, D
67	6064	0,8	81	6064	0,8	21,989	GKS11 - 3M□□□ 225-22		C, D
66	6235	1,5	79	6235	1,4	22,609	GKS14 - 3M□□□ 225-22		C, D
60	6811	1,3	72	6811	1,2	24,696	GKS14 - 3M□□□ 225-22		C, D
55	7492	1,2	65	7492	1,2	27,165	GKS14 - 3M□□□ 225-22		C, D
48	8442	1,2	58	8442	1,1	30,609	GKS14 - 3M□□□ 225-22		C, D
43	9568	1,0	51	9568	1,0	34,692	GKS14 - 3M□□□ 225-22		C, D
38	10781	1,0	45	10780	1,0	39,089	GKS14 - 3M□□□ 225-22		C, D
35	11730	0,9	42	11730	0,9	42,531	GKS14 - 3M□□□ 225-22		C, D
31	13217	0,9	37	13217	0,9	47,923	GKS14 - 3M□□□ 225-22		C, D

Abmessungen ab Seite 6-128

$M_{2\,zul} \leq$ 190 Nm								GKS04-3N □□□							
Getriebe	Lagerflanschgröße Motorgröße Flanschdurchmesser							i	50 Hz			60 Hz			50 Hz / 60 Hz
									$P_{1\,zul}$ [kW]	$M_{2\,zul}$ [Nm]	n_2 [min^{-1}]	$P_{1\,zul}$ [kW]	$M_{2\,zul}$ [Nm]	n_2 [min^{-1}]	Rücksprache erforderlich bei Einbaulage
									n_1 = 2800 min^{-1}			n_1 = 3360 min^{-1}			
GKS04 - 3N □□□	**1A**							9,836	1,03	33	285	1,03	27	342	C, D
	63							22,522	1,03	75	124	1,03	63	149	C, D
	90							25,088	1,03	84	112	1,03	70	134	C, D
								28,727	0,96	89	98	0,96	74	117	C, D
								32,000	0,96	99	88	0,96	83	105	C, D
								44,240	1,19	171	63	1,19	142	76	C, D
								50,943	1,02	168	55	1,02	140	66	C, D
								56,976	0,93	173	49	0,93	144	59	C, D
								64,978	0,80	169	43	0,80	141	52	C, D
								72,210	0,75	175	39	0,75	146	47	C, D
								90,491	0,60	175	31	0,60	146	37	C, D
								100,067	0,53	171	28	0,53	142	34	C, D
								111,467	0,47	170	25	0,48	145	30	C, D
								128,874	0,45	187	22	0,46	159	26	C, D
								143,556	0,37	172	20	0,38	147	23	C, D
								163,332	0,36	190	17	0,37	162	21	C, D
								181,939	0,30	174	15	0,30	148	19	C, D
								204,682	0,29	190	14	0,29	162	16	C, D
								228,000	0,24	177	12	0,25	151	15	C, D
								269,660	0,22	190	10	0,22	162	13	C, D
								300,381	0,18	178	9,3	0,19	152	11	C, D
GKS04 - 3N □□□	□B							5,123	2,23	37	547	2,08	29	656	C, D
	1B	2B	5B					7,025	2,23	51	399	2,08	39	478	C, D
	71	63	56C					8,167	2,23	59	343	2,08	46	411	C, D
	105	90	Nema					8,991	2,23	65	311	2,08	50	374	C, D
								9,836	2,23	71	285	2,08	55	342	C, D
								11,730	2,23	85	239	2,08	66	286	C, D
								13,067	2,23	95	214	2,08	73	257	C, D
								14,333	2,23	104	195	2,08	80	234	C, D
								16,087	2,23	116	174	2,08	90	209	C, D
								17,920	2,23	130	156	2,08	100	188	C, D
								20,588	2,22	148	136	2,08	115	163	C, D
								22,522	2,03	148	124	2,03	123	149	C, D
								25,088	1,67	136	112	1,67	113	134	C, D
								28,727	1,60	149	98	1,60	124	117	C, D
								32,000	1,31	136	88	1,31	113	105	C, D
								35,191	1,30	149	80	1,30	124	96	C, D
								39,200	1,07	136	71	1,07	114	86	C, D
								44,240	1,19	171	63	1,19	142	76	C, D
								50,943	1,02	168	55	1,02	140	66	C, D
								56,976	0,93	173	49	0,93	144	59	C, D
								64,978	0,80	169	43	0,80	141	52	C, D
								72,210	0,75	175	39	0,75	146	47	C, D
								79,598	0,65	169	35	0,65	141	42	C, D
								90,491	0,60	175	31	0,60	146	37	C, D
								100,067	0,53	171	28	0,53	142	34	C, D
								111,467	0,47	170	25	0,48	145	30	C, D
								128,874	0,45	187	22	0,46	159	26	C, D
								143,556	0,37	172	20	0,38	147	23	C, D
								163,332	0,36	190	17	0,37	162	21	C, D
								181,939	0,30	174	15	0,30	148	19	C, D
								204,682	0,29	190	14	0,29	162	16	C, D
								228,000	0,24	177	12	0,25	151	15	C, D
GKS04 - 3N □□□	□C							5,123	3,04	50	547	2,82	39	656	C, D
	1C	2C	3C	4C	5C	6C	7C	7,025	3,04	69	399	2,82	54	478	C, D
	80	71	71	71	56C	63	80	8,167	3,04	80	343	2,82	62	411	C, D
	160	160	105	120	Nema	160	120	8,991	2,87	84	311	2,82	69	374	C, D
								9,836	2,71	86	285	2,71	72	342	C, D
								11,730	3,04	115	239	2,82	89	286	C, D
								13,067	3,04	129	214	2,82	100	257	C, D
								14,333	2,87	133	195	2,82	109	234	C, D
								16,087	2,82	147	174	2,82	123	209	C, D
								17,920	2,32	135	156	2,32	112	188	C, D

Abmessungen ab Seite 6-144

$M_{2\,zul} \leq$ 190 Nm — GKS04-3N □□□

Getriebe	Lagerflanschgröße / Motorgröße / Flanschdurchmesser	i	50 Hz $P_{1\,zul}$ [kW]	50 Hz $M_{2\,zul}$ [Nm]	50 Hz n_2 [min^{-1}]	60 Hz $P_{1\,zul}$ [kW]	60 Hz $M_{2\,zul}$ [Nm]	60 Hz n_2 [min^{-1}]	50 Hz / 60 Hz Rücksprache erforderlich bei Einbaulage
			n_1 = 2800 min^{-1}			n_1 = 3360 min^{-1}			
GKS04 - 3N □□□	□C	20,588	2,22	148	136	2,22	123	163	C, D
1C	2C 3C 4C 5C 6C 7C	22,522	2,03	148	124	2,03	123	149	C, D
80	71 71 71 56C 63 80	25,088	1,67	136	112	1,67	113	134	C, D
160	160 105 120 Nema 160 120	28,727	1,60	149	98	1,60	124	117	C, D
		32,000	1,31	136	88	1,31	113	105	C, D
		35,191	1,30	149	80	1,30	124	96	C, D
		39,200	1,07	136	71	1,07	114	86	C, D
		44,240	1,19	171	63	1,19	142	76	C, D
		50,943	1,02	168	55	1,02	140	66	C, D
		56,976	0,93	173	49	0,93	144	59	C, D
		64,978	0,80	169	43	0,80	141	52	C, D
		79,598	0,65	169	35	0,65	141	42	C, D
		100,067	0,53	171	28	0,53	142	34	C, D
		111,467	0,47	170	25	0,48	145	30	C, D
		128,874	0,45	187	22	0,46	159	26	C, D
		143,556	0,37	172	20	0,38	147	23	C, D
GKS04 - 3N □□□	□D	5,123	3,75	62	547	3,49	48	656	C, D
1D	2D 5D	7,025	3,30	75	399	3,30	63	478	C, D
90	80 143/145TC	8,167	3,75	99	343	3,49	77	411	C, D
160	160 Nema	8,991	2,87	84	311	2,87	70	374	C, D
		9,836	2,71	86	285	2,71	72	342	C, D
		11,730	3,75	143	239	3,49	110	286	C, D
		13,067	3,17	134	214	3,17	112	257	C, D
		14,333	2,87	133	195	2,87	111	234	C, D
		16,087	2,82	147	174	2,82	123	209	C, D
		17,920	2,32	135	156	2,32	112	188	C, D
		20,588	2,22	148	136	2,22	123	163	C, D
		22,522	2,03	148	124	2,03	123	149	C, D
		25,088	1,67	136	112	1,67	113	134	C, D
		28,727	1,60	149	98	1,60	124	117	C, D
		32,000	1,31	136	88	1,31	113	105	C, D
		35,191	1,30	149	80	1,30	124	96	C, D
		39,200	1,07	136	71	1,07	114	86	C, D
		50,943	1,02	168	55	1,02	140	66	C, D
		64,978	0,80	169	43	0,80	141	52	C, D
		79,598	0,65	169	35	0,65	141	42	C, D
			n_1 = 1400 min^{-1}			n_1 = 1680 min^{-1}			
GKS04 - 3N □□□	**1A**	9,836	0,63	40	142	0,73	39	171	
63		22,522	0,63	93	62	0,73	89	75	
90		25,088	0,63	103	56	0,73	99	67	
		28,727	0,59	110	49	0,68	106	59	
		32,000	0,59	122	44	0,68	118	53	
		44,240	0,65	185	32	0,77	185	38	
		50,943	0,55	182	28	0,66	182	33	
		56,976	0,51	187	25	0,61	187	30	
		64,978	0,43	183	22	0,52	183	26	
		72,210	0,41	190	19	0,49	190	23	
		90,491	0,32	190	16	0,39	190	19	
		100,067	0,29	185	14	0,34	185	17	
		111,467	0,24	170	13	0,28	170	15	
		128,874	0,22	187	11	0,27	187	13	
		143,556	0,18	172	9,8	0,22	172	12	
		163,332	0,18	190	8,6	0,22	190	10	
		181,939	0,15	174	7,7	0,18	174	9,2	
		204,682	0,14	190	6,8	0,17	190	8,2	
		228,000	0,12	177	6,1	0,14	177	7,4	
		269,660	0,11	190	5,2	0,13	190	6,2	
		300,381	0,09	178	4,7	0,11	178	5,6	
GKS04 - 3N □□□	□B	5,123	1,37	46	273	1,59	44	328	
1B	2B 5B	7,025	1,37	63	199	1,59	60	239	
71	63 56C	8,167	1,37	73	171	1,59	70	206	
105	90 Nema	8,991	1,37	80	156	1,59	77	187	

Abmessungen ab Seite 6-144

$M_{2\,zul} \leq$ 190 Nm — GKS04-3N □□□

Getriebe	Lagerflanschgröße / Motorgröße / Flanschdurchmesser							i	50 Hz $P_{1\,zul}$ [kW]	50 Hz $M_{2\,zul}$ [Nm]	50 Hz n_2 [min^{-1}]	60 Hz $P_{1\,zul}$ [kW]	60 Hz $M_{2\,zul}$ [Nm]	60 Hz n_2 [min^{-1}]	50 Hz / 60 Hz Rücksprache erforderlich bei Einbaulage
									n_1 = 1400 min^{-1}			n_1 = 1680 min^{-1}			
GKS04 - 3N □□□	□B							9,836	1,37	88	142	1,59	84	171	
	1B	2B	5B					11,730	1,37	104	119	1,59	101	143	
	71	63	56C					13,067	1,37	116	107	1,59	112	129	
	105	90	Nema					14,333	1,37	128	98	1,59	123	117	
								16,087	1,37	143	87	1,59	138	104	
								17,920	1,37	160	78	1,59	154	94	
								20,588	1,36	182	68	1,58	175	82	
								22,522	1,25	182	62	1,44	175	75	
								25,088	1,03	167	56	1,19	161	67	
								28,727	0,98	183	49	1,14	176	59	
								32,000	0,81	167	44	0,93	161	53	
								35,191	0,80	183	40	0,93	176	48	
								39,200	0,66	168	36	0,76	162	43	
								44,240	0,65	185	32	0,77	185	38	
								50,943	0,55	182	28	0,66	182	33	
								56,976	0,51	187	25	0,61	187	30	
								64,978	0,43	183	22	0,52	183	26	
								72,210	0,41	190	19	0,49	190	23	
								79,598	0,35	183	18	0,43	183	21	
								90,491	0,32	190	16	0,39	190	19	
								100,067	0,29	185	14	0,34	185	17	
								111,467	0,24	170	13	0,28	170	15	
								128,874	0,22	187	11	0,27	187	13	
								143,556	0,18	172	9,8	0,22	172	12	
								163,332	0,18	190	8,6	0,22	190	10	
								181,939	0,15	174	7,7	0,18	174	9,2	
								204,682	0,14	190	6,8	0,17	190	8,2	
								228,000	0,12	177	6,1	0,14	177	7,4	
GKS04 - 3N □□□	□C							5,123	1,87	62	273	2,16	60	328	
	1C	2C	3C	4C	5C	6C	7C	7,025	1,87	85	199	2,16	82	239	
	80	71	71	71	56C	63	80	8,167	1,87	99	171	2,16	95	206	
	160	160	105	120	Nema	160	120	8,991	1,77	103	156	2,04	99	187	
								9,836	1,67	106	142	1,93	102	171	
								11,730	1,87	142	119	2,16	137	143	
								13,067	1,87	158	107	2,16	152	129	
								14,333	1,77	164	98	2,04	158	117	
								16,087	1,74	181	87	2,01	174	104	
								17,920	1,43	166	78	1,65	160	94	
								20,588	1,36	182	68	1,58	175	82	
								22,522	1,25	182	62	1,44	175	75	
								25,088	1,03	167	56	1,19	161	67	
								28,727	0,98	183	49	1,14	176	59	
								32,000	0,81	167	44	0,93	161	53	
								35,191	0,80	183	40	0,93	176	48	
								39,200	0,66	168	36	0,76	162	43	
								44,240	0,65	185	32	0,77	185	38	
								50,943	0,55	182	28	0,66	182	33	
								56,976	0,51	187	25	0,61	187	30	
								64,978	0,43	183	22	0,52	183	26	
								79,598	0,35	183	18	0,43	183	21	
								100,067	0,29	185	14	0,34	185	17	
								111,467	0,24	170	13	0,28	170	15	
								128,874	0,22	187	11	0,27	187	13	
								143,556	0,18	172	9,8	0,22	172	12	
GKS04 - 3N □□□	□D							5,123	2,31	77	273	2,67	74	328	
	1D	2D	5D					7,025	2,03	93	199	2,35	89	239	
	90	80	143/145TC					8,167	2,31	122	171	2,67	118	206	
	160	160	Nema					8,991	1,77	103	156	2,04	99	187	
								9,836	1,67	106	142	1,93	102	171	
								11,730	2,31	175	119	2,67	169	143	
								13,067	1,95	165	107	2,25	159	129	
								14,333	1,77	164	98	2,04	158	117	

Abmessungen ab Seite 6-144

$M_{2\,zul} \leq$ 190 Nm			GKS04-3N □□□							
Getriebe	Lagerflanschgröße Motorgröße Flanschdurchmesser	i	50 Hz			60 Hz			50 Hz	60 Hz
			$P_{1\,zul}$ [kW]	$M_{2\,zul}$ [Nm]	n_2 [min^{-1}]	$P_{1\,zul}$ [kW]	$M_{2\,zul}$ [Nm]	n_2 [min^{-1}]	Rücksprache erforderlich bei Einbaulage	
			n_1 = 1400 min^{-1}			n_1 = 1680 min^{-1}				
GKS04 - 3N □□□ □D		16,087	1,74	181	87	2,01	174	104		
1D	2D 5D	17,920	1,43	166	78	1,65	160	94		
90	80 143/145TC	20,588	1,36	182	68	1,58	175	82		
160	160 Nema	22,522	1,25	182	62	1,44	175	75		
		25,088	1,03	167	56	1,19	161	67		
		28,727	0,98	183	49	1,14	176	59		
		32,000	0,81	167	44	0,93	161	53		
		35,191	0,80	183	40	0,93	176	48		
		39,200	0,66	168	36	0,76	162	43		
		50,943	0,55	182	28	0,66	182	33		
		64,978	0,43	183	22	0,52	183	26		
		79,598	0,35	183	18	0,43	183	21		
			n_1 = 700 min^{-1}			n_1 = 840 min^{-1}				
GKS04 - 3N □□□ **1A**		9,836	0,32	40	71	0,38	40	85		
63		22,522	0,32	93	31	0,38	93	37		
90		25,088	0,32	103	28	0,38	103	34		
		28,727	0,30	110	24	0,35	110	29		
		32,000	0,30	122	22	0,35	122	26		
		44,240	0,32	185	16	0,39	185	19		
		50,943	0,28	182	14	0,33	182	17		
		56,976	0,25	187	12	0,30	187	15		
		64,978	0,22	183	11	0,26	183	13		
		72,210	0,20	190	9,7	0,24	190	12		
		90,491	0,16	190	7,7	0,19	190	9,3		
		100,067	0,14	185	7,0	0,17	185	8,4		
		111,467	0,12	170	6,3	0,14	170	7,5		
		128,874	0,11	187	5,4	0,13	187	6,5		
		143,556	0,09	172	4,9	0,11	172	5,9		
		163,332	0,09	190	4,3	0,11	190	5,1		
		181,939	0,07	174	3,9	0,09	174	4,6		
		204,682	0,07	190	3,4	0,09	190	4,1		
		228,000	0,06	177	3,1	0,07	177	3,7		
		269,660	0,05	190	2,6	0,07	190	3,1		
		300,381	0,05	178	2,3	0,05	178	2,8		
GKS04 - 3N □□□ □B		5,123	0,73	48	137	0,87	48	164		
1B	2B 5B	7,025	0,73	66	100	0,87	66	120		
71	63 56C	8,167	0,73	77	86	0,87	77	103		
105	90 Nema	8,991	0,78	90	78	0,93	90	93		
		9,836	0,74	94	71	0,89	94	85		
		11,730	0,73	110	60	0,87	110	72		
		13,067	0,73	123	54	0,87	123	64		
		14,333	0,78	144	49	0,93	144	59		
		16,087	0,73	151	44	0,87	151	52		
		17,920	0,71	166	39	0,86	166	47		
		20,588	0,68	182	34	0,82	182	41		
		22,522	0,62	182	31	0,75	182	37		
		25,088	0,51	167	28	0,62	167	34		
		28,727	0,49	183	24	0,59	183	29		
		32,000	0,40	167	22	0,48	167	26		
		35,191	0,40	183	20	0,48	183	24		
		39,200	0,33	168	18	0,40	168	21		
		44,240	0,32	185	16	0,39	185	19		
		50,943	0,28	182	14	0,33	182	17		
		56,976	0,25	187	12	0,30	187	15		
		64,978	0,22	183	11	0,26	183	13		
		72,210	0,20	190	9,7	0,24	190	12		
		79,598	0,18	183	8,8	0,21	183	11		
		90,491	0,16	190	7,7	0,19	190	9,3		
		100,067	0,14	185	7,0	0,17	185	8,4		
		111,467	0,12	170	6,3	0,14	170	7,5		
		128,874	0,11	187	5,4	0,13	187	6,5		

Abmessungen ab Seite 6-144

$M_{2\,zul} \leq$ 190 Nm — GKS04-3N □□□

Getriebe	Lagerflanschgröße / Motorgröße / Flanschdurchmesser							i	50 Hz $P_{1\,zul}$ [kW]	50 Hz $M_{2\,zul}$ [Nm]	50 Hz n_2 [min⁻¹]	60 Hz $P_{1\,zul}$ [kW]	60 Hz $M_{2\,zul}$ [Nm]	60 Hz n_2 [min⁻¹]	50 Hz Rücksprache erforderlich bei Einbaulage	60 Hz Rücksprache erforderlich bei Einbaulage
									n_1 = 700 min⁻¹			n_1 = 840 min⁻¹				
GKS04 - 3N □□□	□B							143,556	0,09	172	4,9	0,11	172	5,9		
	1B	2B	5B					163,332	0,09	190	4,3	0,11	190	5,1		
	71	63	56C					181,939	0,07	174	3,9	0,09	174	4,6		
	105	90	Nema					204,682	0,07	190	3,4	0,09	190	4,1		
								228,000	0,06	177	3,1	0,07	177	3,7		
GKS04 - 3N □□□	□C							5,123	1,21	80	137	1,45	80	164		
	1C	2C	3C	4C	5C	6C	7C	7,025	1,02	93	100	1,22	93	120		
	80	71	71	71	56C	63	80	8,167	1,21	128	86	1,45	128	103		
	160	160	105	120	Nema	160	120	8,991	0,88	103	78	1,06	103	93		
								9,836	0,83	106	71	1,00	106	85		
								11,730	1,18	180	60	1,42	180	72		
								13,067	0,97	165	54	1,17	165	64		
								14,333	0,88	164	49	1,06	164	59		
								16,087	0,87	181	44	1,04	181	52		
								17,920	0,71	166	39	0,86	166	47		
								20,588	0,68	182	34	0,82	182	41		
								22,522	0,62	182	31	0,75	182	37		
								25,088	0,51	167	28	0,62	167	34		
								28,727	0,49	183	24	0,59	183	29		
								32,000	0,40	167	22	0,48	167	26		
								35,191	0,40	183	20	0,48	183	24		
								39,200	0,33	168	18	0,40	168	21		
								44,240	0,32	185	16	0,39	185	19		
								50,943	0,28	182	14	0,33	182	17		
								56,976	0,25	187	12	0,30	187	15		
								64,978	0,22	183	11	0,26	183	13		
								79,598	0,18	183	8,8	0,21	183	11		
								100,067	0,14	185	7,0	0,17	185	8,4		
								111,467	0,12	170	6,3	0,14	170	7,5		
								128,874	0,11	187	5,4	0,13	187	6,5		
								143,556	0,09	172	4,9	0,11	172	5,9		
GKS04 - 3N □□□	□D							5,123	1,21	80	137	1,45	80	164		
	1D	2D	5D					7,025	1,02	93	100	1,22	93	120		
	90	80	143/145TC					8,167	1,21	128	86	1,45	128	103		
	160	160	Nema					8,991	0,88	103	78	1,06	103	93		
								9,836	0,83	106	71	1,00	106	85		
								11,730	1,18	180	60	1,42	180	72		
								13,067	0,97	165	54	1,17	165	64		
								14,333	0,88	164	49	1,06	164	59		
								16,087	0,87	181	44	1,04	181	52		
								17,920	0,71	166	39	0,86	166	47		
								20,588	0,68	182	34	0,82	182	41		
								22,522	0,62	182	31	0,75	182	37		
								25,088	0,51	167	28	0,62	167	34		
								28,727	0,49	183	24	0,59	183	29		
								32,000	0,40	167	22	0,48	167	26		
								35,191	0,40	183	20	0,48	183	24		
								39,200	0,33	168	18	0,40	168	21		
								50,943	0,28	182	14	0,33	182	17		
								64,978	0,22	183	11	0,26	183	13		
								79,598	0,18	183	8,8	0,21	183	11		

Abmessungen ab Seite 6-144

$M_{2\,zul} \leq$ 331 Nm								GKS05-3N □□□							
Getriebe	Lagerflanschgröße Motorgröße Flanschdurchmesser							i	50 Hz			60 Hz			50 Hz / 60 Hz
									$P_{1\,zul}$ [kW]	$M_{2\,zul}$ [Nm]	n_2 [min^{-1}]	$P_{1\,zul}$ [kW]	$M_{2\,zul}$ [Nm]	n_2 [min^{-1}]	Rücksprache erforderlich bei Einbaulage
									n_1 = 2800 min^{-1}			n_1 = 3360 min^{-1}			
GKS05 - 3N □□□ □B								13,176	2,23	95	213	2,08	74	255	C, D
1B	5B							32,744	2,23	237	86	2,08	184	103	C, D
71	56C							36,894	2,05	245	76	2,05	204	91	C, D
105	Nema							41,765	1,99	269	67	1,99	224	81	C, D
								47,059	1,84	281	60	1,84	234	71	C, D
								66,592	1,42	305	42	1,42	255	51	C, D
								75,033	1,18	286	37	1,18	238	45	C, D
								82,833	1,14	305	34	1,14	255	41	C, D
								93,333	0,96	291	30	0,96	242	36	C, D
								107,196	0,88	305	26	0,88	255	31	C, D
								120,784	0,80	315	23	0,82	269	28	C, D
								130,097	0,79	331	22	0,80	282	26	C, D
								146,588	0,66	315	19	0,68	269	23	C, D
								166,276	0,61	331	17	0,63	282	20	C, D
								187,353	0,52	315	15	0,53	269	18	C, D
								211,200	0,46	314	13	0,47	268	16	C, D
								227,484	0,38	278	12	0,39	237	15	C, D
								256,320	0,38	313	11	0,39	267	13	C, D
								290,745	0,29	277	9,6	0,30	236	12	C, D
								327,600	0,29	312	8,6	0,30	266	10	C, D
GKS05 - 3N □□□ □C								13,176	3,04	130	213	2,82	100	255	C, D
1C	2C	3C	4C	5C	6C	7C		29,931	2,76	268	94	2,76	223	112	C, D
80	71	71	71	56C	63	80		32,744	2,53	269	86	2,53	224	103	C, D
160	160	105	120	Nema	160	120		36,894	2,05	245	76	2,05	204	91	C, D
								41,765	1,99	269	67	1,99	224	81	C, D
								47,059	1,84	281	60	1,84	234	71	C, D
								51,162	1,84	305	55	1,84	255	66	C, D
								57,647	1,52	283	49	1,52	236	58	C, D
								66,592	1,42	305	42	1,42	255	51	C, D
								75,033	1,18	286	37	1,18	238	45	C, D
								82,833	1,14	305	34	1,14	255	41	C, D
								93,333	0,96	291	30	0,96	242	36	C, D
								107,196	0,88	305	26	0,88	255	31	C, D
								120,784	0,80	315	23	0,82	269	28	C, D
								130,097	0,79	331	22	0,80	282	26	C, D
								146,588	0,66	315	19	0,68	269	23	C, D
								211,200	0,46	314	13	0,47	268	16	C, D
								227,484	0,38	278	12	0,39	237	15	C, D
								256,320	0,38	313	11	0,39	267	13	C, D
GKS05 - 3N □□□ □D								6,863	3,75	83	408	3,49	65	490	C, D
1D	2D	5D						9,412	3,75	114	298	3,49	89	357	C, D
90	80	143/145TC						10,569	3,75	128	265	3,49	100	318	C, D
160	160	Nema						11,667	3,75	142	240	3,49	110	288	C, D
								13,176	3,15	134	213	3,15	112	255	C, D
								14,494	3,75	176	193	3,49	136	232	C, D
								16,000	3,75	194	175	3,49	151	210	C, D
								17,054	3,75	207	164	3,49	161	197	C, D
								19,216	3,75	233	146	3,49	181	175	C, D
								23,388	3,53	267	120	3,49	220	144	C, D
								26,353	2,83	242	106	2,83	202	128	C, D
								29,931	2,76	268	94	2,76	223	112	C, D
								32,744	2,53	269	86	2,53	224	103	C, D
								36,894	2,05	245	76	2,05	204	91	C, D
								41,765	1,99	269	67	1,99	224	81	C, D
								47,059	1,84	281	60	1,84	234	71	C, D
								51,162	1,84	305	55	1,84	255	66	C, D
								57,647	1,52	283	49	1,52	236	58	C, D
								66,592	1,42	305	42	1,42	255	51	C, D
								75,033	1,18	286	37	1,18	238	45	C, D
								82,833	1,14	305	34	1,14	255	41	C, D
								93,333	0,96	291	30	0,96	242	36	C, D

Abmessungen ab Seite 6-144

$M_{2\,zul} \leq$ 331 Nm								GKS05-3N □□□							
								50 Hz			60 Hz			50 Hz	60 Hz
Getriebe	Lagerflanschgröße							i	$P_{1\,zul}$	$M_{2\,zul}$	n_2	$P_{1\,zul}$	$M_{2\,zul}$	n_2	Rücksprache erforderlich bei Einbaulage
	Motorgröße								[kW]	[Nm]	[min^{-1}]	[kW]	[Nm]	[min^{-1}]	
	Flanschdurchmesser								n_1 = 2800 min^{-1}			n_1 = 3360 min^{-1}			
GKS05 - 3N □□□	□E							6,863	5,39	120	408	5,39	100	490	C, D
	1E	**1E**	2E	3E	4E	5E		9,412	4,39	134	298	4,39	111	357	C, D
	100	**112**	90	80	90	182/184TC		10,569	5,39	184	265	5,39	154	318	C, D
	160	**160**	160	160	200	Nema		11,667	5,39	204	240	5,39	170	288	C, D
								13,176	3,15	134	213	3,15	112	255	C, D
								14,494	4,39	206	193	4,39	172	232	C, D
								16,000	4,39	227	175	4,39	189	210	C, D
								17,054	4,61	255	164	4,61	212	197	C, D
								19,216	3,87	241	146	3,87	201	175	C, D
								23,388	3,53	267	120	3,53	223	144	C, D
								26,353	2,83	242	106	2,83	202	128	C, D
								29,931	2,76	268	94	2,76	223	112	C, D
								32,744	2,53	269	86	2,53	224	103	C, D
								36,894	2,05	245	76	2,05	204	91	C, D
								41,765	1,99	269	67	1,99	224	81	C, D
								47,059	1,84	281	60	1,84	234	71	C, D
								51,162	1,84	305	55	1,84	255	66	C, D
								57,647	1,52	283	49	1,52	236	58	C, D
									n_1 = 1400 min^{-1}			n_1 = 1680 min^{-1}			
GKS05 - 3N □□□	□B							13,176	1,37	117	106	1,59	113	128	
	1B	5B						32,744	1,37	292	43	1,59	281	51	
	71	56C						36,894	1,26	302	38	1,46	291	46	
	105	Nema						41,765	1,22	331	34	1,41	319	40	
								47,059	1,00	304	30	1,20	304	36	
								66,592	0,77	331	21	0,92	331	25	
								75,033	0,64	310	19	0,77	310	22	
								82,833	0,62	331	17	0,74	331	20	
								93,333	0,52	315	15	0,63	315	18	
								107,196	0,48	331	13	0,57	331	16	
								120,784	0,40	315	12	0,48	315	14	
								130,097	0,39	331	11	0,47	331	13	
								146,588	0,33	315	9,6	0,40	315	12	
								166,276	0,31	331	8,4	0,37	331	10	
								187,353	0,26	315	7,5	0,31	315	9,0	
								211,200	0,23	314	6,6	0,28	314	8,0	
								227,484	0,19	278	6,2	0,23	278	7,4	
								256,320	0,19	313	5,5	0,23	313	6,6	
								290,745	0,15	277	4,8	0,18	277	5,8	
								327,600	0,15	312	4,3	0,18	312	5,1	
GKS05 - 3N □□□	□C							13,176	1,87	160	106	2,16	154	128	
	1C	2C	3C	4C	5C	6C	7C	29,931	1,70	330	47	1,97	318	56	
	80	71	71	71	56C	63	80	32,744	1,56	331	43	1,80	319	51	
	160	160	105	120	Nema	160	120	36,894	1,26	302	38	1,46	291	46	
								41,765	1,22	331	34	1,41	319	40	
								47,059	1,00	304	30	1,20	304	36	
								51,162	1,00	331	27	1,20	331	33	
								57,647	0,82	307	24	0,99	307	29	
								66,592	0,77	331	21	0,92	331	25	
								75,033	0,64	310	19	0,77	310	22	
								82,833	0,62	331	17	0,74	331	20	
								93,333	0,52	315	15	0,63	315	18	
								107,196	0,48	331	13	0,57	331	16	
								120,784	0,40	315	12	0,48	315	14	
								130,097	0,39	331	11	0,47	331	13	
								146,588	0,33	315	9,6	0,40	315	12	
								211,200	0,23	314	6,6	0,28	314	8,0	
								227,484	0,19	278	6,2	0,23	278	7,4	
								256,320	0,19	313	5,5	0,23	313	6,6	

Abmessungen ab Seite 6-144

$M_{2\,zul} \leq$ 331 Nm		GKS05-3N □□□							
			50 Hz			60 Hz			50 Hz / 60 Hz
Getriebe Lagerflanschgröße Motorgröße Flanschdurchmesser	i	$P_{1\,zul}$ [kW]	$M_{2\,zul}$ [Nm]	n_2 [min^{-1}]	$P_{1\,zul}$ [kW]	$M_{2\,zul}$ [Nm]	n_2 [min^{-1}]	Rücksprache erforderlich bei Einbaulage	
		n_1 = 1400 min^{-1}			n_1 = 1680 min^{-1}				
GKS05 - 3N □□□ □D	6,863	2,31	103	204	2,67	99	245		
1D 2D 5D	9,412	2,31	141	149	2,67	136	179		
90 80 143/145TC	10,569	2,31	158	133	2,67	152	159		
160 160 Nema	11,667	2,31	175	120	2,67	168	144		
	13,176	1,94	165	106	2,24	159	128		
	14,494	2,31	217	97	2,67	209	116		
	16,000	2,31	239	88	2,67	230	105		
	17,054	2,31	255	82	2,67	246	99		
	19,216	2,31	287	73	2,67	277	87		
	23,388	2,17	329	60	2,51	317	72		
	26,353	1,75	298	53	2,02	287	64		
	29,931	1,70	330	47	1,97	318	56		
	32,744	1,56	331	43	1,80	319	51		
	36,894	1,26	302	38	1,46	291	46		
	41,765	1,22	331	34	1,41	319	40		
	47,059	1,00	304	30	1,20	304	36		
	51,162	1,00	331	27	1,20	331	33		
	57,647	0,82	307	24	0,99	307	29		
	66,592	0,77	331	21	0,92	331	25		
	75,033	0,64	310	19	0,77	310	22		
	82,833	0,62	331	17	0,74	331	20		
	93,333	0,52	315	15	0,63	315	18		
GKS05 - 3N □□□ □E	6,863	3,32	147	204	3,83	142	245		
1E **1E** 2E 3E 4E 5E	9,412	2,70	165	149	3,12	159	179		
100 **112** 90 80 90 182/184TC	10,569	3,32	227	133	3,83	219	159		
160 **160** 160 160 200 Nema	11,667	3,32	251	120	3,83	241	144		
	13,176	1,94	165	106	2,24	159	128		
	14,494	2,70	254	97	3,12	244	116		
	16,000	2,70	280	88	3,12	270	105		
	17,054	2,84	314	82	3,28	302	99		
	19,216	2,39	297	73	2,76	286	87		
	23,388	2,17	329	60	2,51	317	72		
	26,353	1,75	298	53	2,02	287	64		
	29,931	1,70	330	47	1,97	318	56		
	32,744	1,56	331	43	1,80	319	51		
	36,894	1,26	302	38	1,46	291	46		
	41,765	1,22	331	34	1,41	319	40		
	47,059	1,00	304	30	1,20	304	36		
	51,162	1,00	331	27	1,20	331	33		
	57,647	0,82	307	24	0,99	307	29		
		n_1 = 700 min^{-1}			n_1 = 840 min^{-1}				
GKS05 - 3N □□□ □B	13,176	0,73	124	53	0,87	124	64		
1B 5B	32,744	0,73	308	21	0,87	308	26		
71 56C	36,894	0,63	302	19	0,76	302	23		
105 Nema	41,765	0,61	331	17	0,73	331	20		
	47,059	0,50	304	15	0,60	304	18		
	66,592	0,38	331	11	0,46	331	13		
	75,033	0,32	310	9,3	0,38	310	11		
	82,833	0,31	331	8,5	0,37	331	10		
	93,333	0,26	315	7,5	0,31	315	9,0		
	107,196	0,24	331	6,5	0,29	331	7,8		
	120,784	0,20	315	5,8	0,24	315	7,0		
	130,097	0,20	331	5,4	0,24	331	6,5		
	146,588	0,17	315	4,8	0,20	315	5,7		
	166,276	0,15	331	4,2	0,18	331	5,1		
	187,353	0,13	315	3,7	0,16	315	4,5		
	211,200	0,11	314	3,3	0,14	314	4,0		
	227,484	0,09	278	3,1	0,11	278	3,7		
	256,320	0,09	313	2,7	0,11	313	3,3		
	290,745	0,07	277	2,4	0,09	277	2,9		
	327,600	0,07	312	2,1	0,09	312	2,6		

Abmessungen ab Seite 6-144

$M_{2\,zul} \leq$ 331 Nm — GKS05-3N □□□

Getriebe	Lagerflanschgröße / Motorgröße / Flanschdurchmesser	i	50 Hz			60 Hz			50 Hz	60 Hz
			$P_{1\,zul}$ [kW]	$M_{2\,zul}$ [Nm]	n_2 [min^{-1}]	$P_{1\,zul}$ [kW]	$M_{2\,zul}$ [Nm]	n_2 [min^{-1}]	Rücksprache erforderlich bei Einbaulage	
			n_1 = 700 min^{-1}			n_1 = 840 min^{-1}				
GKS05 - 3N □□□ □C		13,176	0,97	165	53	1,16	165	64		
1C 2C 3C 4C 5C 6C 7C		29,931	0,85	330	23	1,02	330	28		
80 71 71 71 56C 63 80		32,744	0,78	331	21	0,94	331	26		
160 160 105 120 Nema 160 120		36,894	0,63	302	19	0,76	302	23		
		41,765	0,61	331	17	0,73	331	20		
		47,059	0,50	304	15	0,60	304	18		
		51,162	0,50	331	14	0,60	331	16		
		57,647	0,41	307	12	0,49	307	15		
		66,592	0,38	331	11	0,46	331	13		
		75,033	0,32	310	9,3	0,38	310	11		
		82,833	0,31	331	8,5	0,37	331	10		
		93,333	0,26	315	7,5	0,31	315	9,0		
		107,196	0,24	331	6,5	0,29	331	7,8		
		120,784	0,20	315	5,8	0,24	315	7,0		
		130,097	0,20	331	5,4	0,24	331	6,5		
		146,588	0,17	315	4,8	0,20	315	5,7		
		211,200	0,11	314	3,3	0,14	314	4,0		
		227,484	0,09	278	3,1	0,11	278	3,7		
		256,320	0,09	313	2,7	0,11	313	3,3		
GKS05 - 3N □□□ □D		6,863	1,54	137	102	1,85	137	122		
1D 2D 5D		9,412	1,35	165	74	1,62	165	89		
90 80 143/145TC		10,569	1,54	211	66	1,85	211	80		
160 160 Nema		11,667	1,54	233	60	1,85	233	72		
		13,176	0,97	165	53	1,16	165	64		
		14,494	1,35	254	48	1,62	254	58		
		16,000	1,35	280	44	1,62	280	53		
		17,054	1,42	314	41	1,70	314	49		
		19,216	1,19	297	36	1,43	297	44		
		23,388	1,09	329	30	1,30	329	36		
		26,353	0,87	298	27	1,05	298	32		
		29,931	0,85	330	23	1,02	330	28		
		32,744	0,78	331	21	0,94	331	26		
		36,894	0,63	302	19	0,76	302	23		
		41,765	0,61	331	17	0,73	331	20		
		47,059	0,50	304	15	0,60	304	18		
		51,162	0,50	331	14	0,60	331	16		
		57,647	0,41	307	12	0,49	307	15		
		66,592	0,38	331	11	0,46	331	13		
		75,033	0,32	310	9,3	0,38	310	11		
		82,833	0,31	331	8,5	0,37	331	10		
		93,333	0,26	315	7,5	0,31	315	9,0		
GKS05 - 3N □□□ □E		6,863	1,66	147	102	1,99	147	122		
1E **1E** 2E 3E 4E 5E		9,412	1,35	165	74	1,62	165	89		
100 **112** 90 80 90 182/184TC		10,569	1,66	227	66	1,99	227	80		
160 **160** 160 160 200 Nema		11,667	1,66	251	60	1,99	251	72		
		13,176	0,97	165	53	1,16	165	64		
		14,494	1,35	254	48	1,62	254	58		
		16,000	1,35	280	44	1,62	280	53		
		17,054	1,42	314	41	1,70	314	49		
		19,216	1,19	297	36	1,43	297	44		
		23,388	1,09	329	30	1,30	329	36		
		26,353	0,87	298	27	1,05	298	32		
		29,931	0,85	330	23	1,02	330	28		
		32,744	0,78	331	21	0,94	331	26		
		36,894	0,63	302	19	0,76	302	23		
		41,765	0,61	331	17	0,73	331	20		
		47,059	0,50	304	15	0,60	304	18		
		51,162	0,50	331	14	0,60	331	16		
		57,647	0,41	307	12	0,49	307	15		

Abmessungen ab Seite 6-144

$M_{2\,zul} \leq$ 331 Nm								GKS05-4N □□□							
Getriebe	Lagerflanschgröße Motorgröße Flanschdurchmesser							i	50 Hz			60 Hz			50 Hz / 60 Hz
									$P_{1\,zul}$ [kW]	$M_{2\,zul}$ [Nm]	n_2 [min^{-1}]	$P_{1\,zul}$ [kW]	$M_{2\,zul}$ [Nm]	n_2 [min^{-1}]	Rücksprache erforderlich bei Einbaulage
									n_1 = 1400 min^{-1}			n_1 = 1680 min^{-1}			
GKS05 - 4N □□□	**1A**							95,238	0,27	166	15	0,33	166	18	
	63							114,987	0,35	256	12	0,42	256	15	
	90							126,933	0,35	283	11	0,42	283	13	
								146,667	0,27	256	9,6	0,33	256	12	
								161,905	0,27	283	8,7	0,33	283	10	
								185,547	0,28	331	7,6	0,34	331	9,1	
								209,067	0,24	315	6,7	0,28	315	8,0	
								225,867	0,18	256	6,2	0,21	256	7,4	
								236,667	0,22	331	5,9	0,26	331	7,1	
								364,467	0,14	331	3,8	0,17	331	4,6	
								410,667	0,12	315	3,4	0,14	315	4,1	
								469,389	0,11	331	3,0	0,13	331	3,6	
								510,000	0,09	283	2,8	0,10	283	3,3	
								528,889	0,09	315	2,7	0,11	315	3,2	
								594,894	0,09	331	2,4	0,10	331	2,8	
								670,303	0,07	315	2,1	0,09	315	2,5	
								820,760	0,05	280	1,7	0,06	280	2,1	
								924,800	0,05	315	1,5	0,06	315	1,8	
								1040,215	0,04	280	1,4	0,05	280	1,6	
								1172,073	0,04	315	1,2	0,05	315	1,4	
								1303,560	0,03	280	1,1	0,04	280	1,3	
								1468,800	0,03	315	1,0	0,04	315	1,1	
								1717,389	0,03	280	0,8	0,03	280	1,0	
								1935,086	0,03	315	0,7	0,03	315	0,9	
GKS05 - 4N □□□	□B							95,238	0,27	166	15	0,33	166	18	
	1B	2B	5B					114,987	0,35	256	12	0,42	256	15	
	71	63	56C					126,933	0,35	283	11	0,42	283	13	
	105	90	Nema					146,667	0,27	256	9,6	0,33	256	12	
								161,905	0,27	283	8,7	0,33	283	10	
								185,547	0,28	331	7,6	0,34	331	9,1	
								209,067	0,24	315	6,7	0,28	315	8,0	
								225,867	0,18	256	6,2	0,21	256	7,4	
								236,667	0,22	331	5,9	0,26	331	7,1	
								289,917	0,18	331	4,8	0,22	331	5,8	
								326,667	0,15	315	4,3	0,18	315	5,1	
								364,467	0,14	331	3,8	0,17	331	4,6	
								410,667	0,12	315	3,4	0,14	315	4,1	
								469,389	0,11	331	3,0	0,13	331	3,6	
								510,000	0,09	283	2,8	0,10	283	3,3	
								528,889	0,09	315	2,7	0,11	315	3,2	
								594,894	0,09	331	2,4	0,10	331	2,8	
								670,303	0,07	315	2,1	0,09	315	2,5	
								820,760	0,05	280	1,7	0,06	280	2,1	
								924,800	0,05	315	1,5	0,06	315	1,8	
								1040,215	0,04	280	1,4	0,05	280	1,6	
								1172,073	0,04	315	1,2	0,05	315	1,4	
								1303,560	0,03	280	1,1	0,04	280	1,3	
								1468,800	0,03	315	1,0	0,04	315	1,1	
GKS05 - 4N □□□	□C							95,238	0,27	166	15	0,33	166	18	
	1C	2C	3C	4C	5C	6C	7C	114,987	0,35	256	12	0,42	256	15	
	80	71	71	71	56C	63	80	126,933	0,35	283	11	0,42	283	13	
	160	160	105	120	Nema	160	120	146,667	0,27	256	9,6	0,33	256	12	
								161,905	0,27	283	8,7	0,33	283	10	
								185,547	0,28	331	7,6	0,34	331	9,1	
								209,067	0,24	315	6,7	0,28	315	8,0	
								225,867	0,18	256	6,2	0,21	256	7,4	
								236,667	0,22	331	5,9	0,26	331	7,1	
								289,917	0,18	331	4,8	0,22	331	5,8	
								326,667	0,15	315	4,3	0,18	315	5,1	

Abmessungen ab Seite 6-144

$M_{2\,zul} \leq$ 331 Nm								GKS05-4N □□□							
Getriebe	Lagerflanschgröße Motorgröße Flanschdurchmesser							i	50 Hz			60 Hz			50 Hz / 60 Hz
									$P_{1\,zul}$ [kW]	$M_{2\,zul}$ [Nm]	n_2 [min^{-1}]	$P_{1\,zul}$ [kW]	$M_{2\,zul}$ [Nm]	n_2 [min^{-1}]	Rücksprache erforderlich bei Einbaulage
									n_1 = 1400 min^{-1}			n_1 = 1680 min^{-1}			
GKS05 - 4N □□□	□C							364,467	0,14	331	3,8	0,17	331	4,6	
	1C	2C	3C	4C	5C	6C	7C	410,667	0,12	315	3,4	0,14	315	4,1	
	80	71	71	71	56C	63	80	469,389	0,11	331	3,0	0,13	331	3,6	
	160	160	105	120	Nema	160	120	528,889	0,09	315	2,7	0,11	315	3,2	
								820,760	0,05	280	1,7	0,06	280	2,1	
								924,800	0,05	315	1,5	0,06	315	1,8	
									n_1 = 700 min^{-1}			n_1 = 840 min^{-1}			
GKS05 - 4N □□□	**1A**							95,238	0,14	166	7,4	0,16	166	8,8	
	63							114,987	0,18	256	6,1	0,21	256	7,3	
	90							126,933	0,18	283	5,5	0,21	283	6,6	
								146,667	0,14	256	4,8	0,16	256	5,7	
								161,905	0,14	283	4,3	0,16	283	5,2	
								185,547	0,14	331	3,8	0,17	331	4,5	
								209,067	0,12	315	3,4	0,14	315	4,0	
								225,867	0,09	256	3,1	0,11	256	3,7	
								236,667	0,11	331	3,0	0,13	331	3,6	
								364,467	0,07	331	1,9	0,09	331	2,3	
								410,667	0,06	315	1,7	0,07	315	2,1	
								469,389	0,06	331	1,5	0,07	331	1,8	
								510,000	0,04	283	1,4	0,05	283	1,7	
								528,889	0,05	315	1,3	0,06	315	1,6	
								594,894	0,04	331	1,2	0,05	331	1,4	
								670,303	0,04	315	1,0	0,04	315	1,3	
								820,760	0,03	280	0,9	0,03	280	1,0	
								924,800	0,03	315	0,8	0,03	315	0,9	
								1040,215	0,02	280	0,7	0,03	280	0,8	
								1172,073	0,02	315	0,6	0,03	315	0,7	
								1303,560	0,02	280	0,5	0,02	280	0,6	
								1468,800	0,02	315	0,5	0,02	315	0,6	
								1717,389	0,01	280	0,4	0,02	280	0,5	
								1935,086	0,01	315	0,4	0,02	315	0,4	
GKS05 - 4N □□□	□B							95,238	0,14	166	7,4	0,16	166	8,8	
	1B	2B	5B					114,987	0,18	256	6,1	0,21	256	7,3	
	71	63	56C					126,933	0,18	283	5,5	0,21	283	6,6	
	105	90	Nema					146,667	0,14	256	4,8	0,16	256	5,7	
								161,905	0,14	283	4,3	0,16	283	5,2	
								185,547	0,14	331	3,8	0,17	331	4,5	
								209,067	0,12	315	3,4	0,14	315	4,0	
								225,867	0,09	256	3,1	0,11	256	3,7	
								236,667	0,11	331	3,0	0,13	331	3,6	
								289,917	0,09	331	2,4	0,11	331	2,9	
								326,667	0,08	315	2,1	0,09	315	2,6	
								364,467	0,07	331	1,9	0,09	331	2,3	
								410,667	0,06	315	1,7	0,07	315	2,1	
								469,389	0,06	331	1,5	0,07	331	1,8	
								510,000	0,04	283	1,4	0,05	283	1,7	
								528,889	0,05	315	1,3	0,06	315	1,6	
								594,894	0,04	331	1,2	0,05	331	1,4	
								670,303	0,04	315	1,0	0,04	315	1,3	
								820,760	0,03	280	0,9	0,03	280	1,0	
								924,800	0,03	315	0,8	0,03	315	0,9	
								1040,215	0,02	280	0,7	0,03	280	0,8	
								1172,073	0,02	315	0,6	0,03	315	0,7	
								1303,560	0,02	280	0,5	0,02	280	0,6	
								1468,800	0,02	315	0,5	0,02	315	0,6	

Abmessungen ab Seite 6-144

$M_{2\,zul} \leq$ 331 Nm								GKS05-4N □□□							
Getriebe	Lagerflanschgröße Motorgröße Flanschdurchmesser							i	50 Hz			60 Hz			50 Hz / 60 Hz
									$P_{1\,zul}$ [kW]	$M_{2\,zul}$ [Nm]	n_2 [min^{-1}]	$P_{1\,zul}$ [kW]	$M_{2\,zul}$ [Nm]	n_2 [min^{-1}]	Rücksprache erforderlich bei Einbaulage
									n_1 = 700 min^{-1}			n_1 = 840 min^{-1}			
GKS05 - 4N □□□	□C							95,238	0,14	166	7,4	0,16	166	8,8	
	1C	2C	3C	4C	5C	6C	7C	114,987	0,18	256	6,1	0,21	256	7,3	
	80	71	71	71	56C	63	80	126,933	0,18	283	5,5	0,21	283	6,6	
	160	160	105	120	Nema	160	120	146,667	0,14	256	4,8	0,16	256	5,7	
								161,905	0,14	283	4,3	0,16	283	5,2	
								185,547	0,14	331	3,8	0,17	331	4,5	
								209,067	0,12	315	3,4	0,14	315	4,0	
								225,867	0,09	256	3,1	0,11	256	3,7	
								236,667	0,11	331	3,0	0,13	331	3,6	
								289,917	0,09	331	2,4	0,11	331	2,9	
								326,667	0,08	315	2,1	0,09	315	2,6	
								364,467	0,07	331	1,9	0,09	331	2,3	
								410,667	0,06	315	1,7	0,07	315	2,1	
								469,389	0,06	331	1,5	0,07	331	1,8	
								528,889	0,05	315	1,3	0,06	315	1,6	
								820,760	0,03	280	0,9	0,03	280	1,0	
								924,800	0,03	315	0,8	0,03	315	0,9	

Abmessungen ab Seite 6-144

$M_{2\,zul} \leq$ 702 Nm								GKS06-3N □□□							
Getriebe	Lagerflanschgröße Motorgröße Flanschdurchmesser							i	50 Hz			60 Hz			50 Hz / 60 Hz
									$P_{1\,zul}$ [kW]	$M_{2\,zul}$ [Nm]	n_2 [min^{-1}]	$P_{1\,zul}$ [kW]	$M_{2\,zul}$ [Nm]	n_2 [min^{-1}]	Rücksprache erforderlich bei Einbaulage
									n_1 = 2800 min^{-1}			n_1 = 3360 min^{-1}			
GKS06 - 3N □□□	□B							93,176	1,63	491	30	1,63	409	36	C, D
	1B	5B						104,967	1,63	553	27	1,63	461	32	C, D
	71	56C						113,082	1,47	539	25	1,51	460	30	C, D
	105	Nema						127,392	1,47	607	22	1,51	518	26	C, D
								142,941	1,18	546	20	1,21	466	24	C, D
								161,029	1,18	615	17	1,21	525	21	C, D
								190,080	1,14	702	15	1,17	599	18	C, D
								214,133	0,92	635	13	0,94	541	16	C, D
								230,688	0,94	702	12	0,96	599	15	C, D
								259,880	0,75	635	11	0,77	541	13	C, D
								291,600	0,74	702	9,6	0,76	599	12	C, D
								328,500	0,60	635	8,5	0,61	541	10	C, D
GKS06 - 3N □□□	□C							36,303	3,04	357	77	2,82	277	93	C, D
	1C	2C	3C	4C	5C	6C	7C	57,882	3,42	641	48	3,21	501	58	C, D
	80	71	71	71	56C	63	80	65,207	2,73	576	43	2,73	480	52	C, D
	160	160	105	120	Nema	160	120	72,000	2,78	648	39	2,78	540	47	C, D
								81,111	2,21	581	35	2,21	484	41	C, D
								93,176	2,15	648	30	2,15	540	36	C, D
								104,967	1,72	586	27	1,72	488	32	C, D
								113,082	1,92	702	25	1,96	599	30	C, D
								127,392	1,54	635	22	1,57	541	26	C, D
								142,941	1,52	702	20	1,55	599	24	C, D
								161,029	1,22	635	17	1,25	541	21	C, D
								190,080	1,14	702	15	1,17	599	18	C, D
								214,133	0,92	635	13	0,94	541	16	C, D
								230,688	0,94	702	12	0,96	599	15	C, D
								259,880	0,75	635	11	0,77	541	13	C, D
								291,600	0,74	702	9,6	0,76	599	12	C, D
								328,500	0,60	635	8,5	0,61	541	10	C, D
GKS06 - 3N □□□	□D							11,382	3,75	138	246	3,49	107	295	C, D
	1D	2D	5D					17,809	3,75	216	157	3,49	168	189	C, D
	90	80	143/145TC					26,017	3,75	316	108	3,49	245	129	C, D
	160	160	Nema					28,461	3,75	346	98	3,49	268	118	C, D
								32,063	3,75	390	87	3,49	302	105	C, D
								36,303	3,75	441	77	3,49	342	93	C, D
								44,471	4,26	614	63	3,96	476	76	C, D
								53,074	3,73	641	53	3,73	534	63	C, D
								57,882	3,42	641	48	3,42	534	58	C, D
								65,207	2,73	576	43	2,73	480	52	C, D
								72,000	2,78	648	39	2,78	540	47	C, D
								81,111	2,21	581	35	2,21	484	41	C, D
								93,176	2,15	648	30	2,15	540	36	C, D
								104,967	1,72	586	27	1,72	488	32	C, D
								113,082	1,92	702	25	1,96	599	30	C, D
								127,392	1,54	635	22	1,57	541	26	C, D
								190,080	1,14	702	15	1,17	599	18	C, D
								214,133	0,92	635	13	0,94	541	16	C, D
								230,688	0,94	702	12	0,96	599	15	C, D
								259,880	0,75	635	11	0,77	541	13	C, D
GKS06 - 3N □□□	□E							6,485	10,17	214	432	9,97	174	518	C, D
	1E	**1E**	2E	3E	4E	5E		9,196	10,17	303	305	9,97	247	365	C, D
	100	**112**	90	80	90	182/184TC		10,147	10,17	334	276	9,97	273	331	C, D
	160	**160**	160	160	200	Nema		11,382	7,29	269	246	7,29	224	295	C, D
								12,612	8,47	346	222	8,47	288	266	C, D
								14,824	10,15	488	189	9,97	399	227	C, D
								16,699	9,07	491	168	9,07	409	201	C, D
								17,809	7,29	421	157	7,29	351	189	C, D
								20,329	8,20	540	138	8,20	450	165	C, D
								22,902	6,63	492	122	6,63	410	147	C, D
								26,017	6,54	551	108	6,54	460	129	C, D
								28,461	6,01	554	98	6,01	462	118	C, D
								32,063	4,77	495	87	4,77	413	105	C, D

Abmessungen ab Seite 6-144

$M_{2\,zul} \leq$ 702 Nm — GKS06-3N □□□

Getriebe	Lagerflanschgröße / Motorgröße / Flanschdurchmesser	i	50 Hz $P_{1\,zul}$ [kW]	50 Hz $M_{2\,zul}$ [Nm]	50 Hz n_2 [min⁻¹]	60 Hz $P_{1\,zul}$ [kW]	60 Hz $M_{2\,zul}$ [Nm]	60 Hz n_2 [min⁻¹]	50 Hz Rücksprache erforderlich bei Einbaulage	60 Hz Rücksprache erforderlich bei Einbaulage
			n_1 = 2800 min⁻¹			n_1 = 3360 min⁻¹				
GKS06 - 3N □□□ □E		36,303	4,73	556	77	4,73	464	93		C, D
	1E 1E 2E 3E 4E 5E	41,472	4,16	560	68	4,16	466	81		C, D
	100 112 90 80 90 182/184TC	44,471	4,41	636	63	4,41	530	76		C, D
	160 160 160 160 200 Nema	53,074	3,73	641	53	3,73	534	63		C, D
		57,882	3,42	641	48	3,42	534	58		C, D
		65,207	2,73	576	43	2,73	480	52		C, D
		72,000	2,78	648	39	2,78	540	47		C, D
		81,111	2,21	581	35	2,21	484	41		C, D
GKS06 - 3N □□□ □F		6,485	10,17	214	432				C, D	
	1F 1F 2F 3F	9,196	10,17	303	305				C, D	
	100 112 90 90	10,147	10,17	334	276				C, D	
	160 160 160 200	11,382	7,29	269	246				C, D	
		12,612	8,47	346	222				C, D	
		14,824	10,15	488	189				C, D	
		16,699	9,07	491	168				C, D	
		17,809	7,29	421	157				C, D	
		20,329	8,20	540	138				C, D	
		22,902	6,63	492	122				C, D	
		26,017	6,54	551	108				C, D	
		28,461	6,01	554	98				C, D	
		32,063	4,77	495	87				C, D	
		36,303	4,73	556	77				C, D	
		41,472	4,16	560	68				C, D	
		44,471	4,41	636	63				C, D	
		53,074	3,73	641	53				C, D	
			n_1 = 1400 min⁻¹			n_1 = 1680 min⁻¹				
GKS06 - 3N □□□ □B		93,176	0,88	532	15	1,06	532	18		
	1B 5B	104,967	0,88	599	13	1,06	599	16		
	71 56C	113,082	0,74	539	12	0,88	539	15		
	105 Nema	127,392	0,74	607	11	0,88	607	13		
		142,941	0,59	546	9,8	0,71	546	12		
		161,029	0,59	615	8,7	0,71	615	10		
		190,080	0,57	702	7,4	0,68	702	8,8		
		214,133	0,46	635	6,5	0,55	635	7,9		
		230,688	0,47	702	6,1	0,56	702	7,3		
		259,880	0,38	635	5,4	0,45	635	6,5		
		291,600	0,37	702	4,8	0,45	702	5,8		
		328,500	0,30	635	4,3	0,36	635	5,1		
GKS06 - 3N □□□ □C		36,303	1,87	440	39	2,16	423	46		
	1C 2C 3C 4C 5C 6C 7C	57,882	1,85	695	24	2,22	695	29		
	80 71 71 71 56C 63 80	65,207	1,48	624	22	1,77	624	26		
	160 160 105 120 Nema 160 120	72,000	1,50	702	19	1,81	702	23		
		81,111	1,20	630	17	1,44	630	21		
		93,176	1,16	702	15	1,40	702	18		
		104,967	0,93	635	13	1,12	635	16		
		113,082	0,96	702	12	1,15	702	15		
		127,392	0,77	635	11	0,92	635	13		
		142,941	0,76	702	9,8	0,91	702	12		
		161,029	0,61	635	8,7	0,73	635	10		
		190,080	0,57	702	7,4	0,68	702	8,8		
		214,133	0,46	635	6,5	0,55	635	7,9		
		230,688	0,47	702	6,1	0,56	702	7,3		
		259,880	0,38	635	5,4	0,45	635	6,5		
		291,600	0,37	702	4,8	0,45	702	5,8		
		328,500	0,30	635	4,3	0,36	635	5,1		
GKS06 - 3N □□□ □D		11,382	2,31	170	123	2,67	164	148		
	1D 2D 5D	17,809	2,31	266	79	2,67	257	94		
	90 80 143/145TC	26,017	2,31	389	54	2,67	375	65		
	160 160 Nema	28,461	2,31	426	49	2,67	410	59		
		32,063	2,31	480	44	2,67	462	52		

Abmessungen ab Seite 6-144

$M_{2\,zul} \leq$ 702 Nm														GKS06-3N □□□													
Getriebe	Lagerflanschgröße Motorgröße Flanschdurchmesser						i	50 Hz			60 Hz			50 Hz	60 Hz
								$P_{1\,zul}$ [kW]	$M_{2\,zul}$ [Nm]	n_2 [min^{-1}]	$P_{1\,zul}$ [kW]	$M_{2\,zul}$ [Nm]	n_2 [min^{-1}]	Rücksprache erforderlich bei Einbaulage	
								n_1 = 1400 min^{-1}			n_1 = 1680 min^{-1}				
GKS06 - 3N □□□ □D							36,303	2,31	543	39	2,67	523	46		
1D	2D	5D					44,471	2,31	665	32	2,77	665	38		
90	80	143/145TC					53,074	2,02	695	26	2,43	695	32		
160	160	Nema					57,882	1,85	695	24	2,22	695	29		
							65,207	1,48	624	22	1,77	624	26		
							72,000	1,50	702	19	1,81	702	23		
							81,111	1,20	630	17	1,44	630	21		
							93,176	1,16	702	15	1,40	702	18		
							104,967	0,93	635	13	1,12	635	16		
							113,082	0,96	702	12	1,15	702	15		
							127,392	0,77	635	11	0,92	635	13		
							190,080	0,57	702	7,4	0,68	702	8,8		
							214,133	0,46	635	6,5	0,55	635	7,9		
							230,688	0,47	702	6,1	0,56	702	7,3		
							259,880	0,38	635	5,4	0,45	635	6,5		
GKS06 - 3N □□□ □E							6,485	6,26	263	216	7,23	253	259		
1E	**1E**	2E	3E	4E	5E		9,196	6,26	373	152	7,23	359	183		
100	**112**	90	80	90	182/184TC		10,147	6,26	412	138	7,23	396	166		
160	**160**	160	160	200	Nema		11,382	4,49	331	123	5,19	319	148		
							12,612	5,21	426	111	6,03	410	133		
							14,824	6,25	600	94	7,22	578	113		
							16,699	5,58	604	84	6,45	582	101		
							17,809	4,49	518	79	5,19	499	94		
							20,329	5,05	665	69	5,84	641	83		
							22,902	4,08	606	61	4,72	584	73		
							26,017	4,03	679	54	4,65	654	65		
							28,461	3,70	682	49	4,27	657	59		
							32,063	2,94	610	44	3,39	587	52		
							36,303	2,91	685	39	3,37	660	46		
							41,472	2,56	689	34	2,96	663	41		
							44,471	2,39	689	32	2,87	689	38		
							53,074	2,02	695	26	2,43	695	32		
							57,882	1,85	695	24	2,22	695	29		
							65,207	1,48	624	22	1,77	624	26		
							72,000	1,50	702	19	1,81	702	23		
							81,111	1,20	630	17	1,44	630	21		
GKS06 - 3N □□□ □F							6,485	6,26	263	216	7,23	253	259		C, D
1F	**1F**	2F	3F				9,196	6,26	373	152	7,23	359	183		C, D
100	**112**	90	90				10,147	6,26	412	138	7,23	396	166		C, D
160	**160**	160	200				11,382	4,49	331	123	5,19	319	148		C, D
							12,612	5,21	426	111	6,03	410	133		C, D
							14,824	6,25	600	94	7,22	578	113		C, D
							16,699	5,58	604	84	6,45	582	101		C, D
							17,809	4,49	518	79	5,19	499	94		C, D
							20,329	5,05	665	69	5,84	641	83		C, D
							22,902	4,08	606	61	4,72	584	73		C, D
							26,017	4,03	679	54	4,65	654	65		C, D
							28,461	3,70	682	49	4,27	657	59		C, D
							32,063	2,94	610	44	3,39	587	52		C, D
							36,303	2,91	685	39	3,37	660	46		C, D
							41,472	2,56	689	34	2,96	663	41		C, D
							44,471	2,39	689	32	2,87	689	38		C, D
							53,074	2,02	695	26	2,43	695	32		C, D
								n_1 = 700 min^{-1}			n_1 = 840 min^{-1}				
GKS06 - 3N □□□ □B							93,176	0,44	532	7,5	0,53	532	9,0		
1B	5B						104,967	0,44	599	6,7	0,53	599	8,0		
71	56C						113,082	0,37	539	6,2	0,44	539	7,4		
105	Nema						127,392	0,37	607	5,5	0,44	607	6,6		
							142,941	0,29	546	4,9	0,35	546	5,9		
							161,029	0,29	615	4,4	0,35	615	5,2		
							190,080	0,28	702	3,7	0,34	702	4,4		

Abmessungen ab Seite 6-144

$M_{2\,zul} \leq$ 702 Nm — GKS06-3N □□□

Getriebe	Lagerflanschgröße / Motorgröße / Flanschdurchmesser	i	50 Hz $P_{1\,zul}$ [kW]	50 Hz $M_{2\,zul}$ [Nm]	50 Hz n_2 [min^{-1}]	60 Hz $P_{1\,zul}$ [kW]	60 Hz $M_{2\,zul}$ [Nm]	60 Hz n_2 [min^{-1}]	50 Hz / 60 Hz Rücksprache erforderlich bei Einbaulage
			n_1 = 700 min^{-1}			n_1 = 840 min^{-1}			
GKS06 - 3N □□□	□B	214,133	0,23	635	3,3	0,27	635	3,9	
1B	5B	230,688	0,23	702	3,0	0,28	702	3,6	
71	56C	259,880	0,19	635	2,7	0,23	635	3,2	
105	Nema	291,600	0,19	702	2,4	0,22	702	2,9	
		328,500	0,15	635	2,1	0,18	635	2,6	
GKS06 - 3N □□□	□C	36,303	1,25	586	19	1,50	586	23	
1C	2C 3C 4C 5C 6C 7C	57,882	0,93	695	12	1,11	695	15	
80	71 71 71 56C 63 80	65,207	0,74	624	11	0,89	624	13	
160	160 105 120 Nema 160 120	72,000	0,75	702	9,7	0,90	702	12	
		81,111	0,60	630	8,6	0,72	630	10	
		93,176	0,58	702	7,5	0,70	702	9,0	
		104,967	0,47	635	6,7	0,56	635	8,0	
		113,082	0,48	702	6,2	0,57	702	7,4	
		127,392	0,38	635	5,5	0,46	635	6,6	
		142,941	0,38	702	4,9	0,45	702	5,9	
		161,029	0,30	635	4,4	0,37	635	5,2	
		190,080	0,28	702	3,7	0,34	702	4,4	
		214,133	0,23	635	3,3	0,27	635	3,9	
		230,688	0,23	702	3,0	0,28	702	3,6	
		259,880	0,19	635	2,7	0,23	635	3,2	
		291,600	0,19	702	2,4	0,22	702	2,9	
		328,500	0,15	635	2,1	0,18	635	2,6	
GKS06 - 3N □□□	□D	11,382	1,54	227	62	1,85	227	74	
1D	2D 5D	17,809	1,54	355	39	1,85	355	47	
90	80 143/145TC	26,017	1,54	519	27	1,85	519	32	
160	160 Nema	28,461	1,54	568	25	1,85	568	30	
		32,063	1,47	610	22	1,76	610	26	
		36,303	1,46	685	19	1,75	685	23	
		44,471	1,20	689	16	1,43	689	19	
		53,074	1,01	695	13	1,21	695	16	
		57,882	0,93	695	12	1,11	695	15	
		65,207	0,74	624	11	0,89	624	13	
		72,000	0,75	702	9,7	0,90	702	12	
		81,111	0,60	630	8,6	0,72	630	10	
		93,176	0,58	702	7,5	0,70	702	9,0	
		104,967	0,47	635	6,7	0,56	635	8,0	
		113,082	0,48	702	6,2	0,57	702	7,4	
		127,392	0,38	635	5,5	0,46	635	6,6	
		190,080	0,28	702	3,7	0,34	702	4,4	
		214,133	0,23	635	3,3	0,27	635	3,9	
		230,688	0,23	702	3,0	0,28	702	3,6	
		259,880	0,19	635	2,7	0,23	635	3,2	
GKS06 - 3N □□□	□E	6,485	3,13	263	108	3,76	263	130	
1E	**1E** 2E 3E 4E 5E	9,196	3,13	373	76	3,76	373	91	
100	**112** 90 80 90 182/184TC	10,147	3,13	412	69	3,76	412	83	
160	**160** 160 160 200 Nema	11,382	2,25	331	62	2,69	331	74	
		12,612	2,61	426	56	3,13	426	67	
		14,824	3,13	600	47	3,75	600	57	
		16,699	2,79	604	42	3,35	604	50	
		17,809	2,25	518	39	2,69	518	47	
		20,329	2,53	665	34	3,03	665	41	
		22,902	2,04	606	31	2,45	606	37	
		26,017	2,01	679	27	2,42	679	32	
		28,461	1,85	682	25	2,22	682	30	
		32,063	1,47	610	22	1,76	610	26	
		36,303	1,46	685	19	1,75	685	23	
		41,472	1,28	689	17	1,54	689	20	
		44,471	1,20	689	16	1,43	689	19	
		53,074	1,01	695	13	1,21	695	16	
		57,882	0,93	695	12	1,11	695	15	
		65,207	0,74	624	11	0,89	624	13	
		72,000	0,75	702	9,7	0,90	702	12	
		81,111	0,60	630	8,6	0,72	630	10	

Abmessungen ab Seite 6-144

$M_{2\,zul} \leq$ 702 Nm												GKS06-3N □□□		
Getriebe	Lagerflanschgröße Motorgröße Flanschdurchmesser				i	50 Hz			60 Hz			50 Hz	60 Hz
						$P_{1\,zul}$ [kW]	$M_{2\,zul}$ [Nm]	n_2 [min^{-1}]	$P_{1\,zul}$ [kW]	$M_{2\,zul}$ [Nm]	n_2 [min^{-1}]	Rücksprache erforderlich bei Einbaulage	
						n_1 = 700 min^{-1}			n_1 = 840 min^{-1}				
GKS06 - 3N □□□	□F				6,485	3,13	263	108	3,76	263	130		
	1F	**1F**	2F	3F	9,196	3,13	373	76	3,76	373	91		
	100	**112**	90	90	10,147	3,13	412	69	3,76	412	83		
	160	**160**	160	200	11,382	2,25	331	62	2,69	331	74		
					12,612	2,61	426	56	3,13	426	67		
					14,824	3,13	600	47	3,75	600	57		
					16,699	2,79	604	42	3,35	604	50		
					17,809	2,25	518	39	2,69	518	47		
					20,329	2,53	665	34	3,03	665	41		
					22,902	2,04	606	31	2,45	606	37		
					26,017	2,01	679	27	2,42	679	32		
					28,461	1,85	682	25	2,22	682	30		
					32,063	1,47	610	22	1,76	610	26		
					36,303	1,46	685	19	1,75	685	23		
					41,472	1,28	689	17	1,54	689	20		
					44,471	1,20	689	16	1,43	689	19		
					53,074	1,01	695	13	1,21	695	16		

Abmessungen ab Seite 6-144

$M_{2\,zul} \leq$ 702 Nm								GKS06-4N □□□							
Getriebe	Lagerflanschgröße Motorgröße Flanschdurchmesser							i	50 Hz			60 Hz			50 Hz / 60 Hz
									$P_{1\,zul}$ [kW]	$M_{2\,zul}$ [Nm]	n_2 [min^{-1}]	$P_{1\,zul}$ [kW]	$M_{2\,zul}$ [Nm]	n_2 [min^{-1}]	Rücksprache erforderlich bei Einbaulage
									n_1 = 1400 min^{-1}			n_1 = 1680 min^{-1}			
GKS06 - 4N □□□	**1A**							103,721	0,59	390	14	0,71	390	16	
	63							113,205	0,59	425	12	0,71	425	15	
	90							127,059	0,59	478	11	0,71	478	13	
								140,816	0,59	529	9,9	0,71	529	12	
								174,336	0,48	537	8,0	0,58	537	9,6	
								224,524	0,38	537	6,2	0,45	537	7,5	
								279,286	0,30	537	5,0	0,36	537	6,0	
								316,800	0,35	702	4,4	0,42	702	5,3	
								361,429	0,23	537	3,9	0,28	537	4,7	
								408,000	0,27	702	3,4	0,32	702	4,1	
								458,067	0,18	537	3,1	0,22	537	3,7	
								517,091	0,21	702	2,7	0,26	702	3,3	
								555,927	0,15	537	2,5	0,18	537	3,0	
								640,800	0,17	702	2,2	0,21	702	2,6	
								696,668	0,12	537	2,0	0,15	537	2,4	
								812,137	0,14	702	1,7	0,16	702	2,1	
								914,907	0,11	635	1,5	0,13	635	1,8	
								1017,741	0,11	702	1,4	0,13	702	1,7	
								1146,529	0,09	635	1,2	0,10	635	1,5	
								1340,834	0,08	702	1,0	0,10	702	1,3	
								1510,507	0,07	635	0,9	0,08	635	1,1	
GKS06 - 4N □□□	□B							103,721	1,04	685	14	1,24	685	16	
	1B	2B	5B					113,205	0,74	537	12	0,89	537	15	
	71	63	56C					127,059	0,85	689	11	1,02	689	13	
	105	90	Nema					140,816	0,60	537	9,9	0,72	537	12	
								155,647	0,70	689	9,0	0,83	689	11	
								174,336	0,48	537	8,0	0,58	537	9,6	
								202,588	0,54	695	6,9	0,65	695	8,3	
								224,524	0,38	537	6,2	0,45	537	7,5	
								252,000	0,44	702	5,6	0,52	702	6,7	
								279,286	0,30	537	5,0	0,36	537	6,0	
								316,800	0,35	702	4,4	0,42	702	5,3	
								361,429	0,23	537	3,9	0,28	537	4,7	
								408,000	0,27	702	3,4	0,32	702	4,1	
								458,067	0,18	537	3,1	0,22	537	3,7	
								517,091	0,21	702	2,7	0,26	702	3,3	
								555,927	0,15	537	2,5	0,18	537	3,0	
								640,800	0,17	702	2,2	0,21	702	2,6	
								696,668	0,12	537	2,0	0,15	537	2,4	
								812,137	0,14	702	1,7	0,16	702	2,1	
								914,907	0,11	635	1,5	0,13	635	1,8	
								1017,741	0,11	702	1,4	0,13	702	1,7	
								1146,529	0,09	635	1,2	0,10	635	1,5	
GKS06 - 4N □□□	□C							103,721	1,04	685	14	1,24	685	16	
	1C	2C	3C	4C	5C	6C	7C	113,205	0,74	537	12	0,89	537	15	
	80	71	71	71	56C	63	80	127,059	0,85	689	11	1,02	689	13	
	160	160	105	120	Nema	160	120	140,816	0,60	537	9,9	0,72	537	12	
								155,647	0,70	689	9,0	0,83	689	11	
								174,336	0,48	537	8,0	0,58	537	9,6	
								202,588	0,54	695	6,9	0,65	695	8,3	
								224,524	0,38	537	6,2	0,45	537	7,5	
								252,000	0,44	702	5,6	0,52	702	6,7	
								279,286	0,30	537	5,0	0,36	537	6,0	
								316,800	0,35	702	4,4	0,42	702	5,3	
								361,429	0,23	537	3,9	0,28	537	4,7	
								408,000	0,27	702	3,4	0,32	702	4,1	
								640,800	0,17	702	2,2	0,21	702	2,6	

Abmessungen ab Seite 6-144

$M_{2\,zul} \leq$ 702 Nm		GKS06-4N □□□							
Getriebe / Lagerflanschgröße / Motorgröße / Flanschdurchmesser	i	50 Hz			60 Hz			50 Hz	60 Hz
		$P_{1\,zul}$ [kW]	$M_{2\,zul}$ [Nm]	n_2 [min^{-1}]	$P_{1\,zul}$ [kW]	$M_{2\,zul}$ [Nm]	n_2 [min^{-1}]	Rücksprache erforderlich bei Einbaulage	
		n_1 = 1400 min^{-1}			n_1 = 1680 min^{-1}				
GKS06 - 4N □□□ □D	103,721	1,04	685	14	1,24	685	16		
1D 2D 5D	113,205	0,74	537	12	0,89	537	15		
90 80 143/145TC	127,059	0,85	689	11	1,02	689	13		
160 160 Nema	140,816	0,60	537	9,9	0,72	537	12		
	155,647	0,70	689	9,0	0,83	689	11		
	202,588	0,54	695	6,9	0,65	695	8,3		
	252,000	0,44	702	5,6	0,52	702	6,7		
		n_1 = 700 min^{-1}			n_1 = 840 min^{-1}				
GKS06 - 4N □□□ **1A**	103,721	0,30	390	6,8	0,35	390	8,1		
63	113,205	0,30	425	6,2	0,35	425	7,4		
90	127,059	0,30	478	5,5	0,35	478	6,6		
	140,816	0,30	529	5,0	0,35	529	6,0		
	174,336	0,24	537	4,0	0,29	537	4,8		
	224,524	0,19	537	3,1	0,23	537	3,7		
	279,286	0,15	537	2,5	0,18	537	3,0		
	316,800	0,17	702	2,2	0,21	702	2,7		
	361,429	0,12	537	1,9	0,14	537	2,3		
	408,000	0,14	702	1,7	0,16	702	2,1		
	458,067	0,09	537	1,5	0,11	537	1,8		
	517,091	0,11	702	1,4	0,13	702	1,6		
	555,927	0,08	537	1,3	0,09	537	1,5		
	640,800	0,09	702	1,1	0,10	702	1,3		
	696,668	0,06	537	1,0	0,07	537	1,2		
	812,137	0,07	702	0,9	0,08	702	1,0		
	914,907	0,05	635	0,8	0,07	635	0,9		
	1017,741	0,05	702	0,7	0,06	702	0,8		
	1146,529	0,04	635	0,6	0,05	635	0,7		
	1340,834	0,04	702	0,5	0,05	702	0,6		
	1510,507	0,03	635	0,5	0,04	635	0,6		
GKS06 - 4N □□□ □B	103,721	0,52	685	6,8	0,62	685	8,1		
1B 2B 5B	113,205	0,37	537	6,2	0,45	537	7,4		
71 63 56C	127,059	0,43	689	5,5	0,51	689	6,6		
105 90 Nema	140,816	0,30	537	5,0	0,36	537	6,0		
	155,647	0,35	689	4,5	0,42	689	5,4		
	174,336	0,24	537	4,0	0,29	537	4,8		
	202,588	0,27	695	3,5	0,32	695	4,2		
	224,524	0,19	537	3,1	0,23	537	3,7		
	252,000	0,22	702	2,8	0,26	702	3,3		
	279,286	0,15	537	2,5	0,18	537	3,0		
	316,800	0,17	702	2,2	0,21	702	2,7		
	361,429	0,12	537	1,9	0,14	537	2,3		
	408,000	0,14	702	1,7	0,16	702	2,1		
	458,067	0,09	537	1,5	0,11	537	1,8		
	517,091	0,11	702	1,4	0,13	702	1,6		
	555,927	0,08	537	1,3	0,09	537	1,5		
	640,800	0,09	702	1,1	0,10	702	1,3		
	696,668	0,06	537	1,0	0,07	537	1,2		
	812,137	0,07	702	0,9	0,08	702	1,0		
	914,907	0,05	635	0,8	0,07	635	0,9		
	1017,741	0,05	702	0,7	0,06	702	0,8		
	1146,529	0,04	635	0,6	0,05	635	0,7		

Abmessungen ab Seite 6-144

$M_{2\,zul} \leq$ 702 Nm								GKS06-4N □□□							
Getriebe	Lagerflanschgröße Motorgröße Flanschdurchmesser							i	50 Hz			60 Hz			50 Hz / 60 Hz
									$P_{1\,zul}$ [kW]	$M_{2\,zul}$ [Nm]	n_2 [min^{-1}]	$P_{1\,zul}$ [kW]	$M_{2\,zul}$ [Nm]	n_2 [min^{-1}]	Rücksprache erforderlich bei Einbaulage
									n_1 = 700 min^{-1}			n_1 = 840 min^{-1}			
GKS06 - 4N □□□	□C							103,721	0,52	685	6,8	0,62	685	8,1	
	1C	2C	3C	4C	5C	6C	7C	113,205	0,37	537	6,2	0,45	537	7,4	
	80	71	71	71	56C	63	80	127,059	0,43	689	5,5	0,51	689	6,6	
	160	160	105	120	Nema	160	120	140,816	0,30	537	5,0	0,36	537	6,0	
								155,647	0,35	689	4,5	0,42	689	5,4	
								174,336	0,24	537	4,0	0,29	537	4,8	
								202,588	0,27	695	3,5	0,32	695	4,2	
								224,524	0,19	537	3,1	0,23	537	3,7	
								252,000	0,22	702	2,8	0,26	702	3,3	
								279,286	0,15	537	2,5	0,18	537	3,0	
								316,800	0,17	702	2,2	0,21	702	2,7	
								361,429	0,12	537	1,9	0,14	537	2,3	
								408,000	0,14	702	1,7	0,16	702	2,1	
								640,800	0,09	702	1,1	0,10	702	1,3	
GKS06 - 4N □□□	□D							103,721	0,52	685	6,8	0,62	685	8,1	
	1D	2D	5D					113,205	0,37	537	6,2	0,45	537	7,4	
	90	80	143/145TC					127,059	0,43	689	5,5	0,51	689	6,6	
	160	160	Nema					140,816	0,30	537	5,0	0,36	537	6,0	
								155,647	0,35	689	4,5	0,42	689	5,4	
								202,588	0,27	695	3,5	0,32	695	4,2	
								252,000	0,22	702	2,8	0,26	702	3,3	

Abmessungen ab Seite 6-144

$M_{2\,zul} \leq$ 1330 Nm								GKS07-3N □□□							
Getriebe	Lagerflanschgröße Motorgröße Flanschdurchmesser							i	50 Hz			60 Hz			50 Hz / 60 Hz
									$P_{1\,zul}$ [kW]	$M_{2\,zul}$ [Nm]	n_2 [min^{-1}]	$P_{1\,zul}$ [kW]	$M_{2\,zul}$ [Nm]	n_2 [min^{-1}]	Rücksprache erforderlich bei Einbaulage
									n_1 = 2800 min^{-1}			n_1 = 3360 min^{-1}			
GKS07 - 3N □□□	□C							92,563	3,11	932	30	3,11	777	36	C, D
	1C	2C	3C	4C	5C	6C	7C	104,296	3,11	1050	27	3,11	875	32	C, D
	80	71	71	71	56C	63	80	112,338	2,81	1024	25	2,88	873	30	C, D
	160	160	105	120	Nema	160	120	126,578	2,81	1154	22	2,88	984	27	C, D
								184,600	2,22	1330	15	2,28	1134	18	C, D
								208,000	1,80	1215	14	1,84	1036	16	C, D
								224,037	1,83	1330	13	1,88	1134	15	C, D
								252,436	1,49	1215	11	1,52	1036	13	C, D
								283,193	1,45	1330	9,9	1,48	1134	12	C, D
								319,091	1,18	1215	8,8	1,20	1036	11	C, D
GKS07 - 3N □□□	□D							36,063	3,75	438	78	3,49	340	93	C, D
	1D	2D	5D					57,501	4,26	794	49	3,96	615	58	C, D
	90	80	143/145TC					64,790	4,26	894	43	3,96	693	52	C, D
	160	160	Nema					70,474	4,26	973	40	3,96	754	48	C, D
								79,407	4,26	1096	35	3,96	850	42	C, D
								92,563	4,09	1227	30	3,96	990	36	C, D
								104,296	3,32	1121	27	3,32	934	32	C, D
								112,338	3,65	1330	25	3,74	1134	30	C, D
								126,578	2,96	1215	22	3,03	1036	27	C, D
								140,548	2,92	1330	20	2,99	1134	24	C, D
								158,364	2,37	1215	18	2,42	1036	21	C, D
								184,600	2,22	1330	15	2,28	1134	18	C, D
								208,000	1,80	1215	14	1,84	1036	16	C, D
								224,037	1,83	1330	13	1,88	1134	15	C, D
								252,436	1,49	1215	11	1,52	1036	13	C, D
								283,193	1,45	1330	9,9	1,48	1134	12	C, D
								319,091	1,18	1215	8,8	1,20	1036	11	C, D
GKS07 - 3N □□□	□E							11,378	10,72	395	246	9,97	306	295	C, D
	1E	**1E**	2E	3E	4E	5E		17,270	10,72	600	162	9,97	465	195	C, D
	100	**112**	90	80	90	182/184TC		25,244	10,72	876	111	9,97	679	133	C, D
	160	**160**	160	160	200	Nema		28,274	10,66	976	99	9,97	761	119	C, D
								31,858	9,22	952	88	9,22	793	106	C, D
								36,063	8,97	1048	78	8,97	873	93	C, D
								44,178	8,38	1200	63	8,38	1000	76	C, D
								50,345	7,35	1200	56	7,35	1000	67	C, D
								57,501	6,49	1209	49	6,49	1007	58	C, D
								64,790	5,25	1103	43	5,25	919	52	C, D
								70,474	5,33	1218	40	5,33	1015	48	C, D
								79,407	4,32	1112	35	4,32	927	42	C, D
								92,563	4,09	1227	30	4,09	1023	36	C, D
								104,296	3,32	1121	27	3,32	934	32	C, D
								112,338	3,65	1330	25	3,74	1134	30	C, D
								126,578	2,96	1215	22	3,03	1036	27	C, D
								140,548	2,92	1330	20	2,99	1134	24	C, D
								158,364	2,37	1215	18	2,42	1036	21	C, D
								184,600	2,22	1330	15	2,28	1134	18	C, D
								208,000	1,80	1215	14	1,84	1036	16	C, D
								224,037	1,83	1330	13	1,88	1134	15	C, D
								252,436	1,49	1215	11	1,52	1036	13	C, D
GKS07 - 3N □□□	□F							5,955	10,72	207	470				C, D
	1F	**1F**	2F	3F				8,254	10,72	287	339				C, D
	100	**112**	90	90				9,171	10,72	318	305				C, D
	160	**160**	160	200				10,124	10,72	351	277				C, D
								11,378	10,72	395	246				C, D
								12,711	10,72	441	220				C, D
								14,798	10,72	514	189				C, D
								16,674	10,72	579	168				C, D
								17,270	10,72	600	162				C, D
								20,511	10,72	712	137				C, D
								23,111	10,72	802	121				C, D

Abmessungen ab Seite 6-144

$M_{2\,zul} \leq$ 1330 Nm — GKS07-3N □□□

Getriebe	Lagerflanschgröße / Motorgröße / Flanschdurchmesser	i	50 Hz $P_{1\,zul}$ [kW]	50 Hz $M_{2\,zul}$ [Nm]	50 Hz n_2 [min^{-1}]	60 Hz $P_{1\,zul}$ [kW]	60 Hz $M_{2\,zul}$ [Nm]	60 Hz n_2 [min^{-1}]	50 Hz / 60 Hz Rücksprache erforderlich bei Einbaulage
			n_1 = 2800 min^{-1}			n_1 = 3360 min^{-1}			
GKS07 - 3N □□□ □F		25,244	10,72	876	111				C, D
1F	**1F** 2F 3F	28,274	10,66	976	99				C, D
100	**112** 90 90	31,858	9,22	952	88				C, D
160	**160** 160 200	36,063	8,97	1048	78				C, D
		40,906	7,91	1048	69				C, D
		44,178	8,38	1200	63				C, D
		50,345	7,35	1200	56				C, D
		57,501	6,49	1209	49				C, D
		64,790	5,25	1103	43				C, D
		70,474	5,33	1218	40				C, D
		79,407	4,32	1112	35				C, D
		140,548	2,92	1330	20				C, D
		158,364	2,37	1215	18				C, D
GKS07 - 3N □□□ □G		5,955	19,81	382	470				C, D
1G	2G 2G 3G 5G	8,254	16,42	439	339				C, D
132	100 112 132 213/215TC	9,171	19,81	588	305				C, D
300	250 250 250 Nema	10,124	19,81	650	277				C, D
		11,378	13,51	498	246				C, D
		12,711	16,42	676	220				C, D
		14,798	17,62	845	189				C, D
		16,674	16,10	870	168				C, D
		17,270	14,49	811	162				C, D
		20,511	13,57	902	137				C, D
		23,111	12,67	949	121				C, D
		25,244	11,69	956	111				C, D
		28,274	10,66	976	99				C, D
		31,858	9,22	952	88				C, D
		36,063	8,97	1048	78				C, D
		40,906	7,91	1048	69				C, D
		44,178	8,38	1200	63				C, D
		50,345	7,35	1200	56				C, D
			n_1 = 1400 min^{-1}			n_1 = 1680 min^{-1}			
GKS07 - 3N □□□ □C		92,563	1,68	1010	15	2,02	1010	18	
1C	2C 3C 4C 5C 6C 7C	104,296	1,68	1138	13	2,02	1138	16	
80	71 71 71 56C 63 80	112,338	1,41	1024	13	1,69	1024	15	
160	160 105 120 Nema 160 120	126,578	1,41	1154	11	1,69	1154	13	
		184,600	1,11	1330	7,6	1,33	1330	9,1	
		208,000	0,90	1215	6,7	1,08	1215	8,1	
		224,037	0,92	1330	6,3	1,10	1330	7,5	
		252,436	0,74	1215	5,6	0,89	1215	6,7	
		283,193	0,72	1330	4,9	0,87	1330	5,9	
		319,091	0,59	1215	4,4	0,71	1215	5,3	
GKS07 - 3N □□□ □D		36,063	2,31	540	39	2,67	520	47	
1D	2D 5D	57,501	2,31	860	24	2,77	860	29	
90	80 143/145TC	64,790	2,31	969	22	2,77	969	26	
160	160 Nema	70,474	2,31	1054	20	2,77	1054	24	
		79,407	2,31	1188	18	2,77	1188	21	
		92,563	2,22	1330	15	2,66	1330	18	
		104,296	1,80	1215	13	2,16	1215	16	
		112,338	1,83	1330	13	2,19	1330	15	
		126,578	1,48	1215	11	1,78	1215	13	
		140,548	1,46	1330	10,0	1,75	1330	12	
		158,364	1,18	1215	8,8	1,42	1215	11	
		184,600	1,11	1330	7,6	1,33	1330	9,1	
		208,000	0,90	1215	6,7	1,08	1215	8,1	
		224,037	0,92	1330	6,3	1,10	1330	7,5	
		252,436	0,74	1215	5,6	0,89	1215	6,7	
		283,193	0,72	1330	4,9	0,87	1330	5,9	
		319,091	0,59	1215	4,4	0,71	1215	5,3	

Abmessungen ab Seite 6-144

$M_{2\,zul} \leq$ 1330 Nm — GKS07-3N □□□

Getriebe: Lagerflanschgröße / Motorgröße / Flanschdurchmesser	i	50 Hz			60 Hz			50 Hz	60 Hz
		$P_{1\,zul}$ [kW]	$M_{2\,zul}$ [Nm]	n_2 [min^{-1}]	$P_{1\,zul}$ [kW]	$M_{2\,zul}$ [Nm]	n_2 [min^{-1}]	Rücksprache erforderlich bei Einbaulage	
		n_1 = 1400 min^{-1}			n_1 = 1680 min^{-1}				
GKS07 - 3N □□□ □E	11,378	6,60	486	123	7,62	468	148		
1E **1E** 2E 3E 4E 5E	17,270	6,60	738	81	7,62	711	97		
100 **112** 90 80 90 182/184TC	25,244	6,60	1079	56	7,62	1039	67		
160 **160** 160 160 200 Nema	28,274	6,56	1202	50	7,58	1157	59		
	31,858	5,68	1172	44	6,56	1129	53		
	36,063	5,52	1290	39	6,38	1242	47		
	44,178	4,54	1300	32	5,45	1300	38		
	50,345	3,99	1300	28	4,78	1300	33		
	57,501	3,52	1310	24	4,22	1310	29		
	64,790	2,85	1195	22	3,42	1195	26		
	70,474	2,89	1320	20	3,47	1320	24		
	79,407	2,34	1205	18	2,81	1205	21		
	92,563	2,22	1330	15	2,66	1330	18		
	104,296	1,80	1215	13	2,16	1215	16		
	112,338	1,83	1330	13	2,19	1330	15		
	126,578	1,48	1215	11	1,78	1215	13		
	140,548	1,46	1330	10,0	1,75	1330	12		
	158,364	1,18	1215	8,8	1,42	1215	11		
	184,600	1,11	1330	7,6	1,33	1330	9,1		
	208,000	0,90	1215	6,7	1,08	1215	8,1		
	224,037	0,92	1330	6,3	1,10	1330	7,5		
	252,436	0,74	1215	5,6	0,89	1215	6,7		
GKS07 - 3N □□□ □F	5,955	6,60	255	235	7,62	245	282		C, D
1F **1F** 2F 3F	8,254	6,60	353	170	7,62	340	204		C, D
100 **112** 90 90	9,171	6,60	392	153	7,62	377	183		C, D
160 **160** 160 200	10,124	6,60	433	138	7,62	417	166		C, D
	11,378	6,60	486	123	7,62	468	148		C, D
	12,711	6,60	543	110	7,62	523	132		C, D
	14,798	6,60	633	95	7,62	609	114		C, D
	16,674	6,60	713	84	7,62	686	101		C, D
	17,270	6,60	738	81	7,62	711	97		C, D
	20,511	6,60	877	68	7,62	844	82		C, D
	23,111	6,60	988	61	7,62	951	73		C, D
	25,244	6,60	1079	56	7,62	1039	67		C, D
	28,274	6,56	1202	50	7,58	1157	59		C, D
	31,858	5,68	1172	44	6,56	1129	53		C, D
	36,063	5,52	1290	39	6,38	1242	47		C, D
	40,906	4,87	1290	34	5,62	1242	41		C, D
	44,178	4,54	1300	32	5,45	1300	38		C, D
	50,345	3,99	1300	28	4,78	1300	33		C, D
	57,501	3,52	1310	24	4,22	1310	29		C, D
	64,790	2,85	1195	22	3,42	1195	26		C, D
	70,474	2,89	1320	20	3,47	1320	24		C, D
	79,407	2,34	1205	18	2,81	1205	21		C, D
	140,548	1,46	1330	10,0	1,75	1330	12		C, D
	158,364	1,18	1215	8,8	1,42	1215	11		C, D
GKS07 - 3N □□□ □G	5,955	12,19	470	235	14,09	453	282		C, D
1G 2G 2G 3G 5G	8,254	10,11	540	170	11,68	520	204		C, D
132 100 112 132 213/215TC	9,171	12,19	725	153	14,09	698	183		C, D
300 250 250 250 Nema	10,124	12,19	800	138	14,09	770	166		C, D
	11,378	8,32	613	123	9,61	590	148		C, D
	12,711	10,11	832	110	11,68	802	132		C, D
	14,798	10,85	1040	95	12,53	1001	114		C, D
	16,674	9,91	1071	84	11,45	1031	101		C, D
	17,270	8,92	998	81	10,31	961	97		C, D
	20,511	8,35	1110	68	9,65	1069	82		C, D
	23,111	7,80	1168	61	9,01	1125	73		C, D
	25,244	7,20	1177	56	8,31	1133	67		C, D
	28,274	6,56	1202	50	7,58	1157	59		C, D
	31,858	5,68	1172	44	6,56	1129	53		C, D
	36,063	5,52	1290	39	6,38	1242	47		C, D
	40,906	4,87	1290	34	5,62	1242	41		C, D
	44,178	4,54	1300	32	5,45	1300	38		C, D
	50,345	3,99	1300	28	4,78	1300	33		C, D

Abmessungen ab Seite 6-144

$M_{2\,zul} \leq$ 1330 Nm								GKS07-3N □□□							
Getriebe	Lagerflanschgröße Motorgröße Flanschdurchmesser							i	50 Hz			60 Hz			50 Hz / 60 Hz
									$P_{1\,zul}$ [kW]	$M_{2\,zul}$ [Nm]	n_2 [min^{-1}]	$P_{1\,zul}$ [kW]	$M_{2\,zul}$ [Nm]	n_2 [min^{-1}]	Rücksprache erforderlich bei Einbaulage
									n_1 = 1400 min^{-1}			n_1 = 1680 min^{-1}			
GKS07 - 3N □□□ □H								5,955	12,19	470	235	14,09	453	282	C, D
1H	3H	5H						8,254	10,11	540	170	11,68	520	204	C, D
160	132	254/256TC						9,171	12,19	725	153	14,09	698	183	C, D
350	300	Nema						10,124	12,19	800	138	14,09	770	166	C, D
								11,378	8,32	613	123	9,61	590	148	C, D
								12,711	10,11	832	110	11,68	802	132	C, D
								14,798	10,85	1040	95	12,53	1001	114	C, D
								16,674	9,91	1071	84	11,45	1031	101	C, D
								17,270	8,92	998	81	10,31	961	97	C, D
								20,511	8,35	1110	68	9,65	1069	82	C, D
								23,111	7,80	1168	61	9,01	1125	73	C, D
								25,244	7,20	1177	56	8,31	1133	67	C, D
								28,274	6,56	1202	50	7,58	1157	59	C, D
								31,858	5,68	1172	44	6,56	1129	53	C, D
								40,906	4,87	1290	34	5,62	1242	41	C, D
								50,345	3,99	1300	28	4,78	1300	33	C, D
									n_1 = 700 min^{-1}			n_1 = 840 min^{-1}			
GKS07 - 3N □□□ □C								92,563	0,84	1010	7,6	1,01	1010	9,1	
1C	2C	3C	4C	5C	6C	7C		104,296	0,84	1138	6,7	1,01	1138	8,1	
80	71	71	71	56C	63	80		112,338	0,70	1024	6,2	0,84	1024	7,5	
160	160	105	120	Nema	160	120		126,578	0,70	1154	5,5	0,84	1154	6,6	
								184,600	0,56	1330	3,8	0,67	1330	4,6	
								208,000	0,45	1215	3,4	0,54	1215	4,0	
								224,037	0,46	1330	3,1	0,55	1330	3,8	
								252,436	0,37	1215	2,8	0,45	1215	3,3	
								283,193	0,36	1330	2,5	0,43	1330	3,0	
								319,091	0,29	1215	2,2	0,35	1215	2,6	
GKS07 - 3N □□□ □D								36,063	1,54	719	19	1,85	719	23	
1D	2D	5D						57,501	1,54	1147	12	1,85	1147	15	
90	80	143/145TC						64,790	1,42	1195	11	1,71	1195	13	
160	160	Nema						70,474	1,43	1307	9,9	1,72	1307	12	
								79,407	1,17	1205	8,8	1,41	1205	11	
								92,563	1,11	1330	7,6	1,33	1330	9,1	
								104,296	0,90	1215	6,7	1,08	1215	8,1	
								112,338	0,91	1330	6,2	1,10	1330	7,5	
								126,578	0,74	1215	5,5	0,89	1215	6,6	
								140,548	0,73	1330	5,0	0,88	1330	6,0	
								158,364	0,59	1215	4,4	0,71	1215	5,3	
								184,600	0,56	1330	3,8	0,67	1330	4,6	
								208,000	0,45	1215	3,4	0,54	1215	4,0	
								224,037	0,46	1330	3,1	0,55	1330	3,8	
								252,436	0,37	1215	2,8	0,45	1215	3,3	
								283,193	0,36	1330	2,5	0,43	1330	3,0	
								319,091	0,29	1215	2,2	0,35	1215	2,6	
GKS07 - 3N □□□ □E								11,378	4,16	613	62	4,99	613	74	
1E	**1E**	2E	3E	4E	5E			17,270	4,40	984	41	5,28	984	49	
100	**112**	90	80	90	182/184TC			25,244	3,60	1177	28	4,32	1177	33	
160	**160**	160	160	200	Nema			28,274	3,28	1202	25	3,94	1202	30	
								31,858	2,84	1172	22	3,41	1172	26	
								36,063	2,76	1290	19	3,31	1290	23	
								44,178	2,27	1300	16	2,72	1300	19	
								50,345	1,99	1300	14	2,39	1300	17	
								57,501	1,76	1310	12	2,11	1310	15	
								64,790	1,42	1195	11	1,71	1195	13	
								70,474	1,45	1320	9,9	1,73	1320	12	
								79,407	1,17	1205	8,8	1,41	1205	11	
								92,563	1,11	1330	7,6	1,33	1330	9,1	
								104,296	0,90	1215	6,7	1,08	1215	8,1	
								112,338	0,91	1330	6,2	1,10	1330	7,5	
								126,578	0,74	1215	5,5	0,89	1215	6,6	
								140,548	0,73	1330	5,0	0,88	1330	6,0	
								158,364	0,59	1215	4,4	0,71	1215	5,3	

Abmessungen ab Seite 6-144

$M_{2\,zul} \leq$ 1330 Nm — GKS07-3N □□□

Getriebe: Lagerflanschgröße / Motorgröße / Flanschdurchmesser	i	50 Hz $P_{1\,zul}$ [kW]	50 Hz $M_{2\,zul}$ [Nm]	50 Hz n_2 [min^{-1}]	60 Hz $P_{1\,zul}$ [kW]	60 Hz $M_{2\,zul}$ [Nm]	60 Hz n_2 [min^{-1}]	Rücksprache erforderlich bei Einbaulage: 50 Hz	Rücksprache erforderlich bei Einbaulage: 60 Hz
		n_1 = 700 min^{-1}			n_1 = 840 min^{-1}				
GKS07 - 3N □□□ □E	184,600	0,56	1330	3,8	0,67	1330	4,6		
1E **1E** 2E 3E 4E 5E	208,000	0,45	1215	3,4	0,54	1215	4,0		
100 **112** 90 80 90 182/184TC	224,037	0,46	1330	3,1	0,55	1330	3,8		
160 **160** 160 160 200 Nema	252,436	0,37	1215	2,8	0,45	1215	3,3		
GKS07 - 3N □□□ □F	5,955	4,40	339	118	5,28	339	141		
1F **1F** 2F 3F	8,254	4,40	470	85	5,28	470	102		
100 **112** 90 90	9,171	4,40	523	76	5,28	523	92		
160 **160** 160 200	10,124	4,40	577	69	5,28	577	83		
	11,378	4,16	613	62	4,99	613	74		
	12,711	4,40	724	55	5,28	724	66		
	14,798	4,40	843	47	5,28	843	57		
	16,674	4,40	950	42	5,28	950	50		
	17,270	4,40	984	41	5,28	984	49		
	20,511	4,18	1110	34	5,01	1110	41		
	23,111	3,90	1168	30	4,68	1168	36		
	25,244	3,60	1177	28	4,32	1177	33		
	28,274	3,28	1202	25	3,94	1202	30		
	31,858	2,84	1172	22	3,41	1172	26		
	36,063	2,76	1290	19	3,31	1290	23		
	40,906	2,43	1290	17	2,92	1290	21		
	44,178	2,27	1300	16	2,72	1300	19		
	50,345	1,99	1300	14	2,39	1300	17		
	57,501	1,76	1310	12	2,11	1310	15		
	64,790	1,42	1195	11	1,71	1195	13		
	70,474	1,45	1320	9,9	1,73	1320	12		
	79,407	1,17	1205	8,8	1,41	1205	11		
	140,548	0,73	1330	5,0	0,88	1330	6,0		
	158,364	0,59	1215	4,4	0,71	1215	5,3		
GKS07 - 3N □□□ □G	5,955	6,10	470	118	7,32	470	141		
1G 2G 2G 3G 5G	8,254	5,05	540	85	6,06	540	102		
132 100 112 132 213/215TC	9,171	6,10	725	76	7,32	725	92		
300 250 250 250 Nema	10,124	6,10	800	69	7,32	800	83		
	11,378	4,16	613	62	4,99	613	74		
	12,711	5,05	832	55	6,06	832	66		
	14,798	5,42	1040	47	6,51	1040	57		
	16,674	4,96	1071	42	5,95	1071	50		
	17,270	4,46	998	41	5,35	998	49		
	20,511	4,18	1110	34	5,01	1110	41		
	23,111	3,90	1168	30	4,68	1168	36		
	25,244	3,60	1177	28	4,32	1177	33		
	28,274	3,28	1202	25	3,94	1202	30		
	31,858	2,84	1172	22	3,41	1172	26		
	36,063	2,76	1290	19	3,31	1290	23		
	40,906	2,43	1290	17	2,92	1290	21		
	44,178	2,27	1300	16	2,72	1300	19		
	50,345	1,99	1300	14	2,39	1300	17		
GKS07 - 3N □□□ □H	5,955	6,10	470	118	7,32	470	141		
1H 3H 5H	8,254	5,05	540	85	6,06	540	102		
160 132 254/256TC	9,171	6,10	725	76	7,32	725	92		
350 300 Nema	10,124	6,10	800	69	7,32	800	83		
	11,378	4,16	613	62	4,99	613	74		
	12,711	5,05	832	55	6,06	832	66		
	14,798	5,42	1040	47	6,51	1040	57		
	16,674	4,96	1071	42	5,95	1071	50		
	17,270	4,46	998	41	5,35	998	49		
	20,511	4,18	1110	34	5,01	1110	41		
	23,111	3,90	1168	30	4,68	1168	36		
	25,244	3,60	1177	28	4,32	1177	33		
	28,274	3,28	1202	25	3,94	1202	30		
	31,858	2,84	1172	22	3,41	1172	26		
	40,906	2,43	1290	17	2,92	1290	21		
	50,345	1,99	1300	14	2,39	1300	17		

Abmessungen ab Seite 6-144

$M_{2\,zul} \leq$ 1330 Nm								GKS07-4N □□□							
Getriebe	Lagerflanschgröße Motorgröße Flanschdurchmesser							i	50 Hz			60 Hz			50 Hz / 60 Hz
									$P_{1\,zul}$ [kW]	$M_{2\,zul}$ [Nm]	n_2 [min^{-1}]	$P_{1\,zul}$ [kW]	$M_{2\,zul}$ [Nm]	n_2 [min^{-1}]	Rücksprache erforderlich bei Einbaulage
									n_1 = 1400 min^{-1}			n_1 = 1680 min^{-1}			
GKS07 - 4N □□□	□B							103,039	1,37	902	14	1,65	902	16	
	1B	5B						112,391	1,37	984	13	1,65	984	15	
	71	56C						126,222	1,37	1105	11	1,65	1105	13	
	105	Nema						137,748	1,20	1053	10	1,44	1053	12	
								179,201	0,92	1053	7,8	1,11	1053	9,4	
								222,909	0,74	1053	6,3	0,89	1053	7,5	
								273,199	0,61	1053	5,1	0,73	1053	6,2	
								321,049	0,65	1320	4,4	0,77	1320	5,2	
								358,829	0,46	1053	3,9	0,55	1053	4,7	
								399,353	0,52	1320	3,5	0,62	1320	4,2	
								464,367	0,36	1053	3,0	0,43	1053	3,6	
								516,810	0,40	1320	2,7	0,48	1320	3,3	
								563,572	0,29	1053	2,5	0,35	1053	3,0	
								636,581	0,33	1330	2,2	0,39	1330	2,6	
								683,972	0,24	1053	2,1	0,29	1053	2,5	
								823,810	0,25	1330	1,7	0,30	1330	2,0	
								928,237	0,21	1215	1,5	0,25	1215	1,8	
								999,806	0,21	1330	1,4	0,25	1330	1,7	
								1126,542	0,17	1215	1,2	0,20	1215	1,5	
								1277,842	0,16	1330	1,1	0,20	1330	1,3	
								1439,822	0,13	1215	1,0	0,16	1215	1,2	
GKS07 - 4N □□□	□C							103,039	1,87	1227	14	2,24	1227	16	
	1C	2C	3C	4C	5C	6C	7C	112,391	1,47	1053	13	1,77	1053	15	
	80	71	71	71	56C	63	80	126,222	1,62	1300	11	1,94	1300	13	
	160	160	105	120	Nema	160	120	137,748	1,20	1053	10	1,44	1053	12	
								154,622	1,32	1300	9,1	1,58	1300	11	
								179,201	0,92	1053	7,8	1,11	1053	9,4	
								201,254	1,02	1310	7,0	1,23	1310	8,4	
								222,909	0,74	1053	6,3	0,89	1053	7,5	
								246,659	0,84	1320	5,7	1,01	1320	6,8	
								273,199	0,61	1053	5,1	0,73	1053	6,2	
								321,049	0,65	1320	4,4	0,77	1320	5,2	
								358,829	0,46	1053	3,9	0,55	1053	4,7	
								399,353	0,52	1320	3,5	0,62	1320	4,2	
								464,367	0,36	1053	3,0	0,43	1053	3,6	
								516,810	0,40	1320	2,7	0,48	1320	3,3	
								563,572	0,29	1053	2,5	0,35	1053	3,0	
								636,581	0,33	1330	2,2	0,39	1330	2,6	
								683,972	0,24	1053	2,1	0,29	1053	2,5	
								823,810	0,25	1330	1,7	0,30	1330	2,0	
								928,237	0,21	1215	1,5	0,25	1215	1,8	
								999,806	0,21	1330	1,4	0,25	1330	1,7	
								1126,542	0,17	1215	1,2	0,20	1215	1,5	
GKS07 - 4N □□□	□D							103,039	1,97	1290	14	2,36	1290	16	
	1D	2D	5D					112,391	1,47	1053	13	1,77	1053	15	
	90	80	143/145TC					126,222	1,62	1300	11	1,94	1300	13	
	160	160	Nema					137,748	1,20	1053	10	1,44	1053	12	
								154,622	1,32	1300	9,1	1,58	1300	11	
								179,201	0,92	1053	7,8	1,11	1053	9,4	
								201,254	1,02	1310	7,0	1,23	1310	8,4	
								222,909	0,74	1053	6,3	0,89	1053	7,5	
								246,659	0,84	1320	5,7	1,01	1320	6,8	
								273,199	0,61	1053	5,1	0,73	1053	6,2	
								321,049	0,65	1320	4,4	0,77	1320	5,2	
								358,829	0,46	1053	3,9	0,55	1053	4,7	
								399,353	0,52	1320	3,5	0,62	1320	4,2	
								636,581	0,33	1330	2,2	0,39	1330	2,6	

Abmessungen ab Seite 6-144

$M_{2\,zul} \leq$ 1330 Nm — GKS07-4N □□□

Getriebe	Lagerflanschgröße / Motorgröße / Flanschdurchmesser	i	50 Hz $P_{1\,zul}$ [kW]	50 Hz $M_{2\,zul}$ [Nm]	50 Hz n_2 [min^{-1}]	60 Hz $P_{1\,zul}$ [kW]	60 Hz $M_{2\,zul}$ [Nm]	60 Hz n_2 [min^{-1}]	50 Hz / 60 Hz Rücksprache erforderlich bei Einbaulage
			n_1 = 1400 min^{-1}			n_1 = 1680 min^{-1}			
GKS07 - 4N □□□	□E	103,039	1,97	1290	14	2,36	1290	16	
	1E 1E 2E 3E 4E 5E	112,391	1,47	1053	13	1,77	1053	15	
	100 **112** 90 80 90 182/184TC	126,222	1,62	1300	11	1,94	1300	13	
	160 **160** 160 160 200 Nema	137,748	1,20	1053	10	1,44	1053	12	
		154,622	1,32	1300	9,1	1,58	1300	11	
		201,254	1,02	1310	7,0	1,23	1310	8,4	
		246,659	0,84	1320	5,7	1,01	1320	6,8	
			n_1 = 700 min^{-1}			n_1 = 840 min^{-1}			
GKS07 - 4N □□□	□B	103,039	0,77	1014	6,8	0,93	1014	8,2	
	1B 5B	112,391	0,74	1053	6,2	0,88	1053	7,5	
	71 56C	126,222	0,77	1242	5,6	0,93	1242	6,7	
	105 Nema	137,748	0,60	1053	5,1	0,72	1053	6,1	
		179,201	0,46	1053	3,9	0,55	1053	4,7	
		222,909	0,37	1053	3,1	0,45	1053	3,8	
		273,199	0,30	1053	2,6	0,36	1053	3,1	
		321,049	0,32	1320	2,2	0,39	1320	2,6	
		358,829	0,23	1053	2,0	0,28	1053	2,3	
		399,353	0,26	1320	1,8	0,31	1320	2,1	
		464,367	0,18	1053	1,5	0,21	1053	1,8	
		516,810	0,20	1320	1,4	0,24	1320	1,6	
		563,572	0,15	1053	1,2	0,18	1053	1,5	
		636,581	0,16	1330	1,1	0,20	1330	1,3	
		683,972	0,12	1053	1,0	0,15	1053	1,2	
		823,810	0,13	1330	0,9	0,15	1330	1,0	
		928,237	0,10	1215	0,8	0,12	1215	0,9	
		999,806	0,10	1330	0,7	0,13	1330	0,8	
		1126,542	0,08	1215	0,6	0,10	1215	0,8	
		1277,842	0,08	1330	0,6	0,10	1330	0,7	
		1439,822	0,07	1215	0,5	0,08	1215	0,6	
GKS07 - 4N □□□	□C	103,039	0,98	1290	6,8	1,18	1290	8,2	
	1C 2C 3C 4C 5C 6C 7C	112,391	0,74	1053	6,2	0,88	1053	7,5	
	80 71 71 71 56C 63 80	126,222	0,81	1300	5,6	0,97	1300	6,7	
	160 160 105 120 Nema 160 120	137,748	0,60	1053	5,1	0,72	1053	6,1	
		154,622	0,66	1300	4,5	0,79	1300	5,4	
		179,201	0,46	1053	3,9	0,55	1053	4,7	
		201,254	0,51	1310	3,5	0,61	1310	4,2	
		222,909	0,37	1053	3,1	0,45	1053	3,8	
		246,659	0,42	1320	2,8	0,50	1320	3,4	
		273,199	0,30	1053	2,6	0,36	1053	3,1	
		321,049	0,32	1320	2,2	0,39	1320	2,6	
		358,829	0,23	1053	2,0	0,28	1053	2,3	
		399,353	0,26	1320	1,8	0,31	1320	2,1	
		464,367	0,18	1053	1,5	0,21	1053	1,8	
		516,810	0,20	1320	1,4	0,24	1320	1,6	
		563,572	0,15	1053	1,2	0,18	1053	1,5	
		636,581	0,16	1330	1,1	0,20	1330	1,3	
		683,972	0,12	1053	1,0	0,15	1053	1,2	
		823,810	0,13	1330	0,9	0,15	1330	1,0	
		928,237	0,10	1215	0,8	0,12	1215	0,9	
		999,806	0,10	1330	0,7	0,13	1330	0,8	
		1126,542	0,08	1215	0,6	0,10	1215	0,8	
GKS07 - 4N □□□	□D	103,039	0,98	1290	6,8	1,18	1290	8,2	
	1D 2D 5D	112,391	0,74	1053	6,2	0,88	1053	7,5	
	90 80 143/145TC	126,222	0,81	1300	5,6	0,97	1300	6,7	
	160 160 Nema	137,748	0,60	1053	5,1	0,72	1053	6,1	
		154,622	0,66	1300	4,5	0,79	1300	5,4	
		179,201	0,46	1053	3,9	0,55	1053	4,7	
		201,254	0,51	1310	3,5	0,61	1310	4,2	
		222,909	0,37	1053	3,1	0,45	1053	3,8	

Abmessungen ab Seite 6-144

$M_{2\,zul} \leq$ 1330 Nm							GKS07-4N □□□							
Getriebe	Lagerflanschgröße	Motorgröße	Flanschdurchmesser				i	50 Hz			60 Hz			50 Hz / 60 Hz
								$P_{1\,zul}$ [kW]	$M_{2\,zul}$ [Nm]	n_2 [min^{-1}]	$P_{1\,zul}$ [kW]	$M_{2\,zul}$ [Nm]	n_2 [min^{-1}]	Rücksprache erforderlich bei Einbaulage
								n_1 = 700 min^{-1}			n_1 = 840 min^{-1}			
GKS07 - 4N □□□ □D							246,659	0,42	1320	2,8	0,50	1320	3,4	
1D	2D	5D					273,199	0,30	1053	2,6	0,36	1053	3,1	
90	80	143/145TC					321,049	0,32	1320	2,2	0,39	1320	2,6	
160	160	Nema					358,829	0,23	1053	2,0	0,28	1053	2,3	
							399,353	0,26	1320	1,8	0,31	1320	2,1	
							636,581	0,16	1330	1,1	0,20	1330	1,3	
GKS07 - 4N □□□ □E							103,039	0,98	1290	6,8	1,18	1290	8,2	
1E	**1E**	2E	3E	4E	5E		112,391	0,74	1053	6,2	0,88	1053	7,5	
100	**112**	90	80	90	182/184TC		126,222	0,81	1300	5,6	0,97	1300	6,7	
160	**160**	160	160	200	Nema		137,748	0,60	1053	5,1	0,72	1053	6,1	
							154,622	0,66	1300	4,5	0,79	1300	5,4	
							201,254	0,51	1310	3,5	0,61	1310	4,2	
							246,659	0,42	1320	2,8	0,50	1320	3,4	

Abmessungen ab Seite 6-144

$M_{2\,zul} \leq$ 3080 Nm						GKS09-3N □□□							
Getriebe	Lagerflanschgröße Motorgröße Flanschdurchmesser					i	50 Hz			60 Hz			50 Hz / 60 Hz
							$P_{1\,zul}$ [kW]	$M_{2\,zul}$ [Nm]	n_2 [min^{-1}]	$P_{1\,zul}$ [kW]	$M_{2\,zul}$ [Nm]	n_2 [min^{-1}]	Rücksprache erforderlich bei Einbaulage
							n_1 = 2800 min^{-1}			n_1 = 3360 min^{-1}			
GKS09 - 3N □□□ □D						91,860	4,26	1268	31	3,96	983	37	C, D
1D	2D	5D				103,524	4,26	1429	27	3,96	1108	33	C, D
90	80	143/145TC				111,484	4,62	1668	25	4,39	1323	30	C, D
160	160	Nema				125,641	4,62	1880	22	4,39	1491	27	C, D
						140,921	3,87	1766	20	3,96	1506	24	C, D
						158,816	3,87	1990	18	3,96	1697	21	C, D
						182,000	4,62	2723	15	4,39	2159	19	C, D
						205,111	4,62	3069	14	4,39	2433	16	C, D
						220,882	4,24	3031	13	4,33	2585	15	C, D
						248,930	3,82	3080	11	3,91	2626	14	C, D
						279,205	3,35	3031	10	3,43	2585	12	C, D
						314,659	3,02	3080	8,9	3,09	2626	11	C, D
GKS09 - 3N □□□ □E						35,193	10,72	1222	80	9,97	947	96	C, D
1E	**1E**	2E	3E	4E	5E	39,662	10,72	1377	71	9,97	1067	85	C, D
100	**112**	90	80	90	182/184TC	43,146	12,17	1702	65	11,32	1319	78	C, D
160	**160**	160	160	200	Nema	48,625	12,17	1918	58	11,32	1486	69	C, D
						58,456	12,17	2306	48	11,32	1787	58	C, D
						65,879	12,17	2598	43	11,32	2014	51	C, D
						70,982	11,18	2571	39	11,18	2142	47	C, D
						79,996	10,93	2834	35	10,93	2361	42	C, D
						91,860	8,98	2671	31	8,98	2226	37	C, D
						103,524	8,47	2842	27	8,47	2368	33	C, D
						111,484	8,12	2934	25	8,31	2502	30	C, D
						125,641	7,57	3080	22	7,74	2626	27	C, D
						140,921	6,51	2973	20	6,66	2535	24	C, D
						158,816	5,99	3080	18	6,13	2626	21	C, D
						182,000	5,14	3031	15	5,26	2585	19	C, D
						205,111	4,64	3080	14	4,74	2626	16	C, D
						220,882	4,24	3031	13	4,33	2585	15	C, D
						248,930	3,82	3080	11	3,91	2626	14	C, D
						279,205	3,35	3031	10	3,43	2585	12	C, D
						314,659	3,02	3080	8,9	3,09	2626	11	C, D
GKS09 - 3N □□□ □F						29,228	10,72	1015	96				C, D
1F	**1F**	2F	3F			32,940	10,72	1143	85				C, D
100	**112**	90	90			35,193	10,72	1222	80				C, D
160	**160**	160	200			39,662	10,72	1377	71				C, D
						43,146	12,17	1702	65				C, D
						48,625	12,17	1918	58				C, D
						58,456	12,17	2306	48				C, D
						65,879	12,17	2598	43				C, D
						70,982	11,86	2726	39				C, D
						79,996	10,93	2834	35				C, D
						91,860	9,40	2797	31				C, D
						103,524	8,47	2842	27				C, D
						111,484	8,39	3031	25				C, D
						125,641	7,57	3080	22				C, D
						182,000	5,14	3031	15				C, D
						205,111	4,64	3080	14				C, D
						220,882	4,24	3031	13				C, D
						248,930	3,82	3080	11				C, D
GKS09 - 3N □□□ □G						29,228	24,99	2367	96				C, D
1G	2G	2G	3G	5G		32,940	22,71	2424	85				C, D
132	100	112	132	213/215TC		35,193	21,58	2460	80				C, D
300	250	250	250	Nema		39,662	18,97	2438	71				C, D
						43,146	19,96	2790	65				C, D
						48,625	17,67	2784	58				C, D
						58,456	14,77	2797	48				C, D
						65,879	13,18	2813	43				C, D
						70,982	12,16	2797	39				C, D
						79,996	10,93	2834	35				C, D

Abmessungen ab Seite 6-144

$M_{2\,zul} \leq$ 3080 Nm						GKS09-3N □□□							
Getriebe	Lagerflanschgröße	Motorgröße	Flanschdurchmesser			i	50 Hz			60 Hz			50 Hz / 60 Hz
							$P_{1\,zul}$ [kW]	$M_{2\,zul}$ [Nm]	n_2 [min^{-1}]	$P_{1\,zul}$ [kW]	$M_{2\,zul}$ [Nm]	n_2 [min^{-1}]	Rücksprache erforderlich bei Einbaulage
							n_1 = 1400 min^{-1}			n_1 = 1680 min^{-1}			
GKS09 - 3N □□□ □D						91,860	2,31	1374	15	2,77	1374	18	
1D	2D	5D				103,524	2,31	1549	14	2,77	1549	16	
90	80	143/145TC				111,484	2,31	1668	13	2,77	1668	15	
160	160	Nema				125,641	2,31	1880	11	2,77	1880	13	
						140,921	1,93	1766	9,9	2,32	1766	12	
						158,816	1,93	1990	8,8	2,32	1990	11	
						182,000	2,31	2723	7,7	2,77	2723	9,2	
						205,111	2,31	3069	6,8	2,77	3069	8,2	
						220,882	2,12	3031	6,3	2,54	3031	7,6	
						248,930	1,91	3080	5,6	2,29	3080	6,8	
						279,205	1,68	3031	5,0	2,01	3031	6,0	
						314,659	1,51	3080	4,5	1,81	3080	5,3	
GKS09 - 3N □□□ □E						35,193	6,60	1504	40	7,62	1449	48	
1E	**1E**	2E	3E	4E	5E	39,662	6,60	1695	35	7,62	1632	42	
100	**112**	90	80	90	182/184TC	43,146	6,60	1844	32	7,92	1844	39	
160	**160**	160	160	200	Nema	48,625	6,60	2078	29	7,92	2078	35	
						58,456	6,60	2499	24	7,92	2499	29	
						65,879	6,60	2816	21	7,92	2816	26	
						70,982	6,06	2786	20	7,27	2786	24	
						79,996	5,92	3071	18	7,11	3071	21	
						91,860	4,86	2895	15	5,84	2895	18	
						103,524	4,59	3080	14	5,51	3080	16	
						111,484	4,06	2934	13	4,87	2934	15	
						125,641	3,78	3080	11	4,54	3080	13	
						140,921	3,26	2973	9,9	3,91	2973	12	
						158,816	2,99	3080	8,8	3,59	3080	11	
						182,000	2,57	3031	7,7	3,08	3031	9,2	
						205,111	2,32	3080	6,8	2,78	3080	8,2	
						220,882	2,12	3031	6,3	2,54	3031	7,6	
						248,930	1,91	3080	5,6	2,29	3080	6,8	
						279,205	1,68	3031	5,0	2,01	3031	6,0	
						314,659	1,51	3080	4,5	1,81	3080	5,3	
GKS09 - 3N □□□ □F						16,122	6,60	689	87	7,62	664	104	C, D
1F	**1F**	2F	3F			17,536	6,60	750	80	7,62	722	96	C, D
100	**112**	90	90			25,649	6,60	1096	55	7,62	1056	66	C, D
160	**160**	160	200			29,228	6,60	1249	48	7,62	1203	58	C, D
						32,940	6,60	1408	43	7,62	1356	51	C, D
						35,193	6,60	1504	40	7,62	1449	48	C, D
						39,662	6,60	1695	35	7,62	1632	42	C, D
						43,146	6,60	1844	32	7,92	1844	39	C, D
						48,625	6,60	2078	29	7,92	2078	35	C, D
						58,456	6,60	2499	24	7,92	2499	29	C, D
						65,879	6,60	2816	21	7,92	2816	26	C, D
						70,982	6,42	2955	20	7,71	2955	24	C, D
						79,996	5,92	3071	18	7,11	3071	21	C, D
						91,860	5,09	3031	15	6,11	3031	18	C, D
						103,524	4,59	3080	14	5,51	3080	16	C, D
						111,484	4,20	3031	13	5,04	3031	15	C, D
						125,641	3,78	3080	11	4,54	3080	13	C, D
						182,000	2,57	3031	7,7	3,08	3031	9,2	C, D
						205,111	2,32	3080	6,8	2,78	3080	8,2	C, D
						220,882	2,12	3031	6,3	2,54	3031	7,6	C, D
						248,930	1,91	3080	5,6	2,29	3080	6,8	C, D
GKS09 - 3N □□□ □G						12,283	17,59	1400	114	20,33	1348	137	C, D
1G	2G	2G	3G	5G		13,360	17,59	1523	105	20,33	1466	126	C, D
132	100	112	132	213/215TC		16,122	17,24	1801	87	19,92	1734	104	C, D
300	250	250	250	Nema		17,536	17,24	1958	80	19,92	1886	96	C, D
						19,541	17,59	2227	72	20,33	2145	86	C, D
						22,022	17,59	2510	64	20,33	2417	76	C, D
						25,649	17,22	2862	55	19,90	2756	66	C, D
						29,228	15,39	2914	48	17,78	2806	58	C, D
						32,940	13,98	2984	43	16,16	2873	51	C, D

Abmessungen ab Seite 6-144

$M_{2\,zul} \leq$ 3080 Nm						GKS09-3N □□□							
Getriebe	Lagerflanschgröße Motorgröße Flanschdurchmesser					i	50 Hz			60 Hz			50 Hz / 60 Hz
							$P_{1\,zul}$ [kW]	$M_{2\,zul}$ [Nm]	n_2 [min^{-1}]	$P_{1\,zul}$ [kW]	$M_{2\,zul}$ [Nm]	n_2 [min^{-1}]	Rücksprache erforderlich bei Einbaulage
							n_1 = 1400 min^{-1}			n_1 = 1680 min^{-1}			
GKS09 - 3N □□□ □G						35,193	13,28	3029	40	15,35	2917	48	C, D
1G	2G	2G	3G	5G		39,662	11,68	3002	35	13,50	2891	42	C, D
132	100	112	132	213/215TC		43,146	10,82	3024	32	12,98	3024	39	C, D
300	250	250	250	Nema		48,625	9,58	3017	29	11,49	3017	35	C, D
						58,456	8,00	3031	24	9,60	3031	29	C, D
						65,879	7,14	3048	21	8,57	3048	26	C, D
						70,982	6,59	3031	20	7,91	3031	24	C, D
						79,996	5,92	3071	18	7,11	3071	21	C, D
GKS09 - 3N □□□ □H						12,283	20,30	1615	114	23,45	1555	137	C, D
1H	**2H**	3H	5H		6H	13,360	20,30	1757	105	23,45	1692	126	C, D
160	**180**	132	254/256TC		284/286TC	16,122	17,24	1801	87	19,92	1734	104	C, D
350	**350**	300	Nema		Nema	17,536	17,24	1958	80	19,92	1886	96	C, D
						19,541	20,30	2570	72	23,45	2474	86	C, D
						22,022	18,72	2672	64	21,63	2572	76	C, D
						25,649	17,22	2862	55	19,90	2756	66	C, D
						29,228	15,39	2914	48	17,78	2806	58	C, D
						32,940	13,98	2984	43	16,16	2873	51	C, D
						35,193	13,28	3029	40	15,35	2917	48	C, D
						39,662	11,68	3002	35	13,50	2891	42	C, D
						43,146	10,82	3024	32	12,98	3024	39	C, D
						48,625	9,58	3017	29	11,49	3017	35	C, D
GKS09 - 3N □□□ **1K**						12,283	20,30	1615	114	23,45	1555	137	C, D
200						13,360	20,30	1757	105	23,45	1692	126	C, D
400						16,122	17,24	1801	87	19,92	1734	104	C, D
						17,536	17,24	1958	80	19,92	1886	96	C, D
						19,541	20,30	2570	72	23,45	2474	86	C, D
						22,022	18,72	2672	64	21,63	2572	76	C, D
						25,649	17,22	2862	55	19,90	2756	66	C, D
							n_1 = 700 min^{-1}			n_1 = 840 min^{-1}			
GKS09 - 3N □□□ □D						91,860	1,44	1718	7,6	1,73	1718	9,1	
1D	2D	5D				103,524	1,44	1936	6,8	1,73	1936	8,1	
90	80	143/145TC				111,484	1,21	1742	6,3	1,45	1742	7,5	
160	160	Nema				125,641	1,21	1963	5,6	1,45	1963	6,7	
						140,921	0,97	1766	5,0	1,16	1766	6,0	
						158,816	0,97	1990	4,4	1,16	1990	5,3	
						182,000	1,29	3031	3,9	1,54	3031	4,6	
						205,111	1,16	3080	3,4	1,39	3080	4,1	
						220,882	1,06	3031	3,2	1,27	3031	3,8	
						248,930	0,95	3080	2,8	1,15	3080	3,4	
						279,205	0,84	3031	2,5	1,01	3031	3,0	
						314,659	0,76	3080	2,2	0,91	3080	2,7	
GKS09 - 3N □□□ □E						35,193	4,40	2006	20	5,28	2006	24	
1E	**1E**	2E	3E	4E	5E	39,662	4,40	2260	18	5,28	2260	21	
100	**112**	90	80	90	182/184TC	43,146	4,40	2459	16	5,28	2459	20	
160	**160**	160	160	200	Nema	48,625	4,40	2771	14	5,28	2771	17	
						58,456	3,53	2674	12	4,24	2674	14	
						65,879	3,53	3013	11	4,24	3013	13	
						70,982	3,03	2786	9,9	3,63	2786	12	
						79,996	2,96	3071	8,8	3,55	3071	11	
						91,860	2,43	2895	7,6	2,92	2895	9,1	
						103,524	2,30	3080	6,8	2,76	3080	8,1	
						111,484	2,03	2934	6,3	2,44	2934	7,5	
						125,641	1,89	3080	5,6	2,27	3080	6,7	
						140,921	1,63	2973	5,0	1,95	2973	6,0	
						158,816	1,50	3080	4,4	1,80	3080	5,3	
						182,000	1,29	3031	3,9	1,54	3031	4,6	
						205,111	1,16	3080	3,4	1,39	3080	4,1	
						220,882	1,06	3031	3,2	1,27	3031	3,8	
						248,930	0,95	3080	2,8	1,15	3080	3,4	
						279,205	0,84	3031	2,5	1,01	3031	3,0	
						314,659	0,76	3080	2,2	0,91	3080	2,7	

Abmessungen ab Seite 6-144

$M_{2\,zul} \leq$ 3080 Nm						GKS09-3N □□□							
Getriebe	Lagerflanschgröße Motorgröße Flanschdurchmesser				i	50 Hz			60 Hz			50 Hz	60 Hz
						$P_{1\,zul}$ [kW]	$M_{2\,zul}$ [Nm]	n_2 [min^{-1}]	$P_{1\,zul}$ [kW]	$M_{2\,zul}$ [Nm]	n_2 [min^{-1}]	Rücksprache erforderlich bei Einbaulage	
						n_1 = 700 min^{-1}			n_1 = 840 min^{-1}				
GKS09 - 3N □□□	□F				16,122	4,40	919	43	5,28	919	52		
	1F	**1F**	2F	3F	17,536	4,40	999	40	5,28	999	48		
	100	**112**	90	90	25,649	4,40	1462	27	5,28	1462	33		
	160	**160**	160	200	29,228	4,40	1666	24	5,28	1666	29		
					32,940	4,40	1877	21	5,28	1877	26		
					35,193	4,40	2006	20	5,28	2006	24		
					39,662	4,40	2260	18	5,28	2260	21		
					43,146	4,40	2459	16	5,28	2459	20		
					48,625	4,40	2771	14	5,28	2771	17		
					58,456	3,75	2838	12	4,50	2838	14		
					65,879	3,57	3048	11	4,28	3048	13		
					70,982	3,21	2955	9,9	3,85	2955	12		
					79,996	2,96	3071	8,8	3,55	3071	11		
					91,860	2,55	3031	7,6	3,06	3031	9,1		
					103,524	2,30	3080	6,8	2,76	3080	8,1		
					111,484	2,10	3031	6,3	2,52	3031	7,5		
					125,641	1,89	3080	5,6	2,27	3080	6,7		
					182,000	1,29	3031	3,9	1,54	3031	4,6		
					205,111	1,16	3080	3,4	1,39	3080	4,1		
					220,882	1,06	3031	3,2	1,27	3031	3,8		
					248,930	0,95	3080	2,8	1,15	3080	3,4		
GKS09 - 3N □□□	□G				12,283	10,15	1615	57	12,18	1615	68		
	1G	2G	2G	3G 5G	13,360	10,15	1757	52	12,18	1757	63		
	132	100	112	132 213/215TC	16,122	8,62	1801	43	10,34	1801	52		
	300	250	250	250 Nema	17,536	8,62	1958	40	10,34	1958	48		
					19,541	10,15	2570	36	12,18	2570	43		
					22,022	9,36	2672	32	11,23	2672	38		
					25,649	8,61	2862	27	10,33	2862	33		
					29,228	7,69	2914	24	9,23	2914	29		
					32,940	6,99	2984	21	8,39	2984	26		
					35,193	6,64	3029	20	7,97	3029	24		
					39,662	5,84	3002	18	7,01	3002	21		
					43,146	5,41	3024	16	6,49	3024	20		
					48,625	4,79	3017	14	5,75	3017	17		
					58,456	4,00	3031	12	4,80	3031	14		
					65,879	3,57	3048	11	4,28	3048	13		
					70,982	3,30	3031	9,9	3,95	3031	12		
					79,996	2,96	3071	8,8	3,55	3071	11		
GKS09 - 3N □□□	□H				12,283	10,15	1615	57	12,18	1615	68		
	1H	**2H**	3H	5H 6H	13,360	10,15	1757	52	12,18	1757	63		
	160	**180**	132	254/256TC 284/286TC	16,122	8,62	1801	43	10,34	1801	52		
	350	**350**	300	Nema Nema	17,536	8,62	1958	40	10,34	1958	48		
					19,541	10,15	2570	36	12,18	2570	43		
					22,022	9,36	2672	32	11,23	2672	38		
					25,649	8,61	2862	27	10,33	2862	33		
					29,228	7,69	2914	24	9,23	2914	29		
					32,940	6,99	2984	21	8,39	2984	26		
					35,193	6,64	3029	20	7,97	3029	24		
					39,662	5,84	3002	18	7,01	3002	21		
					43,146	5,41	3024	16	6,49	3024	20		
					48,625	4,79	3017	14	5,75	3017	17		
GKS09 - 3N □□□	**1K**				12,283	10,15	1615	57	12,18	1615	68		
	200				13,360	10,15	1757	52	12,18	1757	63		
	400				16,122	8,62	1801	43	10,34	1801	52		
					17,536	8,62	1958	40	10,34	1958	48		
					19,541	10,15	2570	36	12,18	2570	43		
					22,022	9,36	2672	32	11,23	2672	38		
					25,649	8,61	2862	27	10,33	2862	33		

Abmessungen ab Seite 6-144

$M_{2\,zul} \leq$ 3080 Nm								GKS09-4N □□□							
Getriebe	Lagerflanschgröße Motorgröße Flanschdurchmesser							i	50 Hz			60 Hz			50 Hz / 60 Hz
									$P_{1\,zul}$ [kW]	$M_{2\,zul}$ [Nm]	n_2 [min^{-1}]	$P_{1\,zul}$ [kW]	$M_{2\,zul}$ [Nm]	n_2 [min^{-1}]	Rücksprache erforderlich bei Einbaulage
									n_1 = 1400 min^{-1}			n_1 = 1680 min^{-1}			
GKS09 - 4N □□□	□B							817,551	0,58	3031	1,7	0,70	3031	2,1	
	1B	5B						921,367	0,52	3080	1,5	0,63	3080	1,8	
	71	56C						992,209	0,48	3031	1,4	0,58	3031	1,7	
	105	Nema						1118,204	0,43	3080	1,3	0,52	3080	1,5	
								1254,197	0,38	3031	1,1	0,46	3031	1,3	
								1413,461	0,34	3080	1,0	0,41	3080	1,2	
GKS09 - 4N □□□	□C							100,551	1,87	1197	14	2,24	1197	17	
	1C	2C	3C	4C	5C	6C	7C	113,320	1,87	1349	12	2,24	1349	15	
	80	71	71	71	56C	63	80	123,275	1,87	1468	11	2,24	1468	14	
	160	160	105	120	Nema	160	120	138,929	1,87	1654	10	2,24	1654	12	
								323,365	1,47	3031	4,3	1,77	3031	5,2	
								364,427	1,32	3071	3,8	1,59	3071	4,6	
								402,234	1,18	3031	3,5	1,42	3031	4,2	
								453,311	1,06	3071	3,1	1,28	3071	3,7	
								520,538	0,91	3031	2,7	1,10	3031	3,2	
								586,638	0,82	3080	2,4	0,99	3080	2,9	
								631,744	0,75	3031	2,2	0,90	3031	2,7	
								711,965	0,68	3080	2,0	0,82	3080	2,4	
								817,551	0,58	3031	1,7	0,70	3031	2,1	
								921,367	0,52	3080	1,5	0,63	3080	1,8	
								992,209	0,48	3031	1,4	0,58	3031	1,7	
								1118,204	0,43	3080	1,3	0,52	3080	1,5	
								1254,197	0,38	3031	1,1	0,46	3031	1,3	
								1413,461	0,34	3080	1,0	0,41	3080	1,2	
GKS09 - 4N □□□	□D							100,551	2,31	1479	14	2,77	1479	17	
	1D	2D	5D					113,320	2,31	1666	12	2,77	1666	15	
	90	80	143/145TC					123,275	2,31	1813	11	2,77	1813	14	
	160	160	Nema					138,929	2,31	2043	10	2,77	2043	12	
								151,012	2,31	2221	9,3	2,77	2221	11	
								170,188	2,31	2503	8,2	2,77	2503	9,9	
								204,596	2,31	3009	6,8	2,77	3009	8,2	
								230,577	2,08	3048	6,1	2,49	3048	7,3	
								248,439	1,92	3031	5,6	2,30	3031	6,8	
								279,986	1,72	3071	5,0	2,07	3071	6,0	
								323,365	1,47	3031	4,3	1,77	3031	5,2	
								364,427	1,32	3071	3,8	1,59	3071	4,6	
								402,234	1,18	3031	3,5	1,42	3031	4,2	
								453,311	1,06	3071	3,1	1,28	3071	3,7	
								520,538	0,91	3031	2,7	1,10	3031	3,2	
								586,638	0,82	3080	2,4	0,99	3080	2,9	
								631,744	0,75	3031	2,2	0,90	3031	2,7	
								711,965	0,68	3080	2,0	0,82	3080	2,4	
								817,551	0,58	3031	1,7	0,70	3031	2,1	
								921,367	0,52	3080	1,5	0,63	3080	1,8	
								992,209	0,48	3031	1,4	0,58	3031	1,7	
								1118,204	0,43	3080	1,3	0,52	3080	1,5	
GKS09 - 4N □□□	□E							100,551	4,73	3029	14	5,68	3029	17	
	1E	**1E**	2E	3E	4E	5E		113,320	4,16	3002	12	4,99	3002	15	
	100	**112**	90	80	90	182/184TC		123,275	3,85	3024	11	4,62	3024	14	
	160	**160**	160	160	200	Nema		138,929	3,41	3017	10	4,09	3017	12	
								151,012	3,14	3024	9,3	3,77	3024	11	
								170,188	2,78	3017	8,2	3,34	3017	9,9	
								204,596	2,33	3031	6,8	2,79	3031	8,2	
								230,577	2,08	3048	6,1	2,49	3048	7,3	
								248,439	1,92	3031	5,6	2,30	3031	6,8	
								279,986	1,72	3071	5,0	2,07	3071	6,0	
								323,365	1,47	3031	4,3	1,77	3031	5,2	
								364,427	1,32	3071	3,8	1,59	3071	4,6	
								402,234	1,18	3031	3,5	1,42	3031	4,2	
								453,311	1,06	3071	3,1	1,28	3071	3,7	

Abmessungen ab Seite 6-144

$M_{2\,zul} \leq$ 3080 Nm								GKS09-4N □□□							
Getriebe	Lagerflanschgröße Motorgröße Flanschdurchmesser						i	50 Hz			60 Hz			50 Hz	60 Hz
								$P_{1\,zul}$ [kW]	$M_{2\,zul}$ [Nm]	n_2 [min^{-1}]	$P_{1\,zul}$ [kW]	$M_{2\,zul}$ [Nm]	n_2 [min^{-1}]	Rücksprache erforderlich bei Einbaulage	
								n_1 = 1400 min^{-1}			n_1 = 1680 min^{-1}				
GKS09 - 4N □□□	□E						520,538	0,91	3031	2,7	1,10	3031	3,2		
	1E	**1E**	2E	3E	4E	5E	586,638	0,82	3080	2,4	0,99	3080	2,9		
	100	**112**	90	80	90	182/184TC	631,744	0,75	3031	2,2	0,90	3031	2,7		
	160	**160**	160	160	200	Nema	711,965	0,68	3080	2,0	0,82	3080	2,4		
GKS09 - 4N □□□	□F						100,551	4,73	3029	14	5,68	3029	17		C, D
	1F	**1F**	2F	3F			113,320	4,16	3002	12	4,99	3002	15		C, D
	100	**112**	90	90			123,275	3,85	3024	11	4,62	3024	14		C, D
	160	**160**	160	200			138,929	3,41	3017	10	4,09	3017	12		C, D
							151,012	3,14	3024	9,3	3,77	3024	11		C, D
							170,188	2,78	3017	8,2	3,34	3017	9,9		C, D
							204,596	2,33	3031	6,8	2,79	3031	8,2		C, D
							230,577	2,08	3048	6,1	2,49	3048	7,3		C, D
							248,439	1,92	3031	5,6	2,30	3031	6,8		C, D
							279,986	1,72	3071	5,0	2,07	3071	6,0		C, D
								n_1 = 700 min^{-1}			n_1 = 840 min^{-1}				
GKS09 - 4N □□□	□B						817,551	0,29	3031	0,9	0,35	3031	1,0		
	1B	5B					921,367	0,26	3080	0,8	0,31	3080	0,9		
	71	56C					992,209	0,24	3031	0,7	0,29	3031	0,9		
	105	Nema					1118,204	0,22	3080	0,6	0,26	3080	0,8		
							1254,197	0,19	3031	0,6	0,23	3031	0,7		
							1413,461	0,17	3080	0,5	0,21	3080	0,6		
GKS09 - 4N □□□	□C						100,551	1,25	1596	7,0	1,50	1596	8,4		
	1C	2C	3C	4C	5C	6C	7C	113,320	1,25	1799	6,2	1,50	1799	7,4		
	80	71	71	71	56C	63	80	123,275	1,25	1957	5,7	1,50	1957	6,8		
	160	160	105	120	Nema	160	120	138,929	1,25	2205	5,0	1,50	2205	6,1		
								323,365	0,74	3031	2,2	0,88	3031	2,6		
								364,427	0,66	3071	1,9	0,79	3071	2,3		
								402,234	0,59	3031	1,7	0,71	3031	2,1		
								453,311	0,53	3071	1,5	0,64	3071	1,9		
								520,538	0,46	3031	1,3	0,55	3031	1,6		
								586,638	0,41	3080	1,2	0,49	3080	1,4		
								631,744	0,38	3031	1,1	0,45	3031	1,3		
								711,965	0,34	3080	1,0	0,41	3080	1,2		
								817,551	0,29	3031	0,9	0,35	3031	1,0		
								921,367	0,26	3080	0,8	0,31	3080	0,9		
								992,209	0,24	3031	0,7	0,29	3031	0,9		
								1118,204	0,22	3080	0,6	0,26	3080	0,8		
								1254,197	0,19	3031	0,6	0,23	3031	0,7		
								1413,461	0,17	3080	0,5	0,21	3080	0,6		
GKS09 - 4N □□□	□D						100,551	1,54	1972	7,0	1,85	1972	8,4		
	1D	2D	5D				113,320	1,54	2222	6,2	1,85	2222	7,4		
	90	80	143/145TC				123,275	1,54	2417	5,7	1,85	2417	6,8		
	160	160	Nema				138,929	1,54	2724	5,0	1,85	2724	6,1		
							151,012	1,54	2961	4,6	1,85	2961	5,6		
							170,188	1,39	3017	4,1	1,67	3017	4,9		
							204,596	1,16	3031	3,4	1,40	3031	4,1		
							230,577	1,04	3048	3,0	1,25	3048	3,6		
							248,439	0,96	3031	2,8	1,15	3031	3,4		
							279,986	0,86	3071	2,5	1,03	3071	3,0		
							323,365	0,74	3031	2,2	0,88	3031	2,6		
							364,427	0,66	3071	1,9	0,79	3071	2,3		
							402,234	0,59	3031	1,7	0,71	3031	2,1		
							453,311	0,53	3071	1,5	0,64	3071	1,9		
							520,538	0,46	3031	1,3	0,55	3031	1,6		
							586,638	0,41	3080	1,2	0,49	3080	1,4		
							631,744	0,38	3031	1,1	0,45	3031	1,3		
							711,965	0,34	3080	1,0	0,41	3080	1,2		
							817,551	0,29	3031	0,9	0,35	3031	1,0		
							921,367	0,26	3080	0,8	0,31	3080	0,9		
							992,209	0,24	3031	0,7	0,29	3031	0,9		
							1118,204	0,22	3080	0,6	0,26	3080	0,8		

Abmessungen ab Seite 6-144

$M_{2\,zul} \leq$ 3080 Nm							GKS09-4N □□□							
Getriebe	Lagerflanschgröße Motorgröße Flanschdurchmesser						i	50 Hz			60 Hz			50 Hz / 60 Hz
								$P_{1\,zul}$ [kW]	$M_{2\,zul}$ [Nm]	n_2 [min^{-1}]	$P_{1\,zul}$ [kW]	$M_{2\,zul}$ [Nm]	n_2 [min^{-1}]	Rücksprache erforderlich bei Einbaulage
								n_1 = 700 min^{-1}			n_1 = 840 min^{-1}			
GKS09 - 4N □□□	□E						100,551	2,36	3029	7,0	2,84	3029	8,4	
	1E	**1E**	2E	3E	4E	5E	113,320	2,08	3002	6,2	2,50	3002	7,4	
	100	**112**	90	80	90	182/184TC	123,275	1,93	3024	5,7	2,31	3024	6,8	
	160	**160**	160	160	200	Nema	138,929	1,70	3017	5,0	2,05	3017	6,1	
							151,012	1,57	3024	4,6	1,89	3024	5,6	
							170,188	1,39	3017	4,1	1,67	3017	4,9	
							204,596	1,16	3031	3,4	1,40	3031	4,1	
							230,577	1,04	3048	3,0	1,25	3048	3,6	
							248,439	0,96	3031	2,8	1,15	3031	3,4	
							279,986	0,86	3071	2,5	1,03	3071	3,0	
							323,365	0,74	3031	2,2	0,88	3031	2,6	
							364,427	0,66	3071	1,9	0,79	3071	2,3	
							402,234	0,59	3031	1,7	0,71	3031	2,1	
							453,311	0,53	3071	1,5	0,64	3071	1,9	
							520,538	0,46	3031	1,3	0,55	3031	1,6	
							586,638	0,41	3080	1,2	0,49	3080	1,4	
							631,744	0,38	3031	1,1	0,45	3031	1,3	
							711,965	0,34	3080	1,0	0,41	3080	1,2	
GKS09 - 4N □□□	□F						100,551	2,36	3029	7,0	2,84	3029	8,4	
	1F	**1F**	2F	3F			113,320	2,08	3002	6,2	2,50	3002	7,4	
	100	**112**	90	90			123,275	1,93	3024	5,7	2,31	3024	6,8	
	160	**160**	160	200			138,929	1,70	3017	5,0	2,05	3017	6,1	
							151,012	1,57	3024	4,6	1,89	3024	5,6	
							170,188	1,39	3017	4,1	1,67	3017	4,9	
							204,596	1,16	3031	3,4	1,40	3031	4,1	
							230,577	1,04	3048	3,0	1,25	3048	3,6	
							248,439	0,96	3031	2,8	1,15	3031	3,4	
							279,986	0,86	3071	2,5	1,03	3071	3,0	

Abmessungen ab Seite 6-144

$M_{2\,zul} \leq$ 6072 Nm — GKS11-3N □□□

Getriebe	Lagerflanschgröße / Motorgröße / Flanschdurchmesser	i	50 Hz			60 Hz			50 Hz	60 Hz
			$P_{1\,zul}$ [kW]	$M_{2\,zul}$ [Nm]	n_2 [min^{-1}]	$P_{1\,zul}$ [kW]	$M_{2\,zul}$ [Nm]	n_2 [min^{-1}]	Rücksprache erforderlich bei Einbaulage	
			n_1 = 2800 min^{-1}			n_1 = 3360 min^{-1}				
GKS11 - 3N □□□ □E		91,737	10,90	3239	31	10,90	2699	37		C, D
1E 1E 2E 3E 4E 5E		103,365	10,90	3649	27	10,90	3041	33		C, D
100 112 90 80 90 182/184TC		111,335	9,87	3559	25	10,10	3034	30		C, D
160 160 160 160 200 Nema		125,448	9,87	4010	22	10,10	3419	27		C, D
		140,732	7,92	3609	20	8,10	3078	24		C, D
		158,571	7,92	4067	18	8,10	3468	21		C, D
		186,572	9,89	5975	15	10,12	5095	18		C, D
		210,222	8,65	5892	13	8,85	5024	16		C, D
		226,431	8,15	5975	12	8,33	5095	15		C, D
		255,133	7,13	5892	11	7,29	5024	13		C, D
		286,219	6,44	5975	9,8	6,59	5095	12		C, D
		322,500	5,64	5892	8,7	5,77	5024	10		C, D
GKS11 - 3N □□□ □F		35,741	10,72	1241	78				C, D	
1F 1F 2F 3F		40,272	10,72	1398	70				C, D	
100 112 90 90		57,683	12,17	2275	49				C, D	
160 160 160 200		64,995	12,17	2564	43				C, D	
		70,887	12,17	2796	40				C, D	
		79,873	12,17	3150	35				C, D	
		91,737	11,62	3454	31				C, D	
		103,365	11,62	3892	27				C, D	
		111,335	10,52	3793	25				C, D	
		125,448	10,52	4274	22				C, D	
		140,732	8,43	3845	20				C, D	
		158,571	8,43	4332	18				C, D	
		186,572	9,89	5975	15				C, D	
		210,222	8,65	5892	13				C, D	
		226,431	8,15	5975	12				C, D	
		255,133	7,13	5892	11				C, D	
		286,219	6,44	5975	9,8				C, D	
		322,500	5,64	5892	8,7				C, D	
GKS11 - 3N □□□ □G		28,021	28,57	2594	100				C, D	
1G 2G 2G 3G 5G		31,573	28,57	2923	89				C, D	
132 100 112 132 213/215TC		35,741	28,57	3309	78				C, D	
300 250 250 250 Nema		40,272	28,57	3728	70				C, D	
		43,783	32,47	4605	64				C, D	
		49,333	32,47	5189	57				C, D	
		57,683	29,49	5511	49				C, D	
		64,995	26,26	5529	43				C, D	
		70,887	24,00	5512	40				C, D	
		79,873	21,51	5566	35				C, D	
		91,737	18,55	5513	31				C, D	
		103,365	16,73	5603	27				C, D	
		111,335	16,57	5975	25				C, D	
		125,448	14,94	6072	22				C, D	
		186,572	9,89	5975	15				C, D	
		210,222	8,65	5892	13				C, D	
		226,431	8,15	5975	12				C, D	
		255,133	7,13	5892	11				C, D	
			n_1 = 1400 min^{-1}			n_1 = 1680 min^{-1}				
GKS11 - 3N □□□ □E		91,737	5,90	3510	15	7,09	3510	18		
1E 1E 2E 3E 4E 5E		103,365	5,90	3955	14	7,09	3955	16		
100 112 90 80 90 182/184TC		111,335	4,93	3559	13	5,92	3559	15		
160 160 160 160 200 Nema		125,448	4,93	4010	11	5,92	4010	13		
		140,732	3,96	3609	10,0	4,75	3609	12		
		158,571	3,96	4067	8,8	4,75	4067	11		
		186,572	4,94	5975	7,5	5,93	5975	9,0		
		210,222	4,33	5892	6,7	5,19	5892	8,0		
		226,431	4,07	5975	6,2	4,89	5975	7,4		
		255,133	3,56	5892	5,5	4,28	5892	6,6		
		286,219	3,22	5975	4,9	3,87	5975	5,9		
		322,500	2,82	5892	4,3	3,38	5892	5,2		

Abmessungen ab Seite 6-144

$M_{2\,zul} \leq$ 6072 Nm — GKS11-3N □□□

Getriebe	Lagerflanschgröße / Motorgröße / Flanschdurchmesser	i	50 Hz $P_{1\,zul}$ [kW]	50 Hz $M_{2\,zul}$ [Nm]	50 Hz n_2 [min⁻¹]	60 Hz $P_{1\,zul}$ [kW]	60 Hz $M_{2\,zul}$ [Nm]	60 Hz n_2 [min⁻¹]	50 Hz / 60 Hz Rücksprache erforderlich bei Einbaulage
			n_1 = 1400 min⁻¹			n_1 = 1680 min⁻¹			
GKS11 - 3N □□□ □F		35,741	6,60	1528	39	7,62	1471	47	C, D
1F	**1F** 2F 3F	40,272	6,60	1721	35	7,62	1658	42	C, D
100	**112** 90 90	57,683	6,60	2466	24	7,92	2466	29	C, D
160	**160** 160 200	64,995	6,60	2778	22	7,92	2778	26	C, D
		70,887	6,60	3030	20	7,92	3030	24	C, D
		79,873	6,60	3414	18	7,92	3414	21	C, D
		91,737	6,30	3743	15	7,56	3743	18	C, D
		103,365	6,30	4218	14	7,56	4218	16	C, D
		111,335	5,26	3793	13	6,31	3793	15	C, D
		125,448	5,26	4274	11	6,31	4274	13	C, D
		140,732	4,22	3845	10,0	5,06	3845	12	C, D
		158,571	4,22	4332	8,8	5,06	4332	11	C, D
		186,572	4,94	5975	7,5	5,93	5975	9,0	C, D
		210,222	4,33	5892	6,7	5,19	5892	8,0	C, D
		226,431	4,07	5975	6,2	4,89	5975	7,4	C, D
		255,133	3,56	5892	5,5	4,28	5892	6,6	C, D
		286,219	3,22	5975	4,9	3,87	5975	5,9	C, D
		322,500	2,82	5892	4,3	3,38	5892	5,2	C, D
GKS11 - 3N □□□ □G		28,021	17,59	3194	50	20,33	3076	60	C, D
1G	2G 2G 3G 5G	31,573	17,59	3599	44	20,33	3465	53	C, D
132	100 112 132 213/215TC	35,741	17,59	4074	39	20,33	3923	47	C, D
300	250 250 250 Nema	40,272	17,59	4590	35	20,33	4420	42	C, D
		43,783	17,59	4991	32	21,11	4991	38	C, D
		49,333	17,59	5623	28	21,11	5623	34	C, D
		57,683	15,98	5972	24	19,17	5972	29	C, D
		64,995	14,23	5992	22	17,07	5992	26	C, D
		70,887	13,00	5973	20	15,61	5973	24	C, D
		79,873	11,66	6032	18	13,99	6032	21	C, D
		91,737	10,05	5975	15	12,06	5975	18	C, D
		103,365	9,07	6072	14	10,88	6072	16	C, D
		111,335	8,28	5975	13	9,94	5975	15	C, D
		125,448	7,47	6072	11	8,96	6072	13	C, D
		186,572	4,94	5975	7,5	5,93	5975	9,0	C, D
		210,222	4,33	5892	6,7	5,19	5892	8,0	C, D
		226,431	4,07	5975	6,2	4,89	5975	7,4	C, D
		255,133	3,56	5892	5,5	4,28	5892	6,6	C, D
GKS11 - 3N □□□ □H		12,094	35,35	2770	116	40,85	2668	139	C, D
1H	**2H** 3H 5H 6H	13,154	35,35	3013	106	40,85	2901	128	C, D
160	**180** 132 254/256TC 284/286TC	15,874	30,04	3089	88	34,71	2975	106	C, D
350	**350** 300 Nema Nema	17,265	30,04	3360	81	34,71	3236	97	C, D
		19,515	35,35	4470	72	40,85	4304	86	C, D
		21,989	34,28	4884	64	39,61	4703	76	C, D
		25,615	30,04	4985	55	34,71	4800	66	C, D
		28,021	28,43	5163	50	32,86	4971	60	C, D
		31,573	26,99	5521	44	31,18	5316	53	C, D
		35,741	24,42	5655	39	28,22	5445	47	C, D
		40,272	22,49	5869	35	25,99	5651	42	C, D
		43,783	20,44	5800	32	24,53	5800	38	C, D
		49,333	18,53	5923	28	22,24	5923	34	C, D
		57,683	15,98	5972	24	19,17	5972	29	C, D
		64,995	14,23	5992	22	17,07	5992	26	C, D
		70,887	13,00	5973	20	15,61	5973	24	C, D
		79,873	11,66	6032	18	13,99	6032	21	C, D
GKS11 - 3N □□□ □K		12,094	35,35	2770	116	40,85	2668	139	C, D
1K	**2K**	13,154	35,35	3013	106	40,85	2901	128	C, D
200	**225**	15,874	30,04	3089	88	34,71	2975	106	C, D
400	**450**	17,265	30,04	3360	81	34,71	3236	97	C, D
		19,515	35,35	4470	72	40,85	4304	86	C, D
		21,989	34,28	4884	64	39,61	4703	76	C, D
		25,615	30,04	4985	55	34,71	4800	66	C, D
		28,021	28,43	5163	50	32,86	4971	60	C, D

Abmessungen ab Seite 6-144

$M_{2\,zul} \leq$ 6072 Nm							GKS11-3N □□□							
Getriebe	Lagerflanschgröße Motorgröße Flanschdurchmesser						i	50 Hz			60 Hz			50 Hz / 60 Hz
								$P_{1\,zul}$ [kW]	$M_{2\,zul}$ [Nm]	n_2 [min^{-1}]	$P_{1\,zul}$ [kW]	$M_{2\,zul}$ [Nm]	n_2 [min^{-1}]	Rücksprache erforderlich bei Einbaulage
								n_1 = 1400 min^{-1}			n_1 = 1680 min^{-1}			
GKS11 - 3N □□□ □K							31,573	26,99	5521	44	31,18	5316	53	C, D
1K	**2K**						35,741	24,42	5655	39	28,22	5445	47	C, D
200	**225**						40,272	22,49	5869	35	25,99	5651	42	C, D
400	**450**						43,783	20,44	5800	32	24,53	5800	38	C, D
							49,333	18,53	5923	28	22,24	5923	34	C, D
								n_1 = 700 min^{-1}			n_1 = 840 min^{-1}			
GKS11 - 3N □□□ □E							91,737	2,95	3510	7,6	3,54	3510	9,2	
1E	**1E**	2E	3E	4E	5E		103,365	2,95	3955	6,8	3,54	3955	8,1	
100	**112**	90	80	90	182/184TC		111,335	2,47	3559	6,3	2,96	3559	7,5	
160	**160**	160	160	200	Nema		125,448	2,47	4010	5,6	2,96	4010	6,7	
							140,732	1,98	3609	5,0	2,37	3609	6,0	
							158,571	1,98	4067	4,4	2,37	4067	5,3	
							186,572	2,47	5975	3,8	2,97	5975	4,5	
							210,222	2,16	5892	3,3	2,60	5892	4,0	
							226,431	2,04	5975	3,1	2,44	5975	3,7	
							255,133	1,78	5892	2,7	2,14	5892	3,3	
							286,219	1,61	5975	2,5	1,93	5975	2,9	
							322,500	1,41	5892	2,2	1,69	5892	2,6	
GKS11 - 3N □□□ □F							35,741	4,40	2037	20	5,28	2037	24	
1F	**1F**	2F	3F				40,272	4,40	2295	17	5,28	2295	21	
100	**112**	90	90				57,683	4,40	3287	12	5,28	3287	15	
160	**160**	160	200				64,995	4,40	3704	11	5,28	3704	13	
							70,887	3,92	3600	9,9	4,70	3600	12	
							79,873	3,92	4057	8,8	4,70	4057	11	
							91,737	3,15	3743	7,6	3,78	3743	9,2	
							103,365	3,15	4218	6,8	3,78	4218	8,1	
							111,335	2,63	3793	6,3	3,16	3793	7,5	
							125,448	2,63	4274	5,6	3,16	4274	6,7	
							140,732	2,11	3845	5,0	2,53	3845	6,0	
							158,571	2,11	4332	4,4	2,53	4332	5,3	
							186,572	2,47	5975	3,8	2,97	5975	4,5	
							210,222	2,16	5892	3,3	2,60	5892	4,0	
							226,431	2,04	5975	3,1	2,44	5975	3,7	
							255,133	1,78	5892	2,7	2,14	5892	3,3	
							286,219	1,61	5975	2,5	1,93	5975	2,9	
							322,500	1,41	5892	2,2	1,69	5892	2,6	
GKS11 - 3N □□□ □G							28,021	11,73	4259	25	14,07	4259	30	
1G	2G	2G	3G	5G			31,573	11,73	4798	22	14,07	4798	27	
132	100	112	132	213/215TC			35,741	11,73	5432	20	14,07	5432	24	
300	250	250	250	Nema			40,272	11,25	5869	17	13,50	5869	21	
							43,783	10,22	5800	16	12,27	5800	19	
							49,333	9,26	5923	14	11,12	5923	17	
							57,683	7,99	5972	12	9,59	5972	15	
							64,995	7,11	5992	11	8,54	5992	13	
							70,887	6,50	5973	9,9	7,80	5973	12	
							79,873	5,83	6032	8,8	6,99	6032	11	
							91,737	5,03	5975	7,6	6,03	5975	9,2	
							103,365	4,53	6072	6,8	5,44	6072	8,1	
							111,335	4,14	5975	6,3	4,97	5975	7,5	
							125,448	3,74	6072	5,6	4,48	6072	6,7	
							186,572	2,47	5975	3,8	2,97	5975	4,5	
							210,222	2,16	5892	3,3	2,60	5892	4,0	
							226,431	2,04	5975	3,1	2,44	5975	3,7	
							255,133	1,78	5892	2,7	2,14	5892	3,3	
GKS11 - 3N □□□ □H							12,094	17,68	2770	58	21,21	2770	70	
1H	**2H**	3H	5H		6H		13,154	17,68	3013	53	21,21	3013	64	
160	**180**	132	254/256TC		284/286TC		15,874	15,02	3089	44	18,02	3089	53	
350	**350**	300	Nema		Nema		17,265	15,02	3360	41	18,02	3360	49	
							19,515	17,68	4470	36	21,21	4470	43	
							21,989	17,14	4884	32	20,57	4884	38	

Abmessungen ab Seite 6-144

$M_{2\,zul} \leq$ 6072 Nm						GKS11-3N □□□							
Getriebe	Lagerflanschgröße Motorgröße Flanschdurchmesser					i	50 Hz			60 Hz			50 Hz / 60 Hz
							$P_{1\,zul}$ [kW]	$M_{2\,zul}$ [Nm]	n_2 [min^{-1}]	$P_{1\,zul}$ [kW]	$M_{2\,zul}$ [Nm]	n_2 [min^{-1}]	Rücksprache erforderlich bei Einbaulage
							n_1 = 700 min^{-1}			n_1 = 840 min^{-1}			
GKS11 - 3N □□□ □H						25,615	15,02	4985	27	18,02	4985	33	
1H	**2H**	3H	5H	6H		28,021	14,22	5163	25	17,06	5163	30	
160	**180**	132	254/256TC	284/286TC		31,573	13,49	5521	22	16,19	5521	27	
350	**350**	300	Nema	Nema		35,741	12,21	5655	20	14,65	5655	24	
						40,272	11,25	5869	17	13,50	5869	21	
						43,783	10,22	5800	16	12,27	5800	19	
						49,333	9,26	5923	14	11,12	5923	17	
						57,683	7,99	5972	12	9,59	5972	15	
						64,995	7,11	5992	11	8,54	5992	13	
						70,887	6,50	5973	9,9	7,80	5973	12	
						79,873	5,83	6032	8,8	6,99	6032	11	
GKS11 - 3N □□□ □K						12,094	17,68	2770	58	21,21	2770	70	
1K	**2K**					13,154	17,68	3013	53	21,21	3013	64	
200	**225**					15,874	15,02	3089	44	18,02	3089	53	
400	**450**					17,265	15,02	3360	41	18,02	3360	49	
						19,515	17,68	4470	36	21,21	4470	43	
						21,989	17,14	4884	32	20,57	4884	38	
						25,615	15,02	4985	27	18,02	4985	33	
						28,021	14,22	5163	25	17,06	5163	30	
						31,573	13,49	5521	22	16,19	5521	27	
						35,741	12,21	5655	20	14,65	5655	24	
						40,272	11,25	5869	17	13,50	5869	21	
						43,783	10,22	5800	16	12,27	5800	19	
						49,333	9,26	5923	14	11,12	5923	17	

Abmessungen ab Seite 6-144

$M_{2\,zul} \leq$ 6072 Nm — GKS11-4N □□□

Getriebe	Lagerflanschgröße / Motorgröße / Flanschdurchmesser	i	50 Hz			60 Hz			50 Hz	60 Hz
			$P_{1\,zul}$ [kW]	$M_{2\,zul}$ [Nm]	n_2 [min^{-1}]	$P_{1\,zul}$ [kW]	$M_{2\,zul}$ [Nm]	n_2 [min^{-1}]	Rücksprache erforderlich bei Einbaulage	
			n_1 = 1400 min^{-1}			n_1 = 1680 min^{-1}				
GKS11 - 4N □□□ □C		816,455	1,15	5975	1,7	1,38	5975	2,1		
1C 2C 3C 4C 5C 6C 7C		919,949	1,04	6072	1,5	1,24	6072	1,8		
80 71 71 71 56C 63 80		990,879	0,95	5975	1,4	1,14	5975	1,7		
160 160 105 120 Nema 160 120		1116,484	0,85	6072	1,3	1,02	6072	1,5		
		1252,516	0,75	5975	1,1	0,90	5975	1,3		
		1411,286	0,68	6072	1,0	0,81	6072	1,2		
GKS11 - 4N □□□ □D		102,119	2,31	1502	14	2,77	1502	17		
1D 2D 5D		115,063	2,31	1692	12	2,77	1692	15		
90 80 143/145TC		125,095	2,31	1840	11	2,77	1840	13		
160 160 Nema		140,952	2,31	2073	9,9	2,77	2073	12		
		322,931	2,31	4749	4,3	2,77	4749	5,2		
		363,866	2,31	5351	3,9	2,77	5351	4,6		
		395,787	2,31	5820	3,5	2,77	5820	4,2		
		445,958	2,12	6032	3,1	2,55	6032	3,8		
		512,196	1,83	5975	2,7	2,20	5975	3,3		
		577,122	1,65	6072	2,4	1,98	6072	2,9		
		621,619	1,51	5975	2,3	1,81	5975	2,7		
		700,416	1,36	6072	2,0	1,63	6072	2,4		
		816,455	1,15	5975	1,7	1,38	5975	2,1		
		919,949	1,04	6072	1,5	1,24	6072	1,8		
		990,879	0,95	5975	1,4	1,14	5975	1,7		
		1116,484	0,85	6072	1,3	1,02	6072	1,5		
		1252,516	0,75	5975	1,1	0,90	5975	1,3		
		1411,286	0,68	6072	1,0	0,81	6072	1,2		
GKS11 - 4N □□□ □E		102,119	6,60	4291	14	7,92	4291	17		
1E **1E** 2E 3E 4E 5E		115,063	6,60	4835	12	7,92	4835	15		
100 **112** 90 80 90 182/184TC		125,095	6,60	5256	11	7,92	5256	13		
160 **160** 160 160 200 Nema		140,952	6,60	5922	9,9	7,92	5922	12		
		153,242	5,94	5800	9,1	7,13	5800	11		
		172,667	5,39	5923	8,1	6,46	5923	9,7		
		201,890	4,64	5972	6,9	5,57	5972	8,3		
		227,481	4,14	5992	6,2	4,96	5992	7,4		
		248,106	3,78	5973	5,6	4,54	5973	6,8		
		279,556	3,39	6032	5,0	4,07	6032	6,0		
		322,931	2,90	5973	4,3	3,48	5973	5,2		
		363,866	2,60	6032	3,9	3,12	6032	4,6		
		395,787	2,37	5973	3,5	2,84	5973	4,2		
		445,958	2,12	6032	3,1	2,55	6032	3,8		
		512,196	1,83	5975	2,7	2,20	5975	3,3		
		577,122	1,65	6072	2,4	1,98	6072	2,9		
		621,619	1,51	5975	2,3	1,81	5975	2,7		
		700,416	1,36	6072	2,0	1,63	6072	2,4		
		816,455	1,15	5975	1,7	1,38	5975	2,1		
		919,949	1,04	6072	1,5	1,24	6072	1,8		
		990,879	0,95	5975	1,4	1,14	5975	1,7		
		1116,484	0,85	6072	1,3	1,02	6072	1,5		
GKS11 - 4N □□□ □F		102,119	6,60	4291	14	7,92	4291	17		C, D
1F **1F** 2F 3F		115,063	6,60	4835	12	7,92	4835	15		C, D
100 **112** 90 90		125,095	6,60	5256	11	7,92	5256	13		C, D
160 **160** 160 200		140,952	6,60	5922	9,9	7,92	5922	12		C, D
		153,242	5,94	5800	9,1	7,13	5800	11		C, D
		172,667	5,39	5923	8,1	6,46	5923	9,7		C, D
		201,890	4,64	5972	6,9	5,57	5972	8,3		C, D
		227,481	4,14	5992	6,2	4,96	5992	7,4		C, D
		248,106	3,78	5973	5,6	4,54	5973	6,8		C, D
		279,556	3,39	6032	5,0	4,07	6032	6,0		C, D
		322,931	2,90	5973	4,3	3,48	5973	5,2		C, D
		363,866	2,60	6032	3,9	3,12	6032	4,6		C, D
		395,787	2,37	5973	3,5	2,84	5973	4,2		C, D
		445,958	2,12	6032	3,1	2,55	6032	3,8		C, D

Abmessungen ab Seite 6-144

$M_{2\,zul} \leq$ 6072 Nm — GKS11-4N □□□

Getriebe / Lagerflanschgröße / Motorgröße / Flanschdurchmesser	i	50 Hz $P_{1\,zul}$ [kW]	50 Hz $M_{2\,zul}$ [Nm]	50 Hz n_2 [min^{-1}]	60 Hz $P_{1\,zul}$ [kW]	60 Hz $M_{2\,zul}$ [Nm]	60 Hz n_2 [min^{-1}]	50 Hz	60 Hz
								Rücksprache erforderlich bei Einbaulage	
		n_1 = 1400 min^{-1}			n_1 = 1680 min^{-1}				
GKS11 - 4N □□□ □F	512,196	1,83	5975	2,7	2,20	5975	3,3		C, D
1F **1F** 2F 3F	577,122	1,65	6072	2,4	1,98	6072	2,9		C, D
100 **112** 90 90	621,619	1,51	5975	2,3	1,81	5975	2,7		C, D
160 **160** 160 200	700,416	1,36	6072	2,0	1,63	6072	2,4		C, D
GKS11 - 4N □□□ □G	102,119	8,69	5655	14	10,43	5655	17		C, D
1G 2G 2G 3G 5G	115,063	8,01	5869	12	9,61	5869	15		C, D
132 100 112 132 213/215TC	125,095	7,28	5800	11	8,74	5800	13		C, D
300 250 250 250 Nema	140,952	6,60	5923	9,9	7,92	5923	12		C, D
	153,242	5,94	5800	9,1	7,13	5800	11		C, D
	172,667	5,39	5923	8,1	6,46	5923	9,7		C, D
	201,890	4,64	5972	6,9	5,57	5972	8,3		C, D
	227,481	4,14	5992	6,2	4,96	5992	7,4		C, D
	248,106	3,78	5973	5,6	4,54	5973	6,8		C, D
	279,556	3,39	6032	5,0	4,07	6032	6,0		C, D
		n_1 = 700 min^{-1}			n_1 = 840 min^{-1}				
GKS11 - 4N □□□ □C	816,455	0,57	5975	0,9	0,69	5975	1,0		
1C 2C 3C 4C 5C 6C 7C	919,949	0,52	6072	0,8	0,62	6072	0,9		
80 71 71 71 56C 63 80	990,879	0,47	5975	0,7	0,57	5975	0,9		
160 160 105 120 Nema 160 120	1116,484	0,43	6072	0,6	0,51	6072	0,8		
	1252,516	0,37	5975	0,6	0,45	5975	0,7		
	1411,286	0,34	6072	0,5	0,41	6072	0,6		
GKS11 - 4N □□□ □D	102,119	1,54	2002	6,9	1,85	2002	8,2		
1D 2D 5D	115,063	1,54	2256	6,1	1,85	2256	7,3		
90 80 143/145TC	125,095	1,54	2453	5,6	1,85	2453	6,7		
160 160 Nema	140,952	1,54	2764	5,0	1,85	2764	6,0		
	322,931	1,45	5973	2,2	1,74	5973	2,6		
	363,866	1,30	6032	1,9	1,56	6032	2,3		
	395,787	1,18	5973	1,8	1,42	5973	2,1		
	445,958	1,06	6032	1,6	1,27	6032	1,9		
	512,196	0,92	5975	1,4	1,10	5975	1,6		
	577,122	0,83	6072	1,2	0,99	6072	1,5		
	621,619	0,75	5975	1,1	0,91	5975	1,4		
	700,416	0,68	6072	1,0	0,82	6072	1,2		
	816,455	0,57	5975	0,9	0,69	5975	1,0		
	919,949	0,52	6072	0,8	0,62	6072	0,9		
	990,879	0,47	5975	0,7	0,57	5975	0,9		
	1116,484	0,43	6072	0,6	0,51	6072	0,8		
	1252,516	0,37	5975	0,6	0,45	5975	0,7		
	1411,286	0,34	6072	0,5	0,41	6072	0,6		
GKS11 - 4N □□□ □E	102,119	3,97	5160	6,9	4,76	5160	8,2		
1E **1E** 2E 3E 4E 5E	115,063	3,97	5814	6,1	4,76	5814	7,3		
100 **112** 90 80 90 182/184TC	125,095	3,64	5800	5,6	4,37	5800	6,7		
160 **160** 160 160 200 Nema	140,952	3,30	5923	5,0	3,96	5923	6,0		
	153,242	2,97	5800	4,6	3,57	5800	5,5		
	172,667	2,69	5923	4,1	3,23	5923	4,9		
	201,890	2,32	5972	3,5	2,79	5972	4,2		
	227,481	2,07	5992	3,1	2,48	5992	3,7		
	248,106	1,89	5973	2,8	2,27	5973	3,4		
	279,556	1,69	6032	2,5	2,03	6032	3,0		
	322,931	1,45	5973	2,2	1,74	5973	2,6		
	363,866	1,30	6032	1,9	1,56	6032	2,3		
	395,787	1,18	5973	1,8	1,42	5973	2,1		
	445,958	1,06	6032	1,6	1,27	6032	1,9		
	512,196	0,92	5975	1,4	1,10	5975	1,6		
	577,122	0,83	6072	1,2	0,99	6072	1,5		
	621,619	0,75	5975	1,1	0,91	5975	1,4		
	700,416	0,68	6072	1,0	0,82	6072	1,2		
	816,455	0,57	5975	0,9	0,69	5975	1,0		
	919,949	0,52	6072	0,8	0,62	6072	0,9		
	990,879	0,47	5975	0,7	0,57	5975	0,9		
	1116,484	0,43	6072	0,6	0,51	6072	0,8		

Abmessungen ab Seite 6-144

$M_{2\,zul} \leq$ 6072 Nm						GKS11-4N □□□							
Getriebe	Lagerflanschgröße Motorgröße Flanschdurchmesser				i	50 Hz			60 Hz			50 Hz	60 Hz
						$P_{1\,zul}$ [kW]	$M_{2\,zul}$ [Nm]	n_2 [min^{-1}]	$P_{1\,zul}$ [kW]	$M_{2\,zul}$ [Nm]	n_2 [min^{-1}]	Rücksprache erforderlich bei Einbaulage	
						n_1 = 700 min^{-1}			n_1 = 840 min^{-1}				
GKS11 - 4N □□□	□F				102,119	4,15	5400	6,9	4,98	5400	8,2		
	1F	**1F**	2F	3F	115,063	4,00	5869	6,1	4,80	5869	7,3		
	100	**112**	90	90	125,095	3,64	5800	5,6	4,37	5800	6,7		
	160	**160**	160	200	140,952	3,30	5923	5,0	3,96	5923	6,0		
					153,242	2,97	5800	4,6	3,57	5800	5,5		
					172,667	2,69	5923	4,1	3,23	5923	4,9		
					201,890	2,32	5972	3,5	2,79	5972	4,2		
					227,481	2,07	5992	3,1	2,48	5992	3,7		
					248,106	1,89	5973	2,8	2,27	5973	3,4		
					279,556	1,69	6032	2,5	2,03	6032	3,0		
					322,931	1,45	5973	2,2	1,74	5973	2,6		
					363,866	1,30	6032	1,9	1,56	6032	2,3		
					395,787	1,18	5973	1,8	1,42	5973	2,1		
					445,958	1,06	6032	1,6	1,27	6032	1,9		
					512,196	0,92	5975	1,4	1,10	5975	1,6		
					577,122	0,83	6072	1,2	0,99	6072	1,5		
					621,619	0,75	5975	1,1	0,91	5975	1,4		
					700,416	0,68	6072	1,0	0,82	6072	1,2		
GKS11 - 4N □□□	□G				102,119	4,35	5655	6,9	5,22	5655	8,2		
	1G	2G	2G	3G	5G	115,063	4,00	5869	6,1	4,80	5869	7,3	
	132	100	112	132	213/215TC	125,095	3,64	5800	5,6	4,37	5800	6,7	
	300	250	250	250	Nema	140,952	3,30	5923	5,0	3,96	5923	6,0	
						153,242	2,97	5800	4,6	3,57	5800	5,5	
						172,667	2,69	5923	4,1	3,23	5923	4,9	
						201,890	2,32	5972	3,5	2,79	5972	4,2	
						227,481	2,07	5992	3,1	2,48	5992	3,7	
						248,106	1,89	5973	2,8	2,27	5973	3,4	
						279,556	1,69	6032	2,5	2,03	6032	3,0	

Abmessungen ab Seite 6-144

$M_{2\,zul} \leq$ 11784 Nm						GKS14-3N □□□							
Getriebe	Lagerflanschgröße Motorgröße Flanschdurchmesser					i	50 Hz			60 Hz			50 Hz / 60 Hz
							$P_{1\,zul}$ [kW]	$M_{2\,zul}$ [Nm]	n_2 [min^{-1}]	$P_{1\,zul}$ [kW]	$M_{2\,zul}$ [Nm]	n_2 [min^{-1}]	Rücksprache erforderlich bei Einbaulage
							n_1 = 2800 min^{-1}			n_1 = 3360 min^{-1}			
GKS14 - 3N □□□ □G						56,251	32,47	5916	50				C, D
1G	2G	2G	3G	5G		63,382	32,47	6666	44				C, D
132	100	112	132	213/215TC		68,942	32,47	7251	41				C, D
300	250	250	250	Nema		77,681	32,47	8170	36				C, D
						90,551	26,80	7863	31				C, D
						102,029	26,80	8860	27				C, D
						109,896	22,39	7973	26				C, D
						123,826	24,27	9735	23				C, D
						138,913	19,48	8765	20				C, D
						156,522	19,48	9876	18				C, D
						186,572	19,21	11609	15				C, D
						210,222	16,97	11555	13				C, D
						226,431	15,83	11609	12				C, D
						255,133	13,98	11555	11				C, D
						286,219	12,52	11609	9,8				C, D
						322,500	11,06	11555	8,7				C, D
							n_1 = 1400 min^{-1}			n_1 = 1680 min^{-1}			
GKS14 - 3N □□□ □G						56,251	17,59	6412	25	21,11	6412	30	C, D
1G	2G	2G	3G	5G		63,382	17,59	7224	22	21,11	7224	27	C, D
132	100	112	132	213/215TC		68,942	17,59	7858	20	21,11	7858	24	C, D
300	250	250	250	Nema		77,681	17,59	8854	18	21,11	8854	22	C, D
						90,551	14,52	8521	16	17,43	8521	19	C, D
						102,029	14,52	9601	14	17,43	9601	17	C, D
						109,896	12,13	8640	13	14,56	8640	15	C, D
						123,826	12,13	9735	11	14,56	9735	14	C, D
						138,913	9,74	8765	10	11,69	8765	12	C, D
						156,522	9,74	9876	8,9	11,69	9876	11	C, D
						186,572	9,60	11609	7,5	11,52	11609	9,0	C, D
						210,222	8,48	11555	6,7	10,18	11555	8,0	C, D
						226,431	7,91	11609	6,2	9,50	11609	7,4	C, D
						255,133	6,99	11555	5,5	8,39	11555	6,6	C, D
						286,219	6,26	11609	4,9	7,51	11609	5,9	C, D
						322,500	5,53	11555	4,3	6,64	11555	5,2	C, D
GKS14 - 3N □□□ □H						16,646	49,48	5336	84	57,17	5139	101	C, D
1H	**2H**	3H	5H		6H	18,311	49,48	5870	77	57,17	5652	92	C, D
160	**180**	132	254/256TC		284/286TC	24,696	49,48	7917	57	57,17	7623	68	C, D
350	**350**	300	Nema		Nema	27,165	49,48	8709	52	57,17	8386	62	C, D
						30,609	49,48	9812	46	57,17	9449	55	C, D
						34,692	44,57	10019	40	51,51	9648	48	C, D
						39,089	43,18	10937	36	49,90	10532	43	C, D
						42,531	39,14	10787	33	46,97	10787	40	C, D
						47,923	36,27	11261	29	43,52	11261	35	C, D
						56,251	31,61	11522	25	37,94	11522	30	C, D
						63,382	27,95	11477	22	33,54	11477	27	C, D
						68,942	25,64	11454	20	30,77	11454	24	C, D
						77,681	22,89	11520	18	27,47	11520	22	C, D
						90,551	19,58	11488	16	23,50	11488	19	C, D
						102,029	17,61	11639	14	21,13	11639	17	C, D
						109,896	16,55	11784	13	19,86	11784	15	C, D
						123,826	14,51	11639	11	17,41	11639	14	C, D
						186,572	9,60	11609	7,5	11,52	11609	9,0	C, D
						210,222	8,48	11555	6,7	10,18	11555	8,0	C, D
						226,431	7,91	11609	6,2	9,50	11609	7,4	C, D
						255,133	6,99	11555	5,5	8,39	11555	6,6	C, D
GKS14 - 3N □□□ □K						12,435	57,72	4651	113	66,70	4478	135	C, D
1K	**2K**					13,525	57,72	5058	104	66,70	4871	124	C, D
200	**225**					16,646	55,00	5932	84	63,55	5712	101	C, D
400	**450**					18,311	51,90	6158	77	59,97	5929	92	C, D
						20,065	57,72	7505	70	66,70	7226	84	C, D
						22,609	57,72	8456	62	66,70	8142	74	C, D
						24,696	55,00	8801	57	63,55	8475	68	C, D

Abmessungen ab Seite 6-144

$M_{2\,zul} \leq$ 11784 Nm					GKS14-3N □□□							
Getriebe	Lagerflanschgröße Motorgröße Flanschdurchmesser				i	50 Hz			60 Hz			50 Hz / 60 Hz
						$P_{1\,zul}$ [kW]	$M_{2\,zul}$ [Nm]	n_2 [min^{-1}]	$P_{1\,zul}$ [kW]	$M_{2\,zul}$ [Nm]	n_2 [min^{-1}]	Rücksprache erforderlich bei Einbaulage
						n_1 = 1400 min^{-1}			n_1 = 1680 min^{-1}			
GKS14 - 3N □□□ □K					27,165	51,90	9135	52	59,97	8797	62	C, D
1K	**2K**				30,609	51,09	10132	46	59,03	9756	55	C, D
200	**225**				34,692	44,57	10019	40	51,51	9648	48	C, D
400	**450**				39,089	43,18	10937	36	49,90	10532	43	C, D
					42,531	39,14	10787	33	46,97	10787	40	C, D
					47,923	36,27	11261	29	43,52	11261	35	C, D
					56,251	31,61	11522	25	37,94	11522	30	C, D
					63,382	27,95	11477	22	33,54	11477	27	C, D
						n_1 = 700 min^{-1}			n_1 = 840 min^{-1}			
GKS14 - 3N □□□ □G					56,251	10,78	7860	12	12,94	7860	15	
1G	2G	2G	3G	5G	63,382	10,78	8856	11	12,94	8856	13	
132	100	112	132	213/215TC	68,942	9,26	8271	10	11,11	8271	12	
300	250	250	250	Nema	77,681	9,26	9319	9,0	11,11	9319	11	
					90,551	7,26	8521	7,7	8,71	8521	9,3	
					102,029	7,26	9601	6,9	8,71	9601	8,2	
					109,896	6,07	8640	6,4	7,28	8640	7,6	
					123,826	6,07	9735	5,7	7,28	9735	6,8	
					138,913	4,87	8765	5,0	5,84	8765	6,1	
					156,522	4,87	9876	4,5	5,84	9876	5,4	
					186,572	4,80	11609	3,8	5,76	11609	4,5	
					210,222	4,24	11555	3,3	5,09	11555	4,0	
					226,431	3,96	11609	3,1	4,75	11609	3,7	
					255,133	3,49	11555	2,7	4,19	11555	3,3	
					286,219	3,13	11609	2,5	3,76	11609	2,9	
					322,500	2,76	11555	2,2	3,32	11555	2,6	
GKS14 - 3N □□□ □H					16,646	27,50	5932	42	33,00	5932	51	
1H	**2H**	3H	5H	6H	18,311	25,95	6158	38	31,14	6158	46	
160	**180**	132	254/256TC	284/286TC	24,696	27,50	8801	28	33,00	8801	34	
350	**350**	300	Nema	Nema	27,165	25,95	9135	26	31,14	9135	31	
					30,609	25,54	10132	23	30,65	10132	27	
					34,692	22,29	10019	20	26,74	10019	24	
					39,089	21,59	10937	18	25,91	10937	22	
					42,531	19,57	10787	17	23,49	10787	20	
					47,923	18,13	11261	15	21,76	11261	18	
					56,251	15,81	11522	12	18,97	11522	15	
					63,382	13,97	11477	11	16,77	11477	13	
					68,942	12,82	11454	10	15,38	11454	12	
					77,681	11,44	11520	9,0	13,73	11520	11	
					90,551	9,79	11488	7,7	11,75	11488	9,3	
					102,029	8,80	11639	6,9	10,56	11639	8,2	
					109,896	8,27	11784	6,4	9,93	11784	7,6	
					123,826	7,25	11639	5,7	8,70	11639	6,8	
					186,572	4,80	11609	3,8	5,76	11609	4,5	
					210,222	4,24	11555	3,3	5,09	11555	4,0	
					226,431	3,96	11609	3,1	4,75	11609	3,7	
					255,133	3,49	11555	2,7	4,19	11555	3,3	
GKS14 - 3N □□□ □K					12,435	31,13	5016	56	37,35	5016	68	
1K	**2K**				13,525	31,13	5455	52	37,35	5455	62	
200	**225**				16,646	27,50	5932	42	33,00	5932	51	
400	**450**				18,311	25,95	6158	38	31,14	6158	46	
					20,065	31,13	8093	35	37,35	8093	42	
					22,609	30,97	9073	31	37,16	9073	37	
					24,696	27,50	8801	28	33,00	8801	34	
					27,165	25,95	9135	26	31,14	9135	31	
					30,609	25,54	10132	23	30,65	10132	27	
					34,692	22,29	10019	20	26,74	10019	24	
					39,089	21,59	10937	18	25,91	10937	22	
					42,531	19,57	10787	17	23,49	10787	20	
					47,923	18,13	11261	15	21,76	11261	18	
					56,251	15,81	11522	12	18,97	11522	15	
					63,382	13,97	11477	11	16,77	11477	13	

Abmessungen ab Seite 6-144

$M_{2\,zul} \leq$ 11639 Nm												GKS14-4N □□□							
Getriebe	Lagerflanschgröße Motorgröße Flanschdurchmesser							i	50 Hz			60 Hz			50 Hz	60 Hz
									$P_{1\,zul}$ [kW]	$M_{2\,zul}$ [Nm]	n_2 [min^{-1}]	$P_{1\,zul}$ [kW]	$M_{2\,zul}$ [Nm]	n_2 [min^{-1}]	Rücksprache erforderlich bei Einbaulage	
									n_1 = 1400 min^{-1}			n_1 = 1680 min^{-1}				
GKS14 - 4N □□□ □D								805,901	2,24	11488	1,7	2,69	11488	2,1		
1D	2D	5D						908,058	2,01	11639	1,5	2,41	11639	1,9		
90	80	143/145TC						978,071	1,84	11488	1,4	2,21	11488	1,7		
160	160	Nema						1102,052	1,66	11639	1,3	1,99	11639	1,5		
								1236,326	1,46	11488	1,1	1,75	11488	1,4		
								1393,043	1,31	11639	1,0	1,57	11639	1,2		
GKS14 - 4N □□□ □E								97,467	6,60	4095	14	7,92	4095	17		
1E	**1E**	2E	3E	4E	5E			109,822	6,60	4614	13	7,92	4614	15		
100	**112**	90	80	90	182/184TC			119,493	6,60	5021	12	7,92	5021	14		
160	**160**	160	160	200	Nema			134,640	6,60	5657	10	7,92	5657	13		
								158,039	6,60	6640	8,9	7,92	6640	11		
								178,072	6,60	7482	7,9	7,92	7482	9,4		
								193,754	6,60	8141	7,2	7,92	8141	8,7		
								218,315	6,60	9173	6,4	7,92	9173	7,7		
								237,467	6,60	9978	5,9	7,92	9978	7,1		
								267,568	6,60	11242	5,2	7,92	11242	6,3		
								321,729	5,59	11454	4,4	6,71	11454	5,2		
								362,512	4,99	11520	3,9	5,99	11520	4,6		
								390,671	4,60	11454	3,6	5,52	11454	4,3		
								440,193	4,11	11520	3,2	4,93	11520	3,8		
								513,121	3,52	11488	2,7	4,22	11488	3,3		
								578,164	3,16	11639	2,4	3,79	11639	2,9		
								622,742	2,90	11488	2,3	3,48	11488	2,7		
								701,681	2,60	11639	2,0	3,13	11639	2,4		
								805,901	2,24	11488	1,7	2,69	11488	2,1		
								908,058	2,01	11639	1,5	2,41	11639	1,9		
								978,071	1,84	11488	1,4	2,21	11488	1,7		
								1102,052	1,66	11639	1,3	1,99	11639	1,5		
								1236,326	1,46	11488	1,1	1,75	11488	1,4		
								1393,043	1,31	11639	1,0	1,57	11639	1,2		
GKS14 - 4N □□□ □F								97,467	6,60	4095	14	7,92	4095	17		C, D
1F	**1F**	2F	3F					109,822	6,60	4614	13	7,92	4614	15		C, D
100	**112**	90	90					119,493	6,60	5021	12	7,92	5021	14		C, D
160	**160**	160	200					134,640	6,60	5657	10	7,92	5657	13		C, D
								158,039	6,60	6640	8,9	7,92	6640	11		C, D
								178,072	6,60	7482	7,9	7,92	7482	9,4		C, D
								193,754	6,60	8141	7,2	7,92	8141	8,7		C, D
								218,315	6,60	9173	6,4	7,92	9173	7,7		C, D
								237,467	6,60	9978	5,9	7,92	9978	7,1		C, D
								267,568	6,60	11242	5,2	7,92	11242	6,3		C, D
								321,729	5,59	11454	4,4	6,71	11454	5,2		C, D
								362,512	4,99	11520	3,9	5,99	11520	4,6		C, D
								390,671	4,60	11454	3,6	5,52	11454	4,3		C, D
								440,193	4,11	11520	3,2	4,93	11520	3,8		C, D
								513,121	3,52	11488	2,7	4,22	11488	3,3		C, D
								578,164	3,16	11639	2,4	3,79	11639	2,9		C, D
								622,742	2,90	11488	2,3	3,48	11488	2,7		C, D
								701,681	2,60	11639	2,0	3,13	11639	2,4		C, D
								805,901	2,24	11488	1,7	2,69	11488	2,1		C, D
								908,058	2,01	11639	1,5	2,41	11639	1,9		C, D
								978,071	1,84	11488	1,4	2,21	11488	1,7		C, D
								1102,052	1,66	11639	1,3	1,99	11639	1,5		C, D
GKS14 - 4N □□□ □G								97,467	16,14	10019	14	19,37	10019	17		C, D
1G	2G	2G	3G	5G				109,822	15,64	10937	13	18,76	10937	15		C, D
132	100	112	132	213/215TC				119,493	14,17	10787	12	17,01	10787	14		C, D
300	250	250	250	Nema				134,640	13,13	11261	10	15,76	11261	13		C, D
								158,039	11,45	11522	8,9	13,74	11522	11		C, D
								178,072	10,12	11477	7,9	12,14	11477	9,4		C, D
								193,754	9,34	11522	7,2	11,20	11522	8,7		C, D
								218,315	8,25	11477	6,4	9,90	11477	7,7		C, D
								237,467	7,57	11454	5,9	9,09	11454	7,1		C, D
								267,568	6,76	11520	5,2	8,11	11520	6,3		C, D

Abmessungen ab Seite 6-144

$M_{2\,zul} \leq$ 11639 Nm — GKS14-4N □□□

Getriebe mit	Lagerflanschgröße / Motorgröße / Flanschdurchmesser	i	50 Hz $P_{1\,zul}$ [kW]	50 Hz $M_{2\,zul}$ [Nm]	50 Hz n_2 [min⁻¹]	60 Hz $P_{1\,zul}$ [kW]	60 Hz $M_{2\,zul}$ [Nm]	60 Hz n_2 [min⁻¹]	50 Hz Rücksprache erforderlich bei Einbaulage	60 Hz Rücksprache erforderlich bei Einbaulage
			n_1 = 1400 min⁻¹			n_1 = 1680 min⁻¹				
GKS14 - 4N □□□ □G		321,729	5,59	11454	4,4	6,71	11454	5,2		C, D
1G	2G 2G 3G 5G	362,512	4,99	11520	3,9	5,99	11520	4,6		C, D
132	100 112 132 213/215TC	390,671	4,60	11454	3,6	5,52	11454	4,3		C, D
300	250 250 250 Nema	440,193	4,11	11520	3,2	4,93	11520	3,8		C, D
		513,121	3,52	11488	2,7	4,22	11488	3,3		C, D
		578,164	3,16	11639	2,4	3,79	11639	2,9		C, D
		622,742	2,90	11488	2,3	3,48	11488	2,7		C, D
		701,681	2,60	11639	2,0	3,13	11639	2,4		C, D
GKS14 - 4N □□□ □H		97,467	16,14	10019	14	19,37	10019	17		C, D
1H	**2H** 3H 5H 6H	109,822	15,64	10937	13	18,76	10937	15		C, D
160	**180** 132 254/256TC 284/286TC	119,493	14,17	10787	12	17,01	10787	14		C, D
350	**350** 300 Nema Nema	134,640	13,13	11261	10	15,76	11261	13		C, D
		158,039	11,45	11522	8,9	13,74	11522	11		C, D
		178,072	10,12	11477	7,9	12,14	11477	9,4		C, D
		193,754	9,34	11522	7,2	11,20	11522	8,7		C, D
		218,315	8,25	11477	6,4	9,90	11477	7,7		C, D
		237,467	7,57	11454	5,9	9,09	11454	7,1		C, D
		267,568	6,76	11520	5,2	8,11	11520	6,3		C, D
			n_1 = 700 min⁻¹			n_1 = 840 min⁻¹				
GKS14 - 4N □□□ □D		805,901	1,12	11488	0,9	1,34	11488	1,0		
1D	2D 5D	908,058	1,01	11639	0,8	1,21	11639	0,9		
90	80 143/145TC	978,071	0,92	11488	0,7	1,11	11488	0,9		
160	160 Nema	1102,052	0,83	11639	0,6	0,99	11639	0,8		
		1236,326	0,73	11488	0,6	0,88	11488	0,7		
		1393,043	0,66	11639	0,5	0,79	11639	0,6		
GKS14 - 4N □□□ □E		97,467	4,40	5460	7,2	5,28	5460	8,6		
1E	**1E** 2E 3E 4E 5E	109,822	4,40	6153	6,4	5,28	6153	7,7		
100	**112** 90 80 90 182/184TC	119,493	4,40	6694	5,9	5,28	6694	7,0		
160	**160** 160 160 200 Nema	134,640	4,40	7543	5,2	5,28	7543	6,2		
		158,039	4,40	8854	4,4	5,28	8854	5,3		
		178,072	4,40	9976	3,9	5,28	9976	4,7		
		193,754	4,40	10855	3,6	5,28	10855	4,3		
		218,315	4,13	11477	3,2	4,95	11477	3,9		
		237,467	3,79	11454	3,0	4,54	11454	3,5		
		267,568	3,38	11520	2,6	4,06	11520	3,1		
		321,729	2,79	11454	2,2	3,35	11454	2,6		
		362,512	2,49	11520	1,9	2,99	11520	2,3		
		390,671	2,30	11454	1,8	2,76	11454	2,2		
		440,193	2,05	11520	1,6	2,47	11520	1,9		
		513,121	1,76	11488	1,4	2,11	11488	1,6		
		578,164	1,58	11639	1,2	1,90	11639	1,5		
		622,742	1,45	11488	1,1	1,74	11488	1,4		
		701,681	1,30	11639	1,0	1,56	11639	1,2		
		805,901	1,12	11488	0,9	1,34	11488	1,0		
		908,058	1,01	11639	0,8	1,21	11639	0,9		
		978,071	0,92	11488	0,7	1,11	11488	0,9		
		1102,052	0,83	11639	0,6	0,99	11639	0,8		
		1236,326	0,73	11488	0,6	0,88	11488	0,7		
		1393,043	0,66	11639	0,5	0,79	11639	0,6		
GKS14 - 4N □□□ □F		97,467	4,40	5460	7,2	5,28	5460	8,6		
1F	**1F** 2F 3F	109,822	4,40	6153	6,4	5,28	6153	7,7		
100	**112** 90 90	119,493	4,40	6694	5,9	5,28	6694	7,0		
160	**160** 160 200	134,640	4,40	7543	5,2	5,28	7543	6,2		
		158,039	4,40	8854	4,4	5,28	8854	5,3		
		178,072	4,40	9976	3,9	5,28	9976	4,7		
		193,754	4,40	10855	3,6	5,28	10855	4,3		
		218,315	4,13	11477	3,2	4,95	11477	3,9		
		237,467	3,79	11454	3,0	4,54	11454	3,5		
		267,568	3,38	11520	2,6	4,06	11520	3,1		
		321,729	2,79	11454	2,2	3,35	11454	2,6		

Abmessungen ab Seite 6-144

$M_{2\,zul} \leq$ 11639 Nm						GKS14-4N □□□							
Getriebe	Lagerflanschgröße Motorgröße Flanschdurchmesser					i	50 Hz			60 Hz			50 Hz / 60 Hz
							$P_{1\,zul}$ [kW]	$M_{2\,zul}$ [Nm]	n_2 [min^{-1}]	$P_{1\,zul}$ [kW]	$M_{2\,zul}$ [Nm]	n_2 [min^{-1}]	Rücksprache erforderlich bei Einbaulage
							n_1 = 700 min^{-1}			n_1 = 840 min^{-1}			
GKS14 - 4N □□□	□F					362,512	2,49	11520	1,9	2,99	11520	2,3	
	1F	**1F**	2F	3F		390,671	2,30	11454	1,8	2,76	11454	2,2	
	100	**112**	90	90		440,193	2,05	11520	1,6	2,47	11520	1,9	
	160	**160**	160	200		513,121	1,76	11488	1,4	2,11	11488	1,6	
						578,164	1,58	11639	1,2	1,90	11639	1,5	
						622,742	1,45	11488	1,1	1,74	11488	1,4	
						701,681	1,30	11639	1,0	1,56	11639	1,2	
						805,901	1,12	11488	0,9	1,34	11488	1,0	
						908,058	1,01	11639	0,8	1,21	11639	0,9	
						978,071	0,92	11488	0,7	1,11	11488	0,9	
						1102,052	0,83	11639	0,6	0,99	11639	0,8	
GKS14 - 4N □□□	□G					97,467	8,07	10019	7,2	9,68	10019	8,6	
	1G	2G	2G	3G	5G	109,822	7,82	10937	6,4	9,38	10937	7,7	
	132	100	112	132	213/215TC	119,493	7,09	10787	5,9	8,50	10787	7,0	
	300	250	250	250	Nema	134,640	6,57	11261	5,2	7,88	11261	6,2	
						158,039	5,72	11522	4,4	6,87	11522	5,3	
						178,072	5,06	11477	3,9	6,07	11477	4,7	
						193,754	4,67	11522	3,6	5,60	11522	4,3	
						218,315	4,13	11477	3,2	4,95	11477	3,9	
						237,467	3,79	11454	3,0	4,54	11454	3,5	
						267,568	3,38	11520	2,6	4,06	11520	3,1	
						321,729	2,79	11454	2,2	3,35	11454	2,6	
						362,512	2,49	11520	1,9	2,99	11520	2,3	
						390,671	2,30	11454	1,8	2,76	11454	2,2	
						440,193	2,05	11520	1,6	2,47	11520	1,9	
						513,121	1,76	11488	1,4	2,11	11488	1,6	
						578,164	1,58	11639	1,2	1,90	11639	1,5	
						622,742	1,45	11488	1,1	1,74	11488	1,4	
						701,681	1,30	11639	1,0	1,56	11639	1,2	
GKS14 - 4N □□□	□H					97,467	8,07	10019	7,2	9,68	10019	8,6	
	1H	**2H**	3H	5H	6H	109,822	7,82	10937	6,4	9,38	10937	7,7	
	160	**180**	132	254/256TC	284/286TC	119,493	7,09	10787	5,9	8,50	10787	7,0	
	350	**350**	300	Nema	Nema	134,640	6,57	11261	5,2	7,88	11261	6,2	
						158,039	5,72	11522	4,4	6,87	11522	5,3	
						178,072	5,06	11477	3,9	6,07	11477	4,7	
						193,754	4,67	11522	3,6	5,60	11522	4,3	
						218,315	4,13	11477	3,2	4,95	11477	3,9	
						237,467	3,79	11454	3,0	4,54	11454	3,5	
						267,568	3,38	11520	2,6	4,06	11520	3,1	

Abmessungen ab Seite 6-144

$M_{2\,zul} \leq 190$ Nm		GKS04-3W □□□							
		50 Hz			60 Hz			50 Hz	60 Hz
Getriebe mit freier Antriebswelle	**i**	$P_{1\,zul}$ [kW]	$M_{2\,zul}$ [Nm]	n_2 [min^{-1}]	$P_{1\,zul}$ [kW]	$M_{2\,zul}$ [Nm]	n_2 [min^{-1}]	**Rücksprache erforderlich bei Einbaulage**	
		$n_1 = 2800$ min^{-1}			$n_1 = 3360$ min^{-1}				
GKS04 - 3W □□□ **1A**	9,836	1,03	33	285	1,03	27	342		C, D
	22,522	1,03	75	124	1,03	63	149		C, D
	25,088	1,03	84	112	1,03	70	134		C, D
	28,727	0,96	89	98	0,96	74	117		C, D
	32,000	0,96	99	88	0,96	83	105		C, D
	44,240	1,05	150	63	1,05	125	76		C, D
	50,943	0,90	148	55	0,90	123	66		C, D
	56,976	0,82	152	49	0,82	127	59		C, D
	64,978	0,71	149	43	0,71	124	52		C, D
	72,210	0,66	154	39	0,66	129	47		C, D
	90,491	0,53	154	31	0,53	129	37		C, D
	100,067	0,46	150	28	0,46	125	34		C, D
	111,467	0,38	138	25	0,38	115	30		C, D
	128,874	0,36	152	22	0,36	127	26		C, D
	143,556	0,30	140	20	0,30	116	23		C, D
	163,332	0,29	154	17	0,29	129	21		C, D
	181,939	0,24	141	15	0,24	118	19		C, D
	204,682	0,23	154	14	0,23	129	16		C, D
	228,000	0,19	144	12	0,19	120	15		C, D
	269,660	0,18	154	10	0,18	129	13		C, D
	300,381	0,15	145	9,3	0,15	120	11		C, D
GKS04 - 3W □□□ **1B**	5,123	2,36	39	547	2,36	33	656		C, D
	7,025	2,36	54	399	2,36	45	478		C, D
	8,167	2,36	62	343	2,36	52	411		C, D
	8,991	2,71	79	311	2,71	66	374		C, D
	9,836	2,68	85	285	2,68	71	342		C, D
	11,730	2,36	90	239	2,36	75	286		C, D
	13,067	2,36	100	214	2,36	83	257		C, D
	14,333	2,71	126	195	2,71	105	234		C, D
	16,087	2,36	123	174	2,36	102	209		C, D
	17,920	2,32	135	156	2,32	112	188		C, D
	20,588	2,22	148	136	2,22	123	163		C, D
	22,522	2,03	148	124	2,03	123	149		C, D
	25,088	1,67	136	112	1,67	113	134		C, D
	28,727	1,60	149	98	1,60	124	117		C, D
	32,000	1,31	136	88	1,31	113	105		C, D
	35,191	1,30	149	80	1,30	124	96		C, D
	39,200	1,07	136	71	1,07	114	86		C, D
	44,240	1,05	150	63	1,05	125	76		C, D
	50,943	0,90	148	55	0,90	123	66		C, D
	56,976	0,82	152	49	0,82	127	59		C, D
	64,978	0,71	149	43	0,71	124	52		C, D
	72,210	0,66	154	39	0,66	129	47		C, D
	79,598	0,58	149	35	0,58	124	42		C, D
	90,491	0,53	154	31	0,53	129	37		C, D
	100,067	0,46	150	28	0,46	125	34		C, D
	111,467	0,38	138	25	0,38	115	30		C, D
	128,874	0,36	152	22	0,36	127	26		C, D
	143,556	0,30	140	20	0,30	116	23		C, D
	163,332	0,29	154	17	0,29	129	21		C, D
	181,939	0,24	141	15	0,24	118	19		C, D
	204,682	0,23	154	14	0,23	129	16		C, D
	228,000	0,19	144	12	0,19	120	15		C, D
GKS04 - 3W □□□ **1C**	5,123	3,88	64	547	3,88	54	656		C, D
	7,025	3,30	75	399	3,30	63	478		C, D
	8,167	3,88	103	343	3,88	86	411		C, D
	8,991	2,87	84	311	2,87	70	374		C, D
	9,836	2,71	86	285	2,71	72	342		C, D
	11,730	3,85	146	239	3,85	122	286		C, D
	13,067	3,17	134	214	3,17	112	257		C, D
	14,333	2,87	133	195	2,87	111	234		C, D
	16,087	2,82	147	174	2,82	123	209		C, D
	17,920	2,32	135	156	2,32	112	188		C, D

Abmessungen ab Seite 6-162

$M_{2\,zul} \leq 190$ Nm		GKS04-3W □□□							
		50 Hz			60 Hz			50 Hz	60 Hz
Getriebe mit freier Antriebswelle	i	$P_{1\,zul}$ [kW]	$M_{2\,zul}$ [Nm]	n_2 [min^{-1}]	$P_{1\,zul}$ [kW]	$M_{2\,zul}$ [Nm]	n_2 [min^{-1}]	Rücksprache erforderlich bei Einbaulage	
		$n_1 = 2800$ min^{-1}			$n_1 = 3360$ min^{-1}				
GKS04 - 3W □□□ **1C**	20,588	2,22	148	136	2,22	123	163		C, D
	22,522	2,03	148	124	2,03	123	149		C, D
	25,088	1,67	136	112	1,67	113	134		C, D
	28,727	1,60	149	98	1,60	124	117		C, D
	32,000	1,31	136	88	1,31	113	105		C, D
	35,191	1,30	149	80	1,30	124	96		C, D
	39,200	1,07	136	71	1,07	114	86		C, D
	44,240	1,05	150	63	1,05	125	76		C, D
	50,943	0,90	148	55	0,90	123	66		C, D
	56,976	0,82	152	49	0,82	127	59		C, D
	64,978	0,71	149	43	0,71	124	52		C, D
	79,598	0,58	149	35	0,58	124	42		C, D
	100,067	0,46	150	28	0,46	125	34		C, D
	111,467	0,38	138	25	0,38	115	30		C, D
	128,874	0,36	152	22	0,36	127	26		C, D
	143,556	0,30	140	20	0,30	116	23		C, D
		$n_1 = 1400$ min^{-1}			$n_1 = 1680$ min^{-1}				
GKS04 - 3W □□□ **1A**	9,836	0,63	40	142	0,73	39	171		
	22,522	0,63	93	62	0,73	89	75		
	25,088	0,63	103	56	0,73	99	67		
	28,727	0,59	110	49	0,68	106	59		
	32,000	0,59	122	44	0,68	118	53		
	44,240	0,65	185	32	0,75	178	38		
	50,943	0,55	182	28	0,64	175	33		
	56,976	0,51	187	25	0,59	180	30		
	64,978	0,43	183	22	0,50	176	26		
	72,210	0,41	190	19	0,47	183	23		
	90,491	0,32	190	16	0,37	183	19		
	100,067	0,29	185	14	0,33	178	17		
	111,467	0,24	170	13	0,27	164	15		
	128,874	0,22	187	11	0,26	180	13		
	143,556	0,18	172	9,8	0,21	166	12		
	163,332	0,18	190	8,6	0,21	183	10		
	181,939	0,15	174	7,7	0,17	168	9,2		
	204,682	0,14	190	6,8	0,17	183	8,2		
	228,000	0,12	177	6,1	0,14	170	7,4		
	269,660	0,11	190	5,2	0,13	183	6,2		
	300,381	0,09	178	4,7	0,11	171	5,6		
GKS04 - 3W □□□ **1B**	5,123	1,45	48	273	1,68	46	328		
	7,025	1,45	66	199	1,68	64	239		
	8,167	1,45	77	171	1,68	74	206		
	8,991	1,67	97	156	1,93	94	187		
	9,836	1,65	105	142	1,91	101	171		
	11,730	1,45	110	119	1,68	106	143		
	13,067	1,45	123	107	1,68	118	129		
	14,333	1,67	155	98	1,93	149	117		
	16,087	1,45	151	87	1,68	146	104		
	17,920	1,43	166	78	1,65	160	94		
	20,588	1,36	182	68	1,58	175	82		
	22,522	1,25	182	62	1,44	175	75		
	25,088	1,03	167	56	1,19	161	67		
	28,727	0,98	183	49	1,14	176	59		
	32,000	0,81	167	44	0,93	161	53		
	35,191	0,80	183	40	0,93	176	48		
	39,200	0,66	168	36	0,76	162	43		
	44,240	0,65	185	32	0,75	178	38		
	50,943	0,55	182	28	0,64	175	33		
	56,976	0,51	187	25	0,59	180	30		
	64,978	0,43	183	22	0,50	176	26		
	72,210	0,41	190	19	0,47	183	23		
	79,598	0,35	183	18	0,41	176	21		
	90,491	0,32	190	16	0,37	183	19		

Abmessungen ab Seite 6-162

$M_{2\,zul} \leq 190$ Nm		GKS04-3W □□□							
		50 Hz			60 Hz			50 Hz	60 Hz
Getriebe mit freier Antriebswelle	i	$P_{1\,zul}$ [kW]	$M_{2\,zul}$ [Nm]	n_2 [min^{-1}]	$P_{1\,zul}$ [kW]	$M_{2\,zul}$ [Nm]	n_2 [min^{-1}]	Rücksprache erforderlich bei Einbaulage	
		$n_1 = 1400$ min^{-1}			$n_1 = 1680$ min^{-1}				
GKS04 - 3W □□□ **1B**	100,067	0,29	185	14	0,33	178	17		
	111,467	0,24	170	13	0,27	164	15		
	128,874	0,22	187	11	0,26	180	13		
	143,556	0,18	172	9,8	0,21	166	12		
	163,332	0,18	190	8,6	0,21	183	10		
	181,939	0,15	174	7,7	0,17	168	9,2		
	204,682	0,14	190	6,8	0,17	183	8,2		
	228,000	0,12	177	6,1	0,14	170	7,4		
GKS04 - 3W □□□ **1C**	5,123	2,39	79	273	2,76	76	328		
	7,025	2,03	93	199	2,35	89	239		
	8,167	2,39	126	171	2,76	122	206		
	8,991	1,77	103	156	2,04	99	187		
	9,836	1,67	106	142	1,93	102	171		
	11,730	2,37	180	119	2,74	173	143		
	13,067	1,95	165	107	2,25	159	129		
	14,333	1,77	164	98	2,04	158	117		
	16,087	1,74	181	87	2,01	174	104		
	17,920	1,43	166	78	1,65	160	94		
	20,588	1,36	182	68	1,58	175	82		
	22,522	1,25	182	62	1,44	175	75		
	25,088	1,03	167	56	1,19	161	67		
	28,727	0,98	183	49	1,14	176	59		
	32,000	0,81	167	44	0,93	161	53		
	35,191	0,80	183	40	0,93	176	48		
	39,200	0,66	168	36	0,76	162	43		
	44,240	0,65	185	32	0,75	178	38		
	50,943	0,55	182	28	0,64	175	33		
	56,976	0,51	187	25	0,59	180	30		
	64,978	0,43	183	22	0,50	176	26		
	79,598	0,35	183	18	0,41	176	21		
	100,067	0,29	185	14	0,33	178	17		
	111,467	0,24	170	13	0,27	164	15		
	128,874	0,22	187	11	0,26	180	13		
	143,556	0,18	172	9,8	0,21	166	12		
		$n_1 = 700$ min^{-1}			$n_1 = 840$ min^{-1}				
GKS04 - 3W □□□ **1A**	9,836	0,32	40	71	0,38	40	85		
	22,522	0,32	93	31	0,38	93	37		
	25,088	0,32	103	28	0,38	103	34		
	28,727	0,30	110	24	0,35	110	29		
	32,000	0,30	122	22	0,35	122	26		
	44,240	0,32	185	16	0,39	185	19		
	50,943	0,28	182	14	0,33	182	17		
	56,976	0,25	187	12	0,30	187	15		
	64,978	0,22	183	11	0,26	183	13		
	72,210	0,20	190	9,7	0,24	190	12		
	90,491	0,16	190	7,7	0,19	190	9,3		
	100,067	0,14	185	7,0	0,17	185	8,4		
	111,467	0,12	170	6,3	0,14	170	7,5		
	128,874	0,11	187	5,4	0,13	187	6,5		
	143,556	0,09	172	4,9	0,11	172	5,9		
	163,332	0,09	190	4,3	0,11	190	5,1		
	181,939	0,07	174	3,9	0,09	174	4,6		
	204,682	0,07	190	3,4	0,09	190	4,1		
	228,000	0,06	177	3,1	0,07	177	3,7		
	269,660	0,05	190	2,6	0,07	190	3,1		
	300,381	0,05	178	2,3	0,05	178	2,8		
GKS04 - 3W □□□ **1B**	5,123	0,73	48	137	0,87	48	164		
	7,025	0,73	66	100	0,87	66	120		
	8,167	0,73	77	86	0,87	77	103		
	8,991	0,83	97	78	1,00	97	93		
	9,836	0,82	105	71	0,99	105	85		

Abmessungen ab Seite 6-162

$M_{2\,zul} \leq 190$ Nm		GKS04-3W □□□							
		50 Hz			60 Hz			50 Hz	60 Hz
Getriebe mit freier Antriebswelle	**i**	$P_{1\,zul}$ [kW]	$M_{2\,zul}$ [Nm]	n_2 [min^{-1}]	$P_{1\,zul}$ [kW]	$M_{2\,zul}$ [Nm]	n_2 [min^{-1}]	**Rücksprache erforderlich bei Einbaulage**	
		$n_1 = 700$ min^{-1}			$n_1 = 840$ min^{-1}				
GKS04 - 3W □□□ **1B**	11,730	0,73	110	60	0,87	110	72		
	13,067	0,73	123	54	0,87	123	64		
	14,333	0,83	155	49	1,00	155	59		
	16,087	0,73	151	44	0,87	151	52		
	17,920	0,71	166	39	0,86	166	47		
	20,588	0,68	182	34	0,82	182	41		
	22,522	0,62	182	31	0,75	182	37		
	25,088	0,51	167	28	0,62	167	34		
	28,727	0,49	183	24	0,59	183	29		
	32,000	0,40	167	22	0,48	167	26		
	35,191	0,40	183	20	0,48	183	24		
	39,200	0,33	168	18	0,40	168	21		
	44,240	0,32	185	16	0,39	185	19		
	50,943	0,28	182	14	0,33	182	17		
	56,976	0,25	187	12	0,30	187	15		
	64,978	0,22	183	11	0,26	183	13		
	72,210	0,20	190	9,7	0,24	190	12		
	79,598	0,18	183	8,8	0,21	183	11		
	90,491	0,16	190	7,7	0,19	190	9,3		
	100,067	0,14	185	7,0	0,17	185	8,4		
	111,467	0,12	170	6,3	0,14	170	7,5		
	128,874	0,11	187	5,4	0,13	187	6,5		
	143,556	0,09	172	4,9	0,11	172	5,9		
	163,332	0,09	190	4,3	0,11	190	5,1		
	181,939	0,07	174	3,9	0,09	174	4,6		
	204,682	0,07	190	3,4	0,09	190	4,1		
	228,000	0,06	177	3,1	0,07	177	3,7		
GKS04 - 3W □□□ **1C**	5,123	1,20	79	137	1,43	79	164		
	7,025	1,02	93	100	1,22	93	120		
	8,167	1,20	126	86	1,43	126	103		
	8,991	0,88	103	78	1,06	103	93		
	9,836	0,83	106	71	1,00	106	85		
	11,730	1,18	180	60	1,42	180	72		
	13,067	0,97	165	54	1,17	165	64		
	14,333	0,88	164	49	1,06	164	59		
	16,087	0,87	181	44	1,04	181	52		
	17,920	0,71	166	39	0,86	166	47		
	20,588	0,68	182	34	0,82	182	41		
	22,522	0,62	182	31	0,75	182	37		
	25,088	0,51	167	28	0,62	167	34		
	28,727	0,49	183	24	0,59	183	29		
	32,000	0,40	167	22	0,48	167	26		
	35,191	0,40	183	20	0,48	183	24		
	39,200	0,33	168	18	0,40	168	21		
	44,240	0,32	185	16	0,39	185	19		
	50,943	0,28	182	14	0,33	182	17		
	56,976	0,25	187	12	0,30	187	15		
	64,978	0,22	183	11	0,26	183	13		
	79,598	0,18	183	8,8	0,21	183	11		
	100,067	0,14	185	7,0	0,17	185	8,4		
	111,467	0,12	170	6,3	0,14	170	7,5		
	128,874	0,11	187	5,4	0,13	187	6,5		
	143,556	0,09	172	4,9	0,11	172	5,9		

Abmessungen ab Seite 6-162

$M_{2\,zul} \leq 331$ Nm		GKS05-3W □□□							
		50 Hz			60 Hz			50 Hz	60 Hz
Getriebe mit freier Antriebswelle	**i**	$P_{1\,zul}$ [kW]	$M_{2\,zul}$ [Nm]	n_2 [min^{-1}]	$P_{1\,zul}$ [kW]	$M_{2\,zul}$ [Nm]	n_2 [min^{-1}]	**Rücksprache erforderlich bei Einbaulage**	
		$n_1 = 2800$ min^{-1}			$n_1 = 3360$ min^{-1}				
GKS05 - 3W □□□ **1B**	13,176	2,36	101	213	2,36	84	255		C, D
	32,744	2,36	250	86	2,36	209	103		C, D
	36,894	2,05	245	76	2,05	204	91		C, D
	41,765	1,99	269	67	1,99	224	81		C, D
	47,059	1,62	247	60	1,62	206	71		C, D
	66,592	1,25	269	42	1,25	224	51		C, D
	75,033	1,04	252	37	1,04	210	45		C, D
	82,833	1,00	269	34	1,00	224	41		C, D
	93,333	0,85	256	30	0,85	213	36		C, D
	107,196	0,77	269	26	0,77	224	31		C, D
	120,784	0,65	256	23	0,65	213	28		C, D
	130,097	0,64	269	22	0,64	224	26		C, D
	146,588	0,54	256	19	0,54	213	23		C, D
	166,276	0,50	269	17	0,50	224	20		C, D
	187,353	0,42	256	15	0,42	213	18		C, D
	211,200	0,37	255	13	0,37	213	16		C, D
	227,484	0,31	226	12	0,31	188	15		C, D
	256,320	0,31	254	11	0,31	212	13		C, D
	290,745	0,24	225	9,6	0,24	187	12		C, D
	327,600	0,24	253	8,6	0,24	211	10		C, D
GKS05 - 3W □□□ **1C**	13,176	3,15	134	213	3,15	112	255		C, D
	29,931	2,76	268	94	2,76	223	112		C, D
	32,744	2,53	269	86	2,53	224	103		C, D
	36,894	2,05	245	76	2,05	204	91		C, D
	41,765	1,99	269	67	1,99	224	81		C, D
	47,059	1,62	247	60	1,62	206	71		C, D
	51,162	1,62	269	55	1,62	224	66		C, D
	57,647	1,34	249	49	1,34	208	58		C, D
	66,592	1,25	269	42	1,25	224	51		C, D
	75,033	1,04	252	37	1,04	210	45		C, D
	82,833	1,00	269	34	1,00	224	41		C, D
	93,333	0,85	256	30	0,85	213	36		C, D
	107,196	0,77	269	26	0,77	224	31		C, D
	120,784	0,65	256	23	0,65	213	28		C, D
	130,097	0,64	269	22	0,64	224	26		C, D
	146,588	0,54	256	19	0,54	213	23		C, D
	211,200	0,37	255	13	0,37	213	16		C, D
	227,484	0,31	226	12	0,31	188	15		C, D
	256,320	0,31	254	11	0,31	212	13		C, D
GKS05 - 3W □□□ **1D**	6,863	5,39	120	408	5,39	100	490		C, D
	9,412	4,39	134	298	4,39	111	357		C, D
	10,569	5,39	184	265	5,39	154	318		C, D
	11,667	5,39	204	240	5,39	170	288		C, D
	13,176	3,15	134	213	3,15	112	255		C, D
	14,494	4,39	206	193	4,39	172	232		C, D
	16,000	4,39	227	175	4,39	189	210		C, D
	17,054	4,61	255	164	4,61	212	197		C, D
	19,216	3,87	241	146	3,87	201	175		C, D
	23,388	3,53	267	120	3,53	223	144		C, D
	26,353	2,83	242	106	2,83	202	128		C, D
	29,931	2,76	268	94	2,76	223	112		C, D
	32,744	2,53	269	86	2,53	224	103		C, D
	36,894	2,05	245	76	2,05	204	91		C, D
	41,765	1,99	269	67	1,99	224	81		C, D
	47,059	1,62	247	60	1,62	206	71		C, D
	51,162	1,62	269	55	1,62	224	66		C, D
	57,647	1,34	249	49	1,34	208	58		C, D
	66,592	1,25	269	42	1,25	224	51		C, D
	75,033	1,04	252	37	1,04	210	45		C, D
	82,833	1,00	269	34	1,00	224	41		C, D
	93,333	0,85	256	30	0,85	213	36		C, D

Abmessungen ab Seite 6-162

$M_{2\,zul} \leq 331$ Nm		GKS05-3W □□□							
Getriebe mit freier Antriebswelle	i	50 Hz			60 Hz			50 Hz	60 Hz
		$P_{1\,zul}$ [kW]	$M_{2\,zul}$ [Nm]	n_2 [min^{-1}]	$P_{1\,zul}$ [kW]	$M_{2\,zul}$ [Nm]	n_2 [min^{-1}]	Rücksprache erforderlich bei Einbaulage	
		$n_1 = 1400$ min^{-1}			$n_1 = 1680$ min^{-1}				
GKS05 - 3W □□□ **1B**	13,176	1,45	124	106	1,68	119	128		
	32,744	1,45	308	43	1,68	297	51		
	36,894	1,26	302	38	1,46	291	46		
	41,765	1,22	331	34	1,41	319	40		
	47,059	1,00	304	30	1,15	293	36		
	66,592	0,77	331	21	0,89	319	25		
	75,033	0,64	310	19	0,74	299	22		
	82,833	0,62	331	17	0,71	319	20		
	93,333	0,52	315	15	0,60	303	18		
	107,196	0,48	331	13	0,55	319	16		
	120,784	0,40	315	12	0,47	303	14		
	130,097	0,39	331	11	0,45	319	13		
	146,588	0,33	315	9,6	0,38	303	12		
	166,276	0,31	331	8,4	0,36	319	10		
	187,353	0,26	315	7,5	0,30	303	9,0		
	211,200	0,23	314	6,6	0,27	302	8,0		
	227,484	0,19	278	6,2	0,22	267	7,4		
	256,320	0,19	313	5,5	0,22	301	6,6		
	290,745	0,15	277	4,8	0,17	266	5,8		
	327,600	0,15	312	4,3	0,17	300	5,1		
GKS05 - 3W □□□ **1C**	13,176	1,94	165	106	2,24	159	128		
	29,931	1,70	330	47	1,97	318	56		
	32,744	1,56	331	43	1,80	319	51		
	36,894	1,26	302	38	1,46	291	46		
	41,765	1,22	331	34	1,41	319	40		
	47,059	1,00	304	30	1,15	293	36		
	51,162	1,00	331	27	1,15	319	33		
	57,647	0,82	307	24	0,95	296	29		
	66,592	0,77	331	21	0,89	319	25		
	75,033	0,64	310	19	0,74	299	22		
	82,833	0,62	331	17	0,71	319	20		
	93,333	0,52	315	15	0,60	303	18		
	107,196	0,48	331	13	0,55	319	16		
	120,784	0,40	315	12	0,47	303	14		
	130,097	0,39	331	11	0,45	319	13		
	146,588	0,33	315	9,6	0,38	303	12		
	211,200	0,23	314	6,6	0,27	302	8,0		
	227,484	0,19	278	6,2	0,22	267	7,4		
	256,320	0,19	313	5,5	0,22	301	6,6		
GKS05 - 3W □□□ **1D**	6,863	3,32	147	204	3,83	142	245		
	9,412	2,70	165	149	3,12	159	179		
	10,569	3,32	227	133	3,83	219	159		
	11,667	3,32	251	120	3,83	241	144		
	13,176	1,94	165	106	2,24	159	128		
	14,494	2,70	254	97	3,12	244	116		
	16,000	2,70	280	88	3,12	270	105		
	17,054	2,84	314	82	3,28	302	99		
	19,216	2,39	297	73	2,76	286	87		
	23,388	2,17	329	60	2,51	317	72		
	26,353	1,75	298	53	2,02	287	64		
	29,931	1,70	330	47	1,97	318	56		
	32,744	1,56	331	43	1,80	319	51		
	36,894	1,26	302	38	1,46	291	46		
	41,765	1,22	331	34	1,41	319	40		
	47,059	1,00	304	30	1,15	293	36		
	51,162	1,00	331	27	1,15	319	33		
	57,647	0,82	307	24	0,95	296	29		
	66,592	0,77	331	21	0,89	319	25		
	75,033	0,64	310	19	0,74	299	22		
	82,833	0,62	331	17	0,71	319	20		
	93,333	0,52	315	15	0,60	303	18		

Abmessungen ab Seite 6-162

$M_{2\,zul} \leq 331$ Nm		GKS05-3W □□□							
		50 Hz			60 Hz			50 Hz	60 Hz
Getriebe mit freier Antriebswelle	**i**	$P_{1\,zul}$ [kW]	$M_{2\,zul}$ [Nm]	n_2 [min^{-1}]	$P_{1\,zul}$ [kW]	$M_{2\,zul}$ [Nm]	n_2 [min^{-1}]	**Rücksprache erforderlich bei Einbaulage**	
		$n_1 = 700$ min^{-1}			$n_1 = 840$ min^{-1}				
GKS05 - 3W □□□ **1B**	13,176	0,73	124	53	0,87	124	64		
	32,744	0,73	308	21	0,87	308	26		
	36,894	0,63	302	19	0,76	302	23		
	41,765	0,61	331	17	0,73	331	20		
	47,059	0,50	304	15	0,60	304	18		
	66,592	0,38	331	11	0,46	331	13		
	75,033	0,32	310	9,3	0,38	310	11		
	82,833	0,31	331	8,5	0,37	331	10		
	93,333	0,26	315	7,5	0,31	315	9,0		
	107,196	0,24	331	6,5	0,29	331	7,8		
	120,784	0,20	315	5,8	0,24	315	7,0		
	130,097	0,20	331	5,4	0,24	331	6,5		
	146,588	0,17	315	4,8	0,20	315	5,7		
	166,276	0,15	331	4,2	0,18	331	5,1		
	187,353	0,13	315	3,7	0,16	315	4,5		
	211,200	0,11	314	3,3	0,14	314	4,0		
	227,484	0,09	278	3,1	0,11	278	3,7		
	256,320	0,09	313	2,7	0,11	313	3,3		
	290,745	0,07	277	2,4	0,09	277	2,9		
	327,600	0,07	312	2,1	0,09	312	2,6		
GKS05 - 3W □□□ **1C**	13,176	0,97	165	53	1,16	165	64		
	29,931	0,85	330	23	1,02	330	28		
	32,744	0,78	331	21	0,94	331	26		
	36,894	0,63	302	19	0,76	302	23		
	41,765	0,61	331	17	0,73	331	20		
	47,059	0,50	304	15	0,60	304	18		
	51,162	0,50	331	14	0,60	331	16		
	57,647	0,41	307	12	0,49	307	15		
	66,592	0,38	331	11	0,46	331	13		
	75,033	0,32	310	9,3	0,38	310	11		
	82,833	0,31	331	8,5	0,37	331	10		
	93,333	0,26	315	7,5	0,31	315	9,0		
	107,196	0,24	331	6,5	0,29	331	7,8		
	120,784	0,20	315	5,8	0,24	315	7,0		
	130,097	0,20	331	5,4	0,24	331	6,5		
	146,588	0,17	315	4,8	0,20	315	5,7		
	211,200	0,11	314	3,3	0,14	314	4,0		
	227,484	0,09	278	3,1	0,11	278	3,7		
	256,320	0,09	313	2,7	0,11	313	3,3		
GKS05 - 3W □□□ **1D**	6,863	1,66	147	102	1,99	147	122		
	9,412	1,35	165	74	1,62	165	89		
	10,569	1,66	227	66	1,99	227	80		
	11,667	1,66	251	60	1,99	251	72		
	13,176	0,97	165	53	1,16	165	64		
	14,494	1,35	254	48	1,62	254	58		
	16,000	1,35	280	44	1,62	280	53		
	17,054	1,42	314	41	1,70	314	49		
	19,216	1,19	297	36	1,43	297	44		
	23,388	1,09	329	30	1,30	329	36		
	26,353	0,87	298	27	1,05	298	32		
	29,931	0,85	330	23	1,02	330	28		
	32,744	0,78	331	21	0,94	331	26		
	36,894	0,63	302	19	0,76	302	23		
	41,765	0,61	331	17	0,73	331	20		
	47,059	0,50	304	15	0,60	304	18		
	51,162	0,50	331	14	0,60	331	16		
	57,647	0,41	307	12	0,49	307	15		
	66,592	0,38	331	11	0,46	331	13		
	75,033	0,32	310	9,3	0,38	310	11		
	82,833	0,31	331	8,5	0,37	331	10		
	93,333	0,26	315	7,5	0,31	315	9,0		

Abmessungen ab Seite 6-162

$M_{2\,zul} \leq 331$ Nm		GKS05-4W □□□							
		50 Hz			60 Hz			50 Hz	60 Hz
Getriebe mit freier Antriebswelle	**i**	$P_{1\,zul}$ [kW]	$M_{2\,zul}$ [Nm]	n_2 [min^{-1}]	$P_{1\,zul}$ [kW]	$M_{2\,zul}$ [Nm]	n_2 [min^{-1}]	**Rücksprache erforderlich bei Einbaulage**	
		$n_1 = 1400$ min^{-1}			$n_1 = 1680$ min^{-1}				
GKS05 - 4W □□□ **1A**	95,238	0,27	166	15	0,32	160	18		
	114,987	0,35	256	12	0,40	247	15		
	126,933	0,35	283	11	0,40	272	13		
	146,667	0,27	256	9,6	0,32	247	12		
	161,905	0,27	283	8,7	0,32	272	10		
	185,547	0,28	331	7,6	0,32	319	9,1		
	209,067	0,24	315	6,7	0,27	303	8,0		
	225,867	0,18	256	6,2	0,21	247	7,4		
	236,667	0,22	331	5,9	0,25	319	7,1		
	364,467	0,14	331	3,8	0,16	319	4,6		
	410,667	0,12	315	3,4	0,14	303	4,1		
	469,389	0,11	331	3,0	0,13	319	3,6		
	510,000	0,09	283	2,8	0,10	272	3,3		
	528,889	0,09	315	2,7	0,11	303	3,2		
	594,894	0,09	331	2,4	0,10	319	2,8		
	670,303	0,07	315	2,1	0,09	303	2,5		
	820,760	0,05	280	1,7	0,06	270	2,1		
	924,800	0,05	315	1,5	0,06	303	1,8		
	1040,215	0,04	280	1,4	0,05	270	1,6		
	1172,073	0,04	315	1,2	0,05	303	1,4		
	1303,560	0,03	280	1,1	0,04	270	1,3		
	1468,800	0,03	315	1,0	0,04	303	1,1		
	1717,389	0,03	280	0,8	0,03	270	1,0		
	1935,086	0,03	315	0,7	0,03	303	0,9		
GKS05 - 4W □□□ **1B**	95,238	0,27	166	15	0,32	160	18		
	114,987	0,35	256	12	0,40	247	15		
	126,933	0,35	283	11	0,40	272	13		
	146,667	0,27	256	9,6	0,32	247	12		
	161,905	0,27	283	8,7	0,32	272	10		
	185,547	0,28	331	7,6	0,32	319	9,1		
	209,067	0,24	315	6,7	0,27	303	8,0		
	225,867	0,18	256	6,2	0,21	247	7,4		
	236,667	0,22	331	5,9	0,25	319	7,1		
	289,917	0,18	331	4,8	0,21	319	5,8		
	326,667	0,15	315	4,3	0,17	303	5,1		
	364,467	0,14	331	3,8	0,16	319	4,6		
	410,667	0,12	315	3,4	0,14	303	4,1		
	469,389	0,11	331	3,0	0,13	319	3,6		
	510,000	0,09	283	2,8	0,10	272	3,3		
	528,889	0,09	315	2,7	0,11	303	3,2		
	594,894	0,09	331	2,4	0,10	319	2,8		
	670,303	0,07	315	2,1	0,09	303	2,5		
	820,760	0,05	280	1,7	0,06	270	2,1		
	924,800	0,05	315	1,5	0,06	303	1,8		
	1040,215	0,04	280	1,4	0,05	270	1,6		
	1172,073	0,04	315	1,2	0,05	303	1,4		
	1303,560	0,03	280	1,1	0,04	270	1,3		
	1468,800	0,03	315	1,0	0,04	303	1,1		
GKS05 - 4W □□□ **1C**	95,238	0,27	166	15	0,32	160	18		
	114,987	0,35	256	12	0,40	247	15		
	126,933	0,35	283	11	0,40	272	13		
	146,667	0,27	256	9,6	0,32	247	12		
	161,905	0,27	283	8,7	0,32	272	10		
	185,547	0,28	331	7,6	0,32	319	9,1		
	209,067	0,24	315	6,7	0,27	303	8,0		
	225,867	0,18	256	6,2	0,21	247	7,4		
	236,667	0,22	331	5,9	0,25	319	7,1		
	289,917	0,18	331	4,8	0,21	319	5,8		
	326,667	0,15	315	4,3	0,17	303	5,1		
	364,467	0,14	331	3,8	0,16	319	4,6		
	410,667	0,12	315	3,4	0,14	303	4,1		

Abmessungen ab Seite 6-162

$M_{2\,zul} \leq 331$ Nm		GKS05-4W □□□							
		50 Hz			60 Hz			50 Hz	60 Hz
Getriebe mit freier Antriebswelle	i	$P_{1\,zul}$ [kW]	$M_{2\,zul}$ [Nm]	n_2 [min^{-1}]	$P_{1\,zul}$ [kW]	$M_{2\,zul}$ [Nm]	n_2 [min^{-1}]	Rücksprache erforderlich bei Einbaulage	
		$n_1 = 1400$ min^{-1}			$n_1 = 1680$ min^{-1}				
GKS05 - 4W □□□ **1C**	469,389	0,11	331	3,0	0,13	319	3,6		
	528,889	0,09	315	2,7	0,11	303	3,2		
	820,760	0,05	280	1,7	0,06	270	2,1		
	924,800	0,05	315	1,5	0,06	303	1,8		
		$n_1 = 700$ min^{-1}			$n_1 = 840$ min^{-1}				
GKS05 - 4W □□□ **1A**	95,238	0,14	166	7,4	0,16	166	8,8		
	114,987	0,18	256	6,1	0,21	256	7,3		
	126,933	0,18	283	5,5	0,21	283	6,6		
	146,667	0,14	256	4,8	0,16	256	5,7		
	161,905	0,14	283	4,3	0,16	283	5,2		
	185,547	0,14	331	3,8	0,17	331	4,5		
	209,067	0,12	315	3,4	0,14	315	4,0		
	225,867	0,09	256	3,1	0,11	256	3,7		
	236,667	0,11	331	3,0	0,13	331	3,6		
	364,467	0,07	331	1,9	0,09	331	2,3		
	410,667	0,06	315	1,7	0,07	315	2,1		
	469,389	0,06	331	1,5	0,07	331	1,8		
	510,000	0,04	283	1,4	0,05	283	1,7		
	528,889	0,05	315	1,3	0,06	315	1,6		
	594,894	0,04	331	1,2	0,05	331	1,4		
	670,303	0,04	315	1,0	0,04	315	1,3		
	820,760	0,03	280	0,9	0,03	280	1,0		
	924,800	0,03	315	0,8	0,03	315	0,9		
	1040,215	0,02	280	0,7	0,03	280	0,8		
	1172,073	0,02	315	0,6	0,03	315	0,7		
	1303,560	0,02	280	0,5	0,02	280	0,6		
	1468,800	0,02	315	0,5	0,02	315	0,6		
	1717,389	0,01	280	0,4	0,02	280	0,5		
	1935,086	0,01	315	0,4	0,02	315	0,4		
GKS05 - 4W □□□ **1B**	95,238	0,14	166	7,4	0,16	166	8,8		
	114,987	0,18	256	6,1	0,21	256	7,3		
	126,933	0,18	283	5,5	0,21	283	6,6		
	146,667	0,14	256	4,8	0,16	256	5,7		
	161,905	0,14	283	4,3	0,16	283	5,2		
	185,547	0,14	331	3,8	0,17	331	4,5		
	209,067	0,12	315	3,4	0,14	315	4,0		
	225,867	0,09	256	3,1	0,11	256	3,7		
	236,667	0,11	331	3,0	0,13	331	3,6		
	289,917	0,09	331	2,4	0,11	331	2,9		
	326,667	0,08	315	2,1	0,09	315	2,6		
	364,467	0,07	331	1,9	0,09	331	2,3		
	410,667	0,06	315	1,7	0,07	315	2,1		
	469,389	0,06	331	1,5	0,07	331	1,8		
	510,000	0,04	283	1,4	0,05	283	1,7		
	528,889	0,05	315	1,3	0,06	315	1,6		
	594,894	0,04	331	1,2	0,05	331	1,4		
	670,303	0,04	315	1,0	0,04	315	1,3		
	820,760	0,03	280	0,9	0,03	280	1,0		
	924,800	0,03	315	0,8	0,03	315	0,9		
	1040,215	0,02	280	0,7	0,03	280	0,8		
	1172,073	0,02	315	0,6	0,03	315	0,7		
	1303,560	0,02	280	0,5	0,02	280	0,6		
	1468,800	0,02	315	0,5	0,02	315	0,6		
GKS05 - 4W □□□ **1C**	95,238	0,14	166	7,4	0,16	166	8,8		
	114,987	0,18	256	6,1	0,21	256	7,3		
	126,933	0,18	283	5,5	0,21	283	6,6		
	146,667	0,14	256	4,8	0,16	256	5,7		
	161,905	0,14	283	4,3	0,16	283	5,2		
	185,547	0,14	331	3,8	0,17	331	4,5		
	209,067	0,12	315	3,4	0,14	315	4,0		
	225,867	0,09	256	3,1	0,11	256	3,7		

Abmessungen ab Seite 6-162

$M_{2\,zul} \leq$ 331 Nm		GKS05-4W □□□							
		50 Hz			60 Hz			50 Hz	60 Hz
Getriebe mit freier Antriebswelle	**i**	$P_{1\,zul}$ [kW]	$M_{2\,zul}$ [Nm]	n_2 [min^{-1}]	$P_{1\,zul}$ [kW]	$M_{2\,zul}$ [Nm]	n_2 [min^{-1}]	**Rücksprache erforderlich bei Einbaulage**	
		n_1 = 700 min^{-1}			n_1 = 840 min^{-1}				
GKS05 - 4W □□□ **1C**	236,667	0,11	331	3,0	0,13	331	3,6		
	289,917	0,09	331	2,4	0,11	331	2,9		
	326,667	0,08	315	2,1	0,09	315	2,6		
	364,467	0,07	331	1,9	0,09	331	2,3		
	410,667	0,06	315	1,7	0,07	315	2,1		
	469,389	0,06	331	1,5	0,07	331	1,8		
	528,889	0,05	315	1,3	0,06	315	1,6		
	820,760	0,03	280	0,9	0,03	280	1,0		
	924,800	0,03	315	0,8	0,03	315	0,9		

Abmessungen ab Seite 6-162

$M_{2\,zul} \leq 702$ Nm		GKS06-3W □□□							
		50 Hz			60 Hz			50 Hz	60 Hz
Getriebe mit freier Antriebswelle	i	$P_{1\,zul}$ [kW]	$M_{2\,zul}$ [Nm]	n_2 [min^{-1}]	$P_{1\,zul}$ [kW]	$M_{2\,zul}$ [Nm]	n_2 [min^{-1}]	Rücksprache erforderlich bei Einbaulage	
		$n_1 = 2800$ min^{-1}			$n_1 = 3360$ min^{-1}				
GKS06 - 3W □□□ **1C**	36,303	4,01	471	77	4,01	393	93		C, D
	57,882	2,77	519	48	2,77	433	58		C, D
	65,207	2,40	507	43	2,40	422	52		C, D
	72,000	2,32	540	39	2,32	450	47		C, D
	81,111	1,95	512	35	1,95	426	41		C, D
	93,176	1,79	540	30	1,79	450	36		C, D
	104,967	1,52	516	27	1,52	430	32		C, D
	113,082	1,55	568	25	1,55	473	30		C, D
	127,392	1,25	516	22	1,25	430	26		C, D
	142,941	1,23	570	20	1,23	475	24		C, D
	161,029	0,99	516	17	0,99	430	21		C, D
	190,080	0,93	570	15	0,93	475	18		C, D
	214,133	0,74	516	13	0,74	430	16		C, D
	230,688	0,76	570	12	0,76	475	15		C, D
	259,880	0,61	516	11	0,61	430	13		C, D
	291,600	0,60	570	9,6	0,60	475	12		C, D
	328,500	0,48	516	8,5	0,48	430	10		C, D
GKS06 - 3W □□□ **1D**	11,382	7,29	269	246	7,29	224	295		C, D
	17,809	7,29	421	157	7,29	351	189		C, D
	26,017	6,54	551	108	6,54	460	129		C, D
	28,461	6,01	554	98	6,01	462	118		C, D
	32,063	4,77	495	87	4,77	413	105		C, D
	36,303	4,73	556	77	4,73	464	93		C, D
	44,471	3,88	560	63	3,88	466	76		C, D
	53,074	3,28	564	53	3,28	470	63		C, D
	57,882	3,01	564	48	3,01	470	58		C, D
	65,207	2,40	507	43	2,40	422	52		C, D
	72,000	2,44	570	39	2,44	475	47		C, D
	81,111	1,95	512	35	1,95	426	41		C, D
	93,176	1,89	570	30	1,89	475	36		C, D
	104,967	1,52	516	27	1,52	430	32		C, D
	113,082	1,56	570	25	1,56	475	30		C, D
	127,392	1,25	516	22	1,25	430	26		C, D
	190,080	0,93	570	15	0,93	475	18		C, D
	214,133	0,74	516	13	0,74	430	16		C, D
	230,688	0,76	570	12	0,76	475	15		C, D
	259,880	0,61	516	11	0,61	430	13		C, D
GKS06 - 3W □□□ **1E**	6,485	10,17	214	432	10,17	178	518		C, D
	9,196	10,17	303	305	10,17	252	365		C, D
	10,147	10,17	334	276	10,17	279	331		C, D
	11,382	7,29	269	246	7,29	224	295		C, D
	12,612	8,47	346	222	8,47	288	266		C, D
	14,824	10,15	488	189	10,15	406	227		C, D
	16,699	9,07	491	168	9,07	409	201		C, D
	17,809	7,29	421	157	7,29	351	189		C, D
	20,329	8,20	540	138	8,20	450	165		C, D
	22,902	6,63	492	122	6,63	410	147		C, D
	26,017	6,54	551	108	6,54	460	129		C, D
	28,461	6,01	554	98	6,01	462	118		C, D
	32,063	4,77	495	87	4,77	413	105		C, D
	36,303	4,73	556	77	4,73	464	93		C, D
	41,472	4,16	560	68	4,16	466	81		C, D
	44,471	3,88	560	63	3,88	466	76		C, D
	53,074	3,28	564	53	3,28	470	63		C, D
	57,882	3,01	564	48	3,01	470	58		C, D
	65,207	2,40	507	43	2,40	422	52		C, D
	72,000	2,44	570	39	2,44	475	47		C, D
	81,111	1,95	512	35	1,95	426	41		C, D

Abmessungen ab Seite 6-162

$M_{2\,zul} \leq 702$ Nm		GKS06-3W □□□							
		50 Hz			60 Hz			50 Hz	60 Hz
Getriebe mit freier Antriebswelle	i	$P_{1\,zul}$ [kW]	$M_{2\,zul}$ [Nm]	n_2 [min^{-1}]	$P_{1\,zul}$ [kW]	$M_{2\,zul}$ [Nm]	n_2 [min^{-1}]	Rücksprache erforderlich bei Einbaulage	
		$n_1 = 2800$ min^{-1}			$n_1 = 3360$ min^{-1}				
GKS06 - 3W □□□ **1F**	6,485	10,17	214	432				C, D	
	9,196	10,17	303	305				C, D	
	10,147	10,17	334	276				C, D	
	11,382	7,29	269	246				C, D	
	12,612	8,47	346	222				C, D	
	14,824	10,15	488	189				C, D	
	16,699	9,07	491	168				C, D	
	17,809	7,29	421	157				C, D	
	20,329	8,20	540	138				C, D	
	22,902	6,63	492	122				C, D	
	26,017	6,54	551	108				C, D	
	28,461	6,01	554	98				C, D	
	32,063	4,77	495	87				C, D	
	36,303	4,73	556	77				C, D	
	41,472	4,16	560	68				C, D	
	44,471	3,88	560	63				C, D	
	53,074	3,28	564	53				C, D	
		$n_1 = 1400$ min^{-1}			$n_1 = 1680$ min^{-1}				
GKS06 - 3W □□□ **1C**	36,303	2,47	580	39	2,85	559	46		
	57,882	1,71	639	24	1,97	616	29		
	65,207	1,48	624	22	1,71	601	26		
	72,000	1,43	665	19	1,65	640	23		
	81,111	1,20	630	17	1,39	607	21		
	93,176	1,10	664	15	1,27	640	18		
	104,967	0,93	635	13	1,08	611	16		
	113,082	0,95	700	12	1,10	674	15		
	127,392	0,77	635	11	0,89	611	13		
	142,941	0,76	702	9,8	0,88	676	12		
	161,029	0,61	635	8,7	0,70	611	10		
	190,080	0,57	702	7,4	0,66	676	8,8		
	214,133	0,46	635	6,5	0,53	611	7,9		
	230,688	0,47	702	6,1	0,54	676	7,3		
	259,880	0,38	635	5,4	0,44	611	6,5		
	291,600	0,37	702	4,8	0,43	676	5,8		
	328,500	0,30	635	4,3	0,34	611	5,1		
GKS06 - 3W □□□ **1D**	11,382	4,49	331	123	5,19	319	148		
	17,809	4,49	518	79	5,19	499	94		
	26,017	4,03	679	54	4,65	654	65		
	28,461	3,70	682	49	4,27	657	59		
	32,063	2,94	610	44	3,39	587	52		
	36,303	2,91	685	39	3,37	660	46		
	44,471	2,39	689	32	2,76	663	38		
	53,074	2,02	695	26	2,34	669	32		
	57,882	1,85	695	24	2,14	669	29		
	65,207	1,48	624	22	1,71	601	26		
	72,000	1,50	702	19	1,74	676	23		
	81,111	1,20	630	17	1,39	607	21		
	93,176	1,16	702	15	1,34	676	18		
	104,967	0,93	635	13	1,08	611	16		
	113,082	0,96	702	12	1,11	676	15		
	127,392	0,77	635	11	0,89	611	13		
	190,080	0,57	702	7,4	0,66	676	8,8		
	214,133	0,46	635	6,5	0,53	611	7,9		
	230,688	0,47	702	6,1	0,54	676	7,3		
	259,880	0,38	635	5,4	0,44	611	6,5		

Abmessungen ab Seite 6-162

$M_{2\,zul} \leq 702$ Nm		GKS06-3W □□□							
		50 Hz			60 Hz			50 Hz	60 Hz
Getriebe mit freier Antriebswelle	i	$P_{1\,zul}$ [kW]	$M_{2\,zul}$ [Nm]	n_2 [min^{-1}]	$P_{1\,zul}$ [kW]	$M_{2\,zul}$ [Nm]	n_2 [min^{-1}]	Rücksprache erforderlich bei Einbaulage	
		$n_1 = 1400$ min^{-1}			$n_1 = 1680$ min^{-1}				
GKS06 - 3W □□□ **1E**	6,485	6,26	263	216	7,23	253	259		
	9,196	6,26	373	152	7,23	359	183		
	10,147	6,26	412	138	7,23	396	166		
	11,382	4,49	331	123	5,19	319	148		
	12,612	5,21	426	111	6,03	410	133		
	14,824	6,25	600	94	7,22	578	113		
	16,699	5,58	604	84	6,45	582	101		
	17,809	4,49	518	79	5,19	499	94		
	20,329	5,05	665	69	5,84	641	83		
	22,902	4,08	606	61	4,72	584	73		
	26,017	4,03	679	54	4,65	654	65		
	28,461	3,70	682	49	4,27	657	59		
	32,063	2,94	610	44	3,39	587	52		
	36,303	2,91	685	39	3,37	660	46		
	41,472	2,56	689	34	2,96	663	41		
	44,471	2,39	689	32	2,76	663	38		
	53,074	2,02	695	26	2,34	669	32		
	57,882	1,85	695	24	2,14	669	29		
	65,207	1,48	624	22	1,71	601	26		
	72,000	1,50	702	19	1,74	676	23		
	81,111	1,20	630	17	1,39	607	21		
GKS06 - 3W □□□ **1F**	6,485	6,26	263	216	7,23	253	259		C, D
	9,196	6,26	373	152	7,23	359	183		C, D
	10,147	6,26	412	138	7,23	396	166		C, D
	11,382	4,49	331	123	5,19	319	148		C, D
	12,612	5,21	426	111	6,03	410	133		C, D
	14,824	6,25	600	94	7,22	578	113		C, D
	16,699	5,58	604	84	6,45	582	101		C, D
	17,809	4,49	518	79	5,19	499	94		C, D
	20,329	5,05	665	69	5,84	641	83		C, D
	22,902	4,08	606	61	4,72	584	73		C, D
	26,017	4,03	679	54	4,65	654	65		C, D
	28,461	3,70	682	49	4,27	657	59		C, D
	32,063	2,94	610	44	3,39	587	52		C, D
	36,303	2,91	685	39	3,37	660	46		C, D
	41,472	2,56	689	34	2,96	663	41		C, D
	44,471	2,39	689	32	2,76	663	38		C, D
	53,074	2,02	695	26	2,34	669	32		C, D
		$n_1 = 700$ min^{-1}			$n_1 = 840$ min^{-1}				
GKS06 - 3W □□□ **1C**	36,303	1,23	580	19	1,48	580	23		
	57,882	0,85	639	12	1,02	639	15		
	65,207	0,74	624	11	0,89	624	13		
	72,000	0,71	665	9,7	0,86	665	12		
	81,111	0,60	630	8,6	0,72	630	10		
	93,176	0,55	664	7,5	0,66	664	9,0		
	104,967	0,47	635	6,7	0,56	635	8,0		
	113,082	0,48	700	6,2	0,57	700	7,4		
	127,392	0,38	635	5,5	0,46	635	6,6		
	142,941	0,38	702	4,9	0,45	702	5,9		
	161,029	0,30	635	4,4	0,37	635	5,2		
	190,080	0,28	702	3,7	0,34	702	4,4		
	214,133	0,23	635	3,3	0,27	635	3,9		
	230,688	0,23	702	3,0	0,28	702	3,6		
	259,880	0,19	635	2,7	0,23	635	3,2		
	291,600	0,19	702	2,4	0,22	702	2,9		
	328,500	0,15	635	2,1	0,18	635	2,6		

Abmessungen ab Seite 6-162

$M_{2\,zul} \leq 702$ Nm		GKS06-3W □□□							
Getriebe mit freier Antriebswelle	i	50 Hz			60 Hz			50 Hz	60 Hz
		$P_{1\,zul}$ [kW]	$M_{2\,zul}$ [Nm]	n_2 [min^{-1}]	$P_{1\,zul}$ [kW]	$M_{2\,zul}$ [Nm]	n_2 [min^{-1}]	Rücksprache erforderlich bei Einbaulage	
		$n_1 = 700$ min^{-1}			$n_1 = 840$ min^{-1}				
GKS06 - 3W □□□ **1D**	11,382	2,25	331	62	2,69	331	74		
	17,809	2,25	518	39	2,69	518	47		
	26,017	2,01	679	27	2,42	679	32		
	28,461	1,85	682	25	2,22	682	30		
	32,063	1,47	610	22	1,76	610	26		
	36,303	1,46	685	19	1,75	685	23		
	44,471	1,20	689	16	1,43	689	19		
	53,074	1,01	695	13	1,21	695	16		
	57,882	0,93	695	12	1,11	695	15		
	65,207	0,74	624	11	0,89	624	13		
	72,000	0,75	702	9,7	0,90	702	12		
	81,111	0,60	630	8,6	0,72	630	10		
	93,176	0,58	702	7,5	0,70	702	9,0		
	104,967	0,47	635	6,7	0,56	635	8,0		
	113,082	0,48	702	6,2	0,57	702	7,4		
	127,392	0,38	635	5,5	0,46	635	6,6		
	190,080	0,28	702	3,7	0,34	702	4,4		
	214,133	0,23	635	3,3	0,27	635	3,9		
	230,688	0,23	702	3,0	0,28	702	3,6		
	259,880	0,19	635	2,7	0,23	635	3,2		
GKS06 - 3W □□□ **1E**	6,485	3,13	263	108	3,76	263	130		
	9,196	3,13	373	76	3,76	373	91		
	10,147	3,13	412	69	3,76	412	83		
	11,382	2,25	331	62	2,69	331	74		
	12,612	2,61	426	56	3,13	426	67		
	14,824	3,13	600	47	3,75	600	57		
	16,699	2,79	604	42	3,35	604	50		
	17,809	2,25	518	39	2,69	518	47		
	20,329	2,53	665	34	3,03	665	41		
	22,902	2,04	606	31	2,45	606	37		
	26,017	2,01	679	27	2,42	679	32		
	28,461	1,85	682	25	2,22	682	30		
	32,063	1,47	610	22	1,76	610	26		
	36,303	1,46	685	19	1,75	685	23		
	41,472	1,28	689	17	1,54	689	20		
	44,471	1,20	689	16	1,43	689	19		
	53,074	1,01	695	13	1,21	695	16		
	57,882	0,93	695	12	1,11	695	15		
	65,207	0,74	624	11	0,89	624	13		
	72,000	0,75	702	9,7	0,90	702	12		
	81,111	0,60	630	8,6	0,72	630	10		
GKS06 - 3W □□□ **1F**	6,485	3,13	263	108	3,76	263	130		
	9,196	3,13	373	76	3,76	373	91		
	10,147	3,13	412	69	3,76	412	83		
	11,382	2,25	331	62	2,69	331	74		
	12,612	2,61	426	56	3,13	426	67		
	14,824	3,13	600	47	3,75	600	57		
	16,699	2,79	604	42	3,35	604	50		
	17,809	2,25	518	39	2,69	518	47		
	20,329	2,53	665	34	3,03	665	41		
	22,902	2,04	606	31	2,45	606	37		
	26,017	2,01	679	27	2,42	679	32		
	28,461	1,85	682	25	2,22	682	30		
	32,063	1,47	610	22	1,76	610	26		
	36,303	1,46	685	19	1,75	685	23		
	41,472	1,28	689	17	1,54	689	20		
	44,471	1,20	689	16	1,43	689	19		
	53,074	1,01	695	13	1,21	695	16		

Abmessungen ab Seite 6-162

$M_{2\,zul} \leq 702$ Nm		GKS06-4W □□□							
		50 Hz			60 Hz			50 Hz	60 Hz
Getriebe mit freier Antriebswelle	i	$P_{1\,zul}$ [kW]	$M_{2\,zul}$ [Nm]	n_2 [min^{-1}]	$P_{1\,zul}$ [kW]	$M_{2\,zul}$ [Nm]	n_2 [min^{-1}]	Rücksprache erforderlich bei Einbaulage	
		$n_1 = 1400$ min^{-1}			$n_1 = 1680$ min^{-1}				
GKS06 - 4W □□□ **1A**	103,721	0,59	390	14	0,68	375	16		
	113,205	0,59	425	12	0,68	410	15		
	127,059	0,59	478	11	0,68	460	13		
	140,816	0,59	529	9,9	0,68	510	12		
	174,336	0,48	537	8,0	0,56	517	9,6		
	224,524	0,38	537	6,2	0,43	517	7,5		
	279,286	0,30	537	5,0	0,35	517	6,0		
	316,800	0,35	702	4,4	0,40	676	5,3		
	361,429	0,23	537	3,9	0,27	517	4,7		
	408,000	0,27	702	3,4	0,31	676	4,1		
	458,067	0,18	537	3,1	0,21	517	3,7		
	517,091	0,21	702	2,7	0,25	676	3,3		
	555,927	0,15	537	2,5	0,18	517	3,0		
	640,800	0,17	702	2,2	0,20	676	2,6		
	696,668	0,12	537	2,0	0,14	517	2,4		
	812,137	0,14	702	1,7	0,16	676	2,1		
	914,907	0,11	635	1,5	0,13	611	1,8		
	1017,741	0,11	702	1,4	0,13	676	1,7		
	1146,529	0,09	635	1,2	0,10	611	1,5		
	1340,834	0,08	702	1,0	0,09	676	1,3		
	1510,507	0,07	635	0,9	0,08	611	1,1		
GKS06 - 4W □□□ **1B**	103,721	1,04	685	14	1,20	660	16		
	113,205	0,74	537	12	0,86	517	15		
	127,059	0,85	689	11	0,98	663	13		
	140,816	0,60	537	9,9	0,69	517	12		
	155,647	0,70	689	9,0	0,80	663	11		
	174,336	0,48	537	8,0	0,56	517	9,6		
	202,588	0,54	695	6,9	0,62	669	8,3		
	224,524	0,38	537	6,2	0,43	517	7,5		
	252,000	0,44	702	5,6	0,51	676	6,7		
	279,286	0,30	537	5,0	0,35	517	6,0		
	316,800	0,35	702	4,4	0,40	676	5,3		
	361,429	0,23	537	3,9	0,27	517	4,7		
	408,000	0,27	702	3,4	0,31	676	4,1		
	458,067	0,18	537	3,1	0,21	517	3,7		
	517,091	0,21	702	2,7	0,25	676	3,3		
	555,927	0,15	537	2,5	0,18	517	3,0		
	640,800	0,17	702	2,2	0,20	676	2,6		
	696,668	0,12	537	2,0	0,14	517	2,4		
	812,137	0,14	702	1,7	0,16	676	2,1		
	914,907	0,11	635	1,5	0,13	611	1,8		
	1017,741	0,11	702	1,4	0,13	676	1,7		
	1146,529	0,09	635	1,2	0,10	611	1,5		
GKS06 - 4W □□□ **1C**	103,721	1,04	685	14	1,20	660	16		
	113,205	0,74	537	12	0,86	517	15		
	127,059	0,85	689	11	0,98	663	13		
	140,816	0,60	537	9,9	0,69	517	12		
	155,647	0,70	689	9,0	0,80	663	11		
	174,336	0,48	537	8,0	0,56	517	9,6		
	202,588	0,54	695	6,9	0,62	669	8,3		
	224,524	0,38	537	6,2	0,43	517	7,5		
	252,000	0,44	702	5,6	0,51	676	6,7		
	279,286	0,30	537	5,0	0,35	517	6,0		
	316,800	0,35	702	4,4	0,40	676	5,3		
	361,429	0,23	537	3,9	0,27	517	4,7		
	408,000	0,27	702	3,4	0,31	676	4,1		
	640,800	0,17	702	2,2	0,20	676	2,6		

Abmessungen ab Seite 6-162

$M_{2\,zul} \leq 702$ Nm		GKS06-4W □□□							
		50 Hz			60 Hz			50 Hz	60 Hz
Getriebe mit freier Antriebswelle	**i**	$P_{1\,zul}$ [kW]	$M_{2\,zul}$ [Nm]	n_2 [min^{-1}]	$P_{1\,zul}$ [kW]	$M_{2\,zul}$ [Nm]	n_2 [min^{-1}]	**Rücksprache erforderlich bei Einbaulage**	
		$n_1 = 700$ min^{-1}			$n_1 = 840$ min^{-1}				
GKS06 - 4W □□□ **1A**	103,721	0,30	390	6,8	0,35	390	8,1		
	113,205	0,30	425	6,2	0,35	425	7,4		
	127,059	0,30	478	5,5	0,35	478	6,6		
	140,816	0,30	529	5,0	0,35	529	6,0		
	174,336	0,24	537	4,0	0,29	537	4,8		
	224,524	0,19	537	3,1	0,23	537	3,7		
	279,286	0,15	537	2,5	0,18	537	3,0		
	316,800	0,17	702	2,2	0,21	702	2,7		
	361,429	0,12	537	1,9	0,14	537	2,3		
	408,000	0,14	702	1,7	0,16	702	2,1		
	458,067	0,09	537	1,5	0,11	537	1,8		
	517,091	0,11	702	1,4	0,13	702	1,6		
	555,927	0,08	537	1,3	0,09	537	1,5		
	640,800	0,09	702	1,1	0,10	702	1,3		
	696,668	0,06	537	1,0	0,07	537	1,2		
	812,137	0,07	702	0,9	0,08	702	1,0		
	914,907	0,05	635	0,8	0,07	635	0,9		
	1017,741	0,05	702	0,7	0,06	702	0,8		
	1146,529	0,04	635	0,6	0,05	635	0,7		
	1340,834	0,04	702	0,5	0,05	702	0,6		
	1510,507	0,03	635	0,5	0,04	635	0,6		
GKS06 - 4W □□□ **1B**	103,721	0,52	685	6,8	0,62	685	8,1		
	113,205	0,37	537	6,2	0,45	537	7,4		
	127,059	0,43	689	5,5	0,51	689	6,6		
	140,816	0,30	537	5,0	0,36	537	6,0		
	155,647	0,35	689	4,5	0,42	689	5,4		
	174,336	0,24	537	4,0	0,29	537	4,8		
	202,588	0,27	695	3,5	0,32	695	4,2		
	224,524	0,19	537	3,1	0,23	537	3,7		
	252,000	0,22	702	2,8	0,26	702	3,3		
	279,286	0,15	537	2,5	0,18	537	3,0		
	316,800	0,17	702	2,2	0,21	702	2,7		
	361,429	0,12	537	1,9	0,14	537	2,3		
	408,000	0,14	702	1,7	0,16	702	2,1		
	458,067	0,09	537	1,5	0,11	537	1,8		
	517,091	0,11	702	1,4	0,13	702	1,6		
	555,927	0,08	537	1,3	0,09	537	1,5		
	640,800	0,09	702	1,1	0,10	702	1,3		
	696,668	0,06	537	1,0	0,07	537	1,2		
	812,137	0,07	702	0,9	0,08	702	1,0		
	914,907	0,05	635	0,8	0,07	635	0,9		
	1017,741	0,05	702	0,7	0,06	702	0,8		
	1146,529	0,04	635	0,6	0,05	635	0,7		
GKS06 - 4W □□□ **1C**	103,721	0,52	685	6,8	0,62	685	8,1		
	113,205	0,37	537	6,2	0,45	537	7,4		
	127,059	0,43	689	5,5	0,51	689	6,6		
	140,816	0,30	537	5,0	0,36	537	6,0		
	155,647	0,35	689	4,5	0,42	689	5,4		
	174,336	0,24	537	4,0	0,29	537	4,8		
	202,588	0,27	695	3,5	0,32	695	4,2		
	224,524	0,19	537	3,1	0,23	537	3,7		
	252,000	0,22	702	2,8	0,26	702	3,3		
	279,286	0,15	537	2,5	0,18	537	3,0		
	316,800	0,17	702	2,2	0,21	702	2,7		
	361,429	0,12	537	1,9	0,14	537	2,3		
	408,000	0,14	702	1,7	0,16	702	2,1		
	640,800	0,09	702	1,1	0,10	702	1,3		

Abmessungen ab Seite 6-162

$M_{2\,zul} \leq$ 1330 Nm		GKS07-3W □□□							
		50 Hz			60 Hz			50 Hz	60 Hz
Getriebe mit freier Antriebswelle	i	$P_{1\,zul}$ [kW]	$M_{2\,zul}$ [Nm]	n_2 [min^{-1}]	$P_{1\,zul}$ [kW]	$M_{2\,zul}$ [Nm]	n_2 [min^{-1}]	Rücksprache erforderlich bei Einbaulage	
		n_1 = 2800 min^{-1}			n_1 = 3360 min^{-1}				
GKS07 - 3W □□□ **1D**	36,063	7,37	861	78	7,37	718	93		C, D
	57,501	5,17	963	49	5,17	803	58		C, D
	64,790	4,62	971	43	4,62	809	52		C, D
	70,474	4,46	1017	40	4,46	848	48		C, D
	79,407	3,80	979	35	3,80	816	42		C, D
	92,563	3,51	1052	30	3,51	877	36		C, D
	104,296	2,92	987	27	2,92	822	32		C, D
	112,338	2,94	1068	25	2,94	890	30		C, D
	126,578	2,41	987	22	2,41	822	27		C, D
	140,548	2,37	1080	20	2,37	900	24		C, D
	158,364	1,92	987	18	1,92	822	21		C, D
	184,600	1,81	1080	15	1,81	900	18		C, D
	208,000	1,46	987	14	1,46	822	16		C, D
	224,037	1,49	1080	13	1,49	900	15		C, D
	252,436	1,21	987	11	1,21	822	13		C, D
	283,193	1,18	1080	9,9	1,18	900	12		C, D
	319,091	0,95	987	8,8	0,95	822	11		C, D
GKS07 - 3W □□□ **1E**	11,378	13,51	498	246	13,51	415	295		C, D
	17,270	14,49	811	162	14,49	675	195		C, D
	25,244	11,69	956	111	11,69	797	133		C, D
	28,274	10,66	976	99	10,66	814	119		C, D
	31,858	9,22	952	88	9,22	793	106		C, D
	36,063	8,97	1048	78	8,97	873	93		C, D
	44,178	7,38	1056	63	7,38	880	76		C, D
	50,345	6,47	1056	56	6,47	880	67		C, D
	57,501	5,71	1064	49	5,71	887	58		C, D
	64,790	4,62	971	43	4,62	809	52		C, D
	70,474	4,70	1072	40	4,70	893	48		C, D
	79,407	3,80	979	35	3,80	816	42		C, D
	92,563	3,60	1080	30	3,60	900	36		C, D
	104,296	2,92	987	27	2,92	822	32		C, D
	112,338	2,97	1080	25	2,97	900	30		C, D
	126,578	2,41	987	22	2,41	822	27		C, D
	140,548	2,37	1080	20	2,37	900	24		C, D
	158,364	1,92	987	18	1,92	822	21		C, D
	184,600	1,81	1080	15	1,81	900	18		C, D
	208,000	1,46	987	14	1,46	822	16		C, D
	224,037	1,49	1080	13	1,49	900	15		C, D
	252,436	1,21	987	11	1,21	822	13		C, D
GKS07 - 3W □□□ **1F**	5,955	19,81	382	470				C, D	
	8,254	16,42	439	339				C, D	
	9,171	19,81	588	305				C, D	
	10,124	19,81	650	277				C, D	
	11,378	13,51	498	246				C, D	
	12,711	16,42	676	220				C, D	
	14,798	17,62	845	189				C, D	
	16,674	16,10	870	168				C, D	
	17,270	14,49	811	162				C, D	
	20,511	13,57	902	137				C, D	
	23,111	12,67	949	121				C, D	
	25,244	11,69	956	111				C, D	
	28,274	10,66	976	99				C, D	
	31,858	9,22	952	88				C, D	
	36,063	8,97	1048	78				C, D	
	40,906	7,91	1048	69				C, D	
	44,178	7,38	1056	63				C, D	
	50,345	6,47	1056	56				C, D	
	57,501	5,71	1064	49				C, D	
	64,790	4,62	971	43				C, D	
	70,474	4,70	1072	40				C, D	
	79,407	3,80	979	35				C, D	
	140,548	2,37	1080	20				C, D	
	158,364	1,92	987	18				C, D	

Abmessungen ab Seite 6-162

$M_{2\,zul} \leq$ 1330 Nm		GKS07-3W □□□							
		50 Hz			60 Hz			50 Hz	60 Hz
Getriebe mit freier Antriebswelle	**i**	$P_{1\,zul}$ [kW]	$M_{2\,zul}$ [Nm]	n_2 [min^{-1}]	$P_{1\,zul}$ [kW]	$M_{2\,zul}$ [Nm]	n_2 [min^{-1}]	**Rücksprache erforderlich bei Einbaulage**	
		n_1 = 2800 min^{-1}			**n_1 = 3360 min^{-1}**				
GKS07 - 3W □□□ **1G**	5,955	19,81	382	470				C, D	
	8,254	16,42	439	339				C, D	
	9,171	19,81	588	305				C, D	
	10,124	19,81	650	277				C, D	
	11,378	13,51	498	246				C, D	
	12,711	16,42	676	220				C, D	
	14,798	17,62	845	189				C, D	
	16,674	16,10	870	168				C, D	
	17,270	14,49	811	162				C, D	
	20,511	13,57	902	137				C, D	
	23,111	12,67	949	121				C, D	
	25,244	11,69	956	111				C, D	
	28,274	10,66	976	99				C, D	
	31,858	9,22	952	88				C, D	
	36,063	8,97	1048	78				C, D	
	40,906	7,91	1048	69				C, D	
	44,178	7,38	1056	63				C, D	
	50,345	6,47	1056	56				C, D	
		n_1 = 1400 min^{-1}			**n_1 = 1680 min^{-1}**				
GKS07 - 3W □□□ **1D**	36,063	4,54	1061	39	5,24	1021	47		
	57,501	3,18	1186	24	3,68	1142	29		
	64,790	2,85	1195	22	3,29	1151	26		
	70,474	2,74	1252	20	3,17	1206	24		
	79,407	2,34	1205	18	2,71	1160	21		
	92,563	2,16	1295	15	2,50	1247	18		
	104,296	1,80	1215	13	2,08	1170	16		
	112,338	1,81	1315	13	2,09	1267	15		
	126,578	1,48	1215	11	1,71	1170	13		
	140,548	1,46	1330	10,0	1,69	1281	12		
	158,364	1,18	1215	8,8	1,37	1170	11		
	184,600	1,11	1330	7,6	1,28	1281	9,1		
	208,000	0,90	1215	6,7	1,04	1170	8,1		
	224,037	0,92	1330	6,3	1,06	1281	7,5		
	252,436	0,74	1215	5,6	0,86	1170	6,7		
	283,193	0,72	1330	4,9	0,84	1281	5,9		
	319,091	0,59	1215	4,4	0,68	1170	5,3		
GKS07 - 3W □□□ **1E**	11,378	8,32	613	123	9,61	590	148		
	17,270	8,92	998	81	10,31	961	97		
	25,244	7,20	1177	56	8,31	1133	67		
	28,274	6,56	1202	50	7,58	1157	59		
	31,858	5,68	1172	44	6,56	1129	53		
	36,063	5,52	1290	39	6,38	1242	47		
	44,178	4,54	1300	32	5,25	1252	38		
	50,345	3,99	1300	28	4,60	1252	33		
	57,501	3,52	1310	24	4,06	1261	29		
	64,790	2,85	1195	22	3,29	1151	26		
	70,474	2,89	1320	20	3,34	1271	24		
	79,407	2,34	1205	18	2,71	1160	21		
	92,563	2,22	1330	15	2,56	1281	18		
	104,296	1,80	1215	13	2,08	1170	16		
	112,338	1,83	1330	13	2,11	1281	15		
	126,578	1,48	1215	11	1,71	1170	13		
	140,548	1,46	1330	10,0	1,69	1281	12		
	158,364	1,18	1215	8,8	1,37	1170	11		
	184,600	1,11	1330	7,6	1,28	1281	9,1		
	208,000	0,90	1215	6,7	1,04	1170	8,1		
	224,037	0,92	1330	6,3	1,06	1281	7,5		
	252,436	0,74	1215	5,6	0,86	1170	6,7		
GKS07 - 3W □□□ **1F**	5,955	12,19	470	235	14,09	453	282		C, D
	8,254	10,11	540	170	11,68	520	204		C, D
	9,171	12,19	725	153	14,09	698	183		C, D

Abmessungen ab Seite 6-162

$M_{2\,zul} \leq$ 1330 Nm		GKS07-3W □□□							
		50 Hz			60 Hz			50 Hz	60 Hz
Getriebe mit freier Antriebswelle	**i**	$P_{1\,zul}$ [kW]	$M_{2\,zul}$ [Nm]	n_2 [min^{-1}]	$P_{1\,zul}$ [kW]	$M_{2\,zul}$ [Nm]	n_2 [min^{-1}]	**Rücksprache erforderlich bei Einbaulage**	
		n_1 = 1400 min^{-1}			**n_1 = 1680 min^{-1}**				
GKS07 - 3W □□□ **1F**	10,124	12,19	800	138	14,09	770	166		C, D
	11,378	8,32	613	123	9,61	590	148		C, D
	12,711	10,11	832	110	11,68	802	132		C, D
	14,798	10,85	1040	95	12,53	1001	114		C, D
	16,674	9,91	1071	84	11,45	1031	101		C, D
	17,270	8,92	998	81	10,31	961	97		C, D
	20,511	8,35	1110	68	9,65	1069	82		C, D
	23,111	7,80	1168	61	9,01	1125	73		C, D
	25,244	7,20	1177	56	8,31	1133	67		C, D
	28,274	6,56	1202	50	7,58	1157	59		C, D
	31,858	5,68	1172	44	6,56	1129	53		C, D
	36,063	5,52	1290	39	6,38	1242	47		C, D
	40,906	4,87	1290	34	5,62	1242	41		C, D
	44,178	4,54	1300	32	5,25	1252	38		C, D
	50,345	3,99	1300	28	4,60	1252	33		C, D
	57,501	3,52	1310	24	4,06	1261	29		C, D
	64,790	2,85	1195	22	3,29	1151	26		C, D
	70,474	2,89	1320	20	3,34	1271	24		C, D
	79,407	2,34	1205	18	2,71	1160	21		C, D
	140,548	1,46	1330	10,0	1,69	1281	12		C, D
	158,364	1,18	1215	8,8	1,37	1170	11		C, D
GKS07 - 3W □□□ **1G**	5,955	12,19	470	235	14,09	453	282		C, D
	8,254	10,11	540	170	11,68	520	204		C, D
	9,171	12,19	725	153	14,09	698	183		C, D
	10,124	12,19	800	138	14,09	770	166		C, D
	11,378	8,32	613	123	9,61	590	148		C, D
	12,711	10,11	832	110	11,68	802	132		C, D
	14,798	10,85	1040	95	12,53	1001	114		C, D
	16,674	9,91	1071	84	11,45	1031	101		C, D
	17,270	8,92	998	81	10,31	961	97		C, D
	20,511	8,35	1110	68	9,65	1069	82		C, D
	23,111	7,80	1168	61	9,01	1125	73		C, D
	25,244	7,20	1177	56	8,31	1133	67		C, D
	28,274	6,56	1202	50	7,58	1157	59		C, D
	31,858	5,68	1172	44	6,56	1129	53		C, D
	36,063	5,52	1290	39	6,38	1242	47		C, D
	40,906	4,87	1290	34	5,62	1242	41		C, D
	44,178	4,54	1300	32	5,25	1252	38		C, D
	50,345	3,99	1300	28	4,60	1252	33		C, D
		n_1 = 700 min^{-1}			**n_1 = 840 min^{-1}**				
GKS07 - 3W □□□ **1D**	36,063	2,27	1061	19	2,72	1061	23		
	57,501	1,59	1186	12	1,91	1186	15		
	64,790	1,42	1195	11	1,71	1195	13		
	70,474	1,37	1252	9,9	1,65	1252	12		
	79,407	1,17	1205	8,8	1,41	1205	11		
	92,563	1,08	1295	7,6	1,30	1295	9,1		
	104,296	0,90	1215	6,7	1,08	1215	8,1		
	112,338	0,90	1315	6,2	1,08	1315	7,5		
	126,578	0,74	1215	5,5	0,89	1215	6,6		
	140,548	0,73	1330	5,0	0,88	1330	6,0		
	158,364	0,59	1215	4,4	0,71	1215	5,3		
	184,600	0,56	1330	3,8	0,67	1330	4,6		
	208,000	0,45	1215	3,4	0,54	1215	4,0		
	224,037	0,46	1330	3,1	0,55	1330	3,8		
	252,436	0,37	1215	2,8	0,45	1215	3,3		
	283,193	0,36	1330	2,5	0,43	1330	3,0		
	319,091	0,29	1215	2,2	0,35	1215	2,6		
GKS07 - 3W □□□ **1E**	11,378	4,16	613	62	4,99	613	74		
	17,270	4,46	998	41	5,35	998	49		
	25,244	3,60	1177	28	4,32	1177	33		

Abmessungen ab Seite 6-162

$M_{2\,zul} \leq$ 1330 Nm		GKS07-3W □□□							
		50 Hz			60 Hz			50 Hz	60 Hz
Getriebe mit freier Antriebswelle	i	$P_{1\,zul}$ [kW]	$M_{2\,zul}$ [Nm]	n_2 [min^{-1}]	$P_{1\,zul}$ [kW]	$M_{2\,zul}$ [Nm]	n_2 [min^{-1}]	Rücksprache erforderlich bei Einbaulage	
		n_1 = 700 min^{-1}			n_1 = 840 min^{-1}				
GKS07 - 3W □□□ **1E**	28,274	3,28	1202	25	3,94	1202	30		
	31,858	2,84	1172	22	3,41	1172	26		
	36,063	2,76	1290	19	3,31	1290	23		
	44,178	2,27	1300	16	2,72	1300	19		
	50,345	1,99	1300	14	2,39	1300	17		
	57,501	1,76	1310	12	2,11	1310	15		
	64,790	1,42	1195	11	1,71	1195	13		
	70,474	1,45	1320	9,9	1,73	1320	12		
	79,407	1,17	1205	8,8	1,41	1205	11		
	92,563	1,11	1330	7,6	1,33	1330	9,1		
	104,296	0,90	1215	6,7	1,08	1215	8,1		
	112,338	0,91	1330	6,2	1,10	1330	7,5		
	126,578	0,74	1215	5,5	0,89	1215	6,6		
	140,548	0,73	1330	5,0	0,88	1330	6,0		
	158,364	0,59	1215	4,4	0,71	1215	5,3		
	184,600	0,56	1330	3,8	0,67	1330	4,6		
	208,000	0,45	1215	3,4	0,54	1215	4,0		
	224,037	0,46	1330	3,1	0,55	1330	3,8		
	252,436	0,37	1215	2,8	0,45	1215	3,3		
GKS07 - 3W □□□ **1F**	5,955	6,10	470	118	7,32	470	141		
	8,254	5,05	540	85	6,06	540	102		
	9,171	6,10	725	76	7,32	725	92		
	10,124	6,10	800	69	7,32	800	83		
	11,378	4,16	613	62	4,99	613	74		
	12,711	5,05	832	55	6,06	832	66		
	14,798	5,42	1040	47	6,51	1040	57		
	16,674	4,96	1071	42	5,95	1071	50		
	17,270	4,46	998	41	5,35	998	49		
	20,511	4,18	1110	34	5,01	1110	41		
	23,111	3,90	1168	30	4,68	1168	36		
	25,244	3,60	1177	28	4,32	1177	33		
	28,274	3,28	1202	25	3,94	1202	30		
	31,858	2,84	1172	22	3,41	1172	26		
	36,063	2,76	1290	19	3,31	1290	23		
	40,906	2,43	1290	17	2,92	1290	21		
	44,178	2,27	1300	16	2,72	1300	19		
	50,345	1,99	1300	14	2,39	1300	17		
	57,501	1,76	1310	12	2,11	1310	15		
	64,790	1,42	1195	11	1,71	1195	13		
	70,474	1,45	1320	9,9	1,73	1320	12		
	79,407	1,17	1205	8,8	1,41	1205	11		
	140,548	0,73	1330	5,0	0,88	1330	6,0		
	158,364	0,59	1215	4,4	0,71	1215	5,3		
GKS07 - 3W □□□ **1G**	5,955	6,10	470	118	7,32	470	141		
	8,254	5,05	540	85	6,06	540	102		
	9,171	6,10	725	76	7,32	725	92		
	10,124	6,10	800	69	7,32	800	83		
	11,378	4,16	613	62	4,99	613	74		
	12,711	5,05	832	55	6,06	832	66		
	14,798	5,42	1040	47	6,51	1040	57		
	16,674	4,96	1071	42	5,95	1071	50		
	17,270	4,46	998	41	5,35	998	49		
	20,511	4,18	1110	34	5,01	1110	41		
	23,111	3,90	1168	30	4,68	1168	36		
	25,244	3,60	1177	28	4,32	1177	33		
	28,274	3,28	1202	25	3,94	1202	30		
	31,858	2,84	1172	22	3,41	1172	26		
	36,063	2,76	1290	19	3,31	1290	23		
	40,906	2,43	1290	17	2,92	1290	21		
	44,178	2,27	1300	16	2,72	1300	19		
	50,345	1,99	1300	14	2,39	1300	17		

Abmessungen ab Seite 6-162

$M_{2\,zul} \leq$ 1330 Nm		GKS07-4W □□□							
		50 Hz			60 Hz			50 Hz	60 Hz
Getriebe mit freier Antriebswelle	i	$P_{1\,zul}$ [kW]	$M_{2\,zul}$ [Nm]	n_2 [min^{-1}]	$P_{1\,zul}$ [kW]	$M_{2\,zul}$ [Nm]	n_2 [min^{-1}]	Rücksprache erforderlich bei Einbaulage	
		n_1 = 1400 min^{-1}			n_1 = 1680 min^{-1}				
GKS07 - 4W □□□ **1B**	103,039	1,42	933	14	1,64	899	16		
	112,391	1,42	1018	13	1,64	980	15		
	126,222	1,42	1143	11	1,64	1101	13		
	137,748	1,20	1053	10	1,39	1014	12		
	179,201	0,92	1053	7,8	1,07	1014	9,4		
	222,909	0,74	1053	6,3	0,86	1014	7,5		
	273,199	0,61	1053	5,1	0,70	1014	6,2		
	321,049	0,65	1320	4,4	0,75	1271	5,2		
	358,829	0,46	1053	3,9	0,53	1014	4,7		
	399,353	0,52	1320	3,5	0,60	1271	4,2		
	464,367	0,36	1053	3,0	0,41	1014	3,6		
	516,810	0,40	1320	2,7	0,46	1271	3,3		
	563,572	0,29	1053	2,5	0,34	1014	3,0		
	636,581	0,33	1330	2,2	0,38	1281	2,6		
	683,972	0,24	1053	2,1	0,28	1014	2,5		
	823,810	0,25	1330	1,7	0,29	1281	2,0		
	928,237	0,21	1215	1,5	0,24	1170	1,8		
	999,806	0,21	1330	1,4	0,24	1281	1,7		
	1126,542	0,17	1215	1,2	0,20	1170	1,5		
	1277,842	0,16	1330	1,1	0,19	1281	1,3		
	1439,822	0,13	1215	1,0	0,15	1170	1,2		
GKS07 - 4W □□□ **1C**	103,039	1,97	1290	14	2,27	1242	16		
	112,391	1,47	1053	13	1,70	1014	15		
	126,222	1,62	1300	11	1,87	1252	13		
	137,748	1,20	1053	10	1,39	1014	12		
	154,622	1,32	1300	9,1	1,53	1252	11		
	179,201	0,92	1053	7,8	1,07	1014	9,4		
	201,254	1,02	1310	7,0	1,18	1261	8,4		
	222,909	0,74	1053	6,3	0,86	1014	7,5		
	246,659	0,84	1320	5,7	0,97	1271	6,8		
	273,199	0,61	1053	5,1	0,70	1014	6,2		
	321,049	0,65	1320	4,4	0,75	1271	5,2		
	358,829	0,46	1053	3,9	0,53	1014	4,7		
	399,353	0,52	1320	3,5	0,60	1271	4,2		
	464,367	0,36	1053	3,0	0,41	1014	3,6		
	516,810	0,40	1320	2,7	0,46	1271	3,3		
	563,572	0,29	1053	2,5	0,34	1014	3,0		
	636,581	0,33	1330	2,2	0,38	1281	2,6		
	683,972	0,24	1053	2,1	0,28	1014	2,5		
	823,810	0,25	1330	1,7	0,29	1281	2,0		
	928,237	0,21	1215	1,5	0,24	1170	1,8		
	999,806	0,21	1330	1,4	0,24	1281	1,7		
	1126,542	0,17	1215	1,2	0,20	1170	1,5		
GKS07 - 4W □□□ **1D**	103,039	1,97	1290	14	2,27	1242	16		
	112,391	1,47	1053	13	1,70	1014	15		
	126,222	1,62	1300	11	1,87	1252	13		
	137,748	1,20	1053	10	1,39	1014	12		
	154,622	1,32	1300	9,1	1,53	1252	11		
	179,201	0,92	1053	7,8	1,07	1014	9,4		
	201,254	1,02	1310	7,0	1,18	1261	8,4		
	222,909	0,74	1053	6,3	0,86	1014	7,5		
	246,659	0,84	1320	5,7	0,97	1271	6,8		
	273,199	0,61	1053	5,1	0,70	1014	6,2		
	321,049	0,65	1320	4,4	0,75	1271	5,2		
	358,829	0,46	1053	3,9	0,53	1014	4,7		
	399,353	0,52	1320	3,5	0,60	1271	4,2		
	636,581	0,33	1330	2,2	0,38	1281	2,6		

Abmessungen ab Seite 6-162

$M_{2\,zul} \leq$ 1330 Nm		GKS07-4W □□□							
		50 Hz			60 Hz			50 Hz	60 Hz
Getriebe mit freier Antriebswelle	**i**	$P_{1\,zul}$ [kW]	$M_{2\,zul}$ [Nm]	n_2 [min^{-1}]	$P_{1\,zul}$ [kW]	$M_{2\,zul}$ [Nm]	n_2 [min^{-1}]	**Rücksprache erforderlich bei Einbaulage**	
		n_1 = 700 min^{-1}			n_1 = 840 min^{-1}				
GKS07 - 4W □□□ **1B**	103,039	0,71	933	6,8	0,85	933	8,2		
	112,391	0,71	1018	6,2	0,85	1018	7,5		
	126,222	0,71	1143	5,6	0,85	1143	6,7		
	137,748	0,60	1053	5,1	0,72	1053	6,1		
	179,201	0,46	1053	3,9	0,55	1053	4,7		
	222,909	0,37	1053	3,1	0,45	1053	3,8		
	273,199	0,30	1053	2,6	0,36	1053	3,1		
	321,049	0,32	1320	2,2	0,39	1320	2,6		
	358,829	0,23	1053	2,0	0,28	1053	2,3		
	399,353	0,26	1320	1,8	0,31	1320	2,1		
	464,367	0,18	1053	1,5	0,21	1053	1,8		
	516,810	0,20	1320	1,4	0,24	1320	1,6		
	563,572	0,15	1053	1,2	0,18	1053	1,5		
	636,581	0,16	1330	1,1	0,20	1330	1,3		
	683,972	0,12	1053	1,0	0,15	1053	1,2		
	823,810	0,13	1330	0,9	0,15	1330	1,0		
	928,237	0,10	1215	0,8	0,12	1215	0,9		
	999,806	0,10	1330	0,7	0,13	1330	0,8		
	1126,542	0,08	1215	0,6	0,10	1215	0,8		
	1277,842	0,08	1330	0,6	0,10	1330	0,7		
	1439,822	0,07	1215	0,5	0,08	1215	0,6		
GKS07 - 4W □□□ **1C**	103,039	0,98	1290	6,8	1,18	1290	8,2		
	112,391	0,74	1053	6,2	0,88	1053	7,5		
	126,222	0,81	1300	5,6	0,97	1300	6,7		
	137,748	0,60	1053	5,1	0,72	1053	6,1		
	154,622	0,66	1300	4,5	0,79	1300	5,4		
	179,201	0,46	1053	3,9	0,55	1053	4,7		
	201,254	0,51	1310	3,5	0,61	1310	4,2		
	222,909	0,37	1053	3,1	0,45	1053	3,8		
	246,659	0,42	1320	2,8	0,50	1320	3,4		
	273,199	0,30	1053	2,6	0,36	1053	3,1		
	321,049	0,32	1320	2,2	0,39	1320	2,6		
	358,829	0,23	1053	2,0	0,28	1053	2,3		
	399,353	0,26	1320	1,8	0,31	1320	2,1		
	464,367	0,18	1053	1,5	0,21	1053	1,8		
	516,810	0,20	1320	1,4	0,24	1320	1,6		
	563,572	0,15	1053	1,2	0,18	1053	1,5		
	636,581	0,16	1330	1,1	0,20	1330	1,3		
	683,972	0,12	1053	1,0	0,15	1053	1,2		
	823,810	0,13	1330	0,9	0,15	1330	1,0		
	928,237	0,10	1215	0,8	0,12	1215	0,9		
	999,806	0,10	1330	0,7	0,13	1330	0,8		
	1126,542	0,08	1215	0,6	0,10	1215	0,8		
GKS07 - 4W □□□ **1D**	103,039	0,98	1290	6,8	1,18	1290	8,2		
	112,391	0,74	1053	6,2	0,88	1053	7,5		
	126,222	0,81	1300	5,6	0,97	1300	6,7		
	137,748	0,60	1053	5,1	0,72	1053	6,1		
	154,622	0,66	1300	4,5	0,79	1300	5,4		
	179,201	0,46	1053	3,9	0,55	1053	4,7		
	201,254	0,51	1310	3,5	0,61	1310	4,2		
	222,909	0,37	1053	3,1	0,45	1053	3,8		
	246,659	0,42	1320	2,8	0,50	1320	3,4		
	273,199	0,30	1053	2,6	0,36	1053	3,1		
	321,049	0,32	1320	2,2	0,39	1320	2,6		
	358,829	0,23	1053	2,0	0,28	1053	2,3		
	399,353	0,26	1320	1,8	0,31	1320	2,1		
	636,581	0,16	1330	1,1	0,20	1330	1,3		

Abmessungen ab Seite 6-162

$M_{2\,zul} \leq$ 3080 Nm		GKS09-3W □□□							
		50 Hz			60 Hz			50 Hz	60 Hz
Getriebe mit freier Antriebswelle	i	$P_{1\,zul}$ [kW]	$M_{2\,zul}$ [Nm]	n_2 [min^{-1}]	$P_{1\,zul}$ [kW]	$M_{2\,zul}$ [Nm]	n_2 [min^{-1}]	Rücksprache erforderlich bei Einbaulage	
		n_1 = 2800 min^{-1}			n_1 = 3360 min^{-1}				
GKS09 - 3W □□□ **1E**	35,193	14,88	1697	80	14,88	1414	96		C, D
	39,662	14,88	1912	71	14,88	1594	85		C, D
	58,456	10,10	1913	48	10,10	1594	58		C, D
	65,879	10,10	2155	43	10,10	1796	51		C, D
	70,982	8,64	1986	39	8,64	1655	47		C, D
	79,996	8,64	2238	35	8,64	1865	42		C, D
	91,860	6,94	2064	31	6,94	1720	37		C, D
	103,524	6,94	2326	27	6,94	1939	33		C, D
	111,484	5,83	2105	25	5,83	1754	30		C, D
	125,641	5,83	2372	22	5,83	1976	27		C, D
	140,921	4,70	2146	20	4,70	1788	24		C, D
	158,816	4,70	2418	18	4,70	2015	21		C, D
	182,000	4,17	2462	15	4,17	2051	19		C, D
	205,111	3,76	2501	14	3,76	2085	16		C, D
	220,882	3,44	2462	13	3,44	2051	15		C, D
	248,930	3,10	2501	11	3,10	2085	14		C, D
	279,205	2,72	2462	10	2,72	2051	12		C, D
	314,659	2,45	2501	8,9	2,45	2085	11		C, D
GKS09 - 3W □□□ **1F**	29,228	24,99	2367	96				C, D	
	32,940	22,71	2424	85				C, D	
	35,193	21,58	2460	80				C, D	
	39,662	18,97	2438	71				C, D	
	43,146	17,57	2456	65				C, D	
	48,625	15,55	2450	58				C, D	
	58,456	13,00	2462	48				C, D	
	65,879	11,60	2475	43				C, D	
	70,982	10,70	2462	39				C, D	
	79,996	9,62	2494	35				C, D	
	91,860	8,27	2462	31				C, D	
	103,524	7,46	2501	27				C, D	
	111,484	6,82	2462	25				C, D	
	125,641	6,15	2501	22				C, D	
	182,000	4,17	2462	15				C, D	
	205,111	3,76	2501	14				C, D	
	220,882	3,44	2462	13				C, D	
	248,930	3,10	2501	11				C, D	
GKS09 - 3W □□□ **1G**	29,228	24,99	2367	96				C, D	
	32,940	22,71	2424	85				C, D	
	35,193	21,58	2460	80				C, D	
	39,662	18,97	2438	71				C, D	
	43,146	17,57	2456	65				C, D	
	48,625	15,55	2450	58				C, D	
	58,456	13,00	2462	48				C, D	
	65,879	11,60	2475	43				C, D	
	70,982	10,70	2462	39				C, D	
	79,996	9,62	2494	35				C, D	
		n_1 = 1400 min^{-1}			n_1 = 1680 min^{-1}				
GKS09 - 3W □□□ **1E**	35,193	9,16	2089	40	10,59	2012	48		
	39,662	9,16	2355	35	10,59	2267	42		
	58,456	6,22	2355	24	7,18	2268	29		
	65,879	6,22	2654	21	7,18	2555	26		
	70,982	5,32	2445	20	6,14	2355	24		
	79,996	5,32	2756	18	6,14	2654	21		
	91,860	4,27	2542	15	4,93	2447	18		
	103,524	4,27	2864	14	4,93	2758	16		
	111,484	3,59	2591	13	4,15	2495	15		
	125,641	3,59	2920	11	4,15	2812	13		
	140,921	2,89	2642	9,9	3,34	2544	12		

Abmessungen ab Seite 6-162

$M_{2\,zul} \leq 3080$ Nm		GKS09-3W □□□							
		50 Hz			60 Hz			50 Hz	60 Hz
Getriebe mit freier Antriebswelle	**i**	$P_{1\,zul}$ [kW]	$M_{2\,zul}$ [Nm]	n_2 [min^{-1}]	$P_{1\,zul}$ [kW]	$M_{2\,zul}$ [Nm]	n_2 [min^{-1}]	**Rücksprache erforderlich bei Einbaulage**	
		$n_1 = 1400$ min^{-1}			$n_1 = 1680$ min^{-1}				
GKS09 - 3W □□□ **1E**	158,816	2,89	2978	8,8	3,34	2867	11		
	182,000	2,57	3031	7,7	2,97	2919	9,2		
	205,111	2,32	3080	6,8	2,68	2966	8,2		
	220,882	2,12	3031	6,3	2,45	2919	7,6		
	248,930	1,91	3080	5,6	2,21	2966	6,8		
	279,205	1,68	3031	5,0	1,94	2919	6,0		
	314,659	1,51	3080	4,5	1,75	2966	5,3		
GKS09 - 3W □□□ **1F**	16,122	17,24	1801	87	19,92	1734	104		C, D
	17,536	17,24	1958	80	19,92	1886	96		C, D
	25,649	17,22	2862	55	19,90	2756	66		C, D
	29,228	15,39	2914	48	17,78	2806	58		C, D
	32,940	13,98	2984	43	16,16	2873	51		C, D
	35,193	13,28	3029	40	15,35	2917	48		C, D
	39,662	11,68	3002	35	13,50	2891	42		C, D
	43,146	10,82	3024	32	12,50	2912	39		C, D
	48,625	9,58	3017	29	11,07	2905	35		C, D
	58,456	8,00	3031	24	9,25	2919	29		C, D
	65,879	7,14	3048	21	8,25	2935	26		C, D
	70,982	6,59	3031	20	7,62	2919	24		C, D
	79,996	5,92	3071	18	6,85	2957	21		C, D
	91,860	5,09	3031	15	5,88	2919	18		C, D
	103,524	4,59	3080	14	5,31	2966	16		C, D
	111,484	4,20	3031	13	4,85	2919	15		C, D
	125,641	3,78	3080	11	4,37	2966	13		C, D
	182,000	2,57	3031	7,7	2,97	2919	9,2		C, D
	205,111	2,32	3080	6,8	2,68	2966	8,2		C, D
	220,882	2,12	3031	6,3	2,45	2919	7,6		C, D
	248,930	1,91	3080	5,6	2,21	2966	6,8		C, D
GKS09 - 3W □□□ **1G**	12,283	20,30	1615	114	23,45	1555	137		C, D
	13,360	20,30	1757	105	23,45	1692	126		C, D
	16,122	17,24	1801	87	19,92	1734	104		C, D
	17,536	17,24	1958	80	19,92	1886	96		C, D
	19,541	20,30	2570	72	23,45	2474	86		C, D
	22,022	18,72	2672	64	21,63	2572	76		C, D
	25,649	17,22	2862	55	19,90	2756	66		C, D
	29,228	15,39	2914	48	17,78	2806	58		C, D
	32,940	13,98	2984	43	16,16	2873	51		C, D
	35,193	13,28	3029	40	15,35	2917	48		C, D
	39,662	11,68	3002	35	13,50	2891	42		C, D
	43,146	10,82	3024	32	12,50	2912	39		C, D
	48,625	9,58	3017	29	11,07	2905	35		C, D
	58,456	8,00	3031	24	9,25	2919	29		C, D
	65,879	7,14	3048	21	8,25	2935	26		C, D
	70,982	6,59	3031	20	7,62	2919	24		C, D
	79,996	5,92	3071	18	6,85	2957	21		C, D
GKS09 - 3W □□□ **1H**	12,283	20,30	1615	114	23,45	1555	137		C, D
	13,360	20,30	1757	105	23,45	1692	126		C, D
	16,122	17,24	1801	87	19,92	1734	104		C, D
	17,536	17,24	1958	80	19,92	1886	96		C, D
	19,541	20,30	2570	72	23,45	2474	86		C, D
	22,022	18,72	2672	64	21,63	2572	76		C, D
	25,649	17,22	2862	55	19,90	2756	66		C, D
	29,228	15,39	2914	48	17,78	2806	58		C, D
	32,940	13,98	2984	43	16,16	2873	51		C, D
	35,193	13,28	3029	40	15,35	2917	48		C, D
	39,662	11,68	3002	35	13,50	2891	42		C, D
	43,146	10,82	3024	32	12,50	2912	39		C, D
	48,625	9,58	3017	29	11,07	2905	35		C, D

Abmessungen ab Seite 6-162

$M_{2\,zul} \leq 3080$ Nm		GKS09-3W □□□							
		50 Hz			60 Hz			50 Hz	60 Hz
Getriebe mit freier Antriebswelle	i	$P_{1\,zul}$ [kW]	$M_{2\,zul}$ [Nm]	n_2 [min^{-1}]	$P_{1\,zul}$ [kW]	$M_{2\,zul}$ [Nm]	n_2 [min^{-1}]	Rücksprache erforderlich bei Einbaulage	
		$n_1 = 700$ min^{-1}			$n_1 = 840$ min^{-1}				
GKS09 - 3W □□□ **1E**	35,193	4,58	2089	20	5,50	2089	24		
	39,662	4,58	2355	18	5,50	2355	21		
	58,456	3,11	2355	12	3,73	2355	14		
	65,879	3,11	2654	11	3,73	2654	13		
	70,982	2,66	2445	9,9	3,19	2445	12		
	79,996	2,66	2756	8,8	3,19	2756	11		
	91,860	2,14	2542	7,6	2,56	2542	9,1		
	103,524	2,14	2864	6,8	2,56	2864	8,1		
	111,484	1,79	2591	6,3	2,15	2591	7,5		
	125,641	1,79	2920	5,6	2,15	2920	6,7		
	140,921	1,45	2642	5,0	1,74	2642	6,0		
	158,816	1,45	2978	4,4	1,74	2978	5,3		
	182,000	1,29	3031	3,9	1,54	3031	4,6		
	205,111	1,16	3080	3,4	1,39	3080	4,1		
	220,882	1,06	3031	3,2	1,27	3031	3,8		
	248,930	0,95	3080	2,8	1,15	3080	3,4		
	279,205	0,84	3031	2,5	1,01	3031	3,0		
	314,659	0,76	3080	2,2	0,91	3080	2,7		
GKS09 - 3W □□□ **1F**	16,122	8,62	1801	43	10,34	1801	52		
	17,536	8,62	1958	40	10,34	1958	48		
	25,649	8,61	2862	27	10,33	2862	33		
	29,228	7,69	2914	24	9,23	2914	29		
	32,940	6,99	2984	21	8,39	2984	26		
	35,193	6,64	3029	20	7,97	3029	24		
	39,662	5,84	3002	18	7,01	3002	21		
	43,146	5,41	3024	16	6,49	3024	20		
	48,625	4,79	3017	14	5,75	3017	17		
	58,456	4,00	3031	12	4,80	3031	14		
	65,879	3,57	3048	11	4,28	3048	13		
	70,982	3,30	3031	9,9	3,95	3031	12		
	79,996	2,96	3071	8,8	3,55	3071	11		
	91,860	2,55	3031	7,6	3,06	3031	9,1		
	103,524	2,30	3080	6,8	2,76	3080	8,1		
	111,484	2,10	3031	6,3	2,52	3031	7,5		
	125,641	1,89	3080	5,6	2,27	3080	6,7		
	182,000	1,29	3031	3,9	1,54	3031	4,6		
	205,111	1,16	3080	3,4	1,39	3080	4,1		
	220,882	1,06	3031	3,2	1,27	3031	3,8		
	248,930	0,95	3080	2,8	1,15	3080	3,4		
GKS09 - 3W □□□ **1G**	12,283	10,15	1615	57	12,18	1615	68		
	13,360	10,15	1757	52	12,18	1757	63		
	16,122	8,62	1801	43	10,34	1801	52		
	17,536	8,62	1958	40	10,34	1958	48		
	19,541	10,15	2570	36	12,18	2570	43		
	22,022	9,36	2672	32	11,23	2672	38		
	25,649	8,61	2862	27	10,33	2862	33		
	29,228	7,69	2914	24	9,23	2914	29		
	32,940	6,99	2984	21	8,39	2984	26		
	35,193	6,64	3029	20	7,97	3029	24		
	39,662	5,84	3002	18	7,01	3002	21		
	43,146	5,41	3024	16	6,49	3024	20		
	48,625	4,79	3017	14	5,75	3017	17		
	58,456	4,00	3031	12	4,80	3031	14		
	65,879	3,57	3048	11	4,28	3048	13		
	70,982	3,30	3031	9,9	3,95	3031	12		
	79,996	2,96	3071	8,8	3,55	3071	11		

Abmessungen ab Seite 6-162

$M_{2\,zul} \leq$ 3080 Nm		GKS09-3W □□□							
		50 Hz			60 Hz			50 Hz	60 Hz
Getriebe mit freier Antriebswelle	**i**	$P_{1\,zul}$ [kW]	$M_{2\,zul}$ [Nm]	n_2 [min^{-1}]	$P_{1\,zul}$ [kW]	$M_{2\,zul}$ [Nm]	n_2 [min^{-1}]	**Rücksprache erforderlich bei Einbaulage**	
		n_1 = 700 min^{-1}			n_1 = 840 min^{-1}				
GKS09 - 3W □□□ **1H**	12,283	10,15	1615	57	12,18	1615	68		
	13,360	10,15	1757	52	12,18	1757	63		
	16,122	8,62	1801	43	10,34	1801	52		
	17,536	8,62	1958	40	10,34	1958	48		
	19,541	10,15	2570	36	12,18	2570	43		
	22,022	9,36	2672	32	11,23	2672	38		
	25,649	8,61	2862	27	10,33	2862	33		
	29,228	7,69	2914	24	9,23	2914	29		
	32,940	6,99	2984	21	8,39	2984	26		
	35,193	6,64	3029	20	7,97	3029	24		
	39,662	5,84	3002	18	7,01	3002	21		
	43,146	5,41	3024	16	6,49	3024	20		
	48,625	4,79	3017	14	5,75	3017	17		

Abmessungen ab Seite 6-162

$M_{2\,zul} \leq$ 3080 Nm		GKS09-4W □□□							
		50 Hz			60 Hz			50 Hz	60 Hz
Getriebe mit freier Antriebswelle	**i**	$P_{1\,zul}$ [kW]	$M_{2\,zul}$ [Nm]	n_2 [min^{-1}]	$P_{1\,zul}$ [kW]	$M_{2\,zul}$ [Nm]	n_2 [min^{-1}]	**Rücksprache erforderlich bei Einbaulage**	
		n_1 = 1400 min^{-1}			n_1 = 1680 min^{-1}				
GKS09 - 4W □□□ **1C**	100,551	2,47	1580	14	2,85	1522	17		
	113,320	2,47	1781	12	2,85	1715	15		
	123,275	2,47	1938	11	2,85	1866	14		
	138,929	2,47	2184	10	2,85	2103	12		
	323,365	1,47	3031	4,3	1,70	2919	5,2		
	364,427	1,32	3071	3,8	1,53	2957	4,6		
	402,234	1,18	3031	3,5	1,37	2919	4,2		
	453,311	1,06	3071	3,1	1,23	2957	3,7		
	520,538	0,91	3031	2,7	1,06	2919	3,2		
	586,638	0,82	3080	2,4	0,95	2966	2,9		
	631,744	0,75	3031	2,2	0,87	2919	2,7		
	711,965	0,68	3080	2,0	0,78	2966	2,4		
	817,551	0,58	3031	1,7	0,67	2919	2,1		
	921,367	0,52	3080	1,5	0,61	2966	1,8		
	992,209	0,48	3031	1,4	0,55	2919	1,7		
	1118,204	0,43	3080	1,3	0,50	2966	1,5		
	1254,197	0,38	3031	1,1	0,44	2919	1,3		
	1413,461	0,34	3080	1,0	0,40	2966	1,2		
GKS09 - 4W □□□ **1D**	100,551	3,80	2436	14	4,40	2346	17		
	113,320	3,80	2746	12	4,40	2644	15		
	123,275	3,80	2987	11	4,40	2876	14		
	138,929	3,41	3017	10	3,94	2905	12		
	151,012	3,14	3024	9,3	3,63	2912	11		
	170,188	2,78	3017	8,2	3,22	2905	9,9		
	204,596	2,33	3031	6,8	2,69	2919	8,2		
	230,577	2,08	3048	6,1	2,40	2935	7,3		
	248,439	1,92	3031	5,6	2,21	2919	6,8		
	279,986	1,72	3071	5,0	1,99	2957	6,0		
	323,365	1,47	3031	4,3	1,70	2919	5,2		
	364,427	1,32	3071	3,8	1,53	2957	4,6		
	402,234	1,18	3031	3,5	1,37	2919	4,2		
	453,311	1,06	3071	3,1	1,23	2957	3,7		
	520,538	0,91	3031	2,7	1,06	2919	3,2		
	586,638	0,82	3080	2,4	0,95	2966	2,9		
	631,744	0,75	3031	2,2	0,87	2919	2,7		
	711,965	0,68	3080	2,0	0,78	2966	2,4		
	817,551	0,58	3031	1,7	0,67	2919	2,1		
	921,367	0,52	3080	1,5	0,61	2966	1,8		
	992,209	0,48	3031	1,4	0,55	2919	1,7		
	1118,204	0,43	3080	1,3	0,50	2966	1,5		
GKS09 - 4W □□□ **1E**	100,551	4,73	3029	14	5,47	2917	17		
	113,320	4,16	3002	12	4,81	2891	15		
	123,275	3,85	3024	11	4,45	2912	14		
	138,929	3,41	3017	10	3,94	2905	12		
	151,012	3,14	3024	9,3	3,63	2912	11		
	170,188	2,78	3017	8,2	3,22	2905	9,9		
	204,596	2,33	3031	6,8	2,69	2919	8,2		
	230,577	2,08	3048	6,1	2,40	2935	7,3		
	248,439	1,92	3031	5,6	2,21	2919	6,8		
	279,986	1,72	3071	5,0	1,99	2957	6,0		
	323,365	1,47	3031	4,3	1,70	2919	5,2		
	364,427	1,32	3071	3,8	1,53	2957	4,6		
	402,234	1,18	3031	3,5	1,37	2919	4,2		
	453,311	1,06	3071	3,1	1,23	2957	3,7		
	520,538	0,91	3031	2,7	1,06	2919	3,2		
	586,638	0,82	3080	2,4	0,95	2966	2,9		
	631,744	0,75	3031	2,2	0,87	2919	2,7		
	711,965	0,68	3080	2,0	0,78	2966	2,4		

Abmessungen ab Seite 6-162

$M_{2\,zul} \leq 3080$ Nm		GKS09-4W □□□							
		50 Hz			60 Hz			50 Hz	60 Hz
Getriebe mit freier Antriebswelle	i	$P_{1\,zul}$ [kW]	$M_{2\,zul}$ [Nm]	n_2 [min^{-1}]	$P_{1\,zul}$ [kW]	$M_{2\,zul}$ [Nm]	n_2 [min^{-1}]	Rücksprache erforderlich bei Einbaulage	
		$n_1 = 1400$ min^{-1}			$n_1 = 1680$ min^{-1}				
GKS09 - 4W □□□ **1F**	100,551	4,73	3029	14	5,47	2917	17		C, D
	113,320	4,16	3002	12	4,81	2891	15		C, D
	123,275	3,85	3024	11	4,45	2912	14		C, D
	138,929	3,41	3017	10	3,94	2905	12		C, D
	151,012	3,14	3024	9,3	3,63	2912	11		C, D
	170,188	2,78	3017	8,2	3,22	2905	9,9		C, D
	204,596	2,33	3031	6,8	2,69	2919	8,2		C, D
	230,577	2,08	3048	6,1	2,40	2935	7,3		C, D
	248,439	1,92	3031	5,6	2,21	2919	6,8		C, D
	279,986	1,72	3071	5,0	1,99	2957	6,0		C, D
		$n_1 = 700$ min^{-1}			$n_1 = 840$ min^{-1}				
GKS09 - 4W □□□ **1C**	100,551	1,23	1580	7,0	1,48	1580	8,4		
	113,320	1,23	1781	6,2	1,48	1781	7,4		
	123,275	1,23	1938	5,7	1,48	1938	6,8		
	138,929	1,23	2184	5,0	1,48	2184	6,1		
	323,365	0,74	3031	2,2	0,88	3031	2,6		
	364,427	0,66	3071	1,9	0,79	3071	2,3		
	402,234	0,59	3031	1,7	0,71	3031	2,1		
	453,311	0,53	3071	1,5	0,64	3071	1,9		
	520,538	0,46	3031	1,3	0,55	3031	1,6		
	586,638	0,41	3080	1,2	0,49	3080	1,4		
	631,744	0,38	3031	1,1	0,45	3031	1,3		
	711,965	0,34	3080	1,0	0,41	3080	1,2		
	817,551	0,29	3031	0,9	0,35	3031	1,0		
	921,367	0,26	3080	0,8	0,31	3080	0,9		
	992,209	0,24	3031	0,7	0,29	3031	0,9		
	1118,204	0,22	3080	0,6	0,26	3080	0,8		
	1254,197	0,19	3031	0,6	0,23	3031	0,7		
	1413,461	0,17	3080	0,5	0,21	3080	0,6		
GKS09 - 4W □□□ **1D**	100,551	1,90	2436	7,0	2,28	2436	8,4		
	113,320	1,90	2746	6,2	2,28	2746	7,4		
	123,275	1,90	2987	5,7	2,28	2987	6,8		
	138,929	1,70	3017	5,0	2,05	3017	6,1		
	151,012	1,57	3024	4,6	1,89	3024	5,6		
	170,188	1,39	3017	4,1	1,67	3017	4,9		
	204,596	1,16	3031	3,4	1,40	3031	4,1		
	230,577	1,04	3048	3,0	1,25	3048	3,6		
	248,439	0,96	3031	2,8	1,15	3031	3,4		
	279,986	0,86	3071	2,5	1,03	3071	3,0		
	323,365	0,74	3031	2,2	0,88	3031	2,6		
	364,427	0,66	3071	1,9	0,79	3071	2,3		
	402,234	0,59	3031	1,7	0,71	3031	2,1		
	453,311	0,53	3071	1,5	0,64	3071	1,9		
	520,538	0,46	3031	1,3	0,55	3031	1,6		
	586,638	0,41	3080	1,2	0,49	3080	1,4		
	631,744	0,38	3031	1,1	0,45	3031	1,3		
	711,965	0,34	3080	1,0	0,41	3080	1,2		
	817,551	0,29	3031	0,9	0,35	3031	1,0		
	921,367	0,26	3080	0,8	0,31	3080	0,9		
	992,209	0,24	3031	0,7	0,29	3031	0,9		
	1118,204	0,22	3080	0,6	0,26	3080	0,8		
GKS09 - 4W □□□ **1E**	100,551	2,36	3029	7,0	2,84	3029	8,4		
	113,320	2,08	3002	6,2	2,50	3002	7,4		
	123,275	1,93	3024	5,7	2,31	3024	6,8		
	138,929	1,70	3017	5,0	2,05	3017	6,1		
	151,012	1,57	3024	4,6	1,89	3024	5,6		

Abmessungen ab Seite 6-162

$M_{2\,zul} \leq$ 3080 Nm		GKS09-4W □□□							
		50 Hz			60 Hz			50 Hz	60 Hz
Getriebe mit freier Antriebswelle	**i**	$P_{1\,zul}$ [kW]	$M_{2\,zul}$ [Nm]	n_2 [min^{-1}]	$P_{1\,zul}$ [kW]	$M_{2\,zul}$ [Nm]	n_2 [min^{-1}]	**Rücksprache erforderlich bei Einbaulage**	
		n_1 = 700 min^{-1}			n_1 = 840 min^{-1}				
GKS09 - 4W □□□ **1E**	170,188	1,39	3017	4,1	1,67	3017	4,9		
	204,596	1,16	3031	3,4	1,40	3031	4,1		
	230,577	1,04	3048	3,0	1,25	3048	3,6		
	248,439	0,96	3031	2,8	1,15	3031	3,4		
	279,986	0,86	3071	2,5	1,03	3071	3,0		
	323,365	0,74	3031	2,2	0,88	3031	2,6		
	364,427	0,66	3071	1,9	0,79	3071	2,3		
	402,234	0,59	3031	1,7	0,71	3031	2,1		
	453,311	0,53	3071	1,5	0,64	3071	1,9		
	520,538	0,46	3031	1,3	0,55	3031	1,6		
	586,638	0,41	3080	1,2	0,49	3080	1,4		
	631,744	0,38	3031	1,1	0,45	3031	1,3		
	711,965	0,34	3080	1,0	0,41	3080	1,2		
GKS09 - 4W □□□ **1F**	100,551	2,36	3029	7,0	2,84	3029	8,4		
	113,320	2,08	3002	6,2	2,50	3002	7,4		
	123,275	1,93	3024	5,7	2,31	3024	6,8		
	138,929	1,70	3017	5,0	2,05	3017	6,1		
	151,012	1,57	3024	4,6	1,89	3024	5,6		
	170,188	1,39	3017	4,1	1,67	3017	4,9		
	204,596	1,16	3031	3,4	1,40	3031	4,1		
	230,577	1,04	3048	3,0	1,25	3048	3,6		
	248,439	0,96	3031	2,8	1,15	3031	3,4		
	279,986	0,86	3071	2,5	1,03	3071	3,0		

Abmessungen ab Seite 6-162

$M_{2\,zul} \leq 6072$ Nm		GKS11-3W □□□							
		50 Hz			60 Hz			50 Hz	60 Hz
Getriebe mit freier Antriebswelle	i	$P_{1\,zul}$ [kW]	$M_{2\,zul}$ [Nm]	n_2 [min^{-1}]	$P_{1\,zul}$ [kW]	$M_{2\,zul}$ [Nm]	n_2 [min^{-1}]	Rücksprache erforderlich bei Einbaulage	
		$n_1 = 2800$ min^{-1}			$n_1 = 3360$ min^{-1}				
GKS11 - 3W □□□ **1F**	35,741	27,29	3160	78				C, D	
	40,272	27,29	3560	70				C, D	
	57,683	18,99	3548	49				C, D	
	64,995	18,99	3998	43				C, D	
	70,887	15,87	3645	40				C, D	
	79,873	15,87	4107	35				C, D	
	91,737	12,75	3790	31				C, D	
	103,365	12,75	4270	27				C, D	
	111,335	10,65	3840	25				C, D	
	125,448	10,65	4327	22				C, D	
	140,732	8,54	3893	20				C, D	
	158,571	8,54	4387	18				C, D	
	186,572	8,03	4853	15				C, D	
	210,222	7,03	4785	13				C, D	
	226,431	6,62	4853	12				C, D	
	255,133	5,79	4785	11				C, D	
	286,219	5,23	4853	9,8				C, D	
	322,500	4,58	4785	8,7				C, D	
GKS11 - 3W □□□ **1G**	28,021	46,19	4193	100				C, D	
	31,573	43,84	4484	89				C, D	
	35,741	39,66	4593	78				C, D	
	40,272	36,53	4767	70				C, D	
	43,783	33,21	4711	64				C, D	
	49,333	30,10	4810	57				C, D	
	57,683	25,95	4850	49				C, D	
	64,995	23,11	4866	43				C, D	
	70,887	21,12	4851	40				C, D	
	79,873	18,93	4899	35				C, D	
	91,737	16,33	4853	31				C, D	
	103,365	14,73	4931	27				C, D	
	111,335	13,45	4853	25				C, D	
	125,448	12,13	4931	22				C, D	
	186,572	8,03	4853	15				C, D	
	210,222	7,03	4785	13				C, D	
	226,431	6,62	4853	12				C, D	
	255,133	5,79	4785	11				C, D	
		$n_1 = 1400$ min^{-1}			$n_1 = 1680$ min^{-1}				
GKS11 - 3W □□□ **1F**	35,741	16,80	3890	39	19,41	3746	47		C, D
	40,272	16,80	4383	35	19,41	4221	42		C, D
	57,683	11,69	4369	24	13,51	4207	29		C, D
	64,995	11,69	4923	22	13,51	4740	26		C, D
	70,887	9,77	4488	20	11,29	4322	24		C, D
	79,873	9,77	5057	18	11,29	4870	21		C, D
	91,737	7,85	4666	15	9,07	4493	18		C, D
	103,365	7,85	5258	14	9,07	5063	16		C, D
	111,335	6,55	4728	13	7,57	4553	15		C, D
	125,448	6,55	5328	11	7,57	5130	13		C, D
	140,732	5,26	4794	10,0	6,07	4616	12		C, D
	158,571	5,26	5401	8,8	6,07	5201	11		C, D
	186,572	4,94	5975	7,5	5,71	5753	9,0		C, D
	210,222	4,33	5892	6,7	5,00	5674	8,0		C, D
	226,431	4,07	5975	6,2	4,71	5753	7,4		C, D
	255,133	3,56	5892	5,5	4,12	5674	6,6		C, D
	286,219	3,22	5975	4,9	3,72	5753	5,9		C, D
	322,500	2,82	5892	4,3	3,26	5674	5,2		C, D
GKS11 - 3W □□□ **1G**	28,021	28,43	5163	50	32,86	4971	60		C, D
	31,573	26,99	5521	44	31,18	5316	53		C, D
	35,741	24,42	5655	39	28,22	5445	47		C, D
	40,272	22,49	5869	35	25,99	5651	42		C, D
	43,783	20,44	5800	32	23,62	5585	38		C, D
	49,333	18,53	5923	28	21,41	5703	34		C, D

Abmessungen ab Seite 6-162

$M_{2\,zul} \leq$ 6072 Nm		GKS11-3W □□□							
		50 Hz			60 Hz			50 Hz	60 Hz
Getriebe mit freier Antriebswelle	**i**	$P_{1\,zul}$ [kW]	$M_{2\,zul}$ [Nm]	n_2 [min^{-1}]	$P_{1\,zul}$ [kW]	$M_{2\,zul}$ [Nm]	n_2 [min^{-1}]	**Rücksprache erforderlich bei Einbaulage**	
		n_1 = 1400 min^{-1}			**n_1 = 1680 min^{-1}**				
GKS11 - 3W □□□ **1G**	57,683	15,98	5972	24	18,46	5751	29		C, D
	64,995	14,23	5992	22	16,44	5770	26		C, D
	70,887	13,00	5973	20	15,03	5752	24		C, D
	79,873	11,66	6032	18	13,47	5808	21		C, D
	91,737	10,05	5975	15	11,62	5753	18		C, D
	103,365	9,07	6072	14	10,48	5847	16		C, D
	111,335	8,28	5975	13	9,57	5753	15		C, D
	125,448	7,47	6072	11	8,63	5847	13		C, D
	186,572	4,94	5975	7,5	5,71	5753	9,0		C, D
	210,222	4,33	5892	6,7	5,00	5674	8,0		C, D
	226,431	4,07	5975	6,2	4,71	5753	7,4		C, D
	255,133	3,56	5892	5,5	4,12	5674	6,6		C, D
GKS11 - 3W □□□ **1H**	12,094	35,35	2770	116	40,85	2668	139		C, D
	13,154	35,35	3013	106	40,85	2901	128		C, D
	15,874	30,04	3089	88	34,71	2975	106		C, D
	17,265	30,04	3360	81	34,71	3236	97		C, D
	19,515	35,35	4470	72	40,85	4304	86		C, D
	21,989	34,28	4884	64	39,61	4703	76		C, D
	25,615	30,04	4985	55	34,71	4800	66		C, D
	28,021	28,43	5163	50	32,86	4971	60		C, D
	31,573	26,99	5521	44	31,18	5316	53		C, D
	35,741	24,42	5655	39	28,22	5445	47		C, D
	40,272	22,49	5869	35	25,99	5651	42		C, D
	43,783	20,44	5800	32	23,62	5585	38		C, D
	49,333	18,53	5923	28	21,41	5703	34		C, D
	57,683	15,98	5972	24	18,46	5751	29		C, D
	64,995	14,23	5992	22	16,44	5770	26		C, D
	70,887	13,00	5973	20	15,03	5752	24		C, D
	79,873	11,66	6032	18	13,47	5808	21		C, D
GKS11 - 3W □□□ **1K**	12,094	35,35	2770	116	40,85	2668	139		C, D
	13,154	35,35	3013	106	40,85	2901	128		C, D
	15,874	30,04	3089	88	34,71	2975	106		C, D
	17,265	30,04	3360	81	34,71	3236	97		C, D
	19,515	35,35	4470	72	40,85	4304	86		C, D
	21,989	34,28	4884	64	39,61	4703	76		C, D
	25,615	30,04	4985	55	34,71	4800	66		C, D
	28,021	28,43	5163	50	32,86	4971	60		C, D
	31,573	26,99	5521	44	31,18	5316	53		C, D
	35,741	24,42	5655	39	28,22	5445	47		C, D
	40,272	22,49	5869	35	25,99	5651	42		C, D
	43,783	20,44	5800	32	23,62	5585	38		C, D
	49,333	18,53	5923	28	21,41	5703	34		C, D
		n_1 = 700 min^{-1}			**n_1 = 840 min^{-1}**				
GKS11 - 3W □□□ **1F**	35,741	8,40	3890	20	10,08	3890	24		
	40,272	8,40	4383	17	10,08	4383	21		
	57,683	5,84	4369	12	7,01	4369	15		
	64,995	5,84	4923	11	7,01	4923	13		
	70,887	4,89	4488	9,9	5,86	4488	12		
	79,873	4,89	5057	8,8	5,86	5057	11		
	91,737	3,93	4666	7,6	4,71	4666	9,2		
	103,365	3,93	5258	6,8	4,71	5258	8,1		
	111,335	3,28	4728	6,3	3,93	4728	7,5		
	125,448	3,28	5328	5,6	3,93	5328	6,7		
	140,732	2,63	4794	5,0	3,15	4794	6,0		
	158,571	2,63	5401	4,4	3,15	5401	5,3		
	186,572	2,47	5975	3,8	2,97	5975	4,5		
	210,222	2,16	5892	3,3	2,60	5892	4,0		
	226,431	2,04	5975	3,1	2,44	5975	3,7		
	255,133	1,78	5892	2,7	2,14	5892	3,3		
	286,219	1,61	5975	2,5	1,93	5975	2,9		
	322,500	1,41	5892	2,2	1,69	5892	2,6		

Abmessungen ab Seite 6-162

$M_{2\,zul} \leq$ 6072 Nm		GKS11-3W □□□							
		50 Hz			60 Hz			50 Hz	60 Hz
Getriebe mit freier Antriebswelle	**i**	$P_{1\,zul}$ [kW]	$M_{2\,zul}$ [Nm]	n_2 [min^{-1}]	$P_{1\,zul}$ [kW]	$M_{2\,zul}$ [Nm]	n_2 [min^{-1}]	**Rücksprache erforderlich bei Einbaulage**	
		n_1 = 700 min^{-1}			n_1 = 840 min^{-1}				
GKS11 - 3W □□□ **1G**	28,021	14,22	5163	25	17,06	5163	30		
	31,573	13,49	5521	22	16,19	5521	27		
	35,741	12,21	5655	20	14,65	5655	24		
	40,272	11,25	5869	17	13,50	5869	21		
	43,783	10,22	5800	16	12,27	5800	19		
	49,333	9,26	5923	14	11,12	5923	17		
	57,683	7,99	5972	12	9,59	5972	15		
	64,995	7,11	5992	11	8,54	5992	13		
	70,887	6,50	5973	9,9	7,80	5973	12		
	79,873	5,83	6032	8,8	6,99	6032	11		
	91,737	5,03	5975	7,6	6,03	5975	9,2		
	103,365	4,53	6072	6,8	5,44	6072	8,1		
	111,335	4,14	5975	6,3	4,97	5975	7,5		
	125,448	3,74	6072	5,6	4,48	6072	6,7		
	186,572	2,47	5975	3,8	2,97	5975	4,5		
	210,222	2,16	5892	3,3	2,60	5892	4,0		
	226,431	2,04	5975	3,1	2,44	5975	3,7		
	255,133	1,78	5892	2,7	2,14	5892	3,3		
GKS11 - 3W □□□ **1H**	12,094	17,68	2770	58	21,21	2770	70		
	13,154	17,68	3013	53	21,21	3013	64		
	15,874	15,02	3089	44	18,02	3089	53		
	17,265	15,02	3360	41	18,02	3360	49		
	19,515	17,68	4470	36	21,21	4470	43		
	21,989	17,14	4884	32	20,57	4884	38		
	25,615	15,02	4985	27	18,02	4985	33		
	28,021	14,22	5163	25	17,06	5163	30		
	31,573	13,49	5521	22	16,19	5521	27		
	35,741	12,21	5655	20	14,65	5655	24		
	40,272	11,25	5869	17	13,50	5869	21		
	43,783	10,22	5800	16	12,27	5800	19		
	49,333	9,26	5923	14	11,12	5923	17		
	57,683	7,99	5972	12	9,59	5972	15		
	64,995	7,11	5992	11	8,54	5992	13		
	70,887	6,50	5973	9,9	7,80	5973	12		
	79,873	5,83	6032	8,8	6,99	6032	11		
GKS11 - 3W □□□ **1K**	12,094	17,68	2770	58	21,21	2770	70		
	13,154	17,68	3013	53	21,21	3013	64		
	15,874	15,02	3089	44	18,02	3089	53		
	17,265	15,02	3360	41	18,02	3360	49		
	19,515	17,68	4470	36	21,21	4470	43		
	21,989	17,14	4884	32	20,57	4884	38		
	25,615	15,02	4985	27	18,02	4985	33		
	28,021	14,22	5163	25	17,06	5163	30		
	31,573	13,49	5521	22	16,19	5521	27		
	35,741	12,21	5655	20	14,65	5655	24		
	40,272	11,25	5869	17	13,50	5869	21		
	43,783	10,22	5800	16	12,27	5800	19		
	49,333	9,26	5923	14	11,12	5923	17		

Abmessungen ab Seite 6-162

$M_{2\,zul} \leq$ 6072 Nm		GKS11-4W □□□							
		50 Hz			60 Hz			50 Hz	60 Hz
Getriebe mit freier Antriebswelle	**i**	$P_{1\,zul}$ [kW]	$M_{2\,zul}$ [Nm]	n_2 [min^{-1}]	$P_{1\,zul}$ [kW]	$M_{2\,zul}$ [Nm]	n_2 [min^{-1}]	**Rücksprache erforderlich bei Einbaulage**	
		n_1 = 1400 min^{-1}			n_1 = 1680 min^{-1}				
GKS11 - 4W □□□ **1D**	102,119	4,54	2952	14	5,24	2843	17		
	115,063	4,54	3326	12	5,24	3203	15		
	125,095	4,54	3616	11	5,24	3482	13		
	140,952	4,54	4075	9,9	5,24	3924	12		
	322,931	2,90	5973	4,3	3,36	5752	5,2		
	363,866	2,60	6032	3,9	3,01	5808	4,6		
	395,787	2,37	5973	3,5	2,74	5752	4,2		
	445,958	2,12	6032	3,1	2,45	5808	3,8		
	512,196	1,83	5975	2,7	2,12	5753	3,3		
	577,122	1,65	6072	2,4	1,91	5847	2,9		
	621,619	1,51	5975	2,3	1,74	5753	2,7		
	700,416	1,36	6072	2,0	1,57	5847	2,4		
	816,455	1,15	5975	1,7	1,33	5753	2,1		
	919,949	1,04	6072	1,5	1,20	5847	1,8		
	990,879	0,95	5975	1,4	1,09	5753	1,7		
	1116,484	0,85	6072	1,3	0,99	5847	1,5		
	1252,516	0,75	5975	1,1	0,87	5753	1,3		
	1411,286	0,68	6072	1,0	0,78	5847	1,2		
GKS11 - 4W □□□ **1E**	102,119	7,38	4798	14	8,52	4620	17		
	115,063	7,38	5406	12	8,52	5206	15		
	125,095	7,28	5800	11	8,41	5585	13		
	140,952	6,60	5923	9,9	7,62	5703	12		
	153,242	5,94	5800	9,1	6,87	5585	11		
	172,667	5,39	5923	8,1	6,22	5703	9,7		
	201,890	4,64	5972	6,9	5,37	5751	8,3		
	227,481	4,14	5992	6,2	4,78	5770	7,4		
	248,106	3,78	5973	5,6	4,37	5752	6,8		
	279,556	3,39	6032	5,0	3,91	5808	6,0		
	322,931	2,90	5973	4,3	3,36	5752	5,2		
	363,866	2,60	6032	3,9	3,01	5808	4,6		
	395,787	2,37	5973	3,5	2,74	5752	4,2		
	445,958	2,12	6032	3,1	2,45	5808	3,8		
	512,196	1,83	5975	2,7	2,12	5753	3,3		
	577,122	1,65	6072	2,4	1,91	5847	2,9		
	621,619	1,51	5975	2,3	1,74	5753	2,7		
	700,416	1,36	6072	2,0	1,57	5847	2,4		
	816,455	1,15	5975	1,7	1,33	5753	2,1		
	919,949	1,04	6072	1,5	1,20	5847	1,8		
	990,879	0,95	5975	1,4	1,09	5753	1,7		
	1116,484	0,85	6072	1,3	0,99	5847	1,5		
GKS11 - 4W □□□ **1F**	102,119	8,69	5655	14	10,05	5445	17		C, D
	115,063	8,01	5869	12	9,25	5651	15		C, D
	125,095	7,28	5800	11	8,41	5585	13		C, D
	140,952	6,60	5923	9,9	7,62	5703	12		C, D
	153,242	5,94	5800	9,1	6,87	5585	11		C, D
	172,667	5,39	5923	8,1	6,22	5703	9,7		C, D
	201,890	4,64	5972	6,9	5,37	5751	8,3		C, D
	227,481	4,14	5992	6,2	4,78	5770	7,4		C, D
	248,106	3,78	5973	5,6	4,37	5752	6,8		C, D
	279,556	3,39	6032	5,0	3,91	5808	6,0		C, D
	322,931	2,90	5973	4,3	3,36	5752	5,2		C, D
	363,866	2,60	6032	3,9	3,01	5808	4,6		C, D
	395,787	2,37	5973	3,5	2,74	5752	4,2		C, D
	445,958	2,12	6032	3,1	2,45	5808	3,8		C, D
	512,196	1,83	5975	2,7	2,12	5753	3,3		C, D
	577,122	1,65	6072	2,4	1,91	5847	2,9		C, D
	621,619	1,51	5975	2,3	1,74	5753	2,7		C, D
	700,416	1,36	6072	2,0	1,57	5847	2,4		C, D

Abmessungen ab Seite 6-162

$M_{2\,zul} \leq$ 6072 Nm		GKS11-4W □□□							
		50 Hz			60 Hz			50 Hz	60 Hz
Getriebe mit freier Antriebswelle	**i**	$P_{1\,zul}$ [kW]	$M_{2\,zul}$ [Nm]	n_2 [min^{-1}]	$P_{1\,zul}$ [kW]	$M_{2\,zul}$ [Nm]	n_2 [min^{-1}]	**Rücksprache erforderlich bei Einbaulage**	
		n_1 = 1400 min^{-1}			**n_1 = 1680 min^{-1}**				
GKS11 - 4W □□□ **1G**	102,119	8,69	5655	14	10,05	5445	17		C, D
	115,063	8,01	5869	12	9,25	5651	15		C, D
	125,095	7,28	5800	11	8,41	5585	13		C, D
	140,952	6,60	5923	9,9	7,62	5703	12		C, D
	153,242	5,94	5800	9,1	6,87	5585	11		C, D
	172,667	5,39	5923	8,1	6,22	5703	9,7		C, D
	201,890	4,64	5972	6,9	5,37	5751	8,3		C, D
	227,481	4,14	5992	6,2	4,78	5770	7,4		C, D
	248,106	3,78	5973	5,6	4,37	5752	6,8		C, D
	279,556	3,39	6032	5,0	3,91	5808	6,0		C, D
		n_1 = 700 min^{-1}			**n_1 = 840 min^{-1}**				
GKS11 - 4W □□□ **1D**	102,119	2,27	2952	6,9	2,72	2952	8,2		
	115,063	2,27	3326	6,1	2,72	3326	7,3		
	125,095	2,27	3616	5,6	2,72	3616	6,7		
	140,952	2,27	4075	5,0	2,72	4075	6,0		
	322,931	1,45	5973	2,2	1,74	5973	2,6		
	363,866	1,30	6032	1,9	1,56	6032	2,3		
	395,787	1,18	5973	1,8	1,42	5973	2,1		
	445,958	1,06	6032	1,6	1,27	6032	1,9		
	512,196	0,92	5975	1,4	1,10	5975	1,6		
	577,122	0,83	6072	1,2	0,99	6072	1,5		
	621,619	0,75	5975	1,1	0,91	5975	1,4		
	700,416	0,68	6072	1,0	0,82	6072	1,2		
	816,455	0,57	5975	0,9	0,69	5975	1,0		
	919,949	0,52	6072	0,8	0,62	6072	0,9		
	990,879	0,47	5975	0,7	0,57	5975	0,9		
	1116,484	0,43	6072	0,6	0,51	6072	0,8		
	1252,516	0,37	5975	0,6	0,45	5975	0,7		
	1411,286	0,34	6072	0,5	0,41	6072	0,6		
GKS11 - 4W □□□ **1E**	102,119	3,69	4798	6,9	4,43	4798	8,2		
	115,063	3,69	5406	6,1	4,43	5406	7,3		
	125,095	3,64	5800	5,6	4,37	5800	6,7		
	140,952	3,30	5923	5,0	3,96	5923	6,0		
	153,242	2,97	5800	4,6	3,57	5800	5,5		
	172,667	2,69	5923	4,1	3,23	5923	4,9		
	201,890	2,32	5972	3,5	2,79	5972	4,2		
	227,481	2,07	5992	3,1	2,48	5992	3,7		
	248,106	1,89	5973	2,8	2,27	5973	3,4		
	279,556	1,69	6032	2,5	2,03	6032	3,0		
	322,931	1,45	5973	2,2	1,74	5973	2,6		
	363,866	1,30	6032	1,9	1,56	6032	2,3		
	395,787	1,18	5973	1,8	1,42	5973	2,1		
	445,958	1,06	6032	1,6	1,27	6032	1,9		
	512,196	0,92	5975	1,4	1,10	5975	1,6		
	577,122	0,83	6072	1,2	0,99	6072	1,5		
	621,619	0,75	5975	1,1	0,91	5975	1,4		
	700,416	0,68	6072	1,0	0,82	6072	1,2		
	816,455	0,57	5975	0,9	0,69	5975	1,0		
	919,949	0,52	6072	0,8	0,62	6072	0,9		
	990,879	0,47	5975	0,7	0,57	5975	0,9		
	1116,484	0,43	6072	0,6	0,51	6072	0,8		

Abmessungen ab Seite 6-162

$M_{2\,zul} \leq$ 6072 Nm		GKS11-4W □□□							
		50 Hz			60 Hz			50 Hz	60 Hz
Getriebe mit freier Antriebswelle	**i**	$P_{1\,zul}$ [kW]	$M_{2\,zul}$ [Nm]	n_2 [min^{-1}]	$P_{1\,zul}$ [kW]	$M_{2\,zul}$ [Nm]	n_2 [min^{-1}]	**Rücksprache erforderlich bei Einbaulage**	
		n_1 = 700 min^{-1}			n_1 = 840 min^{-1}				
GKS11 - 4W □□□ **1F**	102,119	4,35	5655	6,9	5,22	5655	8,2		
	115,063	4,00	5869	6,1	4,80	5869	7,3		
	125,095	3,64	5800	5,6	4,37	5800	6,7		
	140,952	3,30	5923	5,0	3,96	5923	6,0		
	153,242	2,97	5800	4,6	3,57	5800	5,5		
	172,667	2,69	5923	4,1	3,23	5923	4,9		
	201,890	2,32	5972	3,5	2,79	5972	4,2		
	227,481	2,07	5992	3,1	2,48	5992	3,7		
	248,106	1,89	5973	2,8	2,27	5973	3,4		
	279,556	1,69	6032	2,5	2,03	6032	3,0		
	322,931	1,45	5973	2,2	1,74	5973	2,6		
	363,866	1,30	6032	1,9	1,56	6032	2,3		
	395,787	1,18	5973	1,8	1,42	5973	2,1		
	445,958	1,06	6032	1,6	1,27	6032	1,9		
	512,196	0,92	5975	1,4	1,10	5975	1,6		
	577,122	0,83	6072	1,2	0,99	6072	1,5		
	621,619	0,75	5975	1,1	0,91	5975	1,4		
	700,416	0,68	6072	1,0	0,82	6072	1,2		
GKS11 - 4W □□□ **1G**	102,119	4,35	5655	6,9	5,22	5655	8,2		
	115,063	4,00	5869	6,1	4,80	5869	7,3		
	125,095	3,64	5800	5,6	4,37	5800	6,7		
	140,952	3,30	5923	5,0	3,96	5923	6,0		
	153,242	2,97	5800	4,6	3,57	5800	5,5		
	172,667	2,69	5923	4,1	3,23	5923	4,9		
	201,890	2,32	5972	3,5	2,79	5972	4,2		
	227,481	2,07	5992	3,1	2,48	5992	3,7		
	248,106	1,89	5973	2,8	2,27	5973	3,4		
	279,556	1,69	6032	2,5	2,03	6032	3,0		

Abmessungen ab Seite 6-162

$M_{2\,zul} \leq 11784$ Nm		GKS14-3W □□□							
		50 Hz			60 Hz			50 Hz	60 Hz
Getriebe mit freier Antriebswelle	i	$P_{1\,zul}$ [kW]	$M_{2\,zul}$ [Nm]	n_2 [min^{-1}]	$P_{1\,zul}$ [kW]	$M_{2\,zul}$ [Nm]	n_2 [min^{-1}]	Rücksprache erforderlich bei Einbaulage	
		$n_1 = 2800$ min^{-1}			$n_1 = 3360$ min^{-1}				
GKS14 - 3W □□□ **1G**	56,251	38,05	6934	50				C, D	
	63,382	38,05	7813	44				C, D	
	68,942	32,55	7270	41				C, D	
	77,681	32,55	8192	36				C, D	
	90,551	25,66	7526	31				C, D	
	102,029	25,66	8480	27				C, D	
	109,896	21,50	7656	26				C, D	
	123,826	21,50	8627	23				C, D	
	138,913	17,32	7793	20				C, D	
	156,522	17,32	8781	18				C, D	
	186,572	15,60	9429	15				C, D	
	210,222	13,78	9385	13				C, D	
	226,431	12,85	9429	12				C, D	
	255,133	11,35	9385	11				C, D	
	286,219	10,17	9429	9,8				C, D	
	322,500	8,98	9385	8,7				C, D	
		$n_1 = 1400$ min^{-1}			$n_1 = 1680$ min^{-1}				
GKS14 - 3W □□□ **1G**	56,251	23,43	8538	25	27,07	8222	30		C, D
	63,382	23,43	9621	22	27,07	9264	27		C, D
	68,942	20,04	8952	20	23,16	8620	24		C, D
	77,681	20,04	10087	18	23,16	9713	22		C, D
	90,551	15,79	9267	16	18,25	8923	19		C, D
	102,029	15,79	10441	14	18,25	10054	17		C, D
	109,896	13,24	9427	13	15,30	9078	15		C, D
	123,826	13,24	10622	11	15,30	10228	14		C, D
	138,913	10,66	9595	10	12,32	9240	12		C, D
	156,522	10,66	10812	8,9	12,32	10411	11		C, D
	186,572	9,60	11609	7,5	11,10	11179	9,0		C, D
	210,222	8,48	11555	6,7	9,80	11127	8,0		C, D
	226,431	7,91	11609	6,2	9,14	11179	7,4		C, D
	255,133	6,99	11555	5,5	8,08	11127	6,6		C, D
	286,219	6,26	11609	4,9	7,23	11179	5,9		C, D
	322,500	5,53	11555	4,3	6,39	11127	5,2		C, D
GKS14 - 3W □□□ **1H**	16,646	55,00	5932	84	63,55	5712	101		C, D
	18,311	51,90	6158	77	59,97	5929	92		C, D
	24,696	55,00	8801	57	63,55	8475	68		C, D
	27,165	51,90	9135	52	59,97	8797	62		C, D
	30,609	51,09	10132	46	59,03	9756	55		C, D
	34,692	44,57	10019	40	51,51	9648	48		C, D
	39,089	43,18	10937	36	49,90	10532	43		C, D
	42,531	39,14	10787	33	45,23	10387	40		C, D
	47,923	36,27	11261	29	41,91	10844	35		C, D
	56,251	31,61	11522	25	36,53	11095	30		C, D
	63,382	27,95	11477	22	32,29	11052	27		C, D
	68,942	25,64	11454	20	29,63	11029	24		C, D
	77,681	22,89	11520	18	26,45	11093	22		C, D
	90,551	19,58	11488	16	22,63	11062	19		C, D
	102,029	17,61	11639	14	20,34	11208	17		C, D
	109,896	16,55	11784	13	19,12	11347	15		C, D
	123,826	14,51	11639	11	16,76	11208	14		C, D
	186,572	9,60	11609	7,5	11,10	11179	9,0		C, D
	210,222	8,48	11555	6,7	9,80	11127	8,0		C, D
	226,431	7,91	11609	6,2	9,14	11179	7,4		C, D
	255,133	6,99	11555	5,5	8,08	11127	6,6		C, D
GKS14 - 3W □□□ **1K**	12,435	62,25	5016	113	71,93	4830	135		C, D
	13,525	62,25	5455	104	71,93	5253	124		C, D
	16,646	55,00	5932	84	63,55	5712	101		C, D
	18,311	51,90	6158	77	59,97	5929	92		C, D
	20,065	62,25	8093	70	71,93	7793	84		C, D
	22,609	61,94	9073	62	71,57	8737	74		C, D
	24,696	55,00	8801	57	63,55	8475	68		C, D

Abmessungen ab Seite 6-162

$M_{2\,zul} \leq 11784$ Nm		GKS14-3W □□□							
		50 Hz			60 Hz			50 Hz	60 Hz
Getriebe mit freier Antriebswelle	i	$P_{1\,zul}$ [kW]	$M_{2\,zul}$ [Nm]	n_2 [min^{-1}]	$P_{1\,zul}$ [kW]	$M_{2\,zul}$ [Nm]	n_2 [min^{-1}]	Rücksprache erforderlich bei Einbaulage	
		$n_1 = 1400$ min^{-1}			$n_1 = 1680$ min^{-1}				
GKS14 - 3W □□□ **1K**	27,165	51,90	9135	52	59,97	8797	62		C, D
	30,609	51,09	10132	46	59,03	9756	55		C, D
	34,692	44,57	10019	40	51,51	9648	48		C, D
	39,089	43,18	10937	36	49,90	10532	43		C, D
	42,531	39,14	10787	33	45,23	10387	40		C, D
	47,923	36,27	11261	29	41,91	10844	35		C, D
	56,251	31,61	11522	25	36,53	11095	30		C, D
	63,382	27,95	11477	22	32,29	11052	27		C, D
		$n_1 = 700$ min^{-1}			$n_1 = 840$ min^{-1}				
GKS14 - 3W □□□ **1G**	56,251	11,71	8538	12	14,06	8538	15		
	63,382	11,71	9621	11	14,06	9621	13		
	68,942	10,02	8952	10	12,02	8952	12		
	77,681	10,02	10087	9,0	12,02	10087	11		
	90,551	7,90	9267	7,7	9,48	9267	9,3		
	102,029	7,90	10441	6,9	9,48	10441	8,2		
	109,896	6,62	9427	6,4	7,94	9427	7,6		
	123,826	6,62	10622	5,7	7,94	10622	6,8		
	138,913	5,33	9595	5,0	6,40	9595	6,1		
	156,522	5,33	10812	4,5	6,40	10812	5,4		
	186,572	4,80	11609	3,8	5,76	11609	4,5		
	210,222	4,24	11555	3,3	5,09	11555	4,0		
	226,431	3,96	11609	3,1	4,75	11609	3,7		
	255,133	3,49	11555	2,7	4,19	11555	3,3		
	286,219	3,13	11609	2,5	3,76	11609	2,9		
	322,500	2,76	11555	2,2	3,32	11555	2,6		
GKS14 - 3W □□□ **1H**	16,646	27,50	5932	42	33,00	5932	51		
	18,311	25,95	6158	38	31,14	6158	46		
	24,696	27,50	8801	28	33,00	8801	34		
	27,165	25,95	9135	26	31,14	9135	31		
	30,609	25,54	10132	23	30,65	10132	27		
	34,692	22,29	10019	20	26,74	10019	24		
	39,089	21,59	10937	18	25,91	10937	22		
	42,531	19,57	10787	17	23,49	10787	20		
	47,923	18,13	11261	15	21,76	11261	18		
	56,251	15,81	11522	12	18,97	11522	15		
	63,382	13,97	11477	11	16,77	11477	13		
	68,942	12,82	11454	10	15,38	11454	12		
	77,681	11,44	11520	9,0	13,73	11520	11		
	90,551	9,79	11488	7,7	11,75	11488	9,3		
	102,029	8,80	11639	6,9	10,56	11639	8,2		
	109,896	8,27	11784	6,4	9,93	11784	7,6		
	123,826	7,25	11639	5,7	8,70	11639	6,8		
	186,572	4,80	11609	3,8	5,76	11609	4,5		
	210,222	4,24	11555	3,3	5,09	11555	4,0		
	226,431	3,96	11609	3,1	4,75	11609	3,7		
	255,133	3,49	11555	2,7	4,19	11555	3,3		
GKS14 - 3W □□□ **1K**	12,435	31,13	5016	56	37,35	5016	68		
	13,525	31,13	5455	52	37,35	5455	62		
	16,646	27,50	5932	42	33,00	5932	51		
	18,311	25,95	6158	38	31,14	6158	46		
	20,065	31,13	8093	35	37,35	8093	42		
	22,609	30,97	9073	31	37,16	9073	37		
	24,696	27,50	8801	28	33,00	8801	34		
	27,165	25,95	9135	26	31,14	9135	31		
	30,609	25,54	10132	23	30,65	10132	27		
	34,692	22,29	10019	20	26,74	10019	24		
	39,089	21,59	10937	18	25,91	10937	22		
	42,531	19,57	10787	17	23,49	10787	20		
	47,923	18,13	11261	15	21,76	11261	18		
	56,251	15,81	11522	12	18,97	11522	15		
	63,382	13,97	11477	11	16,77	11477	13		

Abmessungen ab Seite 6-162

$M_{2\,zul} \leq 11639$ Nm		GKS14-4W □□□							
		50 Hz			60 Hz			50 Hz	60 Hz
Getriebe mit freier Antriebswelle	**i**	$P_{1\,zul}$ [kW]	$M_{2\,zul}$ [Nm]	n_2 [min^{-1}]	$P_{1\,zul}$ [kW]	$M_{2\,zul}$ [Nm]	n_2 [min^{-1}]	**Rücksprache erforderlich bei Einbaulage**	
		$n_1 = 1400$ min^{-1}			$n_1 = 1680$ min^{-1}				
GKS14 - 4W □□□ **1E**	97,467	9,16	5688	14	10,59	5477	17		
	109,822	9,16	6409	13	10,59	6171	15		
	119,493	9,16	6973	12	10,59	6715	14		
	134,640	9,16	7857	10	10,59	7566	13		
	158,039	9,16	9223	8,9	10,59	8881	11		
	178,072	9,16	10392	7,9	10,59	10007	9,4		
	321,729	5,59	11454	4,4	6,46	11029	5,2		
	362,512	4,99	11520	3,9	5,77	11093	4,6		
	390,671	4,60	11454	3,6	5,32	11029	4,3		
	440,193	4,11	11520	3,2	4,75	11093	3,8		
	513,121	3,52	11488	2,7	4,06	11062	3,3		
	578,164	3,16	11639	2,4	3,65	11208	2,9		
	622,742	2,90	11488	2,3	3,35	11062	2,7		
	701,681	2,60	11639	2,0	3,01	11208	2,4		
	805,901	2,24	11488	1,7	2,59	11062	2,1		
	908,058	2,01	11639	1,5	2,33	11208	1,9		
	978,071	1,84	11488	1,4	2,13	11062	1,7		
	1102,052	1,66	11639	1,3	1,92	11208	1,5		
	1236,326	1,46	11488	1,1	1,69	11062	1,4		
	1393,043	1,31	11639	1,0	1,52	11208	1,2		
GKS14 - 4W □□□ **1F**	97,467	13,85	8597	14	16,00	8279	17		C, D
	109,822	13,85	9687	13	16,00	9328	15		C, D
	119,493	13,85	10540	12	16,00	10149	14		C, D
	134,640	13,13	11261	10	15,17	10844	13		C, D
	158,039	11,45	11522	8,9	13,23	11095	11		C, D
	178,072	10,12	11477	7,9	11,69	11052	9,4		C, D
	193,754	9,34	11522	7,2	10,79	11095	8,7		C, D
	218,315	8,25	11477	6,4	9,54	11052	7,7		C, D
	237,467	7,57	11454	5,9	8,75	11029	7,1		C, D
	267,568	6,76	11520	5,2	7,81	11093	6,3		C, D
	321,729	5,59	11454	4,4	6,46	11029	5,2		C, D
	362,512	4,99	11520	3,9	5,77	11093	4,6		C, D
	390,671	4,60	11454	3,6	5,32	11029	4,3		C, D
	440,193	4,11	11520	3,2	4,75	11093	3,8		C, D
	513,121	3,52	11488	2,7	4,06	11062	3,3		C, D
	578,164	3,16	11639	2,4	3,65	11208	2,9		C, D
	622,742	2,90	11488	2,3	3,35	11062	2,7		C, D
	701,681	2,60	11639	2,0	3,01	11208	2,4		C, D
	805,901	2,24	11488	1,7	2,59	11062	2,1		C, D
	908,058	2,01	11639	1,5	2,33	11208	1,9		C, D
	978,071	1,84	11488	1,4	2,13	11062	1,7		C, D
	1102,052	1,66	11639	1,3	1,92	11208	1,5		C, D
GKS14 - 4W □□□ **1G**	97,467	16,14	10019	14	18,65	9648	17		C, D
	109,822	15,64	10937	13	18,07	10532	15		C, D
	119,493	14,17	10787	12	16,38	10387	14		C, D
	134,640	13,13	11261	10	15,17	10844	13		C, D
	158,039	11,45	11522	8,9	13,23	11095	11		C, D
	178,072	10,12	11477	7,9	11,69	11052	9,4		C, D
	193,754	9,34	11522	7,2	10,79	11095	8,7		C, D
	218,315	8,25	11477	6,4	9,54	11052	7,7		C, D
	237,467	7,57	11454	5,9	8,75	11029	7,1		C, D
	267,568	6,76	11520	5,2	7,81	11093	6,3		C, D
	321,729	5,59	11454	4,4	6,46	11029	5,2		C, D
	362,512	4,99	11520	3,9	5,77	11093	4,6		C, D
	390,671	4,60	11454	3,6	5,32	11029	4,3		C, D
	440,193	4,11	11520	3,2	4,75	11093	3,8		C, D
	513,121	3,52	11488	2,7	4,06	11062	3,3		C, D
	578,164	3,16	11639	2,4	3,65	11208	2,9		C, D
	622,742	2,90	11488	2,3	3,35	11062	2,7		C, D
	701,681	2,60	11639	2,0	3,01	11208	2,4		C, D

Abmessungen ab Seite 6-162

$M_{2\,zul} \leq 11639$ Nm		GKS14-4W □□□							
		50 Hz			60 Hz			50 Hz	60 Hz
Getriebe mit freier Antriebswelle	**i**	$P_{1\,zul}$ [kW]	$M_{2\,zul}$ [Nm]	n_2 [min^{-1}]	$P_{1\,zul}$ [kW]	$M_{2\,zul}$ [Nm]	n_2 [min^{-1}]	**Rücksprache erforderlich bei Einbaulage**	
		n_1 = 1400 min^{-1}			**n_1 = 1680 min^{-1}**				
GKS14 - 4W □□□ **1H**	97,467	16,14	10019	14	18,65	9648	17		C, D
	109,822	15,64	10937	13	18,07	10532	15		C, D
	119,493	14,17	10787	12	16,38	10387	14		C, D
	134,640	13,13	11261	10	15,17	10844	13		C, D
	158,039	11,45	11522	8,9	13,23	11095	11		C, D
	178,072	10,12	11477	7,9	11,69	11052	9,4		C, D
	193,754	9,34	11522	7,2	10,79	11095	8,7		C, D
	218,315	8,25	11477	6,4	9,54	11052	7,7		C, D
	237,467	7,57	11454	5,9	8,75	11029	7,1		C, D
	267,568	6,76	11520	5,2	7,81	11093	6,3		C, D
		n_1 = 700 min^{-1}			**n_1 = 840 min^{-1}**				
GKS14 - 4W □□□ **1E**	97,467	4,58	5688	7,2	5,50	5688	8,6		
	109,822	4,58	6409	6,4	5,50	6409	7,7		
	119,493	4,58	6973	5,9	5,50	6973	7,0		
	134,640	4,58	7857	5,2	5,50	7857	6,2		
	158,039	4,58	9223	4,4	5,50	9223	5,3		
	178,072	4,58	10392	3,9	5,50	10392	4,7		
	321,729	2,79	11454	2,2	3,35	11454	2,6		
	362,512	2,49	11520	1,9	2,99	11520	2,3		
	390,671	2,30	11454	1,8	2,76	11454	2,2		
	440,193	2,05	11520	1,6	2,47	11520	1,9		
	513,121	1,76	11488	1,4	2,11	11488	1,6		
	578,164	1,58	11639	1,2	1,90	11639	1,5		
	622,742	1,45	11488	1,1	1,74	11488	1,4		
	701,681	1,30	11639	1,0	1,56	11639	1,2		
	805,901	1,12	11488	0,9	1,34	11488	1,0		
	908,058	1,01	11639	0,8	1,21	11639	0,9		
	978,071	0,92	11488	0,7	1,11	11488	0,9		
	1102,052	0,83	11639	0,6	0,99	11639	0,8		
	1236,326	0,73	11488	0,6	0,88	11488	0,7		
	1393,043	0,66	11639	0,5	0,79	11639	0,6		
GKS14 - 4W □□□ **1F**	97,467	6,92	8597	7,2	8,31	8597	8,6		
	109,822	6,92	9687	6,4	8,31	9687	7,7		
	119,493	6,92	10540	5,9	8,31	10540	7,0		
	134,640	6,57	11261	5,2	7,88	11261	6,2		
	158,039	5,72	11522	4,4	6,87	11522	5,3		
	178,072	5,06	11477	3,9	6,07	11477	4,7		
	193,754	4,67	11522	3,6	5,60	11522	4,3		
	218,315	4,13	11477	3,2	4,95	11477	3,9		
	237,467	3,79	11454	3,0	4,54	11454	3,5		
	267,568	3,38	11520	2,6	4,06	11520	3,1		
	321,729	2,79	11454	2,2	3,35	11454	2,6		
	362,512	2,49	11520	1,9	2,99	11520	2,3		
	390,671	2,30	11454	1,8	2,76	11454	2,2		
	440,193	2,05	11520	1,6	2,47	11520	1,9		
	513,121	1,76	11488	1,4	2,11	11488	1,6		
	578,164	1,58	11639	1,2	1,90	11639	1,5		
	622,742	1,45	11488	1,1	1,74	11488	1,4		
	701,681	1,30	11639	1,0	1,56	11639	1,2		
	805,901	1,12	11488	0,9	1,34	11488	1,0		
	908,058	1,01	11639	0,8	1,21	11639	0,9		
	978,071	0,92	11488	0,7	1,11	11488	0,9		
	1102,052	0,83	11639	0,6	0,99	11639	0,8		
GKS14 - 4W □□□ **1G**	97,467	8,07	10019	7,2	9,68	10019	8,6		
	109,822	7,82	10937	6,4	9,38	10937	7,7		
	119,493	7,09	10787	5,9	8,50	10787	7,0		
	134,640	6,57	11261	5,2	7,88	11261	6,2		
	158,039	5,72	11522	4,4	6,87	11522	5,3		
	178,072	5,06	11477	3,9	6,07	11477	4,7		
	193,754	4,67	11522	3,6	5,60	11522	4,3		

Abmessungen ab Seite 6-162

$M_{2\,zul} \leq$ 11639 Nm		GKS14-4W □□□							
		50 Hz			60 Hz			50 Hz	60 Hz
Getriebe mit freier Antriebswelle	**i**	$P_{1\,zul}$ [kW]	$M_{2\,zul}$ [Nm]	n_2 [min^{-1}]	$P_{1\,zul}$ [kW]	$M_{2\,zul}$ [Nm]	n_2 [min^{-1}]	**Rücksprache erforderlich bei Einbaulage**	
		n_1 = 700 min^{-1}			n_1 = 840 min^{-1}				
GKS14 - 4W □□□ **1G**	218,315	4,13	11477	3,2	4,95	11477	3,9		
	237,467	3,79	11454	3,0	4,54	11454	3,5		
	267,568	3,38	11520	2,6	4,06	11520	3,1		
	321,729	2,79	11454	2,2	3,35	11454	2,6		
	362,512	2,49	11520	1,9	2,99	11520	2,3		
	390,671	2,30	11454	1,8	2,76	11454	2,2		
	440,193	2,05	11520	1,6	2,47	11520	1,9		
	513,121	1,76	11488	1,4	2,11	11488	1,6		
	578,164	1,58	11639	1,2	1,90	11639	1,5		
	622,742	1,45	11488	1,1	1,74	11488	1,4		
	701,681	1,30	11639	1,0	1,56	11639	1,2		
GKS14 - 4W □□□ **1H**	97,467	8,07	10019	7,2	9,68	10019	8,6		
	109,822	7,82	10937	6,4	9,38	10937	7,7		
	119,493	7,09	10787	5,9	8,50	10787	7,0		
	134,640	6,57	11261	5,2	7,88	11261	6,2		
	158,039	5,72	11522	4,4	6,87	11522	5,3		
	178,072	5,06	11477	3,9	6,07	11477	4,7		
	193,754	4,67	11522	3,6	5,60	11522	4,3		
	218,315	4,13	11477	3,2	4,95	11477	3,9		
	237,467	3,79	11454	3,0	4,54	11454	3,5		
	267,568	3,38	11520	2,6	4,06	11520	3,1		

Abmessungen ab Seite 6-162

GKS□□-3M H□R

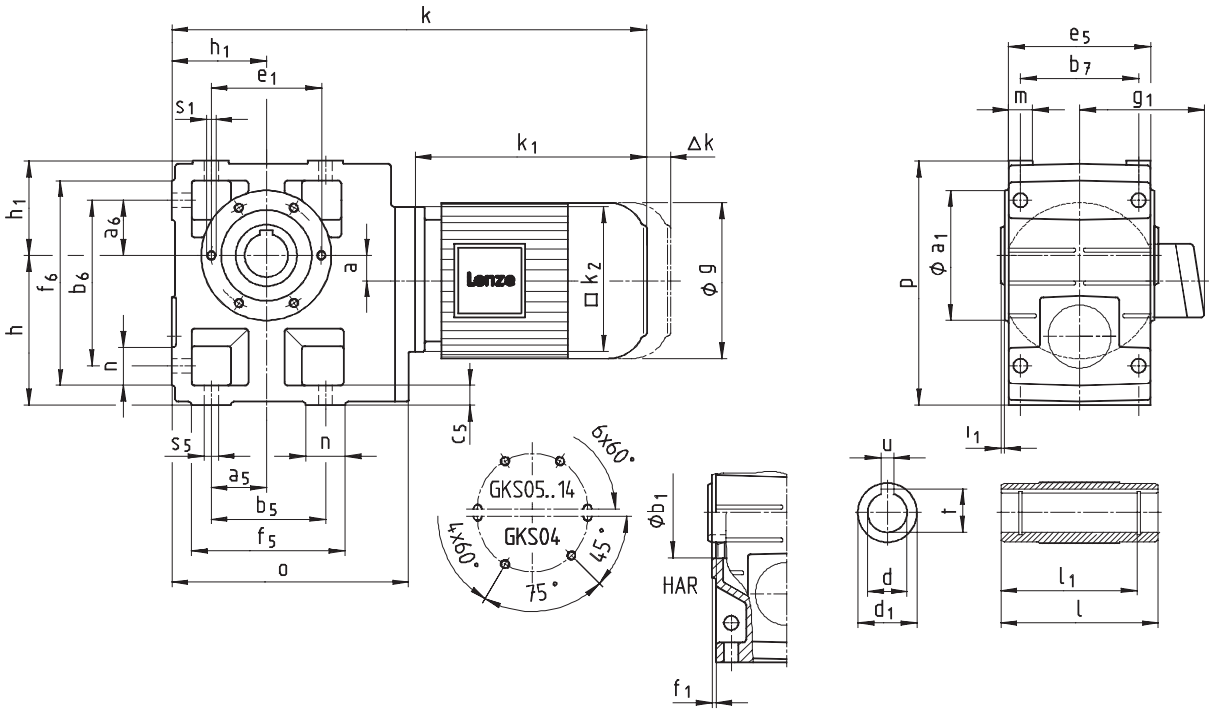
k
h1
e1
s1
k1
Δk
h1
a6
f6
b6
h
n
a
Lenze
□ k2
ϕ g
c5
s5
n
a5
b5
f5
o
6x60°
GKS05..14
GKS04
4x60°
45°
75°
ϕb1
HAR
f1
e5
b7
m
g1
p
ϕ a1
l1
u
t
d
d1
l1
l

Getriebemotor GKS□□-3M H□R		Motorgröße													
Motor		063 C1□ C3□ C4□	071 C1□ C3□ C4□	080 C1□ C3□ C4□	090 C1□ C3□	100 C1□ C3□ C4□	112 C22 C31	112 C32 C41	132 C2□ C3□	160 -22	160 -32	180 -22 -32	180 -42	225 -12	225 -22
g		123	138	156	176	196	220		261	310		355		485	
g_1	ohne Option	100	109	141	146	157	167		195	207		226		360	
	Bremsmotor	107	116	130	135	146	156		195	207		226		360	
k_1		188	207	225	275	309	319	363	404	475	519	592	646	750	775
k_2		120	120	145	180	180	222		265	300		300		300	
Δk^{**}	Bremse	40	52	73	70	79	90		109	96		83	86	137	
	Fremdlüfter	130	128	128	127	109	102		115	123		108	113	118	
	Fremdlüfter+Bremse	170	165	184	180	170	183		201	235		225	228	318	

Getriebegröße	Gesamtlänge k												
04	399	419	441	502									
05	419	439	461	522	556								
06	475	495	517	578	612	628	672						
07			573	634	668	684	728	776	853	897			
09				705	739	755	799	847	924	968	1040	1095	
11					830	846	890	938	1015	1059	1131	1186	1290	1315
14						945	989	1037	1114	1158	1230	1285	1389	1414

Getriebegröße	Getriebe o	l*	p*	h*	h_1	a
04	203	115	171	100	71	20
05	232	140	205	125	80	23
06	291	160	250	150	100	28
07	354	200	310	190	120	34
09	429	240	386	236	150	41
11	527	290	485	300	185	54
14	636	350	605	375	230	67

Getriebegröße	Fuß a_5	a_6	b_5	b_6	b_7	c_5	e_5	f_5	f_6	n	m	s_5
04	45	45	110	119	85	14	105	132	141	22	21	9
05	47,5	47,5	115	140	105	17	127	144	169	29	21	11
06	60	60	155	170	120	20	145	191	206	36	23	14
07	70	70	190	210	150	25	180	235	255	45	28	18
09	90	90	240	266	185	30	222	300	326	60	37	22
11	105	105	290	325	225	40	270	363	398	73	43	26
14	135	135	360	415	275	50	328	442	497	82	52	33

Getriebegröße	Hohlwelle d H7	l	d_1	l_1	u JS9	t +0,2	Gewindelochkreis a_1	b_1 H7	e_1	f_1	i_1	s_1
04	25 30	115	45	100	8 8	28,3 33,3	105	75	90	3	2,5	M6x12
05	30 35	140	50	124	8 10	33,3 38,3	118	80	100	4	4	M8x15
06	40 45	160	65	140	12 14	43,3 48,8	140	100	120	4	5	M10x16
07	50 55	200	75	175	14 16	53,8 59,3	165	115	140	5	5	M12x18
09	60 70	240	95	210	18 20	64,4 74,9	205	145	175	6	5	M16x24
11	70 80	290	105	250	20 22	74,9 85,4	240	140	205	6	6	M20x32
14	100	350	135	305	28	106,4	290	170	250	6	7	M24x35

Maße in [mm]

* Maß k_2 beachten, bei Getriebegröße 04 mit Motorgröße 090 ist Maß $k_2/2$ > h-a
** Weitere Anbauten siehe Kap. 8

GKS□□-3M HAK

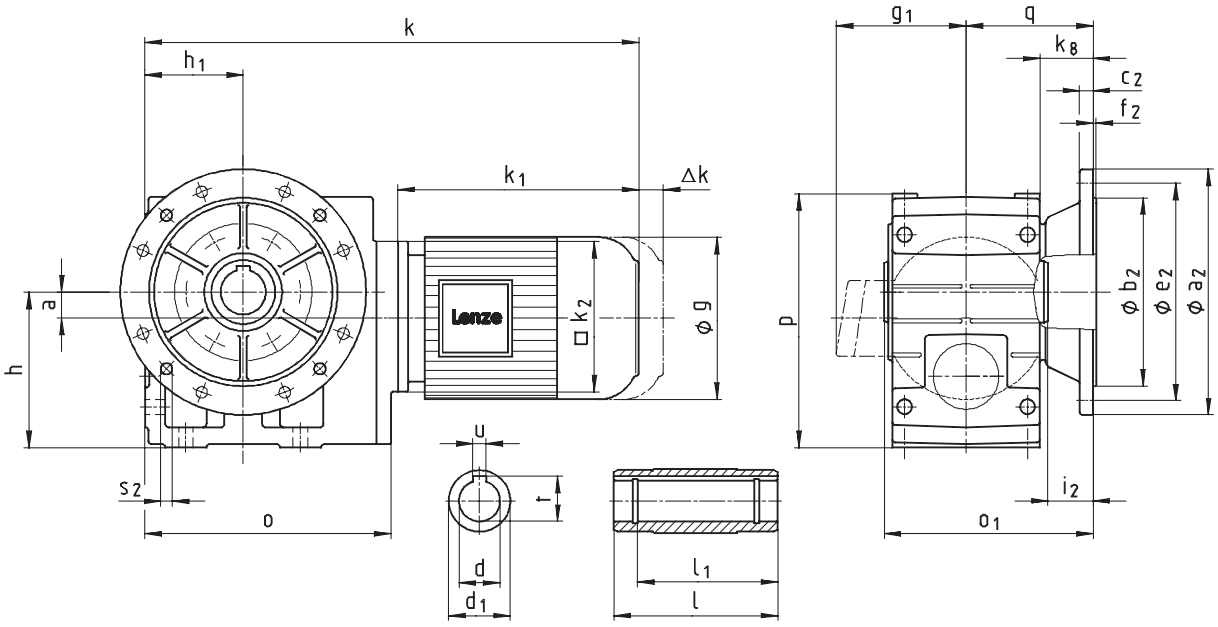
k
h1
k1
Δk
a
h
□ k2
ø g
Lenze
s2
o
u
t
d
d1
l1
l
g1
q
k8
c2
f2
p
ø b2
ø e2
ø a2
i2
o1

Getriebemotor GKS□□-3M HAK		Motorgröße													
Motor		063 C1□ C3□ C4□	071 C1□ C3□ C4□	080 C1□ C3□ C4□	090 C1□ C3□	100 C1□ C3□ C4□	112 C22 C31	112 C32 C41	132 C2□ C3□	160 -22	160 -32	180 -22 -32	180 -42	225 -12	225 -22
g		123	138	156	176	196	220		261	310		355		485	
g_1	ohne Option	100	109	141	146	157	167		195	207		226		360	
	Bremsmotor	107	116	130	135	146	156		195	207		226		360	
k_1		188	207	225	275	309	319	363	404	475	519	592	646	750	775
k_2		120	120	145	180	180	222		265	300		300		300	
Δk^{**}	Bremse	40	52	73	70	79	90		109	96		83	86	137	
	Fremdlüfter	130	128	128	127	109	102		115	123		108	113	118	
	Fremdlüfter+Bremse	170	165	184	180	170	183		201	235		225	228	318	

Getriebegröße	Gesamtlänge k												
04	399	419	441	502									
05	419	439	461	522	556								
06	475	495	517	578	612	628	672						
07			573	634	668	684	728	776	853	897			
09				705	739	755	799	847	924	968	1040	1095	
11					830	846	890	938	1015	1059	1131	1186	1290	1315
14						945	989	1037	1114	1158	1230	1285	1389	1414

Getriebegröße	Getriebe o	o_1*	p*	h*	h_1	a	k_8	q
04	203	148	171	100	71	20	38	90,5
05	232	173	205	125	80	23	40	103
06	291	201	250	150	100	28	49	121
07	354	255	310	190	120	34	65	155
09	429	300	386	236	150	41	69	180
11	527	350	485	300	185	54	70	205
14	636	410	605	375	230	67	71	235

Getriebegröße	Hohlwelle d H7	l	d_1	l_1	u JS9	t +0,2	Abtriebsflansch a_2	b_2 j7	c_2	e_2	f_2	i_2	s_2
04	25 30	115	45	100	8 8	28,3 33,3	160	110	10	130	3,5	33	4 x 9
05	30 35	140	50	124	8 10	33,3 38,3	200	130	12	165	3,5	33	4 x 11
06	40 45	160	65	140	12 14	43,3 48,8	200 250	130 180	12 15	165 215	3,5 4	42 41	4 x 11 4 x 14
07	50 55	200	75	175	14 16	53,8 59,3	250 300	180 230	15 17	215 265	4	55	4 x 14
09	60 70	240	95	210	18 20	64,4 74,9	350	250	18	300	4	60	4 x 17,5
11	70 80	290	105	250	20 22	74,9 85,4	400 450	300 350	20 22	350 400	5	60	4 x 17,5 8 x 17,5
14	100	350	135	305	28	106,4	450	350	22	400	5	60	8 x 17,5

Maße in [mm]

* Maß k_2 beachten, bei Getriebegröße 04 mit Motorgröße 090 ist Maß $k_2/2$ > h-a
** Weitere Anbauten siehe Kap. 8

GKS□□-3M V□R

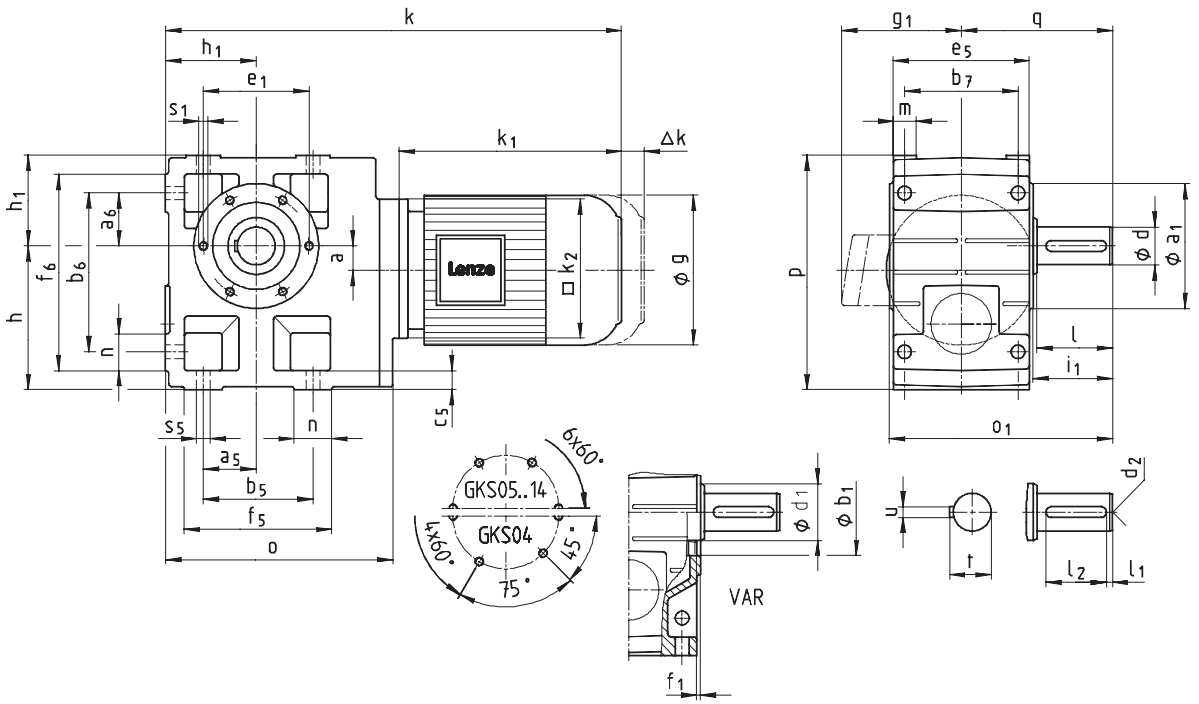
k
h1
e1
s1
k1
Δk
h1
a6
f6
b6
h
n
a
Lenze
□ k2
ϕ g
c5
s5
n
a5
b5
f5
o
6x60°
GKS05..14
GKS04
4x60°
45°
75°
g1
q
e5
b7
m
p
ϕ d
ϕ a1
l
i1
o1
ϕ d1
ϕ b1
VAR
f1
u
t
d2
l2
l1

Getriebemotor GKS□□-3M V□R		Motorgröße													
Motor		063 C1□ C3□ C4□	071 C1□ C3□ C4□	080 C1□ C3□ C4□	090 C1□ C3□	100 C1□ C3□ C4□	112 C22 C31	112 C32 C41	132 C2□ C3□	160 -22	160 -32	180 -22 -32	180 -42	225 -12	225 -22
g		123	138	156	176	196	220		261	310		355		485	
g_1	ohne Option	100	109	141	146	157	167		195	207		226		360	
	Bremsmotor	107	116	130	135	146	156		195	207		226		360	
k_1		188	207	225	275	309	319	363	404	475	519	592	646	750	775
k_2		120	120	145	180	180	222		265	300		300		300	
Δk^{**}	Bremse	40	52	73	70	79	90		109	96		83	86	137	
	Fremdlüfter	130	128	128	127	109	102		115	123		108	113	118	
	Fremdlüfter+Bremse	170	165	184	180	170	183		201	235		225	228	318	

Getriebegröße	Gesamtlänge k												
04	399	419	441	502									
05	419	439	461	522	556								
06	475	495	517	578	612	628	672						
07			573	634	668	684	728	776	853	897			
09				705	739	755	799	847	924	968	1040	1095	
11					830	846	890	938	1015	1059	1131	1186	1290	1315
14						945	989	1037	1114	1158	1230	1285	1389	1414

Getriebegröße	Getriebe o	o_1*	p*	h*	h_1	a	q
04	203	163	171	100	71	20	107,5
05	232	197	205	125	80	23	130
06	291	236	250	150	100	28	160
07	354	296	310	190	120	34	200
09	429	356	386	236	150	41	240
11	527	445	485	300	185	54	305
14	636	544	605	375	230	67	375

Getriebegröße	Fuß a_5	a_6	b_5	b_6	b_7	c_5	e_5	f_5	f_6	n	m	s_5
04	45	45	110	119	85	14	105	132	141	22	21	9
05	47,5	47,5	115	140	105	17	127	144	169	29	21	11
06	60	60	155	170	120	20	145	191	206	36	23	14
07	70	70	190	210	150	25	180	235	255	45	28	18
09	90	90	240	266	185	30	222	300	326	60	37	22
11	105	105	290	325	225	40	270	363	398	73	43	26
14	135	135	360	415	275	50	328	442	497	82	52	33

Getriebegröße	Vollwelle d	l	d_1	l_1	l_2	d_2	u	t	Gewindelochkreis a_1	b_1 H7	e_1	f_1	i_1	s_1
04	25	50	45	4	40	M10	8	28	105	75	90	3	52,5	M6x12
05	30	60	50	6	45	M10	8	33	118	80	100	4	64	M8x15
06	40	80	65	7	63	M16	12	43	140	100	120	4	85	M10x16
07	50	100	75	8	80	M16	14	53,5	165	115	140	5	105	M12x18
09	60	120	95	8	100	M20	18	64	205	145	175	6	125	M16x24
11	80	160	105	15	125	M20	22	85	240	140	205	6	166	M20x32
14	100	200	135	18	160	M24	28	106	290	170	250	6	207	M24x35

Maße in [mm]

d ≤ 50 mm: k6
d > 50 mm: m6

* Maß k_2 beachten, bei Getriebegröße 04 mit Motorgröße 090 ist Maß $k_2/2$ > h-a
** Weitere Anbauten siehe Kap. 8

GKS□□-3M VAK

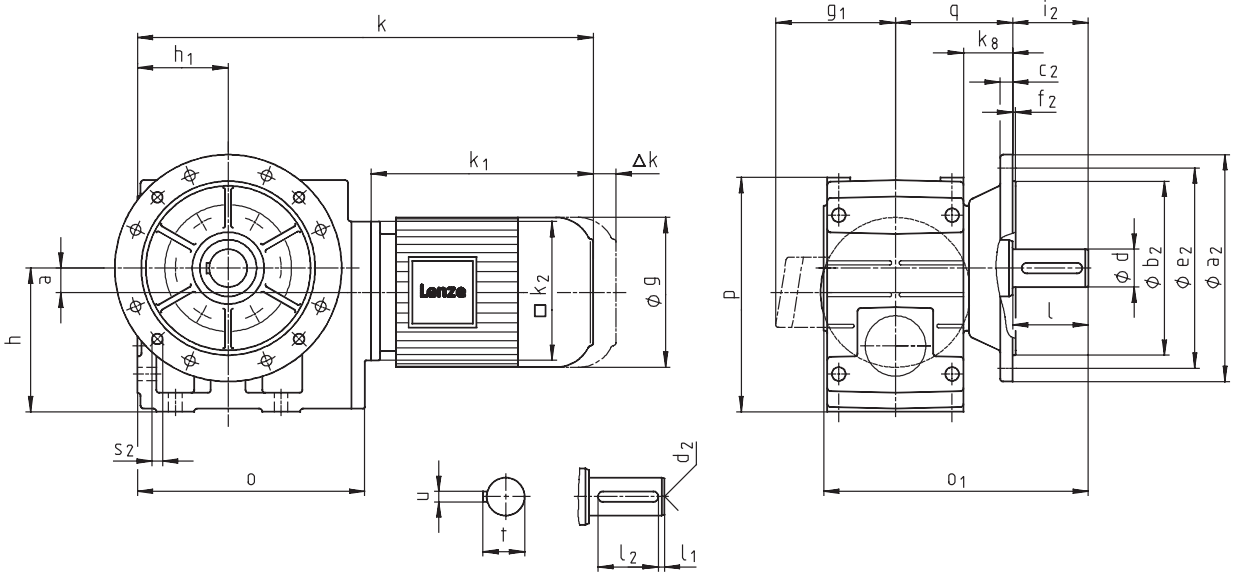
k
h1
k1
Δk
a
h
Lenze
□k2
ϕ g
s2
o
u
t
d2
l2
l1
g1
q
i2
k8
c2
f2
p
ϕ d
ϕ b2
ϕ e2
ϕ a2
l
o1

Getriebemotor GKS□□-3M VAK		Motorgröße													
Motor		063 C1□ C3□ C4□	071 C1□ C3□ C4□	080 C1□ C3□ C4□	090 C1□ C3□	100 C1□ C3□ C4□	112 C22 C31	112 C32 C41	132 C2□ C3□	160 -22	160 -32	180 -22 -32	180 -42	225 -12	225 -22
g		123	138	156	176	196	220		261	310		355		485	
g_1	ohne Option	100	109	141	146	157	167		195	207		226		360	
	Bremsmotor	107	116	130	135	146	156		195	207		226		360	
k_1		188	207	225	275	309	319	363	404	475	519	592	646	750	775
k_2		120	120	145	180	180	222		265	300		300		300	
Δk^{**}	Bremse	40	52	73	70	79	90		109	96		83	86	137	
	Fremdlüfter	130	128	128	127	109	102		115	123		108	113	118	
	Fremdlüfter+Bremse	170	165	184	180	170	183		201	235		225	228	318	

Getriebegröße	Gesamtlänge k												
04	399	419	441	502									
05	419	439	461	522	556								
06	475	495	517	578	612	628	672						
07			573	634	668	684	728	776	853	897			
09				705	739	755	799	847	924	968	1040	1095	
11					830	846	890	938	1015	1059	1131	1186	1290	1315
14						945	989	1037	1114	1158	1230	1285	1389	1414

Getriebegröße	Getriebe o	o_1*	p*	h*	h_1	a	k_8	q
04	203	196	171	100	71	20	38	90,5
05	232	230	205	125	80	23	40	103
06	291	277	250	150	100	28	49	121
07	354	351	310	190	120	34	65	155
09	429	416	386	236	150	41	69	180
11	527	505	485	300	185	54	70	205
14	636	604	605	375	230	67	71	235

Getriebegröße	Vollwelle d	l	l_1	l_2	d_2	u	t	Abtriebsflansch a_2	b_2 j7	c_2	e_2	f_2	i_2	s_2
04	25	50	4	40	M10	8	28	160	110	10	130	3,5	50	4 x 9
05	30	60	6	45	M10	8	33	200	130	12	165	3,5	60	4 x 11
06	40	80	7	63	M16	12	43	250	180	15	215	4	80	4 x 14
07	50	100	8	80	M16	14	53,5	250 300	180 230	15 17	215 265	4	100	4 x 14
09	60	120	8	100	M20	18	64	350	250	18	300	4	120	4 x 17,5
11	80	160	15	125	M20	22	85	400 450	300 350	20 22	350 400	5	160	4 x 17,5 8 x 17,5
14	100	200	18	160	M24	28	106	450	350	22	400	5	200	8 x 17,5

Maße in [mm]

d ≤ 50 mm: k6
d > 50 mm: m6

* Maß k_2 beachten, bei Getriebegröße 04 mit Motorgröße 090 ist Maß $k_2/2 > h-a$
** Weitere Anbauten siehe Kap. 8

GKS□□-4M H□R

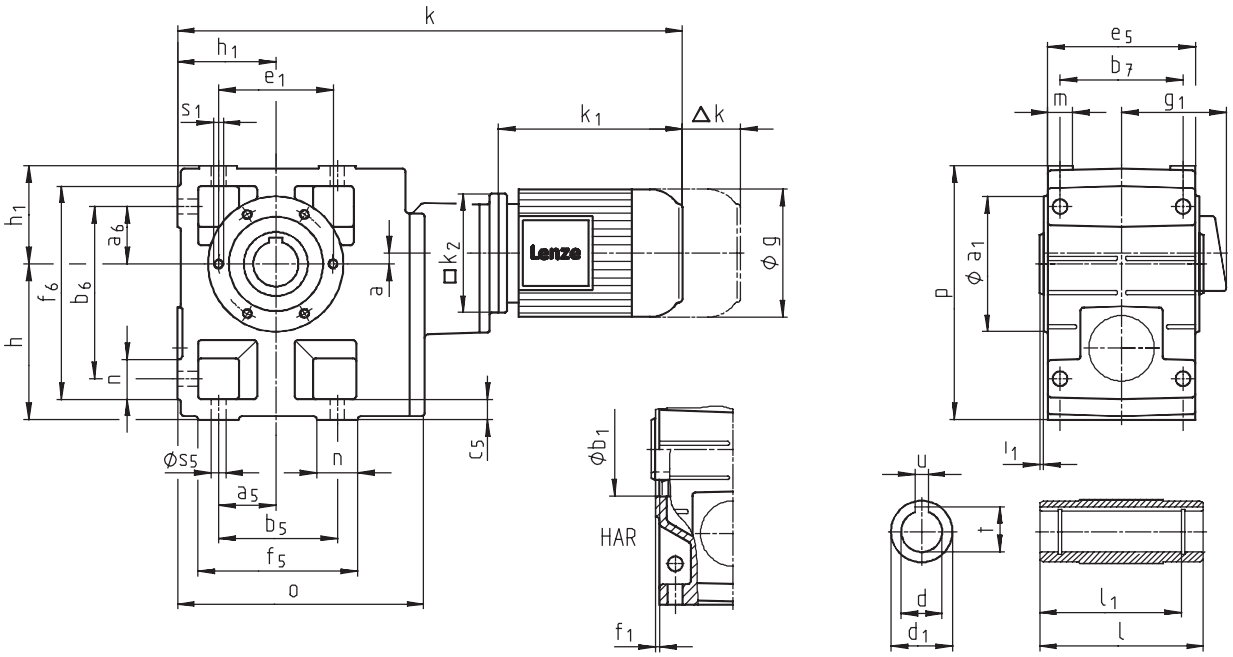
k
h1
e1
s1
k1
Δk
h1
a6
f6
b6
h
n
a
□k2
Lenze
ϕ g
ØS5
n
a5
b5
f5
o
c5
ϕb1
HAR
f1
e5
b7
m
g1
p
ϕ a1
l1
u
t
d
d1
l1
l

Getriebemotor GKS□□-4M H□R		Motorgröße											
Motor		063 C1□ C3□ C4□	071 C1□ C3□ C4□	080 C1□ C3□ C4□	090 C1□ C3□	100 C1□ C3□ C4□	112 C22 C31	112 C32 C41	132 C2□ C3□	160 -22	160 -32	180 -22 -32	180 -42
g		123	138	156	176	196	220		261	310		355	
g_1	ohne Option	100	109	141	146	157	167		195	207		226	
	Bremsmotor	107	116	130	135	146	156		195	207		226	
k_1		188	207	225	275	309	319	363	404	475	519	592	646
k_2		120	120	145	180	180	222		265	300		300	
Δk^{**}	Bremse	40	52	73	70	79	90		109	96		83	86
	Fremdlüfter	130	128	128	127	109	102		115	123		108	113
	Fremdlüfter+Bremse	170	165	184	180	170	183		201	235		225	228

Getriebegröße	Gesamtlänge k										
05	496	515	538								
06	569	588	611	671							
07	636	655	678	738	772						
09	725	744	767	827	861	877	921				
11			877	937	971	987	1031	1080	1156	1200	
14				1070	1104	1120	1164	1213	1289	1333	1406	1460

Getriebegröße	Getriebe o	l*	p*	h	h_1	a
05	226	140	205	125	80	13
06	288	160	250	150	100	8
07	351	200	310	190	120	11
09	426	240	386	236	150	15
11	523	290	485	300	185	16
14	632	350	605	375	230	22

Getriebegröße	Fuß a_5	a_6	b_5	b_6	b_7	c_5	e_5	f_5	f_6	n	m	s_5
05	47,5	47,5	115	140	105	17	127	144	169	29	21	11
06	60	60	155	170	120	20	145	191	206	36	23	14
07	70	70	190	210	150	25	180	235	255	45	28	18
09	90	90	240	266	185	30	222	300	326	60	37	22
11	105	105	290	325	225	40	270	363	398	73	43	26
14	135	135	360	415	275	50	328	442	497	82	52	33

Getriebegröße	Hohlwelle d H7	l	d_1	l_1	u JS9	t +0,2	Gewindelochkreis a_1	b_1 H7	e_1	f_1	i_1	s_1 6x60°
05	30 35	140	50	124	8 10	33,3 38,8	118	800	100	4	4	M8x15
06	40 45	160	65	140	12 14	43,3 48,8	140	100	120	4	5	M10x16
07	50 55	200	75	175	14 16	53,8 59,3	165	115	140	5	5	M12x18
09	60 70	240	95	210	18 20	64,4 74,9	205	145	175	6	5	M16x24
11	70 80	290	105	250	20 22	74,9 85,4	240	140	205	6	6	M20x32
14	100	350	135	305	28	106,4	290	170	250	6	7	M24x35

Maße in [mm]

* Maß k_2 beachten
** Weitere Anbauten siehe Kap. 8

GKS□□-4M HAK

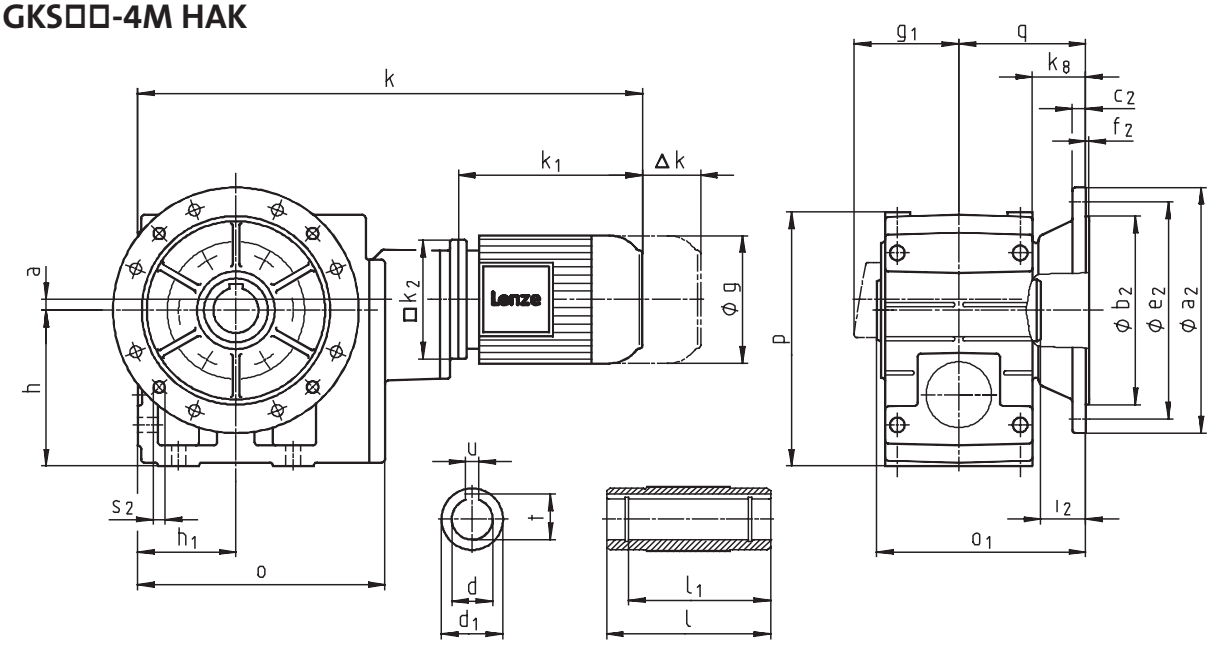
k
k1
Δk
a
h
□k2
Lenze
ϕ g
s2
h1
o
u
t
d
d1
l1
l
g1
q
k8
c2
f2
p
ϕ b2
ϕ e2
ϕ a2
l2
o1

Getriebemotor GKS□□-4M HAK		Motorgröße											
Motor		063 C1□ C3□ C4□	071 C1□ C3□ C4□	080 C1□ C3□ C4□	090 C1□ C3□	100 C1□ C3□ C4□	112 C22 C31	112 C32 C41	132 C2□ C3□	160 -22	160 -32	180 -22 -32	180 -42
g		123	138	156	176	196	220		261	310		355	
g_1	ohne Option	100	109	141	146	157	167		195	207		226	
	Bremsmotor	107	116	130	135	146	156		195	207		226	
k_1		188	207	225	275	309	319	363	404	475	519	592	646
k_2		120	120	145	180	180	222		265	300		300	
Δk^{**}	Bremse	40	52	73	70	79	90		109	96		83	86
	Fremdlüfter	130	128	128	127	109	102		115	123		108	113
	Fremdlüfter+Bremse	170	165	184	180	170	183		201	235		225	228

Getriebegröße	Gesamtlänge k										
05	496	515	538								
06	569	588	611	671							
07	636	655	678	738	772						
09	725	744	767	827	861	877	921				
11			877	937	971	987	1031	1080	1156	1200	
14				1070	1104	1120	1164	1213	1289	1333	1406	1460

Getriebegröße	Getriebe o	o_1*	p*	h	h_1	a	k_8	q
05	226	173	205	125	80	13	40	103
06	288	201	250	150	100	8	49	121
07	351	255	310	190	120	11	65	155
09	426	300	386	236	150	15	69	180
11	523	350	485	300	185	16	70	205
14	632	410	605	375	230	22	71	235

Getriebegröße	Hohlwelle d H7	l	d_1	l_1	u JS9	t +0,2	Abtriebsflansch a_2	b_2 j7	c_2	e_2	f_2	i_2	s_2
05	30 35	140	50	124	8 10	33,3 38,3	200	130	12	165	3,5	33	4 x 11
06	40 45	160	65	140	12 14	43,3 48,8	200 250	130 180	12 15	165 215	3,5 4	42 41	4 x 11 4 x 14
07	50 55	200	75	175	14 16	53,8 59,3	250 300	180 230	15 17	215 265	4	55	4 x 14
09	60 70	240	95	210	18 20	64,4 74,9	350	250	18	300	4	60	4 x 17,5
11	70 80	290	105	250	20 22	74,9 85,4	400 450	300 350	20 22	350 400	5	60	4 x 17,5 8 x 17,5
14	100	350	135	305	28	106,4	450	350	22	400	5	60	8 x 17,5

Maße in [mm]

* Maß k_2 beachten
** Weitere Anbauten siehe Kap. 8

GKS□□-4M V□R

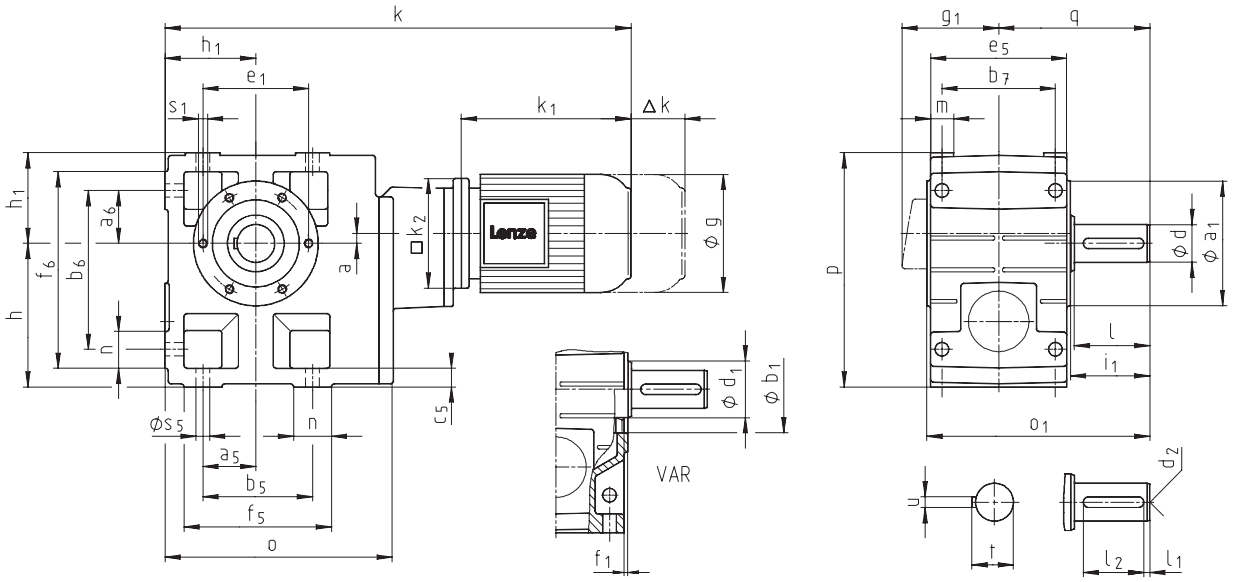
k
h1
e1
s1
k1
Δk
h1
a6
f6
b6
h
n
a
□k2
Lenze
ϕg
ϕs5
n
a5
b5
f5
o
c5
ϕd1
ϕb1
VAR
f1
g1
q
e5
b7
m
p
ϕd
ϕa1
l
i1
o1
d2
u
t
l2
l1

6

Getriebemotor GKS□□-4M V□R		Motorgröße												
Motor		063 C1□ C3□ C4□	071 C1□ C3□ C4□	080 C1□ C3□ C4□	090 C1□ C3□	100 C1□ C3□ C4□	112 C22 C31	112 C32 C41	132 C2□ C3□	160 -22	160 -32	180 -22 -32	180 -42
g		123	138	156	176	196	220		261	310		355	
g_1	ohne Option	100	109	141	146	157	167		195	207		226	
	Bremsmotor	107	116	130	135	146	156		195	207		226	
k_1		188	207	225	275	309	319	363	404	475	519	592	646
k_2		120	120	145	180	180	222		265	300		300	
Δk^{**}	Bremse	40	52	73	70	79	90		109	96		83	86
	Fremdlüfter	130	128	128	127	109	102		115	123		108	113
	Fremdlüfter+Bremse	170	165	184	180	170	183		201	235		225	228

Getriebegröße	Gesamtlänge k										
05	496	515	538								
06	569	588	611	671							
07	636	655	678	738	772						
09	725	744	767	827	861	877	921				
11			877	937	971	987	1031	1080	1156	1200	
14				1070	1104	1120	1164	1213	1289	1333	1406	1460

Getriebegröße	Getriebe o	o_1*	p*	h	h_1	a	q
05	226	197	205	125	80	13	130
06	288	236	250	150	100	8	160
07	351	296	310	190	120	11	200
09	426	356	386	236	150	15	240
11	523	445	485	300	185	16	305
14	632	544	605	375	230	22	375

Getriebegröße	Fuß a_5	a_6	b_5	b_6	b_7	c_5	e_5	f_5	f_6	n	m	s_5
05	47,5	47,5	115	140	105	17	127	144	169	29	21	11
06	60	60	155	170	120	20	145	191	206	36	23	14
07	70	70	190	210	150	25	180	235	255	45	28	18
09	90	90	240	266	185	30	222	300	326	60	37	22
11	105	105	290	325	225	40	270	363	398	73	43	26
14	135	135	360	415	275	50	328	442	497	82	52	33

Getriebegröße	Vollwelle d	l	d_1	l_1	l_2	d_2	u	t	Gewindelochkreis a_1	b_1 H7	e_1	f_1	i_1	s_1 6x60°
05	30	60	50	6	45	M10	8	33	118	80	100	4	64	M8x15
06	40	80	65	7	63	M16	12	43	140	100	120	4	85	M10x16
07	50	100	75	8	80	M16	14	53,5	165	115	140	5	105	M12x18
09	60	120	95	8	100	M20	18	64	205	145	175	6	125	M16x24
11	80	160	105	15	125	M20	22	85	240	140	205	6	166	M20x32
14	100	200	135	18	160	M24	28	106	290	170	250	6	207	M24x35

Maße in [mm]

d ≤ 50 mm: k6
d > 50 mm: m6

* Maß k_2 beachten
** Weitere Anbauten siehe Kap. 8

GKS□□-4M VAK

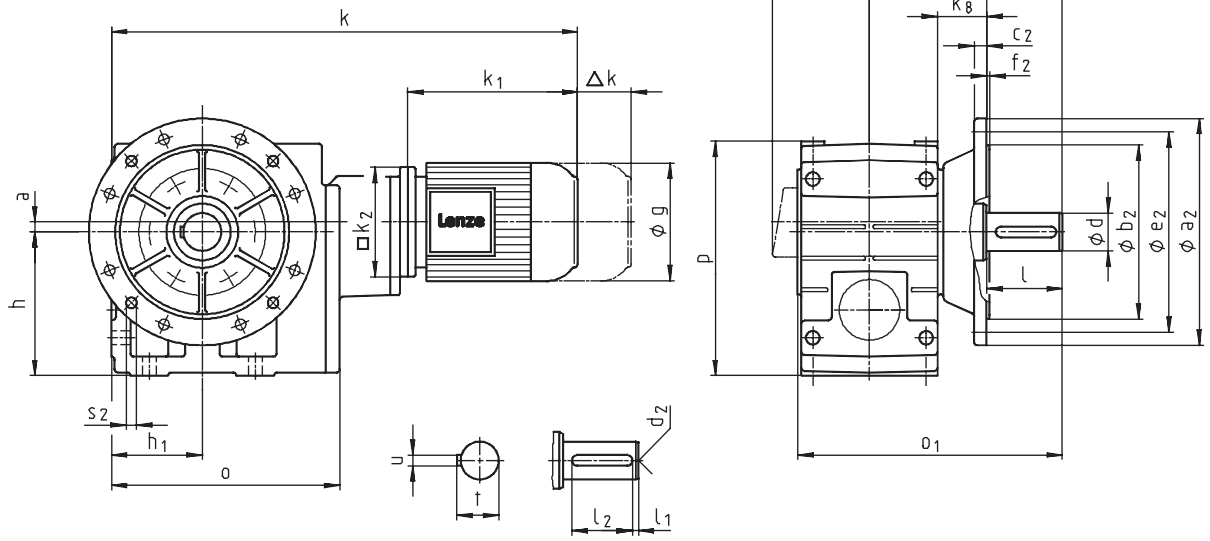
k
k1
Δk
a
h
□k2
Lenze
ϕ g
s2
h1
o
u
t
d2
l2
l1
g1
q
i2
k8
c2
f2
p
ϕ d
ϕ b2
ϕ e2
ϕ a2
l
o1

Getriebemotor GKS□□-4M VAK		Motorgröße											
Motor		063 C1□ C3□ C4□	071 C1□ C3□ C4□	080 C1□ C3□ C4□	090 C1□ C3□	100 C1□ C3□ C4□	112 C22 C31	112 C32 C41	132 C2□ C3□	160 -22	160 -32	180 -22 -32	180 -42
g		123	138	156	176	196	220		261	310		355	
g_1	ohne Option	100	109	141	146	157	167		195	207		226	
	Bremsmotor	107	116	130	135	146	156		195	207		226	
k_1		188	207	225	275	309	319	363	404	475	519	592	646
k_2		120	120	145	180	180	222		265	300		300	
Δk^{**}	Bremse	40	52	73	70	79	90		109	96		83	86
	Fremdlüfter	130	128	128	127	109	102		115	123		108	113
	Fremdlüfter+Bremse	170	165	184	180	170	183		201	235		225	228

Getriebegröße	Gesamtlänge k										
05	496	515	538								
06	569	588	611	671							
07	636	655	678	738	772						
09	725	744	767	827	861	877	921				
11			877	937	971	987	1031	1080	1156	1200	
14				1070	1104	1120	1164	1213	1289	1333	1406	1460

Getriebegröße	Getriebe o	o_1*	p*	h	h_1	a	k_8	q
05	226	230	205	125	80	13	40	103
06	288	277	250	150	100	8	49	121
07	351	351	310	190	120	11	65	155
09	426	416	386	236	150	15	69	180
11	523	505	485	300	185	16	70	205
14	632	604	605	375	230	22	71	235

Getriebegröße	Vollwelle d	l	l_1	l_2	d_2	u	t	Abtriebsflansch a_2	b_2 j7	c_2	e_2	f_2	i_2	s_2
05	30	60	6	45	M10	8	33	200	130	12	165	3,5	60	4 x 11
06	40	80	7	63	M16	12	43	250	180	15	215	4	80	4 x 14
07	50	100	8	80	M16	14	53,5	250 300	180 230	15 17	215 265	4	100	4 x 14
09	60	120	8	100	M20	18	64	350	250	18	300	4	120	4 x 17,5
11	80	160	15	125	M20	22	85	400 450	300 350	20 22	350 400	5	160	4 x 17,5 8 x 17,5
14	100	200	18	160	M24	28	106	450	350	22	400	5	200	8 x 17,5

Maße in [mm]

d ≤ 50 mm: k6
d > 50 mm: m6

* Maß k_2 beachten
** Weitere Anbauten siehe Kap. 8

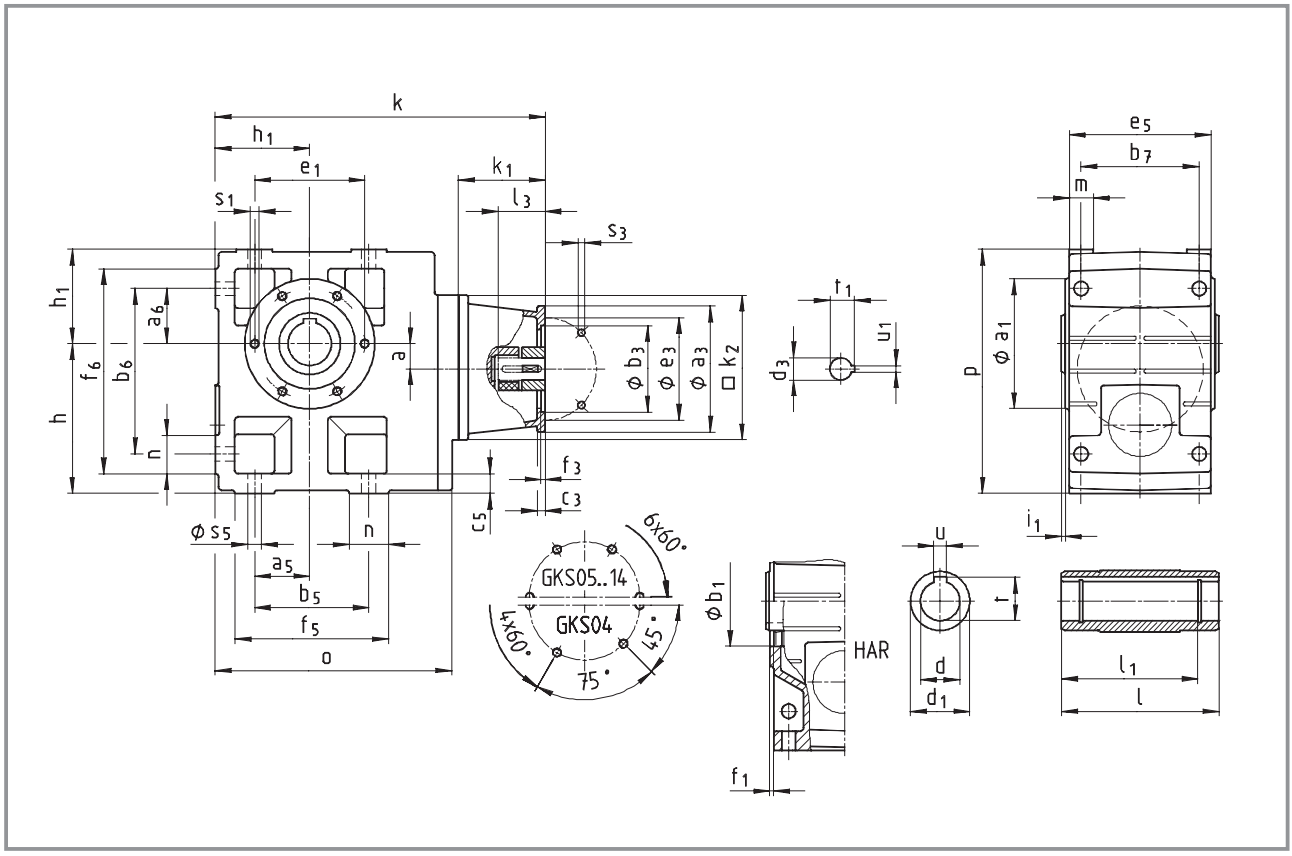

Getriebe GKS□□-3N H□R			Antriebsgröße									
			1A	1B	2B	1C	2C	3C	4C	6C	7C	1D	2D
			entspricht IEC-Motor										
			63	71	63	80	71	71	71	63	80	90	80
Gehäuse	k_1		75	77	75	91						115	
	k_2		120	145	120	145						180	
Flansch	a_3		90	105	90	160	160	105	120	160	120	160	
	b_3	H8	60	70	60	110	110	70	80	110	80	110	
	c_3		7	8	7	10	10	8	8	10	8	10	
	e_3		75	85	75	130	130	85	100	130	100	130	
	f_3		3	3		4	4	3	3,5	4	3,5	4	
	s_3	4 x	5,5	6,6	5,5	9	9	6,6	6,6	9	6,6	9	
erforderliche	d_3		11	14	11	19	14	14	14	11	19	24	19
Motorwellen	l_3	min	23	30	23	25				23	25	50	40
		max	23	30	23	40				40	40	50	50
	u_1		4	5	4	6	5	5	5	4	6	8	6
	t_1		12,5	16	12,5	21,5	16	16	16	12,5	21,5	27	21,5

Getriebegröße	Gesamtlänge k						
04	287	294	287	308			342
05		314		328			362
06		370		384			418
07				440			474
09							545

Getriebe GKS□□-3N H□R			Antriebsgröße 1E	2E	3E	4E	1F	2F	3F	1G	2G	3G	1H	2H	3H	1K	2K
			entspricht IEC-Motor														
			100 112	90	80	90	100 112	90	90	132	100 112	132	160	180	132	200	225
Gehäuse	k_1		110			130	139		159	180	160	180	214	214	184	244	274
	k_2		180			180	180		180	265			300			300	
Flansch	a_3		160			188	160		188	300	250	250	350	350	300	400	450
	b_3	H8	110			130	110		130	230	180	180	250	250	230	300	350
	c_3		10			20	10		20	18	18	35	20	20	18	20	
	e_3		130			165	130		165	265	215	215	300	300	265	350	400
	f_3		4			4	4		4	4,5			6	6	4,5	6	
	s_3	4 x	9			M10	9		M10	13,5			17,5	17,5	13,5	17,5	
		8 x															17,5
erforderliche Motorwellen	d_3		28	24	19	24	28	24	24	38	28	38	42	48	38	55	60
	l_3	min	30			50	30		50	80	60	80	110	110	80	110	140
		max	60			50	60		50	80	60	80	110	110	80	110	140
	u_1		8	8	6	8	8	8	8	10	8	10	12	14	10	16	18
	t_1		31	27	21,5	27	31	27	27	41	31	41	45	51,5	41	59	64

Getriebegröße	Gesamtlänge k												
05	357		377										
06	413		433	442		462							
07	469		489	498		518	553	533	553	591		561	
09	540		560	569		589	624	604	624	662	662	632	692
11	631		651	660		680	715	695	715	753	753	723	783	813
14							814	794	814	852	852	822	882	912

Getriebegröße	Getriebe o	l*	p*	h*	h_1	a
04	203	115	171	100	71	20
05	232	140	205	125	80	23
06	291	160	250	150	100	28
07	354	200	310	190	120	34
09	429	240	386	236	150	41
11	527	290	485	300	185	54
14	636	350	605	375	230	67

Getriebegröße	Fuß a_5	a_6	b_5	b_6	b_7	c_5	e_5	f_5	f_6	n	m	s_5
04	45	45	110	119	85	14	105	132	141	22	21	9
05	47,5	47,5	115	140	105	17	127	144	169	29	21	11
06	60	60	155	170	120	20	145	191	206	36	23	14
07	70	70	190	210	150	25	180	235	255	45	28	18
09	90	90	240	266	185	30	222	300	326	60	37	22
11	105	105	290	325	225	40	270	363	398	73	43	26
14	135	135	360	415	275	50	328	442	497	82	52	33

Getriebegröße	Hohlwelle d H7	l	d_1	l_1	u JS9	t +0,2	Gewindelochkreis a_1	b_1 H7	e_1	f_1	i_1	s_1
04	25 30	115	45	100	8 8	28,3 33,3	105	75	90	3	2,5	M6x12
05	30 35	140	50	124	8 10	33,3 38,3	118	80	100	4	4	M8x15
06	40 45	160	65	140	12 14	43,3 48,8	140	100	120	4	5	M10x16
07	50 55	200	75	175	14 16	53,8 59,3	165	115	140	5	5	M12x18
09	60 70	240	95	210	18 20	64,4 74,9	205	145	175	6	5	M16x24
11	70 80	290	105	250	20 22	74,9 85,4	240	140	205	6	6	M20x32
14	100	350	135	305	28	106,4	290	170	250	6	7	M24x35

Maße in [mm] * Maß k_2 beachten, bei Getriebegröße 04 mit Antriebsgröße 1D / 2D ist Maß $k_2/2 > h-a$

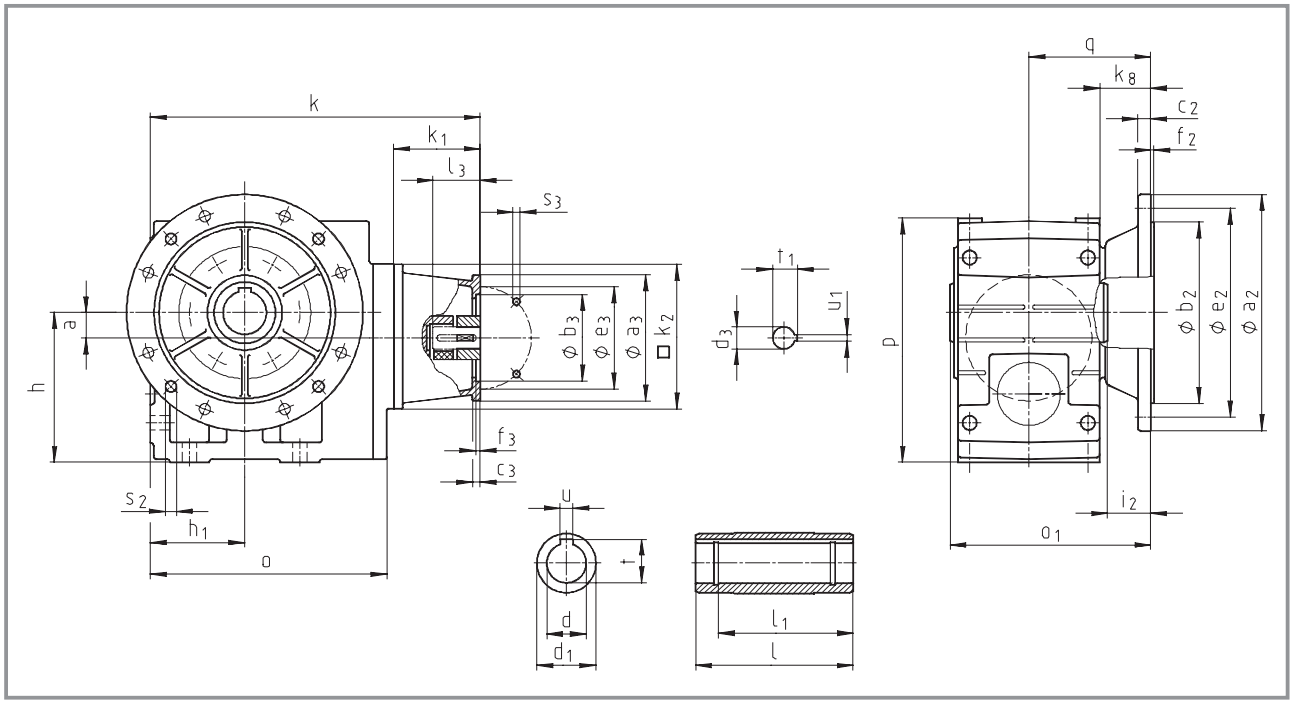

Getriebe **GKS□□-3N HAK**			Antriebsgröße									
			1A	**1B**	**2B**	**1C**	**2C**	**3C**	**4C**	**6C**	**7C**	**1D**	**2D**
			entspricht IEC-Motor										
			63	71	63	80	71	71	71	63	80	90	80
Gehäuse	k_1		75	77	75	91						115	
	k_2		120	145	120	145						180	
Flansch	a_3		90	105	90	160	160	105	120	160	120	160	
	b_3	H8	60	70	60	110	110	70	80	110	80	110	
	c_3		7	8	7	10	10	8	8	10	8	10	
	e_3		75	85	75	130	130	85	100	130	100	130	
	f_3		3	3		4	4	3	3,5	4	3,5	4	
	s_3	4 x	5,5	6,6	5,5	9	9	6,6	6,6	9	6,6	9	
erforderliche	d_3		11	14	11	19	14	14	14	11	19	24	19
Motorwellen	l_3	min	23	30	23	25				23	25	50	40
		max	23	30	23	40				40	40	50	50
	u_1		4	5	4	6	5	5	5	4	6	8	6
	t_1		12,5	16	12,5	21,5	16	16	16	12,5	21,5	27	21,5

Getriebe-größe	Gesamtlänge **k**					
04	287	294	287	308		342
05		314		328		362
06		370		384		418
07				440		474
09						545

Getriebe GKS□□-3N HAK			Antriebsgröße 1E	2E	3E	4E	1F	2F	3F	1G	2G	3G	1H	2H	3H	1K	2K
			entspricht IEC-Motor														
			100 112	90	80	90	100 112	90	90	132	100 112	132	160	180	132	200	225
Gehäuse	k_1		110			130	139		159	180	160	180	214	214	184	244	274
	k_2		180			180	180		180	265			300			300	
Flansch	a_3		160			188	160		188	300	250	250	350	350	300	400	450
	b_3	H8	110			130	110		130	230	180	180	250	250	230	300	350
	c_3		10			20	10		20	18	18	35	20	20	18	20	
	e_3		130			165	130		165	265	215	215	300	300	265	350	400
	f_3		4			4	4		4	4,5			6	6	4,5	6	
	s_3	4 x	9			M10	9		M10	13,5			17,5	17,5	13,5	17,5	
		8 x															17,5
erforderliche Motorwellen	d_3		28	24	19	24	28	24	24	38	28	38	42	48	38	55	60
	l_3	min	30			50	30		50	80	60	80	110	110	80	110	140
		max	60			50	60		50	80	60	80	110	110	80	110	140
	u_1		8	8	6	8	8	8	8	10	8	10	12	14	10	16	18
	t_1		31	27	21,5	27	31	27	27	41	31	41	45	51,5	41	59	64

Getriebegröße	Gesamtlänge k												
05	357		377										
06	413		433	442		462							
07	469		489	498		518	553	533	553	591		561	
09	540		560	569		589	624	604	624	662	662	632	692
11	631		651	660		680	715	695	715	753	753	723	783	813
14							814	794	814	852	852	822	882	912

Getriebegröße	Getriebe o	o_1*	p*	h*	h_1	a	k_8	q
04	203	148	171	100	71	20	38	90,5
05	232	173	205	125	80	23	40	103
06	291	201	250	150	100	28	49	121
07	354	255	310	190	120	34	65	155
09	429	300	386	236	150	41	69	180
11	527	350	485	300	185	54	70	205
14	636	410	605	375	230	67	71	235

Getriebegröße	Hohlwelle d H7	l	d_1	l_1	u JS9	t +0,2	Abtriebsflansch a_2	b_2 j7	c_2	e_2	f_2	i_2	s_2
04	25 30	115	45	100	8 8	28,3 33,3	160	110	10	130	3,5	33	4 x 9
05	30 35	140	50	124	8 10	33,3 38,3	200	130	12	165	3,5	33	4 x 11
06	40 45	160	65	140	12 14	43,3 48,8	200 250	130 180	12 15	165 215	3,5 4	42 41	4 x 11 4 x 14
07	50 55	200	75	175	14 16	53,8 59,3	250 300	180 230	15 17	215 265	4	55	4 x 14
09	60 70	240	95	210	18 20	64,4 74,9	350	250	18	300	4	60	4 x 17,5
11	70 80	290	105	250	20 22	74,9 85,4	400 450	300 350	20 22	350 400	5	60	4 x 17,5 8 x 17,5
14	100	350	135	305	28	106,4	450	350	22	400	5	60	8 x 17,5

Maße in [mm]

* Maß k_2 beachten, bei Getriebegröße 04 mit Antriebsgröße 1D / 2D ist Maß $k_2/2$ > h-a

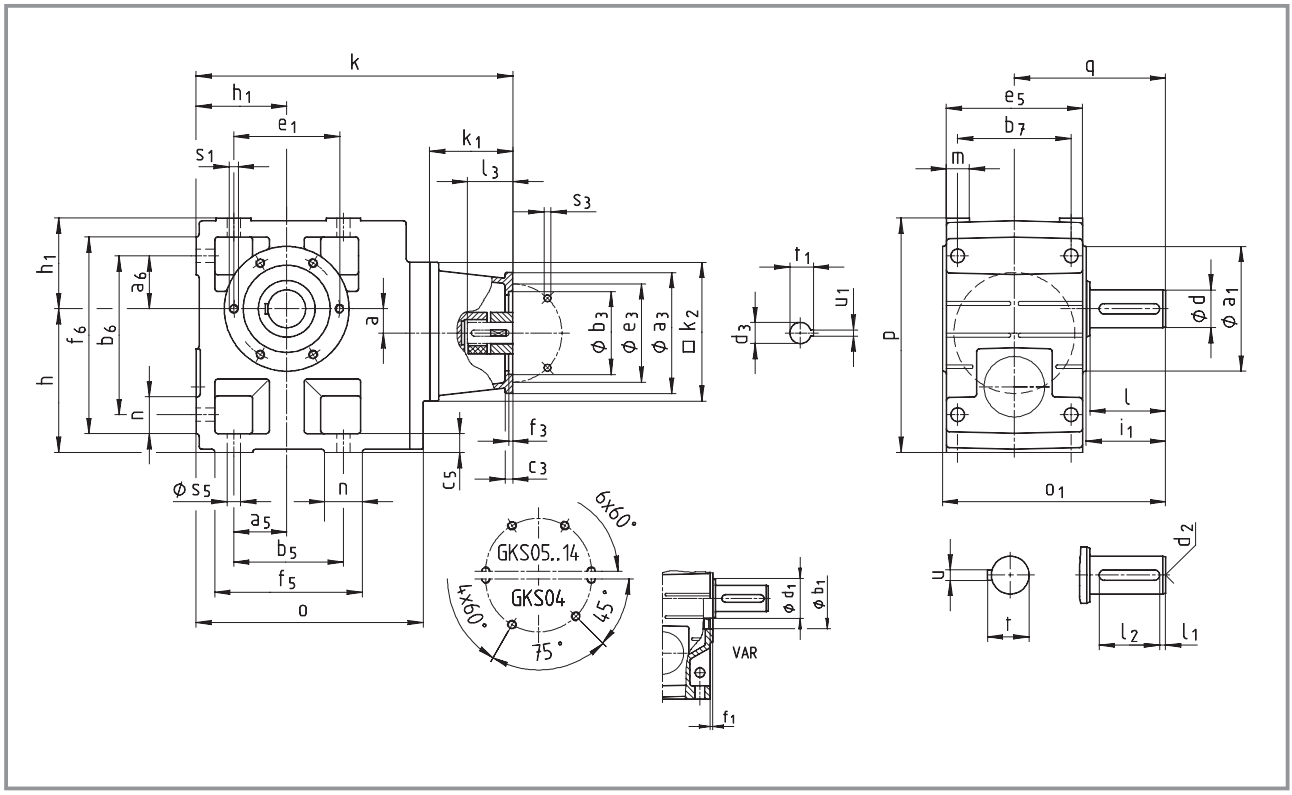

Getriebe GKS□□-3N V□R			Antriebsgröße									
			1A	1B	2B	1C	2C	3C	4C	6C	7C	1D	2D
			entspricht IEC-Motor										
			63	71	63	80	71	71	71	63	80	90	80
Gehäuse	k_1		75	77	75	91						115	
	k_2		120	145	120	145						180	
Flansch	a_3		90	105	90	160	160	105	120	160	120	160	
	b_3	H8	60	70	60	110	110	70	80	110	80	110	
	c_3		7	8	7	10	10	8	8	10	8	10	
	e_3		75	85	75	130	130	85	100	130	100	130	
	f_3		3	3		4	4	3	3,5	4	3,5	4	
	s_3	4 x	5,5	6,6	5,5	9	9	6,6	6,6	9	6,6	9	
erforderliche	d_3		11	14	11	19	14	14	14	11	19	24	19
Motorwellen	l_3	min	23	30	23	25				23	25	50	40
		max	23	30	23	40				40	40	50	50
	u_1		4	5	4	6	5	5	5	4	6	8	6
	t_1		12,5	16	12,5	21,5	16	16	16	12,5	21,5	27	21,5

Getriebegröße	Gesamtlänge k						
04	287	294	287	308			342
05		314		328			362
06		370		384			418
07				440			474
09							545

Getriebe GKS□□-3N V□R			Antriebsgröße 1E	2E	3E	4E	1F	2F	3F	1G	2G	3G	1H	2H	3H	1K	2K
			entspricht IEC-Motor														
			100 112	90	80	90	100 112	90	90	132	100 112	132	160	180	132	200	225
Gehäuse	k_1		110			130	139		159	180	160	180	214	214	184	244	274
	k_2		180			180	180		180	265			300			300	
Flansch	a_3		160			188	160		188	300	250	250	350	350	300	400	450
	b_3	H8	110			130	110		130	230	180	180	250	250	230	300	350
	c_3		10			20	10		20	18	18	35	20	20	18	20	
	e_3		130			165	130		165	265	215	215	300	300	265	350	400
	f_3		4			4	4		4	4,5			6	6	4,5	6	
	s_3	4 x	9			M10	9		M10	13,5			17,5	17,5	13,5	17,5	
		8 x															17,5
erforderliche Motorwellen	d_3		28	24	19	24	28	24	24	38	28	38	42	48	38	55	60
	l_3	min	30			50	30		50	80	60	80	110	110	80	110	140
		max	60			50	60		50	80	60	80	110	110	80	110	140
	u_1		8	8	6	8	8	8	8	10	8	10	12	14	10	16	18
	t_1		31	27	21,5	27	31	27	27	41	31	41	45	51,5	41	59	64

Getriebegröße	Gesamtlänge k												
05	357		377										
06	413		433	442		462							
07	469		489	498		518	553	533	553	591		561	
09	540		560	569		589	624	604	624	662	662	632	692
11	631		651	660		680	715	695	715	753	753	723	783	813
14							814	794	814	852	852	822	882	912

Getriebegröße	Getriebe o	o_1*	p*	h*	h_1	a	q
04	203	163	171	100	71	20	107,5
05	232	197	205	125	80	23	130
06	291	236	250	150	100	28	160
07	354	296	310	190	120	34	200
09	429	356	386	236	150	41	240
11	527	445	485	300	185	54	305
14	636	544	605	375	230	67	375

Getriebegröße	Fuß a_5	a_6	b_5	b_6	b_7	c_5	e_5	f_5	f_6	n	m	s_5
04	45	45	110	119	85	14	105	132	141	22	21	9
05	47,5	47,5	115	140	105	17	127	144	169	29	21	11
06	60	60	155	170	120	20	145	191	206	36	23	14
07	70	70	190	210	150	25	180	235	255	45	28	18
09	90	90	240	266	185	30	222	300	326	60	37	22
11	105	105	290	325	225	40	270	363	398	73	43	26
14	135	135	360	415	275	50	328	442	497	82	52	33

Getriebegröße	Vollwelle d	l	d_1	l_1	l_2	d_2	u	t	Gewindelochkreis a_1	b_1 H7	e_1	f_1	i_1	s_1
04	25	50	45	4	40	M10	8	28	105	75	90	3	52,5	M6x12
05	30	60	50	6	45	M10	8	33	118	80	100	4	64	M8x15
06	40	80	65	7	63	M16	12	43	140	100	120	4	85	M10x16
07	50	100	75	8	80	M16	14	53,5	165	115	140	5	105	M12x18
09	60	120	95	8	100	M20	18	64	205	145	175	6	125	M16x24
11	80	160	105	15	125	M20	22	85	240	140	205	6	166	M20x32
14	100	200	135	18	160	M24	28	106	290	170	250	6	207	M24x35

Maße in [mm]

d ≤ 50 mm: k6
d > 50 mm: m6

* Maß k_2 beachten, bei Getriebegröße 04 mit Antriebsgröße 1D / 2D ist Maß $k_2/2$ > h-a

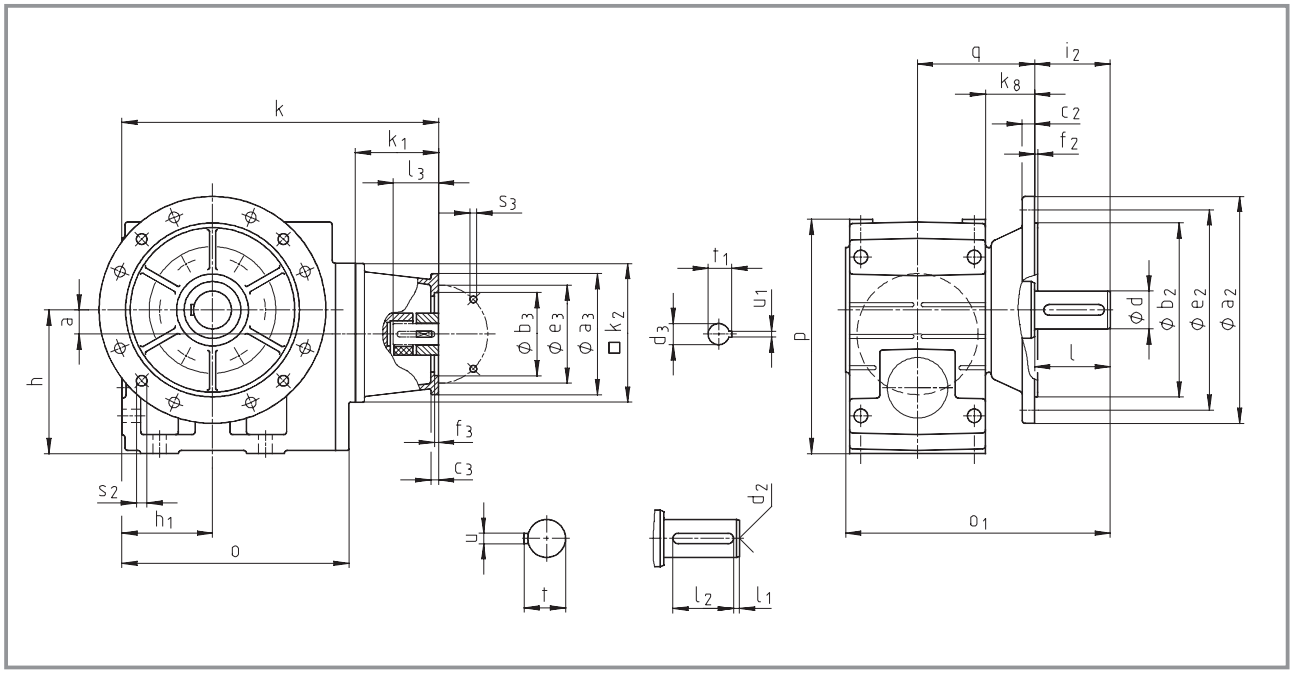

Getriebe			Antriebsgröße									
GKS□□-3N VAK			**1A**	**1B**	**2B**	**1C**	**2C**	**3C**	**4C**	**6C**	**7C**	**1D**	**2D**
			entspricht IEC-Motor										
Gehäuse	k_1		63	71	63	80	71	71	71	63	80	90	80
	k_2		75	77	75	91						115	
Flansch	a_3		120	145	120	145						180	
	b_3	H8	90	105	90	160	160	105	120	160	120	160	
	c_3		60	70	60	110	110	70	80	110	80	110	
	e_3		7	8	7	10	10	8	8	10	8	10	
	f_3		75	85	75	130	130	85	100	130	100	130	
	s_3	4 x	3	3		4	4	3	3,5	4	3,5	4	
erforderliche	d_3		5,5	6,6	5,5	9	9	6,6	6,6	9	6,6	9	
Motorwellen	l_3	min	11	14	11	19	14	14	14	11	19	24	19
		max	23	30	23	25				23	25	50	40
	u_1		23	30	23	40				40	40	50	50
	t_1		4	5	4	6	5	5	5	4	6	8	6
			12,5	16	12,5	21,5	16	16	16	12,5	21,5	27	21,5

Getriebe-größe	Gesamtlänge **k**						
04	287	294	287	308			342
05		314		328			362
06		370		384			418
07				440			474
09							545

Getriebe GKS□□-3N VAK			Antriebsgröße													
			1E	2E	3E	4E	1F	2F	3F	1G	2G	3G	1H	2H	3H	1K	2K
			entspricht IEC-Motor														
			100 112	90	80	90	100 112	90	90	132	100 112	132	160	180	132	200	225
Gehäuse	k_1		110			130	139		159	180	160	180	214	214	184	244	274
	k_2		180			180	180		180	265			300			300	
Flansch	a_3		160			188	160		188	300	250	250	350	350	300	400	450
	b_3	H8	110			130	110		130	230	180	180	250	250	230	300	350
	c_3		10			20	10		20	18	18	35	20	20	18	20	
	e_3		130			165	130		165	265	215	215	300	300	265	350	400
	f_3		4			4	4		4	4,5			6	6	4,5	6	
	s_3	4 x	9			M10	9		M10	13,5			17,5	17,5	13,5	17,5	
		8 x															17,5
erforderliche Motorwellen	d_3		28	24	19	24	28	24	24	38	28	38	42	48	38	55	60
	l_3	min	30			50	30		50	80	60	80	110	110	80	110	140
		max	60			50	60		50	80	60	80	110	110	80	110	140
	u_1		8	8	6	8	8	8	8	10	8	10	12	14	10	16	18
	t_1		31	27	21,5	27	31	27	27	41	31	41	45	51,5	41	59	64

Getriebegröße	Gesamtlänge k												
05	357		377										
06	413		433	442		462							
07	469		489	498		518	553	533	553	591		561	
09	540		560	569		589	624	604	624	662	662	632	692
11	631		651	660		680	715	695	715	753	753	723	783	813
14							814	794	814	852	852	822	882	912

Getriebegröße	Getriebe o	o_1*	p*	h*	h_1	a	k_8	q
04	203	196	171	100	71	20	38	90,5
05	232	230	205	125	80	23	40	103
06	291	277	250	150	100	28	49	121
07	354	351	310	190	120	34	65	155
09	429	416	386	236	150	41	69	180
11	527	505	485	300	185	54	70	205
14	636	604	605	375	230	67	71	235

Getriebegröße	Vollwelle d	l	l_1	l_2	d_2	u	t	Abtriebsflansch a_2	b_2 j7	c_2	e_2	f_2	i_2	s_2
04	25	50	4	40	M10	8	28	160	110	10	130	3,5	50	4 x 9
05	30	60	6	45	M10	8	33	200	130	12	165	3,5	60	4 x 11
06	40	80	7	63	M16	12	43	250	180	15	215	4	80	4 x 14
07	50	100	8	80	M16	14	53,5	250 300	180 230	15 17	215 265	4	100	4 x 14
09	60	120	8	100	M20	18	64	350	250	18	300	4	120	4 x 17,5
11	80	160	15	125	M20	22	85	400 450	300 350	20 22	350 400	5	160	4 x 17,5 8 x 17,5
14	100	200	18	160	M24	28	106	450	350	22	400	5	200	8 x 17,5

Maße in [mm]

d ≤ 50 mm: k6
d > 50 mm: m6

* Maß k_2 beachten, bei Getriebegröße 04 mit Antriebsgröße 1D / 2D ist Maß $k_2/2 > h-a$

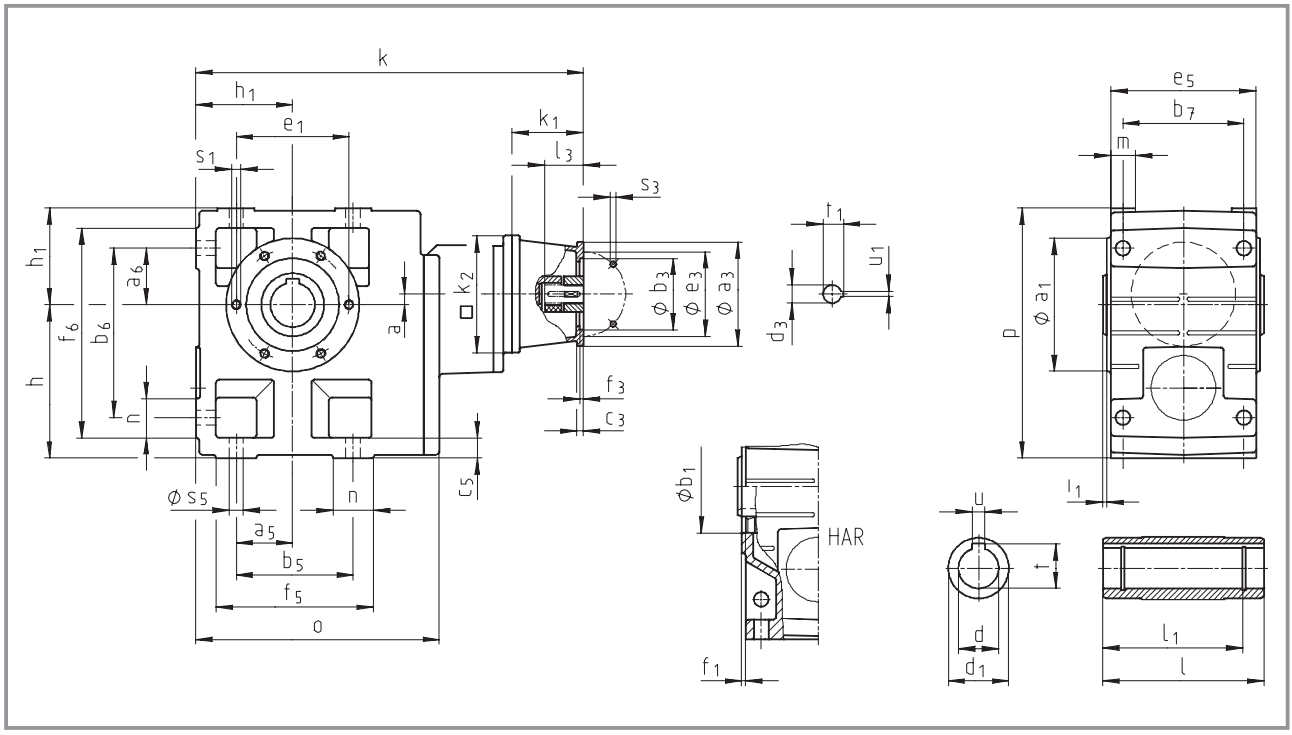

Getriebe GKS□□-4N H□R			Antriebsgröße 1A	1B	2B	1C	2C	3C	4C	6C	7C	1D	2D
			entspricht IEC-Motor 63	71	63	80	71	71	71	63	80	90	80
Gehäuse	k_1		75	77	75	91						115	
	k_2		120	145	120	145						180	
Flansch	a_3		90	105	90	160	160	105	120	160	120	160	
	b_3	H8	60	70	60	110	110	70	80	110	80	110	
	c_3		7	8	7	10	10	8	8	10	8	10	
	e_3		75	85	75	130	130	85	100	130	100	130	
	f_3		3	3		4	4	3	3,5	4	3,5	4	
	s_3	4 x	5,5	6,6	5,5	9	9	6,6	6,6	9	6,6	9	
erforderliche	d_3		11	14	11	19	14	14	14	11	19	24	19
Motorwellen	l_3	min	23	30	23	25				23	25	50	40
		max	23	30	23	40				40	40	50	50
	u_1		4	5	4	6	5	5	5	4	6	8	6
	t_1		12,5	16	12,5	21,5	16	16	16	12,5	21,5	27	21,5

Getriebegröße	Gesamtlänge k										
05	383	390	383	404							
06	456	463	456	477						511	
07		530		544						578	
09		619		633						667	
11				743						777	
14										910	

Getriebe GKS□□-4N H□R			Antriebsgröße											
			1E	2E	3E	4E	1F	2F	3F	1G	2G	3G	1H	2H	3H
			entspricht IEC-Motor												
			100 112	90	80	90	100 112	90	90	132	100 112	132	160	180	132
Gehäuse	k_1		110			130	139		159	180	160	180	214	214	184
	k_2		180			180	180		180	265			300		
Flansch	a_3		160			188	160		188	300	250	250	350	350	300
	b_3	H8	110			130	110		130	230	180	180	250	250	230
	c_3		10			20	10		20	18	18	35	20	20	18
	e_3		130			165	130		165	265	215	215	300	300	265
	f_3		4			4	4		4	4,5			6	6	4,5
	s_3	4 x	9			M10	9		M10	13,5			17,5	17,5	13,5
erforderliche	d_3		28	24	19	24	28	24	24	38	28	38	42	48	38
Motorwellen	l_3	min	30			50	30		50	80	60	80	110	110	80
		max	60			50	60		50	80	60	80	110	110	80
	u_1		8	8	6	8	8	8	8	10	8	10	12	14	10
	t_1		31	27	21,5	27	31	27	27	41	31	41	45	51,5	41

Getriebegröße	Gesamtlänge k									
07	573		593							
09	662		682	691		711				
11	772		792	801		821	856	836	856	
14	905		925	934		954	989	969	989	1028	1028	998

Getriebegröße	Getriebe o	l*	p*	h	h_1	a
05	226	140	205	125	80	13
06	288	160	250	150	100	8
07	351	200	310	190	120	11
09	426	240	386	236	150	15
11	523	290	485	300	185	16
14	632	350	605	375	230	22

Getriebegröße	Fuß a_5	a_6	b_5	b_6	b_7	c_5	e_5	f_5	f_6	n	m	s_5
05	47,5	47,5	115	140	105	17	127	144	169	29	21	11
06	60	60	155	170	120	20	145	191	206	36	23	14
07	70	70	190	210	150	25	180	235	255	45	28	18
09	90	90	240	266	185	30	222	300	326	60	37	22
11	105	105	290	325	225	40	270	363	398	73	43	26
14	135	135	360	415	275	50	328	442	497	82	52	33

Getriebegröße	Hohlwelle d H7	l	d_1	l_1	u JS9	t +0,2	Gewindelochkreis a_1	b_1 H7	e_1	f_1	i_1	s_1 6x60°
05	30 35	140	50	124	8 10	33,3 38,3	118	80	100	4	4	M8x15
06	40 45	160	65	140	12 14	43,3 48,8	140	100	120	4	5	M10x16
07	50 55	200	75	175	14 16	53,8 59,3	165	115	140	5	5	M12x18
09	60 70	240	95	210	18 20	64,4 74,9	205	145	175	6	5	M16x24
11	70 80	290	105	250	20 22	74,9 85,4	240	140	205	6	6	M20x32
14	100	350	135	305	28	106,4	290	170	250	6	7	M24x35

Maße in [mm] * Maß k_2 beachten

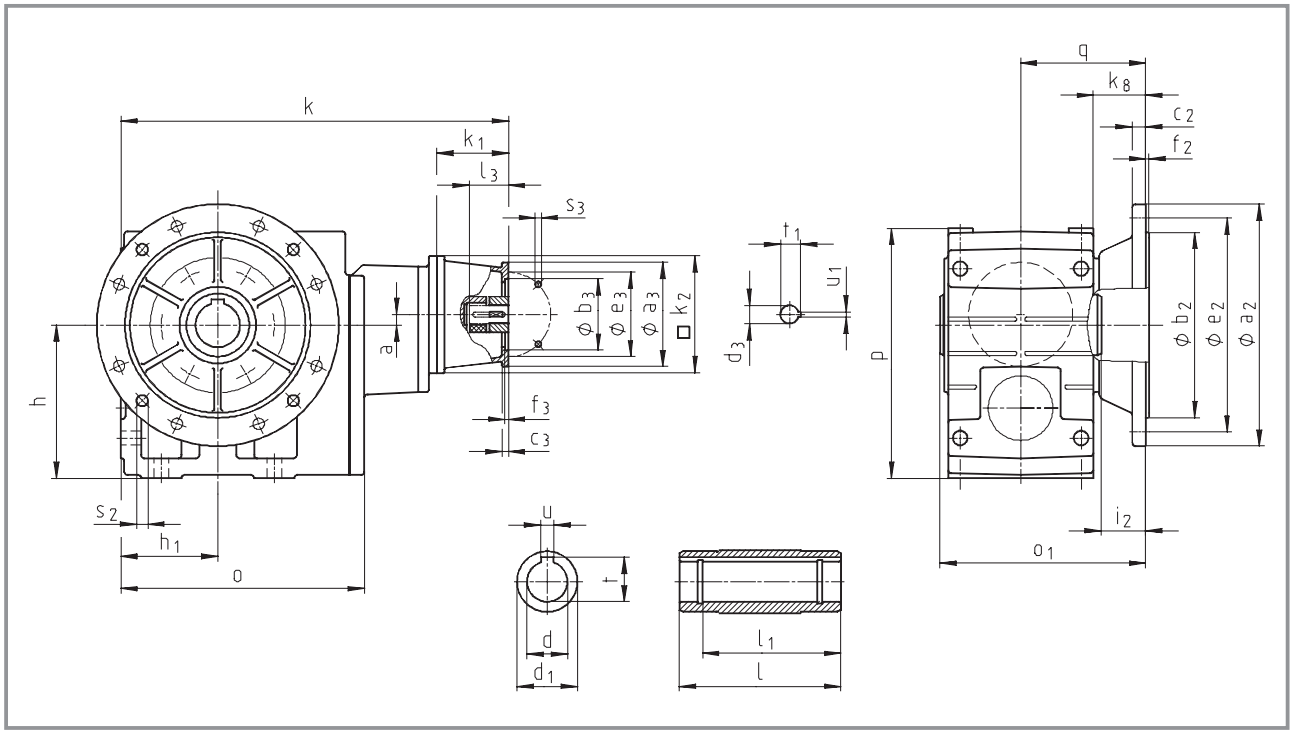

Getriebe GKS□□-4N HAK			Antriebsgröße 1A	1B	2B	1C	2C	3C	4C	6C	7C	1D	2D
			entspricht IEC-Motor 63	71	63	80	71	71	71	63	80	90	80
Gehäuse	k_1		75	77	75	91						115	
	k_2		120	145	120	145						180	
Flansch	a_3		90	105	90	160	160	105	120	160	120	160	
	b_3	H8	60	70	60	110	110	70	80	110	80	110	
	c_3		7	8	7	10	10	8	8	10	8	10	
	e_3		75	85	75	130	130	85	100	130	100	130	
	f_3		3	3		4	4	3	3,5	4	3,5	4	
	s_3	4 x	5,5	6,6	5,5	9	9	6,6	6,6	9	6,6	9	
erforderliche	d_3		11	14	11	19	14	14	14	11	19	24	19
Motorwellen	l_3	min	23	30	23	25				23	25	50	40
		max	23	30	23	40				40	40	50	50
	u_1		4	5	4	6	5	5	5	4	6	8	6
	t_1		12,5	16	12,5	21,5	16	16	16	12,5	21,5	27	21,5

Getriebegröße	Gesamtlänge k										
05	383	390	383	404							
06	456	463	456	477						511	
07		530		544						578	
09		619		633						667	
11				743						777	
14										910	

Getriebe GKS□□-4N HAK			Antriebsgröße												
			1E	2E	3E	4E	1F	2F	3F	1G	2G	3G	1H	2H	3H
			entspricht IEC-Motor												
			100 112	90	80	90	100 112	90	90	132	100 112	132	160	180	132
Gehäuse	k_1		110			130	139		159	180	160	180	214	214	184
	k_2		180			180	180		180	265			300		
Flansch	a_3		160			188	160		188	300	250	250	350	350	300
	b_3	H8	110			130	110		130	230	180	180	250	250	230
	c_3		10			20	10		20	18	18	35	20	20	18
	e_3		130			165	130		165	265	215	215	300	300	265
	f_3		4			4	4		4	4,5			6	6	4,5
	s_3	4 x	9			M10	9		M10	13,5			17,5	17,5	13,5
erforderliche Motorwellen	d_3		28	24	19	24	28	24	24	38	28	38	42	48	38
	l_3	min	30			50	30		50	80	60	80	110	110	80
		max	60			50	60		50	80	60	80	110	110	80
	u_1		8	8	6	8	8	8	8	10	8	10	12	14	10
	t_1		31	27	21,5	27	31	27	27	41	31	41	45	51,5	41

Getriebegröße	Gesamtlänge k									
07	573		593							
09	662		682	691		711				
11	772		792	801		821	856	836	856	
14	905		925	934		954	989	969	989	1028	1028	998

Getriebegröße	Getriebe							
	o	o_1*	p*	h	h_1	a	k_8	q
05	226	173	205	125	80	13	40	103
06	288	201	250	150	100	8	49	121
07	351	255	310	190	120	11	65	155
09	426	300	386	236	150	15	69	180
11	523	350	485	300	185	16	70	205
14	632	410	605	375	230	22	71	235

Getriebegröße	Hohlwelle						Abtriebsflansch						
	d H7	l	d_1	l_1	u JS9	t +0,2	a_2	b_2 j7	c_2	e_2	f_2	i_2	s_2
05	30 35	140	50	124	8 10	33,3 38,3	200	130	12	165	3,5	33	4 x 11
06	40 45	160	65	140	12 14	43,3 48,8	200 250	130 180	12 15	165 215	3,5 4	42 41	4 x 11 4 x 14
07	50 55	200	75	175	14 16	53,8 59,3	250 300	180 230	15 17	215 265	4	55	4 x 14
09	60 70	240	95	210	18 20	64,4 74,9	350	250	18	300	4	60	4 x 17,5
11	70 80	290	105	250	20 22	74,9 85,4	400 450	300 350	20 22	350 400	5	60	4 x 17,5 8 x 17,5
14	100	350	135	305	28	106,4	450	350	22	400	5	60	8 x 17,5

Maße in [mm]

* Maß k_2 beachten

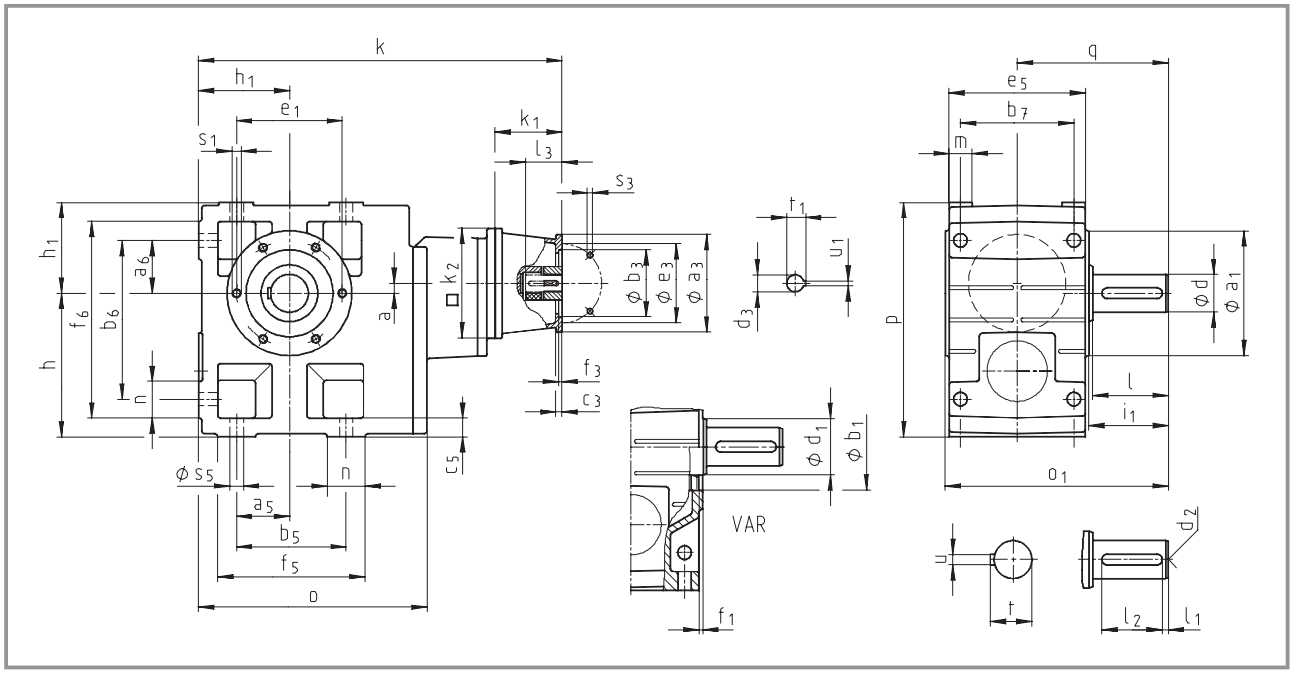

Getriebe GKS□□-4N V□R			Antriebsgröße									
			1A	1B	2B	1C	2C	3C	4C	6C	7C	1D	2D
			entspricht IEC-Motor										
			63	71	63	80	71	71	71	63	80	90	80
Gehäuse	k_1		75	77	75	91						115	
	k_2		120	145	120	145						180	
Flansch	a_3		90	105	90	160	160	105	120	160	120	160	
	b_3	H8	60	70	60	110	110	70	80	110	80	110	
	c_3		7	8	7	10	10	8	8	10	8	10	
	e_3		75	85	75	130	130	85	100	130	100	130	
	f_3		3	3		4	4	3	3,5	4	3,5	4	
	s_3	4 x	5,5	6,6	5,5	9	9	6,6	6,6	9	6,6	9	
erforderliche	d_3		11	14	11	19	14	14	14	11	19	24	19
Motorwellen	l_3	min	23	30	23	25				23	25	50	40
		max	23	30	23	40				40	40	50	50
	u_1		4	5	4	6	5	5	5	4	6	8	6
	t_1		12,5	16	12,5	21,5	16	16	16	12,5	21,5	27	21,5

Getriebe-größe	Gesamtlänge k						
05	383	390	383	404			
06	456	463	456	477			511
07		530		544			578
09		619		633			667
11				743			777
14							910

Getriebe GKS□□-4N V□R			Antriebsgröße												
			1E	2E	3E	4E	1F	2F	3F	1G	2G	3G	1H	2H	3H
			entspricht IEC-Motor												
			100 112	90	80	90	100 112	90	90	132	100 112	132	160	180	132
Gehäuse	k_1		110			130	139		159	180	160	180	214	214	184
	k_2		180			180	180		180	265			300		
Flansch	a_3		160			188	160		188	300	250	250	350	350	300
	b_3	H8	110			130	110		130	230	180	180	250	250	230
	c_3		10			20	10		20	18	18	35	20	20	18
	e_3		130			165	130		165	265	215	215	300	300	265
	f_3		4			4	4		4	4,5			6	6	4,5
	s_3	4 x	9			M10	9		M10	13,5			17,5	17,5	13,5
erforderliche	d_3		28	24	19	24	28	24	24	38	28	38	42	48	38
Motorwellen	l_3	min	30			50	30		50	80	60	80	110	110	80
		max	60			50	60		50	80	60	80	110	110	80
	u_1		8	8	6	8	8	8	8	10	8	10	12	14	10
	t_1		31	27	21,5	27	31	27	27	41	31	41	45	51,5	41

Getriebegröße	Gesamtlänge k									
07	573		593							
09	662		682	691		711				
11	772		792	801		821	856	836	856	
14	905		925	934		954	989	969	989	1028	1028	998

Getriebegröße	Getriebe						
	o	o_1*	p*	h	h_1	a	q
05	226	197	205	125	80	13	130
06	288	236	250	150	100	8	160
07	351	296	310	190	120	11	200
09	426	356	386	236	150	15	240
11	523	445	485	300	185	16	305
14	632	544	605	375	230	22	375

Getriebegröße	Fuß											
	a_5	a_6	b_5	b_6	b_7	c_5	e_5	f_5	f_6	n	m	s_5
05	47,5	47,5	115	140	105	17	127	144	169	29	21	11
06	60	60	155	170	120	20	145	191	206	36	23	14
07	70	70	190	210	150	25	180	235	255	45	28	18
09	90	90	240	266	185	30	222	300	326	60	37	22
11	105	105	290	325	225	40	270	363	398	73	43	26
14	135	135	360	415	275	50	328	442	497	82	52	33

Getriebegröße	Vollwelle								Gewindelochkreis					
	d	l	d_1	l_1	l_2	d_2	u	t	a_1	b_1 H7	e_1	f_1	i_1	s_1 6x60°
05	30	60	50	6	45	M10	8	33	118	80	100	4	64	M8x15
06	40	80	65	7	63	M16	12	43	140	100	120	4	85	M10x16
07	50	100	75	8	80	M16	14	53,5	165	115	140	5	105	M12x18
09	60	120	95	8	100	M20	18	64	205	145	175	6	125	M16x24
11	80	160	105	15	125	M20	22	85	240	140	205	6	166	M20x32
14	100	200	135	18	160	M24	28	106	290	170	250	6	207	M24x35

Maße in [mm]

d ≤ 50 mm: k6
d > 50 mm: m6

* Maß k_2 beachten

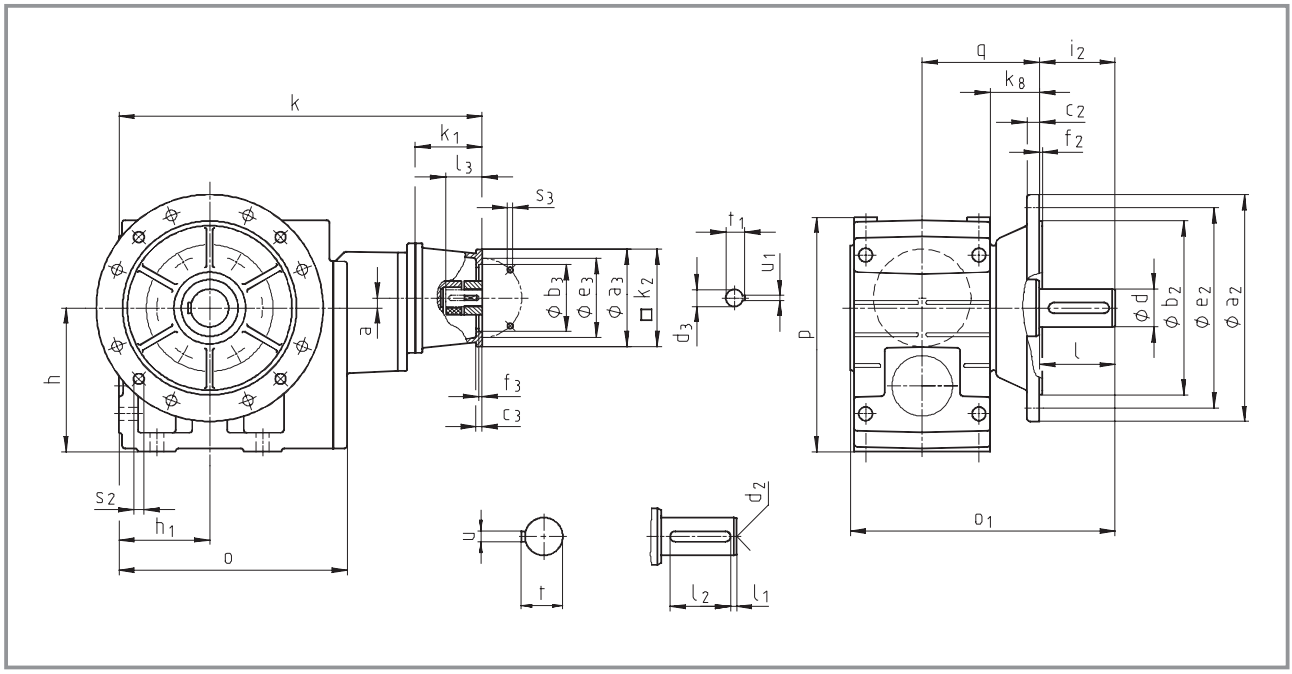

Getriebe			Antriebsgröße									
GKS□□-4N VAK			**1A**	**1B**	**2B**	**1C**	**2C**	**3C**	**4C**	**6C**	**7C**	**1D**	**2D**
			entspricht IEC-Motor										
			63	71	63	80	71	71	71	63	80	90	80
Gehäuse	k_1		75	77	75	91						115	
	k_2		120	145	120	145						180	
Flansch	a_3		90	105	90	160	160	105	120	160	120	160	
	b_3	H8	60	70	60	110	110	70	80	110	80	110	
	c_3		7	8	7	10	10	8	8	10	8	10	
	e_3		75	85	75	130	130	85	100	130	100	130	
	f_3		3	3		4	4	3	3,5	4	3,5	4	
	s_3	4 x	5,5	6,6	5,5	9	9	6,6	6,6	9	6,6	9	
erforderliche	d_3		11	14	11	19	14	14	14	11	19	24	19
Motorwellen	l_3	min	23	30	23	25				23	25	50	40
		max	23	30	23	40				40	40	50	50
	u_1		4	5	4	6	5	5	5	4	6	8	6
	t_1		12,5	16	12,5	21,5	16	16	16	12,5	21,5	27	21,5

Getriebe-größe	Gesamtlänge **k**					
05	383	390	383	404		
06	456	463	456	477		511
07		530		544		578
09		619		633		667
11				743		777
14						910

Getriebe GKS□□-4N VAK			Antriebsgröße											
			1E	2E	3E	4E	1F	2F	3F	1G	2G	3G	1H	2H	3H
			entspricht IEC-Motor												
			100 112	90	80	90	100 112	90	90	132	100 112	132	160	180	132
Gehäuse	k_1		110			130	139		159	180	160	180	214	214	184
	k_2		180			180	180		180	265			300		
Flansch	a_3		160			188	160		188	300	250	250	350	350	300
	b_3	H8	110			130	110		130	230	180	180	250	250	230
	c_3		10			20	10		20	18	18	35	20	20	18
	e_3		130			165	130		165	265	215	215	300	300	265
	f_3		4			4	4		4	4,5			6	6	4,5
	s_3	4 x	9			M10	9		M10	13,5			17,5	17,5	13,5
erforderliche	d_3		28	24	19	24	28	24	24	38	28	38	42	48	38
Motorwellen	l_3	min	30			50	30		50	80	60	80	110	110	80
		max	60			50	60		50	80	60	80	110	110	80
	u_1		8	8	6	8	8	8	8	10	8	10	12	14	10
	t_1		31	27	21,5	27	31	27	27	41	31	41	45	51,5	41

Getriebe-größe	Gesamtlänge k										
07	573		593								
09	662		682	691		711					
11	772		792	801		821	856	836	856		
14	905		925	934		954	989	969	989	1028	1028	998

Getriebe-größe	Getriebe							
	o	o_1*	p*	h	h_1	a	k_8	q
05	226	230	205	125	80	13	40	103
06	288	277	250	150	100	8	49	121
07	351	351	310	190	120	11	65	155
09	426	416	386	236	150	15	69	180
11	523	505	485	300	185	16	70	205
14	632	604	605	375	230	22	71	235

Getriebe-größe	Vollwelle							Abtriebsflansch						
	d	l	l_1	l_2	d_2	u	t	a_2	b_2 j7	c_2	e_2	f_2	i_2	s_2
05	30	60	6	45	M10	8	33	200	130	12	165	3,5	60	4 x 11
06	40	80	7	63	M16	12	43	250	180	15	215	4	80	4 x 14
07	50	100	8	80	M16	14	53,5	250 300	180 230	15 17	215 265	4	100	4 x 14
09	60	120	8	100	M20	18	64	350	250	18	300	4	120	4 x 17,5
11	80	160	15	125	M20	22	85	400 450	300 350	20 22	350 400	5	160	4 x 17,5 8 x 17,5
14	100	200	18	160	M24	28	106	450	350	22	400	5	200	8 x 17,5

Maße in [mm]

d ≤ 50 mm: k6
d > 50 mm: m6

* Maß k_2 beachten

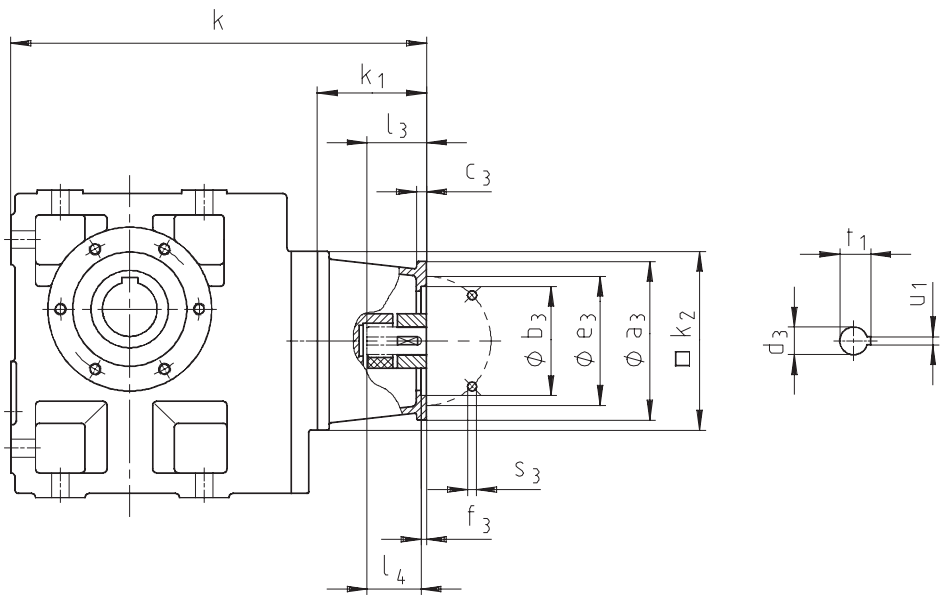

Getriebe GKS□□-3N □□□		Antriebsgröße 5B	5C	5D	5E	5G	5H	6H
		entspricht NEMA-Motor 56 C	56 C	143 TC 145 TC	182 TC 184 TC	213 TC 215 TC	254 TC 256 TC	284 TC 286 TC
Gehäuse	k_1	104	104	119	151	206	209	222
	k_2	145	145	180	180	265	300	300
Flansch	a_3	170	170	170	230	300	300	300
	b_3	114,3 +0,05 0	114,3 +0,05 +0	114,3 +0,05 +0	215,9 +0,07 +0	215,9 +0,07 +0	215,9 +0,07 +0	266,7 +0,07 +0
	c_3	12	12	12	18	44	43	56
	e_3	149,2	149,2	149,2	184,2	184,2	184,2	228,6
	f_3	5	5	4	4	4	4	4
	s_3	10,5	10,5	10,5	14	14	14	14
erforderliche Motorwellen	d_3	15,875	15,875	22,225	28,575	34,925	41,275	47,625
	l_3	52,4	52,4	54,0				
	l_4				66,7	79,4	95,3	111,1
	u_1	4,763	4,763	4,763	6,350	7,938	9,525	12,700
	t_1	18,009	18,009	24,384	31,496	38,608	45,466	53,086

Getriebegröße	Gesamtlänge k						
04	321	321	346				
05	341	341	366	398			
06	397	397	422	454			
07		453	478	510	578	586	
09			549	581	649	657	670
11				672	740	748	761
14					839	847	860

Maße in [mm]

Weitere Abmessungen siehe Getriebe mit Lagerflansch für IEC-Normmotoren

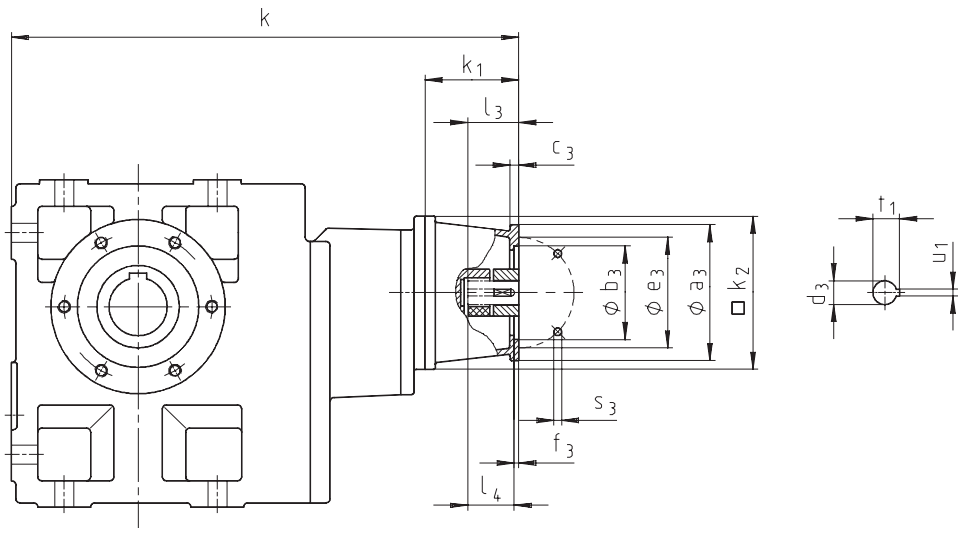

Getriebe GKS□□-4N □□□		Antriebsgröße 5B	5C	5D	5E	5G	5H	6H
		entspricht NEMA-Motor 56 C	56 C	143 TC 145 TC	182 TC 184 TC	213 TC 215 TC	254 TC 256 TC	284 TC 286 TC
Gehäuse	k_1	104	104	119	151	206	209	222
	k_2	145	145	180	180	265	300	300
Flansch	a_3	170	170	170	230	300	300	300
	b_3	114,3 +0,05 0	114,3 +0,05 +0	114,3 +0,05 +0	215,9 +0,07 +0	215,9 +0,07 +0	215,9 +0,07 +0	266,7 +0,07 +0
	c_3	12	12	12	18	44	43	56
	e_3	149,2	149,2	149,2	184,2	184,2	184,2	228,6
	f_3	5	5	4	4	4	4	4
	s_3	10,5	10,5	10,5	14	14	14	14
erforderliche Motorwellen	d_3	15,875	15,875	22,225	28,575	34,925	41,275	47,625
	l_3	52,4	52,4	54,0				
	l_4				66,7	79,4	95,3	111,1
	u_1	4,763	4,763	4,763	6,350	7,938	9,525	12,700
	t_1	18,009	18,009	24,384	31,496	38,608	45,466	53,086

Getriebegröße	Gesamtlänge k						
05	417	417					
06	490	490	515				
07	557	557	582	614			
09	646	646	671	703			
11		756	781	813	882		
14			914	946	1015	1023	1036

Maße in [mm]

Weitere Abmessungen siehe Getriebe mit Lagerflansch für IEC-Normmotoren

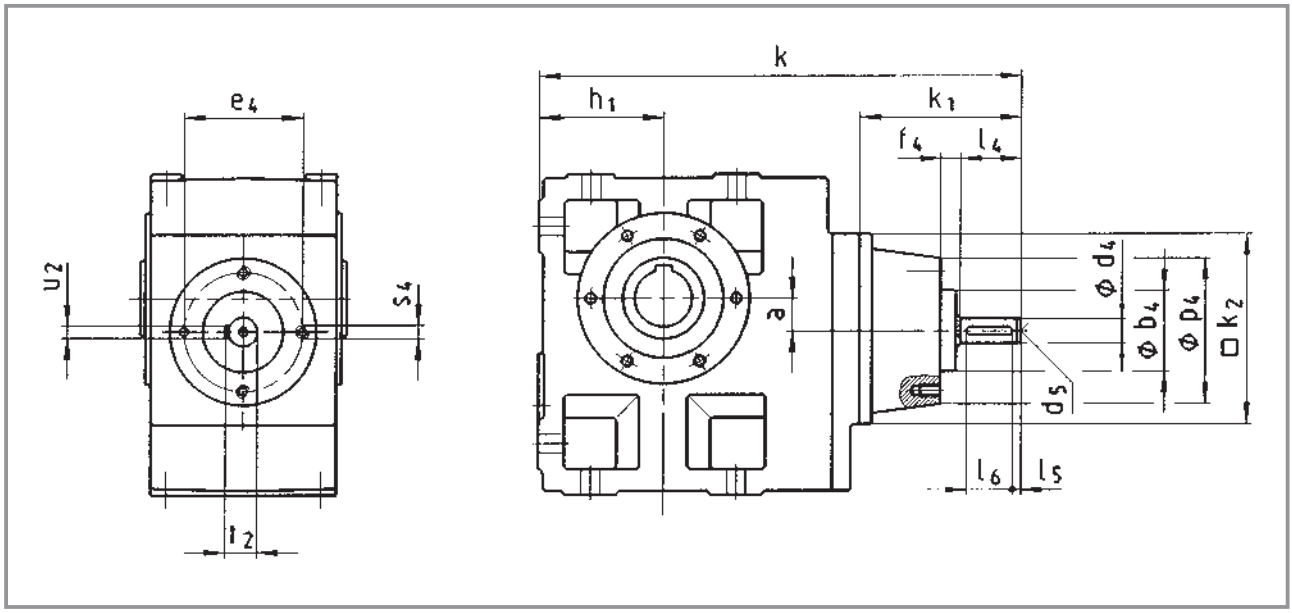

Getriebe GKS□□-3W □□□			Antriebsgröße 1A	1B	1C	1D	1E	1F	1G	1H	1K
Gehäuse	k_1		100	100	102	130	160	175	175	182	220
	k_2		115	115	145	145	180	222	222	300	300
Gewindelochkreis mit Zentrierung	p_4		80	86	90	120	142	178	216	262	262
	b_4	js8	52	52	52	65	78	98	125	155	155
	e_4		67	67	67	90	115	145	175	210	210
	f_4		12	12	12	12	22	23	23	23	32
	s_4	4 x 8 x	M6x12	M6x12	M6x12	M8x16	M10x20	M12x24	M16x30	M20x36	M20x36
Antriebswelle	d_4	k6	14	14	14	19	24	28	38	42	48
	l_4		35	35	40	50	60	80	100	110	110
	l_5		4,5	4,5	4	4	6	7	8	8	8
	l_6		25	25	32	40	45	63	80	90	90
	d_5		M6	M6	M6	M6	M8	M10	M12	M16	M16
	u_2		5	5	5	6	8	8	10	12	14
	t_2		16	16	16	21,5	27	31	41	45	51,5

Getriebegröße	Getriebe * h_1	a	Gesamtlänge k								
04	71	20	287	287	319						
05	80	23		314	339	367					
06	100	28			395	423	463	484			
07	120	34				479	519	540	540		
09	150	41					590	611	611	631	
11	185	54						702	702	722	760
14	230	67							801	821	859

Maße in [mm]

* Weitere Maße siehe Abmessungen Kegelstirnradgetriebemotoren

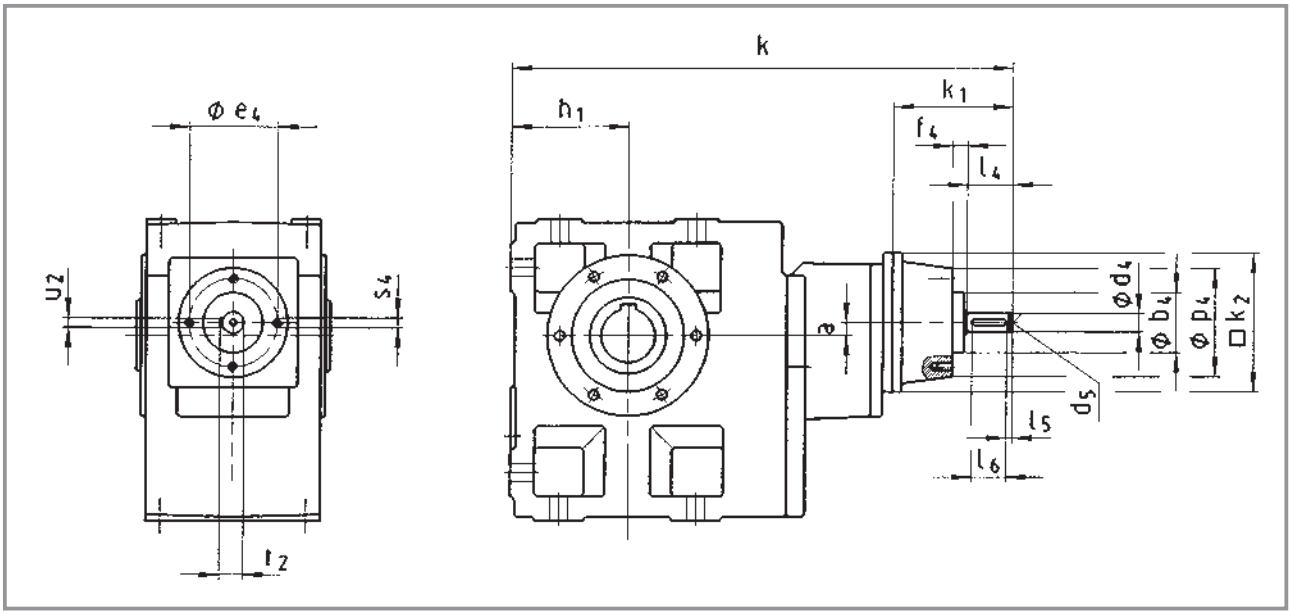

Getriebe GKS□□-4W □□□				Antriebsgröße 1A	1B	1C	1D	1E	1F	1G	1H
	Gehäuse	k_1		100	100	102	130	160	175	175	182
		k_2		115	115	145	145	180	222	222	300
	Gewindelochkreis mit Zentrierung	p_4		80	86	90	120	142	178	216	262
		b_4	js8	52	52	52	65	78	98	125	155
		e_4		67	67	67	90	115	145	175	210
		f_4		12	12	12	12	22	23	23	23
		s_4	4 x 8 x	M6x12	M6x12	M6x12	M8x16	M10x20	M12x24	M16x30	M20x36
	Antriebswelle	d_4	k6	14	14	14	19	24	28	38	42
		l_4		35	35	40	50	60	80	100	110
		l_5		4,5	4,5	4	4	6	7	8	8
		l_6		25	25	32	40	45	63	80	90
		d_5		M6	M6	M6	M6	M8	M10	M12	M16
		u_2		5	5	5	6	8	8	10	12
		t_2		16	16	16	21,5	27	31	41	45

Getriebegröße	Getriebe * h_1	Getriebe * a	Gesamtlänge k							
05	80	13	383	383	415					
06	100	8	456	456	488					
07	120	11		530	555	583				
09	150	15			644	672	712	733		
11	185	16				782	822	843	843	
14	230	22					955	976	976	996

Maße in [mm]

* Weitere Maße siehe Abmessungen Kegelstirnradgetriebemotoren

Hohlwelle mit Schrumpfscheibe

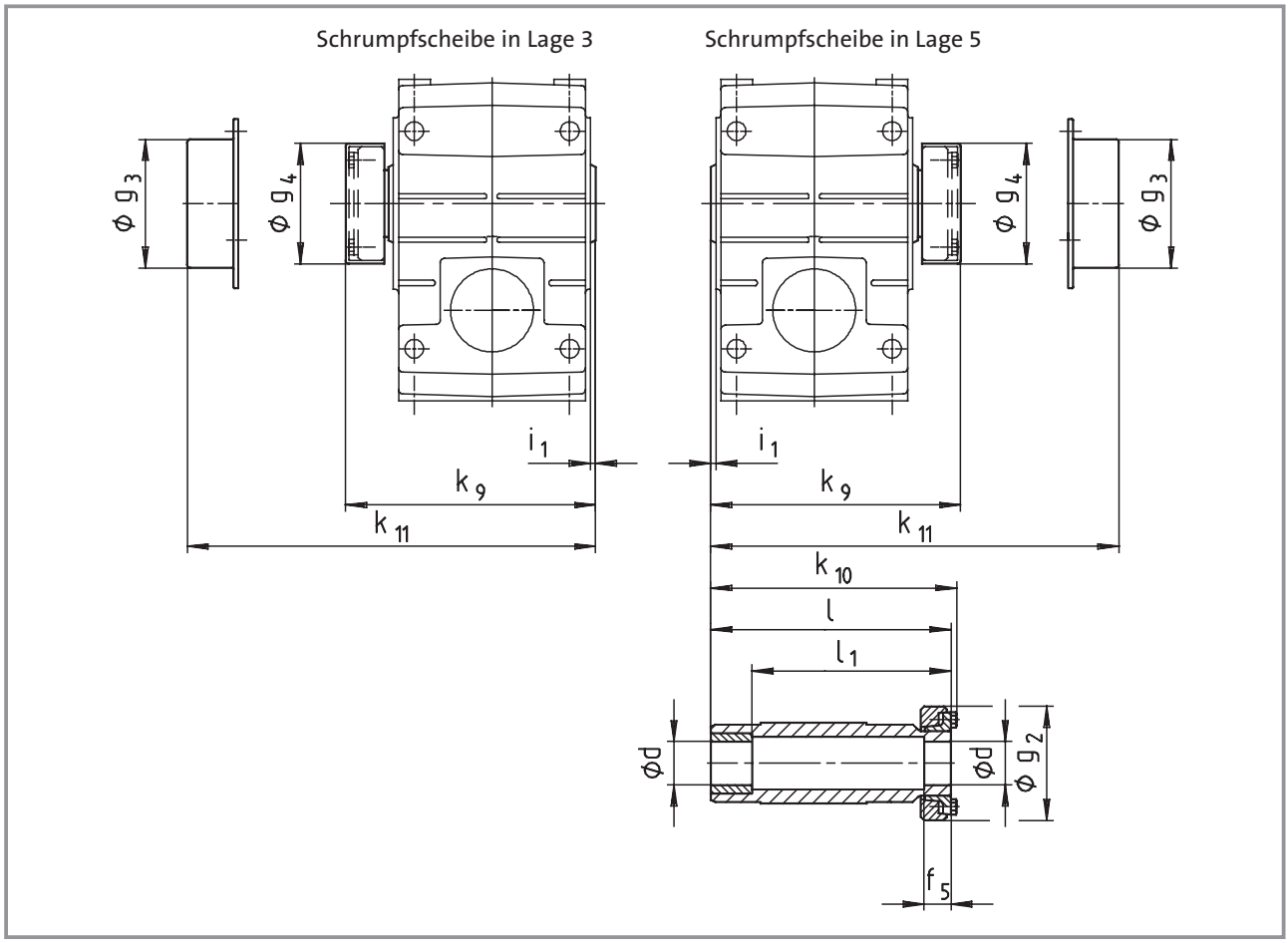

Getriebe-größe	Maschinenwelle *)		Hohlwelle mit Schrumpfscheibe						Schutzkappe		Abdeckhaube	
	d	Passung	i_1	g_2	k_{10}	l	l_1	f_5	g_4	k_9	g_3	k_{11}
04	25 30	h6	2,5	72	147,5	142	122	26	76	149,5	79	154
05	35	h6	4	80	173,5	168	148	28	84	175,5	90	179
06	40	h6	5	90	199,5	194	164	30	94	201,5	100	204
07	50	h6	5	110	237,5	232	192	26	116	240,5	124	244
09	65	h6	5	141	285	278	228	30	147	288	159	287
11	80	h6	6	170	344	338	238	42	176	347	191	349
14	100	h6	7	215	415	407	307	55	221	418	253	421

Maße in [mm]

* Bei Schrumpfscheibenausführungen auf ausreichende Festigkeit des Wellenwerkstoffes achten. Bei Verwendung üblicher Stähle (z.B. C45, 42CrMo4) können die in den Auswahltabellen genannten Momente uneingeschränkt übertragen werden. Bei Verwendung von Werkstoffen mit wesentlich geringerer Festigkeit bitten wir um Rücksprache. Die mittlere Rauhtiefe Rz sollte 15 µm nicht überschreiten (Drehbearbeitung ist ausreichend).

Abtriebsflansch und Hohlwelle mit Schrumpfscheibe (Ausführung Abtrieb SAK) sind nicht in gleicher Lage möglich.
Weitere Abmessungen siehe Getriebe / -motoren mit Hohlwelle (Ausführung Abtrieb H□□).

Getriebe mit 2. Abtriebswellenende

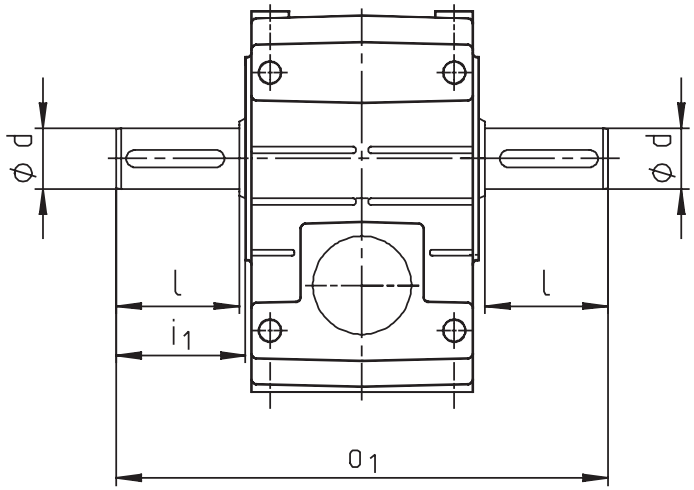

Getriebegröße	d	l	i_1	o_1
04	25	50	52,5	215
05	30	60	64	260
06	40	80	85	320
07	50	100	105	400
09	60	120	125	480
11	80	160	166	610
14	100	200	207	750

Maße in [mm]

Hohlwellenabdeckung strahlwasserfest

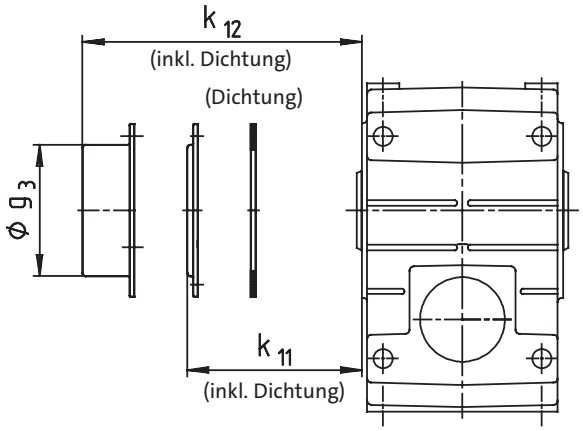

Getriebegröße	Abdeckhaube		
	k_{11}	k_{12}	g_3
04	9		
05	10		
06	11		
07	11		
09		54	159
11		67	191
14		80	253

Maße in [mm]

Drehmomentstütze an Gewindelochkreis in Lage 3

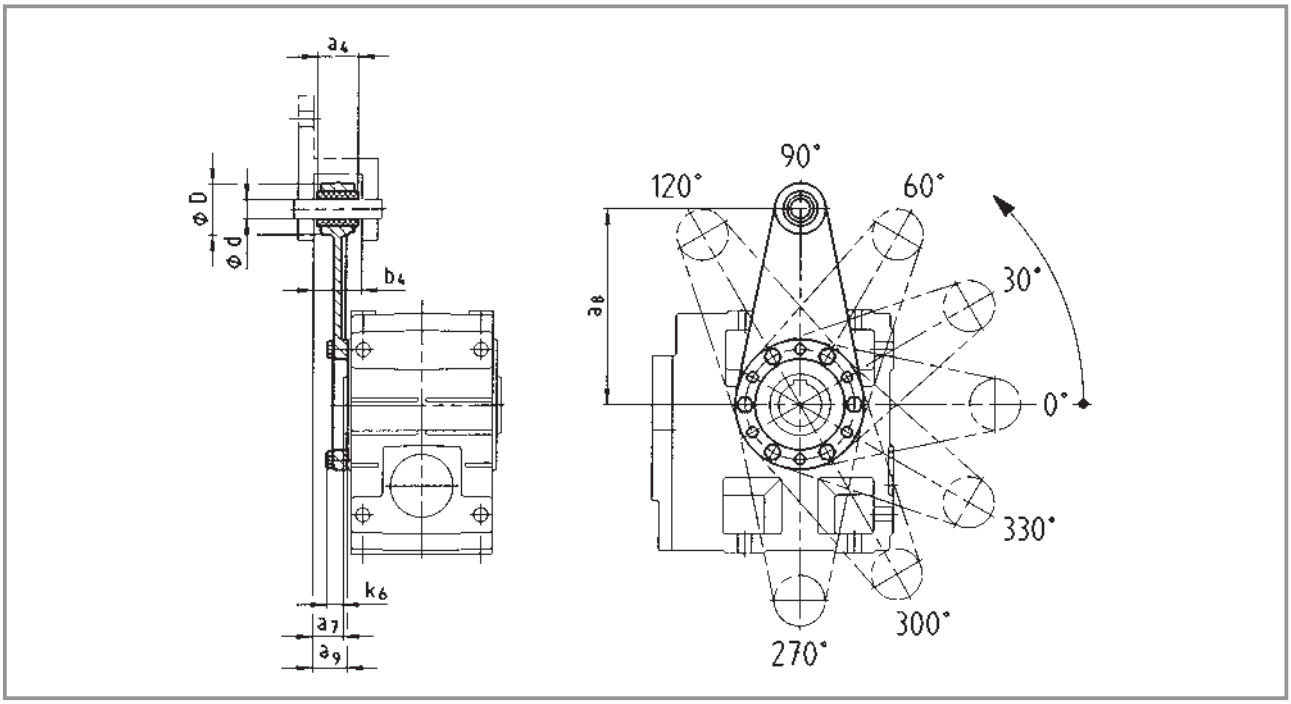

Drehmomentstütze an Gewindelochkreis in Lage 5

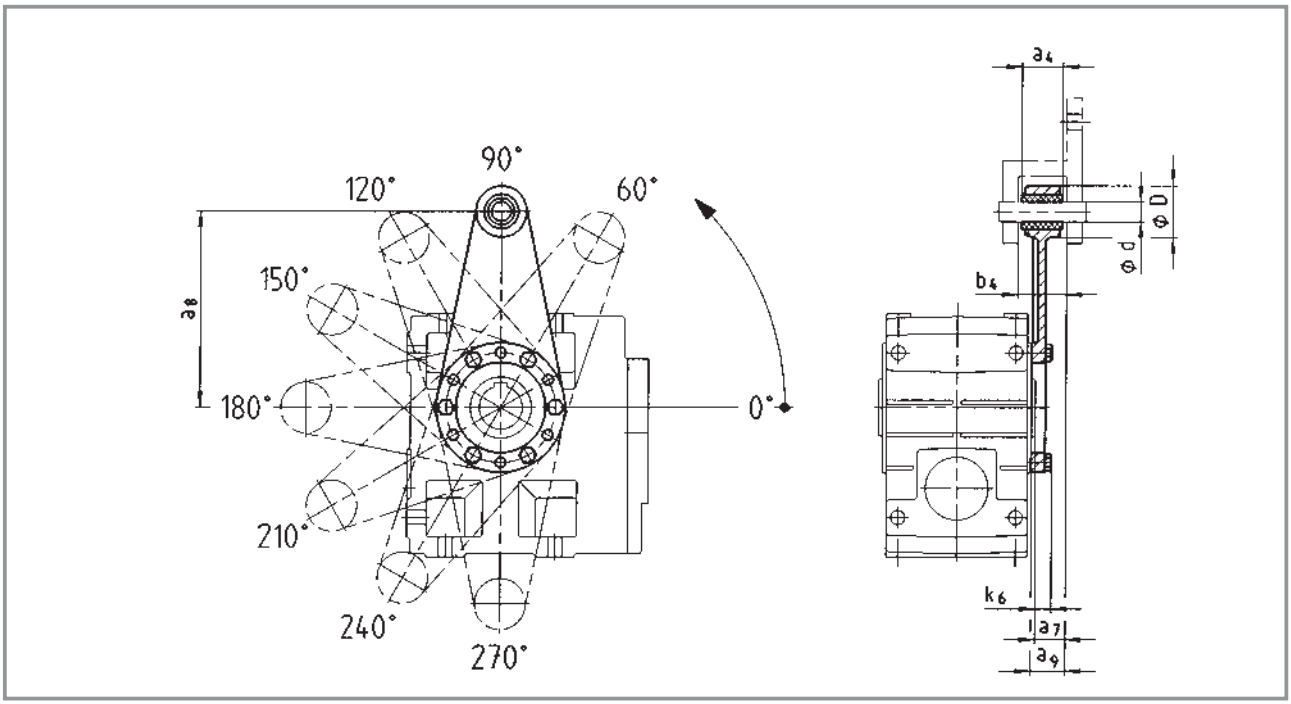

Getriebe-größe	Einbauraum		Drehmomentstütze					
	a_7	b_4	a_4	a_8	a_9	d	D	k_6
04	24	34,5	30	130	26,5	12	35	16
05	23,5	38,5	34	160	27,5	16	45	15
06	28	44,5	40	200	33	20	50	18
07	32,5	50,5	46	250	37,5	25	65	21

Maße in [mm]

Drehmomentstütze an Gehäusefuß

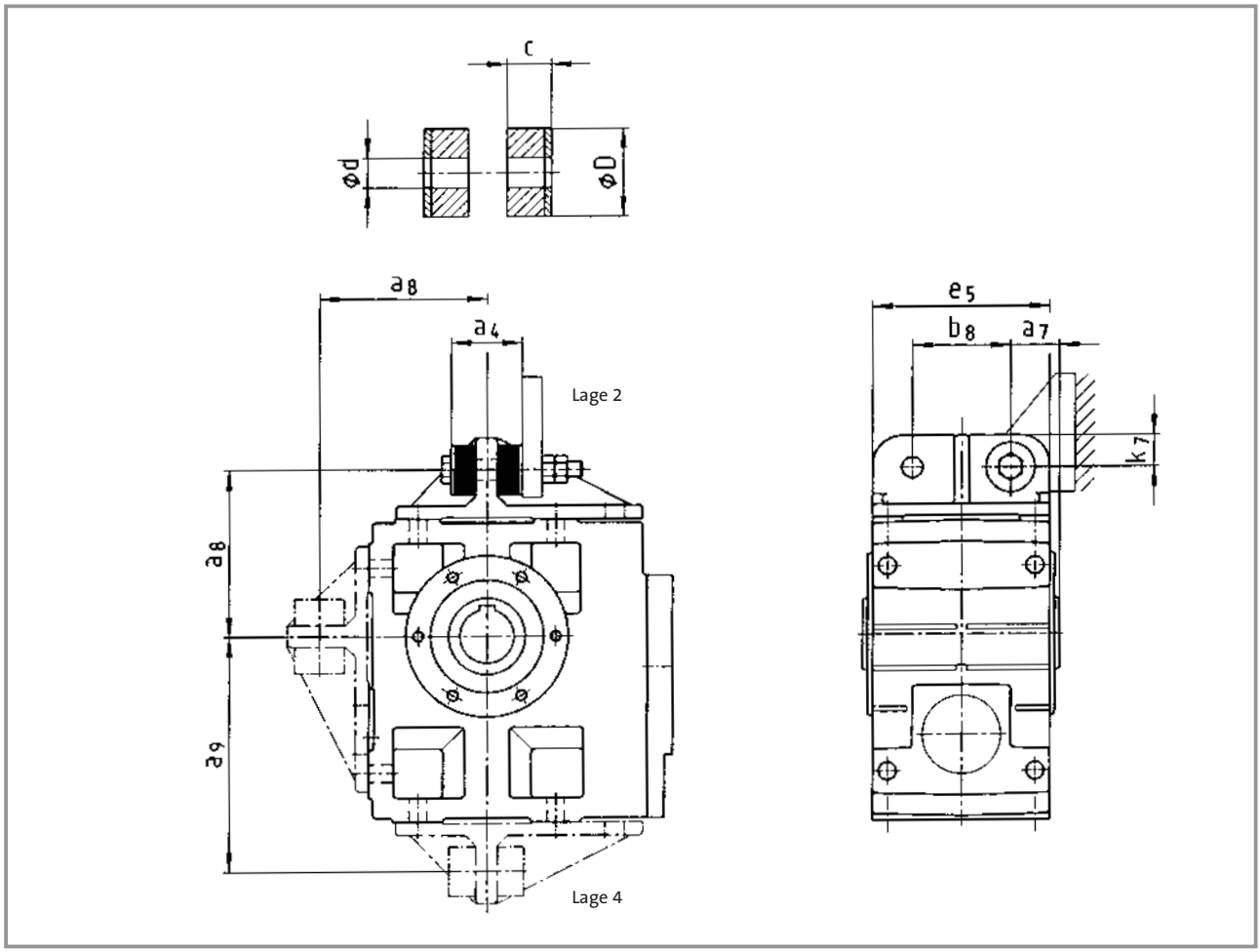

Getriebegröße	a_4	a_7	a_8	a_9	b_8	c	d	D	e_5	k_7
04	41	27,5	106	135	60	14,5	11	30	100	20
05	45	35	115	160	70	15	13	40	127	25
06	72	40	145	195	80	27	17	50	145	28
07	78	50	170	240	100	28	21	60	180	35
09	86	60	214	300	120	29	26	72	222	46
11	94	72,5	260	375	145	30	33	92	270	55
14	100	85	320	465	180	30	39	110	328	70

Maße in [mm]

Montagesatz Hohlwellensicherung – Gestaltungsvorschlag für Hilfswerkzeuge

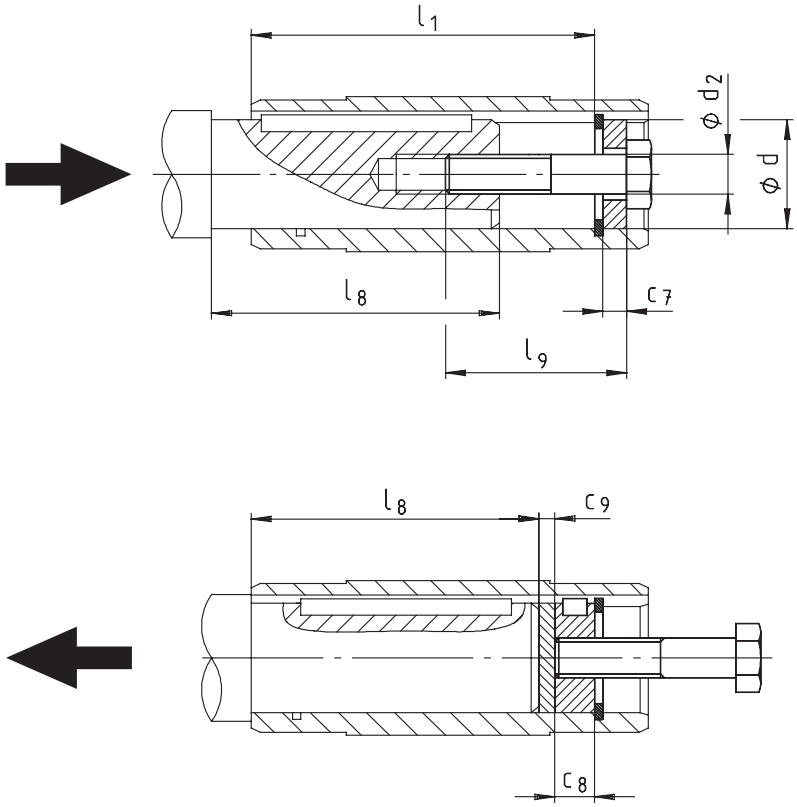

Kegelstirnradgetriebe GKS □□

Getriebegröße	Hohlwelle (Ausführung H)			Montagesatz Hohlwellensicherung (Hilfswerkzeug Montage)			Hilfswerkzeug Demontage		Maschinenwelle
	l	l_1	d H7	d_2	l_9	c_7	c_8	c_9	max l_8
04	115	100	25 30	M10 M10	40	5 6	10	3	85
05	140	124	30 35	M10 M12	40 50	6 7	10 12	3	107
06	160	140	40 45	M16	60	8 9	16	4	118
07	200	175	50 55	M16 M20	60 80	10 11	16 20	5	148
09	240	210	60 70	M20	80	13 14	20	5	182
11	290	250	70 80	M20	80	14 16	20	6	221
14	350	305	100	M24	100	20	24	8	270

Maße in [mm]

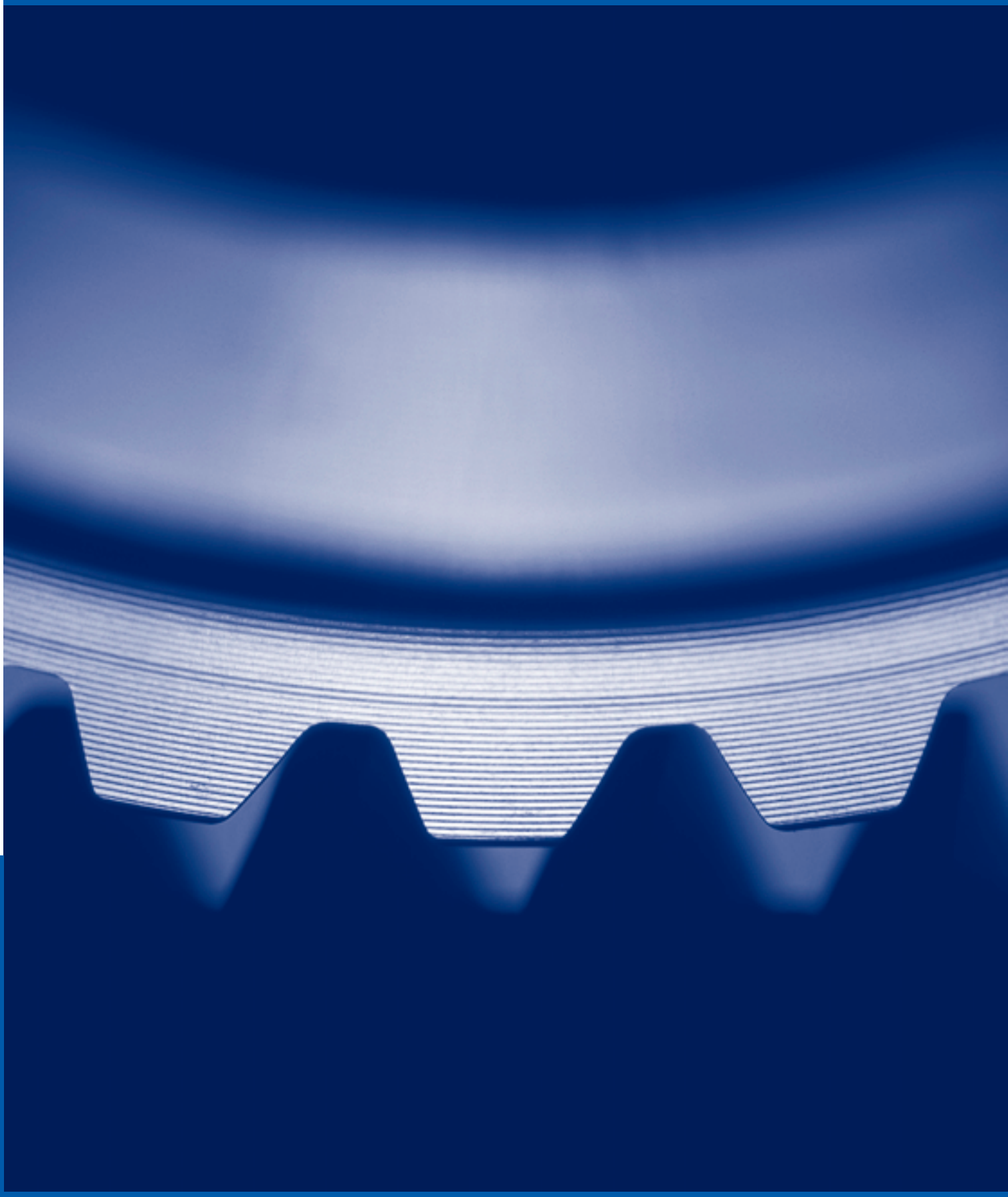

Stirnrad-Schneckengetriebe | G-motion const

Technische Daten

Zulässige Radial- und Axialkräfte 7-2
Abtrieb 7-2
Antrieb 7-4
Anlaufwirkungsgrad 7-5
Entlüftung 7-6
Lage der Entlüftung, Verschluss-elemente und Ölkontrolle 7-6
Gewichte 7-8

Auswahltabellen

Getriebemotoren 7-12
Getriebe mit Lagerflansch 7-30
Getriebe mit freier Antriebswelle 7-58

Abmessungen

Getriebemotoren 7-80
Getriebe mit Lagerflansch für
IEC-Normmotoren 7-96
NEMA-Motoren 7-112
Getriebe mit freier Antriebswelle 7-114
Weitere Abmessungen 7-116
Hohlwelle mit Schrumpfscheibe 7-116
mit 2. Abtriebswellenende 7-117
Hohlwellenabdeckung
strahlwasserfest 7-118
Drehmomentstütze an
Gewindelochkreis 7-119
Drehmomentstütze an Gehäusefuß 7-120
Montagesatz Hohlwellensicherung 7-121
Gestaltungsvorschlag
für Hilfswerkzeuge 7-121

Zulässige Radialkraft

$F_{r_{zul}} = \min (f_w \cdot f_\alpha \cdot F_{r_{Tab}}; f_w \cdot F_{r_{max}})$

Zulässige Axialkraft

$F_{a_{zul}} = F_{a_{Tab}}$ bei $F_r = 0$

Rücksprache mit Lenze bei F_r **und** $F_a \neq 0$

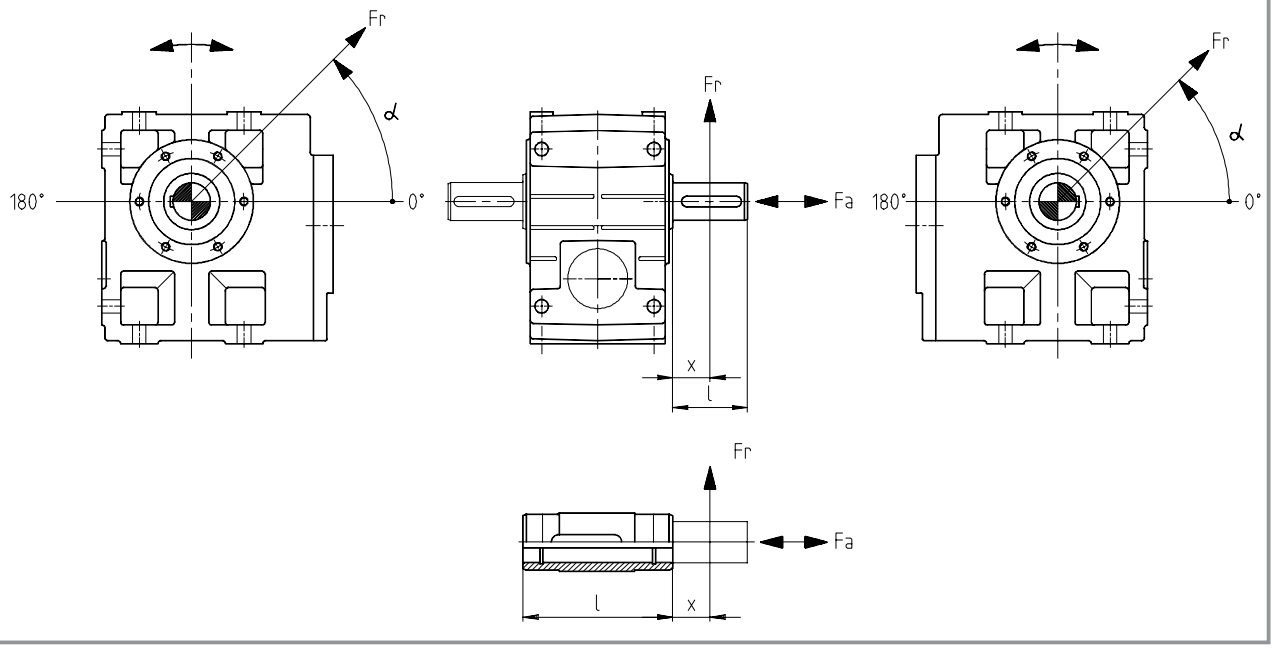

f_α Wirkrichtungsfaktor an der Abtriebswelle

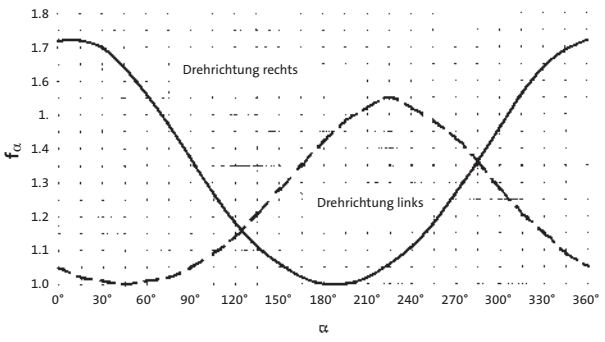

f_w Lastangriffsbeiwert an der Abtriebswelle

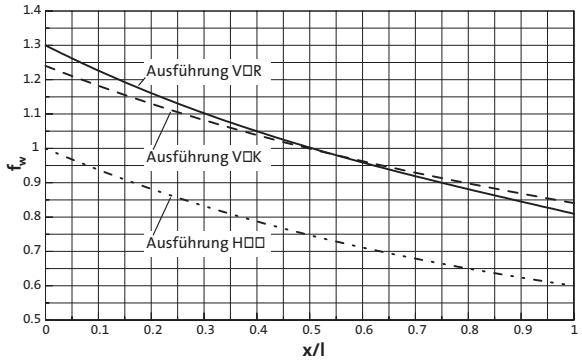

VAK

Vollwelle mit Flansch
Kraftangriff F_r: Mitte Wellenzapfen (x = l/2)
F_{aTab} nur gültig für F_r = 0

n_2 [min^{-1}]	GSS 04		GSS 05		GSS 06		GSS 07	
	F_{rTab} [N]	F_{aTab} [N]	F_{rTab} [N]	F_{aTab} [N]	F_{rTab} [N]	F_{aTab} [N]	F_{rTab} [N]	F_{aTab} [N]
250	4100	3500	4900	2500	7000	2800	7900	2400
160	4400	4000	4900	3100	8100	3500	9100	3200
100	4700	4200	4900	4000	9400	4500	10600	4300
63	4700	4200	4900	4900	9400	5700	12400	5900
40	4700	4200	4900	5500	9400	7300	14000	8000
25	4700	4200	4900	5500	9400	8800	14000	10000
≤ 16	4700	4200	4900	5500	9400	8800	14000	10000
$F_{r\,max}$	4700	–	4900	–	9400	–	14000	–

VR

Vollwelle ohne Flansch
Kraftangriff F_r: Mitte Wellenzapfen (x = l/2)
F_{aTab} nur gültig für F_r = 0

n_2 [min^{-1}]	GSS 04		GSS 05		GSS 06		GSS 07	
	F_{rTab} [N]	F_{aTab} [N]	F_{rTab} [N]	F_{aTab} [N]	F_{rTab} [N]	F_{aTab} [N]	F_{rTab} [N]	F_{aTab} [N]
250	3000	3700	2900	2800	3600	3200	4200	3100
160	3500	4200	3400	3500	4200	4100	5100	4100
100	4100	4900	4000	4400	5000	5200	6300	5500
63	4200	5500	4300	5500	5900	6500	7700	7200
40	4200	5500	4300	6000	6900	8200	9300	9500
25	4200	5500	4300	6000	8200	9000	11300	12500
≤ 16	4200	5500	4300	6000	8500	9000	12000	12500
$F_{r\,max}$	4200	–	4300	–	8500	–	12000	–

HH

Hohlwelle
Kraftangriff F_r: an Hohlwellenspiegel (x = 0)
F_{aTab} nur gültig für F_r = 0

n_2 [min^{-1}]	GSS 04		GSS 05		GSS 06		GSS 07	
	F_{rTab} [N]	F_{aTab} [N]	F_{rTab} [N]	F_{aTab} [N]	F_{rTab} [N]	F_{aTab} [N]	F_{rTab} [N]	F_{aTab} [N]
250	3800	3700	3600	2800	4800	3200	5600	3100
160	4500	4200	4300	3500	5600	4100	6700	4100
100	5300	4900	5100	4400	6600	5200	8200	5500
63	6000	5500	6000	5500	7700	6500	10000	7200
40	6000	5500	7000	6000	9100	8200	12100	9500
25	6000	5500	7500	6000	10700	9000	14800	12500
≤ 16	6000	5500	7500	6000	11500	9000	16000	12500
$F_{r\,max}$	6000	–	7500	–	11500	–	16000	–

Bei Hohlwelle mit Schrumpfscheibe (SH) sind weder Radial- noch Axialkräfte zulässig.

Zulässige Radialkraft
$F_{r_{zul}} = \min (f_w \cdot f_\alpha \cdot F_{r_{Tab}}; f_w \cdot F_{r_{max}})$

Zulässige Axialkraft
$F_{a_{zul}} = F_{a_{Tab}}$ bei $F_r = 0$

Rücksprache mit Lenze bei F_r **und** $F_a \neq 0$

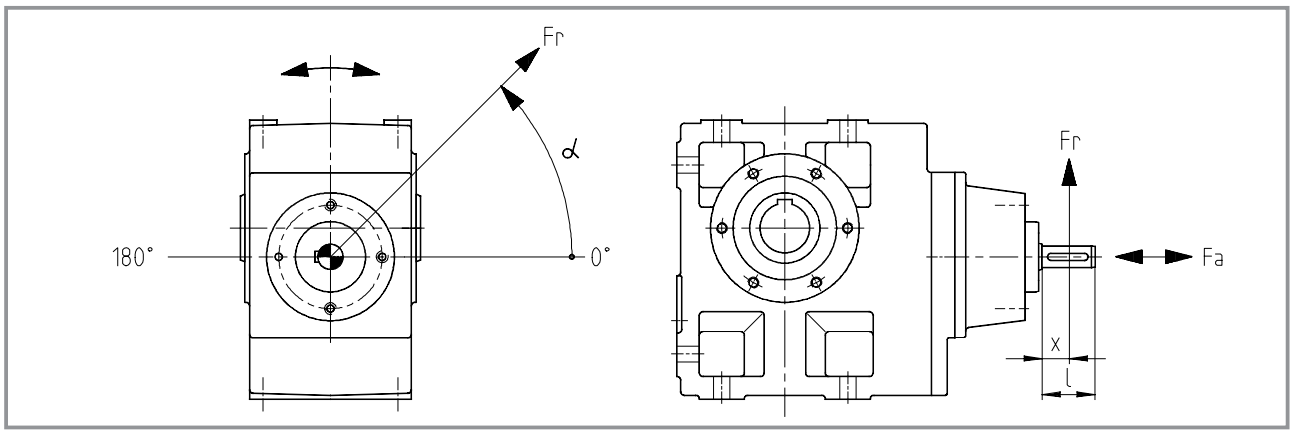

f_α Wirkrichtungsfaktor an der Antriebswelle

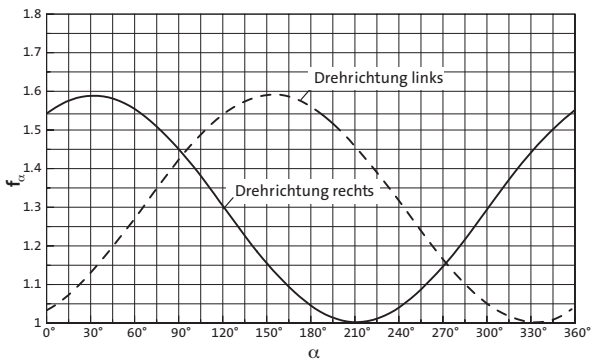

f_w Lastangriffsbeiwert an der Antriebswelle

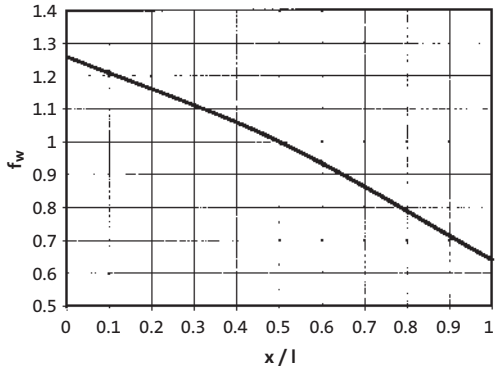

W	Kraftangriff F_r: Mitte Wellenzapfen (x = l/2) F_{aTab} nur gültig für $F_r = 0$											
	Antriebsgröße											
	1A 1B		1C		1D		1E		1F		1G	
n_1 [min^{-1}]	F_{rTab} [N]	F_{aTab} [N]	F_{rTab} [N]	F_{aTab} [N]	F_{rTab} [N]	F_{aTab} [N]	F_{rTab} [N]	F_{aTab} [N]	F_{rTab} [N]	F_{aTab} [N]	F_{rTab} [N]	F_{aTab} [N]
700	830	1200	1150	1400	1470	1500	2140	1600	3200	2800	4000	4500
1400	570	770	780	900	1000	740	1400	800	2200	1700	3200	2000
2800	440	530	590	620	770	470	940	460	1700	1100	2300	1600
F_{rmax}	1850	–	1650	–	3000	–	4900	–	5600	–	8000	–

Der Anlaufwirkungsgrad η_A eines Stirnrad-Schneckengetriebes ist während des Anfahrens kleiner als der Betriebswirkungsgrad η bei Nenndrehzahl.

Beim Anfahren unter Last ist deshalb stets der Anlaufwirkungsgrad η_A zu berücksichtigen.

Der Anlaufwirkungsgrad ist abhängig von der Öltemperatur und dem Einlaufzustand der Zahnflanken.

Die in den Tabellen angegebenen Werte sind theoretisch ermittelt und gelten mit einer Toleranz von ± 10 %.

Übersetzung i_{Nenn}	Anlaufwirkungsgrad η_A
5,6	0,71
8	0,71
9	0,67
10	0,71
11,2	0,71
12,5	0,67
14	0,71
16	0,67
18	0,67
20	0,55
22,4	0,67
25	0,55
28	0,67
31,5	0,55
35,5	0,67

Übersetzung i_{Nenn}	Anlaufwirkungsgrad η_A
40	0,55
45	0,67
50	0,55
56	0,55
63	0,55
71	0,55
80	0,55
90	0,55
100	0,55
112	0,55
125	0,55
140	0,55
160	0,55
180	0,55
200	0,55

Lage der Entlüftung, Verschlusselemente und Ölkontrolle

GSS05 ... 07-2

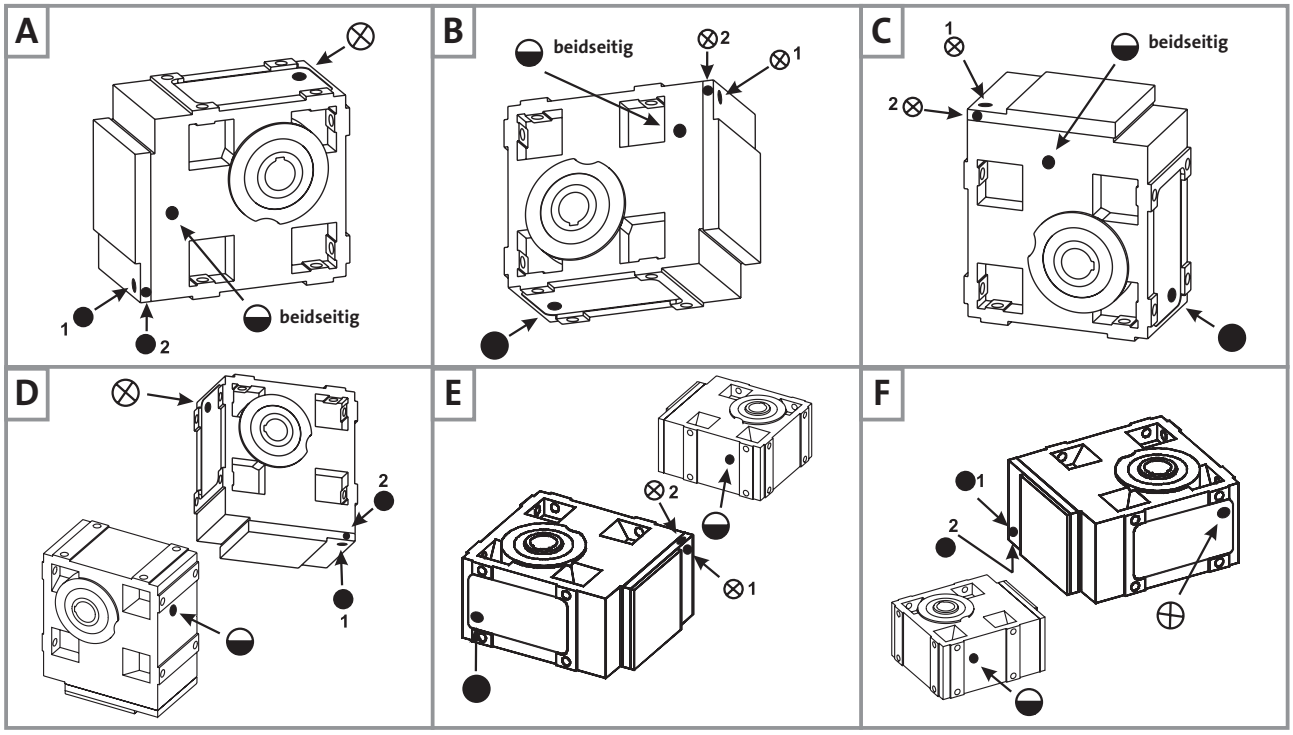

GSS05 ... 07-3

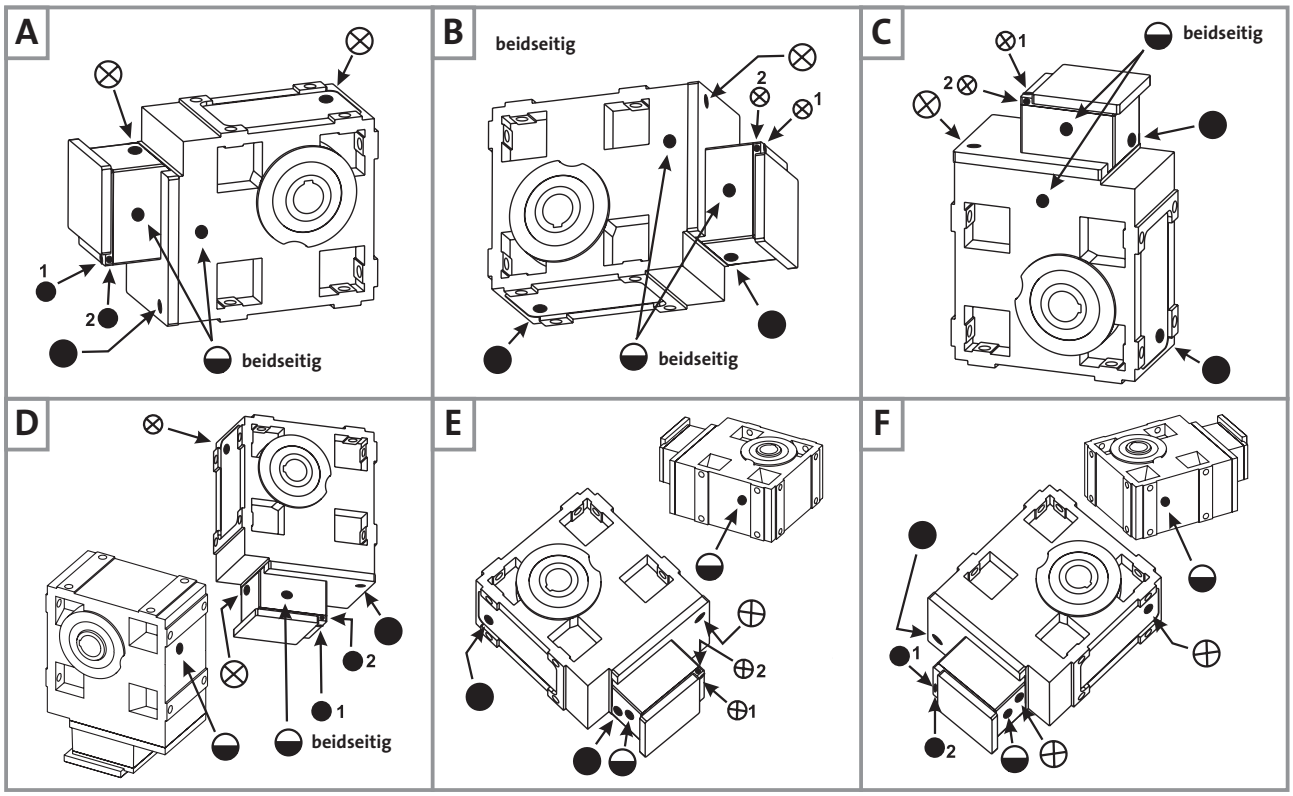

(A ... F) Einbaulage ⊗ Entlüftung/Öleinfüllschraube ◒ Ölkontrollschraube ● Ölablassschraube

Pos. 1 Standard
Pos. 2 siehe Tabelle auf Seite 7-7)

Bei den in der Tabelle **aufgeführten Ausführungen** befindet sich die Entlüftung / Öleinfüll- oder Ablassschraube in **Position 2** seitlich im Deckel.

Für nicht **aufgeführte Ausführungen** gilt **Position 1.**

Stirnrad-Schneckengetriebe

GSS	05	-2	M	□□□	090 100
			N	□□□	1D / 2D 1E / 2E / 3E / 4E / 5E
	06	-2	M	□□□	112
			W	□□□	1F
	07	-2	M	□□□	160
			N	□□□	1H / 3H
		-3	M	□□□	090 100
			N	□□□	1D / 2D 1E / 2E / 3E / 4E / 5E

GSS□□-2M H□R

Getriebe-größe	Motorgröße 063 C□□	071 C□□	080 C□□	090 C□□	100 C□□	112 C22 C31	112 C32 C41	132 C□□	160 -22	160 -32
04	16	18	23	30						
05	25	28	32	39	46					
06	38	40	44	52	59	67	74			
07			69	77	84	92	99	129	173	193

GSS□□-3M H□R

Getriebe-größe	Motorgröße 063 C□□	071 C□□	080 C□□	090 C□□	100 C□□
05	26	28	33		
06	41	44	48	55	
07	71	73	77	84	91

Gewichte in [kg] mit Ölfüllung für Einbaulage A, alle Angaben ca. Werte

Mehrgewichte auf Seite 7-10 beachten!

GSS□□-2N H□R

Getriebe-größe	Antriebsgröße														
	1A	1B 2B	5B	□C	□D	1E 2E 3E	4E 5E	1F 2F	3F	1G 3G	2G	5G	1H	3H	5H
04	15	15	18	18	21										
05		25	28	28	30	33	36								
06		37	40	40	43	45	49	47	51						
07				65	68	70	74	72	75	95	92	88	103	99	91

GSS□□-3N H□R

Getriebe-größe	Antriebsgröße						
	1A	1B 2B	5B	□C	□D	1E 2E 3E	4E 5E
05	25	26	28	29			
06	40	41	44	44	46		
07		70	73	73	75	78	81

GSS□□-2W H□R

Getriebe-größe	Antriebsgröße						
	1A	1B	1C	1D	1E	1F	1G
04	13	14	16				
05		23	25	27			
06			37	39	43	51	
07				64	67	76	81

GSS□□-3W H□R

Getriebe-größe	Antriebsgröße			
	1A	1B	1C	1D
05	23	24	26	
06	39	39	41	
07		68	70	72

Gewichte in [kg] mit Ölfüllung für Einbaulage A, alle Angaben ca. Werte

Mehrgewichte auf Seite 7-10 beachten!

Mehrgewichte Getriebe

Getriebe-größe	Vollwelle V□□	2. Abtriebs-wellenende V□□	Hohlwelle mit Schrumpfscheibe S□□	Flansch □AK	Drehmoment-stütze Gehäusefuß	Drehmoment-stütze Gewindelochkreis
04	0,6	0,2	0,6	2,5	1,3	0,9
05	1,0	0,3	0,8	4,0	2,2	1,3
06	2,5	0,8	1,0	7,0	3,7	2,1
07	5,0	1,5	1,5	11	6,6	3,7

Mehrgewichte Getriebe

Anbauten		Motorgröße 063	071	080	090	100	112	132	160
Starttec		1,3	1,3	1,3	1,3	1,3	1,3		
Fremdlüfter		2	2,1	2,3	2,7	3	3,1	4,2	6,2
Graugusslüfter			1,2	1,4	2,8	2,5	3,8	6,0	
Handrad			0,6	0,6	0,6	0,6	0,6	1,8	
Inkrementalgeber		0,3	0,3	0,3	0,3	0,3	0,3	0,3	0,3
Resolver									
Federkraftbremsengröße	**06**	0,9	0,9						
	08			1,5	1,5				
	10			2,6	2,6	2,6			
	12					4,2	4,2		
	14						5,8	5,8	
	16							8,7	8,7
	18								13

Gewichte in [kg]

50 Hz			60 Hz			i	Stirnrad-Schnecken-getriebemotor	50 Hz	60 Hz
n_2 [min^{-1}]	M_2 [Nm]	c	n_2 [min^{-1}]	M_2 [Nm]	c			Rücksprache erforderlich bei Einbaulage	
P_1 = 0,12 kW			**P_1 = 0,15 kW**						
132	8	5,4	159	8	5,4	10,827	GSS04 - 2M□□□ 063C12		
103	10	5,0	125	10	5,0	13,810	GSS04 - 2M□□□ 063C12		
82	12	5,4	99	12	5,4	17,360	GSS04 - 2M□□□ 063C12		
64	15	5,0	78	15	5,0	22,143	GSS04 - 2M□□□ 063C12		
42	22	5,5	51	22	5,5	34,100	GSS04 - 2M□□□ 063C12		
36	23	5,4	44	23	5,4	39,200	GSS04 - 2M□□□ 063C12		
32	29	4,6	39	29	4,6	43,917	GSS04 - 2M□□□ 063C12		
29	29	5,0	35	30	5,0	50,000	GSS04 - 2M□□□ 063C12		
21	41	4,2	25	41	4,2	68,200	GSS04 - 2M□□□ 063C12		
19	45	3,9	22	45	3,8	77,000	GSS04 - 2M□□□ 063C12		
16	52	3,3	20	53	3,3	87,833	GSS04 - 2M□□□ 063C12		
14	57	3,1	17	58	3,0	99,167	GSS04 - 2M□□□ 063C12		
13	66	2,7	16	67	2,7	111,318	GSS04 - 2M□□□ 063C12		
11	72	2,5	14	73	2,4	125,682	GSS04 - 2M□□□ 063C12		
10	82	2,2	12	83	2,1	139,500	GSS04 - 2M□□□ 063C12		
9,1	89	2,0	11	90	2,0	157,500	GSS04 - 2M□□□ 063C12		
7,8	106	1,7	9,4	108	1,7	183,786	GSS04 - 2M□□□ 063C12		
6,9	116	1,5	8,3	117	1,5	207,500	GSS04 - 2M□□□ 063C12		
6,4	131	2,7	7,8	133	2,7	222,133	GSS05 - 3M□□□ 063C12		
5,7	148	2,4	6,9	151	2,3	250,952	GSS05 - 3M□□□ 063C12		
5,0	163	2,2	6,1	167	2,1	283,333	GSS05 - 3M□□□ 063C12		
4,6	169	4,1	5,6	172	4,0	310,689	GSS06 - 3M□□□ 063C12		
4,1	187	3,7	4,9	191	3,6	350,778	GSS06 - 3M□□□ 063C12		
3,7	218	1,6	4,5	223	1,6	386,467	GSS05 - 3M□□□ 063C12		
3,3	230	3,0	4,0	234	3,0	436,333	GSS06 - 3M□□□ 063C12		
3,3	239	1,5	4,0	245	1,5	436,333	GSS05 - 3M□□□ 063C12		
2,9	263	2,7	3,5	268	2,6	497,722	GSS06 - 3M□□□ 063C12		
2,9	272	1,3	3,5	279	1,3	497,722	GSS05 - 3M□□□ 063C12		
2,5	290	2,4	3,1	296	2,4	561,944	GSS06 - 3M□□□ 063C12		
2,5	298	1,2	3,1	306	1,2	561,944	GSS05 - 3M□□□ 063C12		
2,3	327	2,2	2,7	334	2,1	630,803	GSS06 - 3M□□□ 063C12		
2,3	335	1,1	2,7	344	1,1	630,803	GSS05 - 3M□□□ 063C12		
2,0	361	2,0	2,4	368	1,9	712,197	GSS06 - 3M□□□ 063C12		
2,0	367	1,0	2,4	376	1,0	712,197	GSS05 - 3M□□□ 063C12		
1,8	407	0,9	2,2	418	0,9	790,500	GSS05 - 3M□□□ 063C12		
1,8	415	1,7	2,1	423	1,7	816,333	GSS06 - 3M□□□ 063C12		
1,6	445	0,8	1,9	458	0,8	892,500	GSS05 - 3M□□□ 063C12		
1,6	459	1,6	1,9	467	1,5	921,667	GSS06 - 3M□□□ 063C12		
1,4	512	1,4	1,7	521	1,4	1023,000	GSS06 - 3M□□□ 063C12		
1,2	567	1,3	1,5	576	1,3	1155,000	GSS06 - 3M□□□ 063C12		
1,2	614	1,2	1,4	623	1,2	1241,550	GSS06 - 3M□□□ 063C12		
1,0	681	1,1	1,2	690	1,0	1401,750	GSS06 - 3M□□□ 063C12		
0,9	797	0,9	1,1	807	0,9	1635,693	GSS06 - 3M□□□ 063C12		
0,8	886	0,8	0,9	896	0,8	1846,750	GSS06 - 3M□□□ 063C12		
P_1 = 0,18 kW			**P_1 = 0,22 kW**						
126	12	3,4	154	12	3,4	10,827	GSS04 - 2M□□□ 063C32		
99	16	3,2	121	16	3,2	13,810	GSS04 - 2M□□□ 063C32		
79	19	3,4	96	19	3,4	17,360	GSS04 - 2M□□□ 063C32		
62	23	5,9	76	23	5,9	43,917	GSS04 - 2M□□□ 063C11		C, D
62	24	3,2	75	24	3,2	22,143	GSS04 - 2M□□□ 063C32		
40	32	5,3	49	33	5,1	68,200	GSS04 - 2M□□□ 063C11		C, D
40	36	3,5	49	36	3,5	34,100	GSS04 - 2M□□□ 063C32		
36	36	4,8	43	36	4,7	77,000	GSS04 - 2M□□□ 063C11		C, D
35	37	3,4	43	38	3,4	39,200	GSS04 - 2M□□□ 063C32		
31	42	4,1	38	42	4,1	87,833	GSS04 - 2M□□□ 063C11		C, D
31	46	2,9	38	46	2,9	43,917	GSS04 - 2M□□□ 063C32		
28	46	3,8	34	47	3,7	99,167	GSS04 - 2M□□□ 063C11		C, D
27	47	3,2	33	48	3,2	50,000	GSS04 - 2M□□□ 063C32		
25	53	3,3	30	54	3,3	111,318	GSS04 - 2M□□□ 063C11		C, D
22	58	3,0	27	59	3,0	125,682	GSS04 - 2M□□□ 063C11		C, D
20	65	2,7	24	66	2,7	68,200	GSS04 - 2M□□□ 063C32		
20	66	2,7	24	67	2,6	139,500	GSS04 - 2M□□□ 063C11		C, D
18	72	2,5	22	72	2,4	77,000	GSS04 - 2M□□□ 063C32		
17	73	2,4	21	74	2,4	157,500	GSS04 - 2M□□□ 063C11		C, D
16	83	2,1	19	84	2,1	87,833	GSS04 - 2M□□□ 063C32		
15	87	2,1	18	88	2,0	183,786	GSS04 - 2M□□□ 063C11		C, D
14	91	2,0	17	92	1,9	99,167	GSS04 - 2M□□□ 063C32		

Abmessungen ab Seite 7-80

50 Hz			60 Hz			i	Stirnrad-Schnecken-getriebemotor	50 Hz	60 Hz
n_2 [min^{-1}]	M_2 [Nm]	c	n_2 [min^{-1}]	M_2 [Nm]	c			Rücksprache erforderlich bei Einbaulage	
P_1 = 0,18 kW			**P_1 = 0,22 kW**						
13	95	1,9	16	96	1,9	207,500	GSS04 - 2M□□□ 063C11		C, D
12	104	1,7	15	106	1,7	111,318	GSS04 - 2M□□□ 063C32		
11	114	1,6	13	116	1,5	125,682	GSS04 - 2M□□□ 063C32		
9,8	129	1,4	12	131	1,4	139,500	GSS04 - 2M□□□ 063C32		
8,7	141	1,3	11	143	1,3	157,500	GSS04 - 2M□□□ 063C32		
7,4	168	1,1	9,1	170	1,1	183,786	GSS04 - 2M□□□ 063C32		
6,6	183	1,0	8,0	185	1,0	207,500	GSS04 - 2M□□□ 063C32		
6,1	208	1,7	7,5	210	1,7	222,133	GSS05 - 3M□□□ 063C32		
6,0	215	1,7	7,3	219	1,6	155,750	GSS05 - 2M□□□ 071C13		
5,9	200	0,9	7,2	205	0,9	157,500	GSS04 - 2M□□□ 071C13		
5,4	235	1,5	6,6	239	1,5	250,952	GSS05 - 3M□□□ 063C32		
5,3	235	3,0	6,5	238	3,0	174,375	GSS06 - 2M□□□ 071C13		
5,3	243	1,5	6,4	250	1,4	176,313	GSS05 - 2M□□□ 071C13		
5,1	233	3,0	6,2	237	3,0	269,500	GSS06 - 3M□□□ 063C32		
4,8	258	1,4	5,9	264	1,4	283,333	GSS05 - 3M□□□ 063C32		
4,7	261	2,7	5,7	265	2,7	196,875	GSS06 - 2M□□□ 071C13		
4,7	267	1,3	5,7	275	1,3	199,063	GSS05 - 2M□□□ 071C13		
4,4	270	2,6	5,4	274	2,6	310,689	GSS06 - 3M□□□ 063C32		
3,9	299	2,4	4,8	305	2,3	350,778	GSS06 - 3M□□□ 063C32		
3,5	331	2,1	4,3	337	2,1	386,467	GSS06 - 3M□□□ 063C32		
3,5	344	1,0	4,3	352	1,0	386,467	GSS05 - 3M□□□ 063C32		
3,1	365	1,9	3,8	373	1,9	436,333	GSS06 - 3M□□□ 063C32		
3,1	377	1,0	3,8	386	0,9	436,333	GSS05 - 3M□□□ 063C32		
2,7	417	1,7	3,4	426	1,7	497,722	GSS06 - 3M□□□ 063C32		
2,7	429	0,8	3,4	440	0,8	497,722	GSS05 - 3M□□□ 063C32		
2,4	460	1,6	3,0	470	1,5	561,944	GSS06 - 3M□□□ 063C32		
2,2	518	1,4	2,6	529	1,4	630,803	GSS06 - 3M□□□ 063C32		
1,9	572	1,3	2,3	583	1,2	712,197	GSS06 - 3M□□□ 063C32		
1,7	656	1,1	2,0	668	1,1	816,333	GSS06 - 3M□□□ 063C32		
1,5	725	1,0	1,8	738	1,0	921,667	GSS06 - 3M□□□ 063C32		
1,3	808	0,9	1,6	822	0,9	1023,000	GSS06 - 3M□□□ 063C32		
1,2	895	0,8	1,4	908	0,8	1155,000	GSS06 - 3M□□□ 063C32		
1,1	1000	1,2	1,4	1016	1,2	833,556	GSS07 - 3M□□□ 071C13		
1,0	1106	1,1	1,2	1124	1,1	941,111	GSS07 - 3M□□□ 071C13		
0,9	1200	1,0	1,1	1217	1,0	1011,633	GSS07 - 3M□□□ 071C13		
0,8	1327	0,9	1,0	1346	0,9	1142,167	GSS07 - 3M□□□ 071C13		
0,8	1442	0,9	0,9	1460	0,9	1227,755	GSS07 - 3M□□□ 071C13		
P_1 = 0,25 kW			**P_1 = 0,31 kW**						
250	8	4,9	306	8	4,9	10,827	GSS04 - 2M□□□ 063C31		C, D
243	9	4,5	296	9	4,6	5,639	GSS04 - 2M□□□ 063C42		
196	11	4,6	240	11	4,6	13,810	GSS04 - 2M□□□ 063C31		C, D
177	12	4,5	216	12	4,6	7,733	GSS04 - 2M□□□ 063C42		
156	13	4,9	191	13	4,9	17,360	GSS04 - 2M□□□ 063C31		C, D
152	13	4,5	185	13	4,6	9,042	GSS04 - 2M□□□ 063C42		
138	15	5,2	169	15	5,2	9,897	GSS04 - 2M□□□ 063C42		
127	17	4,5	154	17	4,6	10,827	GSS05 - 2M□□□ 063C42		
122	17	4,6	150	17	4,6	22,143	GSS04 - 2M□□□ 063C31		C, D
111	18	4,5	135	18	4,6	12,400	GSS04 - 2M□□□ 063C42		
99	21	4,8	121	21	4,8	13,810	GSS04 - 2M□□□ 063C42		
86	23	5,2	105	23	5,2	15,869	GSS04 - 2M□□□ 063C42		
80	25	5,0	97	25	5,0	34,100	GSS04 - 2M□□□ 063C31		C, D
79	26	4,5	96	26	4,6	17,360	GSS05 - 2M□□□ 063C42		
69	26	4,9	84	26	4,9	39,200	GSS04 - 2M□□□ 063C31		C, D
67	27	4,5	82	27	4,6	20,417	GSS04 - 2M□□□ 063C42		
62	32	4,8	75	32	4,8	22,143	GSS04 - 2M□□□ 063C42		
62	32	4,2	75	33	4,2	43,917	GSS04 - 2M□□□ 063C31		C, D
55	34	4,5	67	34	4,6	24,800	GSS04 - 2M□□□ 063C42		
54	33	4,6	66	34	4,4	50,000	GSS04 - 2M□□□ 063C31		C, D
51	39	4,3	62	39	4,3	27,125	GSS04 - 2M□□□ 063C42		
43	43	4,1	53	43	3,9	31,738	GSS04 - 2M□□□ 063C42		
40	50	3,5	49	50	3,5	34,100	GSS04 - 2M□□□ 063C42		
40	46	3,7	49	47	3,7	68,200	GSS04 - 2M□□□ 063C31		C, D
35	51	3,4	43	52	3,3	77,000	GSS04 - 2M□□□ 063C31		C, D
35	52	3,4	43	52	3,3	39,200	GSS04 - 2M□□□ 063C42		
31	64	2,8	38	64	2,8	43,917	GSS04 - 2M□□□ 063C42		
31	60	2,9	38	60	2,9	87,833	GSS04 - 2M□□□ 063C31		C, D
27	66	2,7	33	66	2,7	50,000	GSS04 - 2M□□□ 063C42		

Abmessungen ab Seite 7-80

50 Hz			60 Hz			i	Stirnrad-Schnecken-getriebemotor	50 Hz	60 Hz
n_2 [min^{-1}]	M_2 [Nm]	c	n_2 [min^{-1}]	M_2 [Nm]	c			Rücksprache erforderlich bei Einbaulage	
P_1 = 0,25 kW			**P_1 = 0,31 kW**						
27	66	2,7	33	67	2,6	99,167	GSS04 - 2M□□□ 063C31		C, D
25	73	2,4	31	74	2,4	54,250	GSS04 - 2M□□□ 063C42		
24	76	2,3	30	76	2,3	111,318	GSS04 - 2M□□□ 063C31		C, D
22	80	2,2	27	81	2,2	61,250	GSS04 - 2M□□□ 063C42		
22	83	2,1	26	84	2,1	125,682	GSS04 - 2M□□□ 063C31		C, D
20	91	2,0	25	92	1,9	68,200	GSS04 - 2M□□□ 063C42		
19	94	1,9	24	95	1,9	139,500	GSS04 - 2M□□□ 063C31		C, D
18	100	1,8	22	101	1,8	77,000	GSS04 - 2M□□□ 063C42		
17	103	1,7	21	104	1,7	157,500	GSS04 - 2M□□□ 063C31		C, D
17	110	3,2	21	110	3,2	79,722	GSS05 - 2M□□□ 063C42		
16	116	1,5	19	117	1,5	87,833	GSS04 - 2M□□□ 063C42		
16	122	2,9	19	123	2,9	87,833	GSS05 - 2M□□□ 063C42		
15	122	1,5	18	124	1,4	183,786	GSS04 - 2M□□□ 063C31		C, D
14	127	1,4	17	129	1,4	99,167	GSS04 - 2M□□□ 063C42		
14	136	2,6	17	137	2,6	99,167	GSS05 - 2M□□□ 063C42		
13	134	1,3	16	136	1,3	207,500	GSS04 - 2M□□□ 063C31		C, D
12	145	1,2	15	147	1,2	111,318	GSS04 - 2M□□□ 063C42		
12	158	2,2	15	159	2,2	113,667	GSS05 - 2M□□□ 063C42		
11	159	1,1	13	161	1,1	125,682	GSS04 - 2M□□□ 063C42		
11	174	2,0	13	177	2,0	128,333	GSS05 - 2M□□□ 063C42		
9,9	182	3,2	12	184	3,2	137,950	GSS06 - 2M□□□ 063C42		
9,9	190	1,9	12	192	1,9	137,950	GSS05 - 2M□□□ 063C42		
9,8	180	1,0	12	182	1,0	139,500	GSS04 - 2M□□□ 063C42		
8,8	202	3,2	11	205	3,2	155,750	GSS06 - 2M□□□ 063C42		
8,8	210	1,7	11	212	1,7	155,750	GSS05 - 2M□□□ 063C42		
8,7	196	0,9	11	199	0,9	157,500	GSS04 - 2M□□□ 063C42		
7,9	228	2,6	9,6	231	2,6	174,375	GSS06 - 2M□□□ 063C42		
7,8	240	1,4	9,5	243	1,4	176,313	GSS05 - 2M□□□ 063C42		
7,0	254	2,6	8,5	257	2,6	196,875	GSS06 - 2M□□□ 063C42		
6,9	265	1,4	8,4	268	1,3	199,063	GSS05 - 2M□□□ 063C42		
6,7	263	2,7	8,2	266	2,7	137,950	GSS06 - 2M□□□ 071C33		
6,7	273	1,3	8,2	277	1,3	137,950	GSS05 - 2M□□□ 071C33		
6,2	269	2,6	7,6	272	2,6	220,000	GSS06 - 3M□□□ 063C42		
6,2	289	1,2	7,5	293	1,2	222,133	GSS05 - 3M□□□ 063C42		
6,0	293	2,4	7,3	297	2,4	155,750	GSS06 - 2M□□□ 071C33		
6,0	300	1,2	7,3	306	1,2	155,750	GSS05 - 2M□□□ 071C33		
5,7	294	2,4	7,0	297	2,4	238,700	GSS06 - 3M□□□ 063C42		
5,5	326	1,1	6,7	333	1,1	250,952	GSS05 - 3M□□□ 063C42		
5,3	330	2,2	6,5	334	2,1	174,375	GSS06 - 2M□□□ 071C33		
5,3	340	1,1	6,4	349	1,0	176,313	GSS05 - 2M□□□ 071C33		
5,1	327	2,2	6,2	332	2,1	269,500	GSS06 - 3M□□□ 063C42		
4,8	359	1,0	5,9	367	1,0	283,333	GSS05 - 3M□□□ 063C42		
4,7	366	1,9	5,7	372	1,9	196,875	GSS06 - 2M□□□ 071C33		
4,7	373	1,0	5,7	383	0,9	199,063	GSS05 - 2M□□□ 071C33		
4,5	390	0,9	5,4	400	0,9	307,417	GSS05 - 3M□□□ 063C42		
4,4	378	1,9	5,4	383	1,9	310,689	GSS06 - 3M□□□ 063C42		
4,3	402	3,0	5,2	407	3,0	321,673	GSS07 - 3M□□□ 063C42		
4,0	429	0,8	4,8	439	0,8	347,083	GSS05 - 3M□□□ 063C42		
3,9	418	1,7	4,8	425	1,7	350,778	GSS06 - 3M□□□ 063C42		
3,8	447	2,7	4,6	453	2,7	363,179	GSS07 - 3M□□□ 063C42		
3,5	462	1,5	4,3	470	1,5	386,467	GSS06 - 3M□□□ 063C42		
3,5	488	2,5	4,2	495	2,5	394,245	GSS07 - 3M□□□ 063C42		
3,1	510	1,4	3,8	520	1,4	436,333	GSS06 - 3M□□□ 063C42		
3,1	542	2,3	3,8	551	2,2	445,116	GSS07 - 3M□□□ 063C42		
2,8	599	2,1	3,4	609	2,0	490,403	GSS07 - 3M□□□ 063C42		
2,8	582	1,2	3,4	593	1,2	497,722	GSS06 - 3M□□□ 063C42		
2,5	664	1,9	3,0	676	1,8	553,681	GSS07 - 3M□□□ 063C42		
2,4	641	1,1	3,0	654	1,1	561,944	GSS06 - 3M□□□ 063C42		
2,2	721	1,0	2,7	735	1,0	630,803	GSS06 - 3M□□□ 063C42		
2,2	760	1,6	2,6	774	1,6	634,639	GSS07 - 3M□□□ 063C42		
1,9	796	0,9	2,3	811	0,9	712,197	GSS06 - 3M□□□ 063C42		
1,9	842	1,5	2,3	858	1,5	716,528	GSS07 - 3M□□□ 063C42		
1,6	977	1,3	2,0	995	1,3	833,556	GSS07 - 3M□□□ 063C42		
1,5	1081	1,2	1,8	1101	1,1	941,111	GSS07 - 3M□□□ 063C42		
1,4	1168	1,1	1,7	1188	1,1	1011,633	GSS07 - 3M□□□ 063C42		
1,2	1292	1,0	1,5	1315	1,0	1142,167	GSS07 - 3M□□□ 063C42		
1,1	1399	0,9	1,4	1420	0,9	1227,755	GSS07 - 3M□□□ 063C42		
1,0	1546	0,8	1,2	1571	0,8	1386,175	GSS07 - 3M□□□ 063C42		

Abmessungen ab Seite 7-80

50 Hz			60 Hz			i	Stirnrad-Schnecken-getriebemotor	50 Hz	60 Hz
n_2 [min^{-1}]	M_2 [Nm]	c	n_2 [min^{-1}]	M_2 [Nm]	c			Rücksprache erforderlich bei Einbaulage	
P_1 = 0,37 kW			**P_1 = 0,45 kW**						
250	12	4,0	303	12	4,0	5,639	GSS04 - 2M□□□ 071C32		
182	17	4,0	221	17	4,0	7,733	GSS04 - 2M□□□ 071C32		
156	19	4,0	189	19	4,0	9,042	GSS04 - 2M□□□ 071C32		
143	22	4,5	173	22	4,5	9,897	GSS04 - 2M□□□ 071C32		
133	20	5,6	163	20	5,2	20,417	GSS04 - 2M□□□ 071C11		C, D
130	24	4,0	158	24	4,0	10,827	GSS05 - 2M□□□ 071C32		
114	26	4,0	138	27	4,0	12,400	GSS04 - 2M□□□ 071C32		
110	25	5,1	134	25	4,7	24,800	GSS04 - 2M□□□ 071C11		C, D
102	31	4,2	124	31	4,2	13,810	GSS04 - 2M□□□ 071C32		
100	29	5,6	122	30	5,3	27,125	GSS04 - 2M□□□ 071C11		C, D
89	34	4,5	108	34	4,5	15,869	GSS04 - 2M□□□ 071C32		
86	32	4,3	105	33	4,0	31,738	GSS04 - 2M□□□ 071C11		C, D
81	37	4,0	99	37	4,0	17,360	GSS05 - 2M□□□ 071C32		
80	37	4,6	97	37	4,5	34,100	GSS04 - 2M□□□ 071C11		C, D
69	39	3,7	85	40	3,5	39,200	GSS04 - 2M□□□ 071C11		C, D
69	39	3,8	84	40	3,5	20,417	GSS04 - 2M□□□ 071C32		
64	47	3,7	77	47	3,7	22,143	GSS04 - 2M□□□ 071C32		
62	48	3,6	76	48	3,6	43,917	GSS04 - 2M□□□ 071C11		C, D
57	49	3,4	69	49	3,2	24,800	GSS04 - 2M□□□ 071C32		
54	50	3,2	66	51	3,0	50,000	GSS04 - 2M□□□ 071C11		C, D
52	57	3,1	63	58	3,1	27,125	GSS04 - 2M□□□ 071C32		
50	56	3,1	61	56	2,9	54,250	GSS04 - 2M□□□ 071C11		C, D
44	61	2,8	54	62	2,6	61,250	GSS04 - 2M□□□ 071C11		C, D
44	62	2,8	54	63	2,7	31,738	GSS04 - 2M□□□ 071C32		
41	72	2,5	50	73	2,4	34,100	GSS04 - 2M□□□ 071C32		
40	70	2,5	49	70	2,5	68,200	GSS04 - 2M□□□ 071C11		C, D
36	75	2,3	44	76	2,3	39,200	GSS04 - 2M□□□ 071C32		
35	77	2,3	43	77	2,3	77,000	GSS04 - 2M□□□ 071C11		C, D
32	93	1,9	39	93	1,9	43,917	GSS04 - 2M□□□ 071C32		
32	95	3,2	39	95	3,2	43,917	GSS05 - 2M□□□ 071C32		
31	89	2,0	38	90	2,0	87,833	GSS04 - 2M□□□ 071C11		C, D
28	96	1,9	34	97	1,8	50,000	GSS04 - 2M□□□ 071C32		
27	98	1,8	34	99	1,8	99,167	GSS04 - 2M□□□ 071C11		C, D
26	106	1,7	32	107	1,7	54,250	GSS04 - 2M□□□ 071C32		
24	113	1,6	30	114	1,6	111,318	GSS04 - 2M□□□ 071C11		C, D
24	119	3,0	29	119	2,9	113,667	GSS05 - 2M□□□ 071C11		C, D
23	116	1,5	28	117	1,5	61,250	GSS04 - 2M□□□ 071C32		
22	124	1,4	26	125	1,4	125,682	GSS04 - 2M□□□ 071C11		C, D
21	132	2,7	26	132	2,7	128,333	GSS05 - 2M□□□ 071C11		C, D
21	132	1,4	25	133	1,3	68,200	GSS04 - 2M□□□ 071C32		
20	143	2,5	24	143	2,5	70,611	GSS05 - 2M□□□ 071C32		
20	145	2,4	24	145	2,4	137,950	GSS05 - 2M□□□ 071C11		C, D
20	140	1,3	24	141	1,3	139,500	GSS04 - 2M□□□ 071C11		C, D
18	145	1,2	22	146	1,2	77,000	GSS04 - 2M□□□ 071C32		
18	159	2,2	21	159	2,2	79,722	GSS05 - 2M□□□ 071C32		
18	162	2,2	21	162	2,2	155,750	GSS05 - 2M□□□ 071C11		C, D
17	153	1,2	21	155	1,2	157,500	GSS04 - 2M□□□ 071C11		C, D
16	168	1,1	20	170	1,1	87,833	GSS04 - 2M□□□ 071C32		
16	178	2,0	20	179	2,0	87,833	GSS05 - 2M□□□ 071C32		
15	185	1,9	19	186	1,9	176,313	GSS05 - 2M□□□ 071C11		C, D
14	184	1,0	17	186	1,0	99,167	GSS04 - 2M□□□ 071C32		
14	198	1,8	17	199	1,8	99,167	GSS05 - 2M□□□ 071C32		
14	206	1,7	17	207	1,7	199,063	GSS05 - 2M□□□ 071C11		C, D
13	210	0,9	15	212	0,9	111,318	GSS04 - 2M□□□ 071C32		
12	218	3,2	15	221	3,2	113,667	GSS06 - 2M□□□ 071C32		
12	229	1,6	15	231	1,6	113,667	GSS05 - 2M□□□ 071C32		
11	244	2,9	13	246	2,9	128,333	GSS06 - 2M□□□ 071C32		
11	253	1,4	13	256	1,4	128,333	GSS05 - 2M□□□ 071C32		
10	264	2,7	12	267	2,7	137,950	GSS06 - 2M□□□ 071C32		
10	275	1,3	12	278	1,3	137,950	GSS05 - 2M□□□ 071C32		
9,1	294	2,4	11	297	2,4	155,750	GSS06 - 2M□□□ 071C32		
9,1	303	1,2	11	307	1,2	155,750	GSS05 - 2M□□□ 071C32		
8,1	330	2,1	9,8	334	2,1	174,375	GSS06 - 2M□□□ 071C32		
8,0	347	1,0	9,7	351	1,0	176,313	GSS05 - 2M□□□ 071C32		
7,2	368	1,9	8,7	373	1,9	196,875	GSS06 - 2M□□□ 071C32		
7,1	383	0,9	8,6	387	0,9	199,063	GSS05 - 2M□□□ 071C32		
6,9	386	1,8	8,3	390	1,8	137,950	GSS06 - 2M□□□ 080C13		
6,9	394	3,1	8,3	400	3,1	137,950	GSS07 - 2M□□□ 080C13		
6,9	397	0,9	8,3	404	0,9	137,950	GSS05 - 2M□□□ 080C13		

Abmessungen ab Seite 7-80

50 Hz			60 Hz			i	Stirnrad-Schnecken-getriebemotor	50 Hz	60 Hz
n_2 [min^{-1}]	M_2 [Nm]	c	n_2 [min^{-1}]	M_2 [Nm]	c			Rücksprache erforderlich bei Einbaulage	
P_1 = 0,37 kW			**P_1 = 0,45 kW**						
6,4	391	1,8	7,8	396	1,8	220,000	GSS06 - 3M□□□ 071C32		
6,4	418	0,9	7,7	423	0,9	222,133	GSS05 - 3M□□□ 071C32		
6,2	414	2,9	7,5	419	2,9	227,778	GSS07 - 3M□□□ 071C32		
6,1	429	1,7	7,4	434	1,7	155,750	GSS06 - 2M□□□ 080C13		
6,1	437	0,8	7,4	446	0,8	155,750	GSS05 - 2M□□□ 080C13		
6,1	440	2,8	7,4	447	2,7	155,750	GSS07 - 2M□□□ 080C13		
5,9	427	1,7	7,2	432	1,7	238,700	GSS06 - 3M□□□ 071C32		
5,7	453	2,7	6,9	457	2,7	247,139	GSS07 - 3M□□□ 071C32		
5,5	482	1,5	6,6	489	1,5	174,375	GSS06 - 2M□□□ 080C13		
5,5	497	2,5	6,6	501	2,5	174,375	GSS07 - 2M□□□ 080C13		
5,2	474	1,5	6,4	481	1,5	269,500	GSS06 - 3M□□□ 071C32		
5,1	504	2,4	6,1	510	2,4	279,028	GSS07 - 3M□□□ 071C32		
4,8	534	1,3	5,8	543	1,3	196,875	GSS06 - 2M□□□ 080C13		
4,8	553	2,2	5,8	558	2,2	196,875	GSS07 - 2M□□□ 080C13		
4,5	547	1,3	5,5	556	1,3	310,689	GSS06 - 3M□□□ 071C32		
4,4	585	2,1	5,3	592	2,1	321,673	GSS07 - 3M□□□ 071C32		
4,0	605	1,2	4,9	616	1,2	350,778	GSS06 - 3M□□□ 071C32		
3,9	650	1,9	4,7	658	1,9	363,179	GSS07 - 3M□□□ 071C32		
3,7	668	1,1	4,4	681	1,1	386,467	GSS06 - 3M□□□ 071C32		
3,6	709	1,7	4,3	720	1,7	394,245	GSS07 - 3M□□□ 071C32		
3,2	737	1,0	3,9	752	1,0	436,333	GSS06 - 3M□□□ 071C32		
3,2	787	1,6	3,8	799	1,6	445,116	GSS07 - 3M□□□ 071C32		
2,9	869	1,4	3,5	884	1,4	490,403	GSS07 - 3M□□□ 071C32		
2,8	841	0,9	3,4	857	0,8	497,722	GSS06 - 3M□□□ 071C32		
2,6	963	1,3	3,1	980	1,3	553,681	GSS07 - 3M□□□ 071C32		
2,2	1101	1,1	2,7	1121	1,1	634,639	GSS07 - 3M□□□ 071C32		
2,0	1218	1,0	2,4	1241	1,0	716,528	GSS07 - 3M□□□ 071C32		
1,7	1413	0,9	2,1	1438	0,9	833,556	GSS07 - 3M□□□ 071C32		
1,5	1563	0,8	1,8	1591	0,8	941,111	GSS07 - 3M□□□ 071C32		
P_1 = 0,55 kW			**P_1 = 0,68 kW**						
466	10	5,0	573	9	5,0	5,639	GSS04 - 2M□□□ 071C31		C, D
340	13	5,0	418	13	5,0	7,733	GSS04 - 2M□□□ 071C31		C, D
291	15	5,0	357	15	5,0	9,042	GSS04 - 2M□□□ 071C31		C, D
266	17	5,7	326	17	5,7	9,897	GSS04 - 2M□□□ 071C31		C, D
249	18	4,5	302	18	4,5	5,639	GSS04 - 2M□□□ 071C42		
243	19	5,0	298	19	5,0	10,827	GSS05 - 2M□□□ 071C31		C, D
212	21	5,0	261	21	5,0	12,400	GSS04 - 2M□□□ 071C31		C, D
190	24	5,2	234	24	5,2	13,810	GSS04 - 2M□□□ 071C31		C, D
182	25	4,5	221	25	4,5	7,733	GSS04 - 2M□□□ 071C42		
166	27	5,2	204	27	4,9	15,869	GSS04 - 2M□□□ 071C31		C, D
155	29	4,5	189	29	4,5	9,042	GSS04 - 2M□□□ 071C42		
152	29	4,9	186	29	4,6	17,360	GSS04 - 2M□□□ 071C31		C, D
142	33	4,2	172	33	4,2	9,897	GSS04 - 2M□□□ 071C42		
130	36	4,2	158	36	4,2	10,827	GSS04 - 2M□□□ 071C42		
129	32	3,6	158	32	3,4	20,417	GSS04 - 2M□□□ 071C31		C, D
119	38	4,2	146	38	3,9	22,143	GSS04 - 2M□□□ 071C31		C, D
113	39	4,2	138	40	3,9	12,400	GSS04 - 2M□□□ 071C42		
106	40	3,3	130	40	3,1	24,800	GSS04 - 2M□□□ 071C31		C, D
102	46	3,4	124	46	3,4	13,810	GSS04 - 2M□□□ 071C42		
97	46	3,6	119	46	3,4	27,125	GSS04 - 2M□□□ 071C31		C, D
89	51	3,5	107	51	3,3	15,869	GSS04 - 2M□□□ 071C42		
83	51	2,8	102	51	2,6	31,738	GSS04 - 2M□□□ 071C31		C, D
81	55	3,2	98	56	3,1	17,360	GSS04 - 2M□□□ 071C42		
77	58	3,0	95	58	2,9	34,100	GSS04 - 2M□□□ 071C31		C, D
69	60	2,5	84	60	2,4	20,417	GSS04 - 2M□□□ 071C42		
67	61	2,4	82	62	2,2	39,200	GSS04 - 2M□□□ 071C31		C, D
64	71	2,5	77	71	2,5	22,143	GSS04 - 2M□□□ 071C42		
60	75	2,4	74	75	2,4	43,917	GSS04 - 2M□□□ 071C31		C, D
57	74	2,3	69	74	2,1	24,800	GSS04 - 2M□□□ 071C42		
53	78	2,1	65	79	1,9	50,000	GSS04 - 2M□□□ 071C31		C, D
52	87	2,1	63	87	2,0	27,125	GSS04 - 2M□□□ 071C42		
49	87	2,0	60	87	1,9	54,250	GSS04 - 2M□□□ 071C31		C, D
44	94	1,9	54	95	1,8	31,738	GSS04 - 2M□□□ 071C42		
44	95	3,1	54	95	2,9	31,738	GSS05 - 2M□□□ 071C42		
43	95	1,8	53	96	1,7	61,250	GSS04 - 2M□□□ 071C31		C, D
41	109	1,6	50	109	1,6	34,100	GSS04 - 2M□□□ 071C42		
40	114	3,1	48	114	3,1	35,306	GSS05 - 2M□□□ 071C42		

Abmessungen ab Seite 7-80

50 Hz			60 Hz			i	Stirnrad-Schnecken-getriebemotor	50 Hz	60 Hz
n_2 [min^{-1}]	M_2 [Nm]	c	n_2 [min^{-1}]	M_2 [Nm]	c			Rücksprache erforderlich bei Einbaulage	
P_1 = 0,55 kW			**P_1 = 0,68 kW**						
39	108	1,7	47	109	1,6	68,200	GSS04 - 2M□□□ 071C31		C, D
37	114	2,7	46	114	2,5	70,611	GSS05 - 2M□□□ 071C31		C, D
36	114	1,6	44	114	1,6	39,200	GSS04 - 2M□□□ 071C42		
36	116	2,7	44	116	2,5	39,200	GSS05 - 2M□□□ 071C42		
34	119	1,5	42	120	1,5	77,000	GSS04 - 2M□□□ 071C31		C, D
33	127	2,5	41	127	2,3	79,722	GSS05 - 2M□□□ 071C31		C, D
32	139	1,3	39	140	1,3	43,917	GSS04 - 2M□□□ 071C42		
32	140	3,2	39	141	3,2	43,917	GSS06 - 2M□□□ 071C42		
32	143	2,5	39	143	2,5	43,917	GSS05 - 2M□□□ 071C42		
30	139	1,3	37	140	1,3	87,833	GSS04 - 2M□□□ 071C31		C, D
30	142	2,4	37	142	2,2	87,833	GSS05 - 2M□□□ 071C31		C, D
28	144	1,2	34	145	1,2	50,000	GSS04 - 2M□□□ 071C42		
28	149	2,3	34	149	2,2	50,000	GSS05 - 2M□□□ 071C42		
27	152	1,2	33	154	1,2	99,167	GSS04 - 2M□□□ 071C31		C, D
27	158	2,2	33	158	2,0	99,167	GSS05 - 2M□□□ 071C31		C, D
26	159	1,1	31	161	1,1	54,250	GSS04 - 2M□□□ 071C42		
26	165	2,2	31	165	2,1	54,250	GSS05 - 2M□□□ 071C42		
24	175	1,0	29	176	1,0	111,318	GSS04 - 2M□□□ 071C31		C, D
23	185	1,9	28	185	1,9	113,667	GSS05 - 2M□□□ 071C31		C, D
23	174	1,0	28	176	1,0	61,250	GSS04 - 2M□□□ 071C42		
23	183	1,9	28	183	1,9	61,250	GSS05 - 2M□□□ 071C42		
21	191	0,9	26	193	0,9	125,682	GSS04 - 2M□□□ 071C31		C, D
21	198	0,9	25	200	0,9	68,200	GSS04 - 2M□□□ 071C42		
21	206	1,7	25	206	1,7	128,333	GSS05 - 2M□□□ 071C31		C, D
20	215	1,7	24	216	1,7	70,611	GSS05 - 2M□□□ 071C42		
19	217	3,2	23	219	3,2	137,950	GSS06 - 2M□□□ 071C31		C, D
19	225	1,6	23	226	1,6	137,950	GSS05 - 2M□□□ 071C31		C, D
19	216	0,8	23	219	0,8	139,500	GSS04 - 2M□□□ 071C31		C, D
18	217	0,8	22	219	0,8	77,000	GSS04 - 2M□□□ 071C42		
18	232	3,0	21	234	3,0	79,722	GSS06 - 2M□□□ 071C42		
18	240	1,5	21	240	1,5	79,722	GSS05 - 2M□□□ 071C42		
17	243	2,9	21	245	2,9	155,750	GSS06 - 2M□□□ 071C31		C, D
17	251	1,4	21	251	1,4	155,750	GSS05 - 2M□□□ 071C31		C, D
16	257	2,7	19	259	2,7	87,833	GSS06 - 2M□□□ 071C42		
16	268	1,3	19	269	1,3	87,833	GSS05 - 2M□□□ 071C42		
15	273	2,6	19	276	2,6	174,375	GSS06 - 2M□□□ 071C31		C, D
15	287	1,3	18	288	1,2	176,313	GSS05 - 2M□□□ 071C31		C, D
14	287	2,5	17	290	2,4	99,167	GSS06 - 2M□□□ 071C42		
14	297	1,2	17	299	1,2	99,167	GSS05 - 2M□□□ 071C42		
13	305	2,3	16	308	2,3	196,875	GSS06 - 2M□□□ 071C31		C, D
13	319	1,1	16	321	1,1	199,063	GSS05 - 2M□□□ 071C31		C, D
12	330	2,2	15	333	2,1	113,667	GSS06 - 2M□□□ 071C42		
12	344	1,0	15	347	1,0	113,667	GSS05 - 2M□□□ 071C42		
11	368	1,9	13	372	1,9	128,333	GSS06 - 2M□□□ 071C42		
11	379	1,0	13	384	0,9	128,333	GSS05 - 2M□□□ 071C42		
10	398	1,8	12	402	1,8	137,950	GSS06 - 2M□□□ 071C42		
10	413	0,9	12	418	0,9	137,950	GSS05 - 2M□□□ 071C42		
9,0	443	1,6	11	448	1,6	155,750	GSS06 - 2M□□□ 071C42		
8,1	498	1,4	9,8	504	1,4	174,375	GSS06 - 2M□□□ 071C42		
7,1	554	1,3	8,7	561	1,3	196,875	GSS06 - 2M□□□ 071C42		
7,0	561	2,2	8,5	570	2,2	201,746	GSS07 - 3M□□□ 071C42		
6,7	590	1,2	8,2	596	1,2	137,950	GSS06 - 2M□□□ 080C33		
6,7	607	2,0	8,2	616	2,0	137,950	GSS07 - 2M□□□ 080C33		
6,4	589	1,2	7,8	595	1,2	220,000	GSS06 - 3M□□□ 071C42		
6,2	625	2,0	7,5	633	2,0	227,778	GSS07 - 3M□□□ 071C42		
6,0	656	1,1	7,3	664	1,1	155,750	GSS06 - 2M□□□ 080C33		
6,0	676	1,8	7,3	686	1,8	155,750	GSS07 - 2M□□□ 080C33		
5,9	642	1,1	7,1	649	1,1	238,700	GSS06 - 3M□□□ 071C42		
5,7	684	1,8	6,9	690	1,8	247,139	GSS07 - 3M□□□ 071C42		
5,3	737	1,0	6,5	747	1,0	174,375	GSS06 - 2M□□□ 080C33		
5,3	763	1,6	6,5	769	1,6	174,375	GSS07 - 2M□□□ 080C33		
5,2	712	1,0	6,3	722	1,0	269,500	GSS06 - 3M□□□ 071C42		
5,0	761	1,6	6,1	768	1,6	279,028	GSS07 - 3M□□□ 071C42		
4,7	816	0,9	5,7	829	0,9	196,875	GSS06 - 2M□□□ 080C33		
4,7	848	1,5	5,7	856	1,5	196,875	GSS07 - 2M□□□ 080C33		
4,5	821	0,9	5,5	834	0,9	310,689	GSS06 - 3M□□□ 071C42		
4,4	881	1,4	5,3	891	1,4	321,673	GSS07 - 3M□□□ 071C42		
3,9	978	1,3	4,7	990	1,3	363,179	GSS07 - 3M□□□ 071C42		
3,6	1066	1,2	4,3	1082	1,2	394,245	GSS07 - 3M□□□ 071C42		

Abmessungen ab Seite 7-80

50 Hz			60 Hz			i	Stirnrad-Schnecken-getriebemotor	50 Hz	60 Hz
n_2 [min^{-1}]	M_2 [Nm]	c	n_2 [min^{-1}]	M_2 [Nm]	c			Rücksprache erforderlich bei Einbaulage	
P_1 = 0,55 kW			**P_1 = 0,68 kW**						
3,2	1182	1,1	3,8	1201	1,0	445,116	GSS07 - 3M□□□ 071C42		
2,9	1304	1,0	3,5	1326	0,9	490,403	GSS07 - 3M□□□ 071C42		
2,5	1445	0,9	3,1	1470	0,9	553,681	GSS07 - 3M□□□ 071C42		
2,4	1558	0,8	2,9	1587	0,8	394,245	GSS07 - 3M□□□ 080C33		
P_1 = 0,75 kW			**P_1 = 0,92 kW**						
482	13	5,5	589	13	4,2	5,639	GSS04 - 2M□□□ 080C11		C, D
352	17	5,9	429	17	4,8	7,733	GSS04 - 2M□□□ 080C11		C, D
301	20	5,7	367	20	5,0	9,042	GSS04 - 2M□□□ 080C11		C, D
251	25	5,7	307	25	4,9	10,827	GSS04 - 2M□□□ 080C11		C, D
250	25	4,2	303	25	4,2	5,639	GSS04 - 2M□□□ 080C32		
219	28	4,7	268	28	4,4	12,400	GSS04 - 2M□□□ 080C11		C, D
197	32	4,8	240	32	4,6	13,810	GSS04 - 2M□□□ 080C11		C, D
182	35	4,2	221	34	4,2	7,733	GSS04 - 2M□□□ 080C32		
171	36	3,9	209	36	3,7	15,869	GSS04 - 2M□□□ 080C11		C, D
157	39	3,7	191	39	3,5	17,360	GSS04 - 2M□□□ 080C11		C, D
156	39	3,8	189	40	3,6	9,042	GSS04 - 2M□□□ 080C32		
143	45	3,5	173	45	3,5	9,897	GSS04 - 2M□□□ 080C32		
133	42	2,8	163	42	2,6	20,417	GSS04 - 2M□□□ 080C11		C, D
130	49	3,2	158	49	3,2	10,827	GSS04 - 2M□□□ 080C32		
123	50	3,2	150	50	3,0	22,143	GSS04 - 2M□□□ 080C11		C, D
114	54	3,1	138	54	2,9	12,400	GSS04 - 2M□□□ 080C32		
110	53	2,5	134	53	2,3	24,800	GSS04 - 2M□□□ 080C11		C, D
102	63	2,5	124	63	2,5	13,810	GSS04 - 2M□□□ 080C32		
100	62	2,8	122	62	2,6	27,125	GSS04 - 2M□□□ 080C11		C, D
89	69	2,5	108	70	2,4	15,869	GSS04 - 2M□□□ 080C32		
86	68	2,1	105	68	2,0	31,738	GSS04 - 2M□□□ 080C11		C, D
81	76	2,3	99	76	2,3	17,360	GSS04 - 2M□□□ 080C32		
80	78	2,3	97	78	2,2	34,100	GSS04 - 2M□□□ 080C11		C, D
69	81	3,0	85	81	2,8	39,200	GSS05 - 2M□□□ 080C11		C, D
69	82	1,8	85	82	1,7	39,200	GSS04 - 2M□□□ 080C11		C, D
69	82	1,9	84	82	1,7	20,417	GSS04 - 2M□□□ 080C32		
64	97	1,8	77	97	1,8	22,143	GSS04 - 2M□□□ 080C32		
62	100	1,8	76	100	1,8	43,917	GSS04 - 2M□□□ 080C11		C, D
62	100	3,3	76	100	3,1	43,917	GSS05 - 2M□□□ 080C11		C, D
57	101	1,7	69	102	1,6	24,800	GSS04 - 2M□□□ 080C32		
54	104	1,6	66	104	1,5	50,000	GSS04 - 2M□□□ 080C11		C, D
54	104	2,6	66	104	2,4	50,000	GSS05 - 2M□□□ 080C11		C, D
52	118	1,5	63	119	1,5	27,125	GSS04 - 2M□□□ 080C32		
52	120	2,9	63	120	2,8	27,125	GSS05 - 2M□□□ 080C32		
50	115	1,5	61	115	1,4	54,250	GSS04 - 2M□□□ 080C11		C, D
50	116	2,4	61	116	2,3	54,250	GSS05 - 2M□□□ 080C11		C, D
44	126	1,4	54	127	1,3	61,250	GSS04 - 2M□□□ 080C11		C, D
44	128	2,2	54	129	2,1	61,250	GSS05 - 2M□□□ 080C11		C, D
44	129	1,4	54	130	1,3	31,738	GSS04 - 2M□□□ 080C32		
44	131	2,3	54	131	2,2	31,738	GSS05 - 2M□□□ 080C32		
41	148	1,2	50	149	1,2	34,100	GSS04 - 2M□□□ 080C32		
40	143	1,3	49	144	1,2	68,200	GSS04 - 2M□□□ 080C11		C, D
40	157	2,3	48	157	2,3	35,306	GSS05 - 2M□□□ 080C32		
39	151	2,1	47	152	1,9	70,611	GSS05 - 2M□□□ 080C11		C, D
36	155	1,2	44	156	1,1	39,200	GSS04 - 2M□□□ 080C32		
36	159	2,0	44	159	1,9	39,200	GSS05 - 2M□□□ 080C32		
35	158	1,1	43	159	1,1	77,000	GSS04 - 2M□□□ 080C11		C, D
34	168	1,9	42	168	1,8	79,722	GSS05 - 2M□□□ 080C11		C, D
32	190	1,0	39	191	0,9	43,917	GSS04 - 2M□□□ 080C32		
32	191	2,9	39	192	2,9	43,917	GSS06 - 2M□□□ 080C32		
32	196	1,8	39	196	1,8	43,917	GSS05 - 2M□□□ 080C32		
31	184	1,0	38	185	1,0	87,833	GSS04 - 2M□□□ 080C11		C, D
31	189	1,8	38	189	1,7	87,833	GSS05 - 2M□□□ 080C11		C, D
28	196	0,9	34	198	0,9	50,000	GSS04 - 2M□□□ 080C32		
28	204	1,7	34	204	1,6	50,000	GSS05 - 2M□□□ 080C32		
27	202	0,9	34	204	0,9	99,167	GSS04 - 2M□□□ 080C11		C, D
27	207	3,2	34	208	3,0	99,167	GSS06 - 2M□□□ 080C11		C, D
27	210	1,7	34	210	1,6	99,167	GSS05 - 2M□□□ 080C11		C, D
26	217	0,8	32	219	0,8	54,250	GSS04 - 2M□□□ 080C32		
26	226	1,6	32	226	1,5	54,250	GSS05 - 2M□□□ 080C32		
24	239	2,9	29	240	2,8	113,667	GSS06 - 2M□□□ 080C11		C, D
24	246	1,5	29	245	1,4	113,667	GSS05 - 2M□□□ 080C11		C, D

Abmessungen ab Seite 7-80

50 Hz			60 Hz			i	Stirnrad-Schnecken-getriebemotor	50 Hz	60 Hz
n_2 [min^{-1}]	M_2 [Nm]	c	n_2 [min^{-1}]	M_2 [Nm]	c			Rücksprache erforderlich bei Einbaulage	
P_1 = 0,75 kW			**P_1 = 0,92 kW**						
23	251	1,4	28	251	1,4	61,250	GSS05 - 2M□□□ 080C32		
21	267	2,6	26	269	2,6	128,333	GSS06 - 2M□□□ 080C11		C, D
21	273	1,3	26	273	1,3	128,333	GSS05 - 2M□□□ 080C11		C, D
20	285	2,5	24	287	2,5	70,611	GSS06 - 2M□□□ 080C32		
20	294	1,2	24	295	1,2	70,611	GSS05 - 2M□□□ 080C32		
20	289	2,5	24	291	2,4	137,950	GSS06 - 2M□□□ 080C11		C, D
20	298	1,2	24	299	1,2	137,950	GSS05 - 2M□□□ 080C11		C, D
18	318	2,2	21	321	2,2	79,722	GSS06 - 2M□□□ 080C32		
18	328	1,1	21	328	1,1	79,722	GSS05 - 2M□□□ 080C32		
18	323	2,2	21	326	2,2	155,750	GSS06 - 2M□□□ 080C11		C, D
18	332	1,1	21	332	1,1	155,750	GSS05 - 2M□□□ 080C11		C, D
16	352	2,0	20	356	2,0	87,833	GSS06 - 2M□□□ 080C32		
16	365	1,0	20	367	1,0	87,833	GSS05 - 2M□□□ 080C32		
16	363	2,0	19	366	1,9	174,375	GSS06 - 2M□□□ 080C11		C, D
14	393	1,8	17	397	1,8	99,167	GSS06 - 2M□□□ 080C32		
14	405	0,9	17	408	0,9	99,167	GSS05 - 2M□□□ 080C32		
14	405	1,8	17	409	1,7	196,875	GSS06 - 2M□□□ 080C11		C, D
14	413	3,0	17	416	2,9	196,875	GSS07 - 2M□□□ 080C11		C, D
12	452	1,6	15	456	1,6	113,667	GSS06 - 2M□□□ 080C32		
12	462	2,7	15	465	2,6	113,667	GSS07 - 2M□□□ 080C32		
11	503	1,4	13	509	1,4	128,333	GSS06 - 2M□□□ 080C32		
11	516	2,4	13	520	2,4	128,333	GSS07 - 2M□□□ 080C32		
10	544	1,3	12	550	1,3	137,950	GSS06 - 2M□□□ 080C32		
10	560	2,2	12	563	2,2	137,950	GSS07 - 2M□□□ 080C32		
9,1	605	1,2	11	612	1,2	155,750	GSS06 - 2M□□□ 080C32		
9,1	623	2,0	11	628	2,0	155,750	GSS07 - 2M□□□ 080C32		
8,1	679	1,1	9,8	687	1,1	174,375	GSS06 - 2M□□□ 080C32		
8,1	701	1,8	9,8	710	1,7	174,375	GSS07 - 2M□□□ 080C32		
7,2	755	1,0	8,7	765	0,9	196,875	GSS06 - 2M□□□ 080C32		
7,2	782	1,6	8,7	789	1,6	196,875	GSS07 - 2M□□□ 080C32		
7,0	768	1,6	8,5	780	1,6	201,746	GSS07 - 3M□□□ 080C32		
6,4	803	0,9	7,8	812	0,9	220,000	GSS06 - 3M□□□ 080C32		
6,2	855	1,5	7,5	866	1,4	227,778	GSS07 - 3M□□□ 080C32		
5,9	876	0,8	7,2	885	0,8	238,700	GSS06 - 3M□□□ 080C32		
5,7	935	1,3	6,9	943	1,3	247,139	GSS07 - 3M□□□ 080C32		
5,1	1039	1,2	6,1	1050	1,2	279,028	GSS07 - 3M□□□ 080C32		
4,4	1203	1,0	5,3	1216	1,0	321,673	GSS07 - 3M□□□ 080C32		
3,9	1335	0,9	4,7	1351	0,9	363,179	GSS07 - 3M□□□ 080C32		
3,6	1455	0,9	4,3	1476	0,9	394,245	GSS07 - 3M□□□ 080C32		
P_1 = 1,1 kW			**P_1 = 1,3 kW**						
482	19	3,8	589	19	2,8	5,639	GSS04 - 2M□□□ 080C31		C, D
352	26	4,0	429	26	3,3	7,733	GSS04 - 2M□□□ 080C31		C, D
301	30	3,9	367	30	3,4	9,042	GSS04 - 2M□□□ 080C31		C, D
275	33	4,1	336	33	3,4	9,897	GSS04 - 2M□□□ 080C31		C, D
251	37	3,9	307	37	3,3	10,827	GSS04 - 2M□□□ 080C31		C, D
247	37	3,9	300	37	3,4	5,639	GSS04 - 2M□□□ 080C42		
219	42	3,2	268	42	3,0	12,400	GSS04 - 2M□□□ 080C31		C, D
197	47	3,3	240	47	3,1	13,810	GSS04 - 2M□□□ 080C31		C, D
180	52	3,0	219	52	2,9	7,733	GSS04 - 2M□□□ 080C42		
171	53	2,7	209	53	2,5	15,869	GSS04 - 2M□□□ 080C31		C, D
157	58	2,5	191	59	2,4	17,360	GSS04 - 2M□□□ 080C31		C, D
154	59	2,6	187	60	2,4	9,042	GSS04 - 2M□□□ 080C42		
140	67	2,4	171	67	2,4	9,897	GSS04 - 2M□□□ 080C42		
133	63	1,9	163	63	1,8	20,417	GSS04 - 2M□□□ 080C31		C, D
128	74	2,2	156	74	2,2	10,827	GSS04 - 2M□□□ 080C42		
123	74	2,2	150	75	2,0	22,143	GSS04 - 2M□□□ 080C31		C, D
112	82	2,1	136	82	1,9	12,400	GSS04 - 2M□□□ 080C42		
110	78	1,7	134	78	1,6	24,800	GSS04 - 2M□□□ 080C31		C, D
101	94	2,9	122	94	2,9	13,810	GSS05 - 2M□□□ 080C42		
101	95	1,7	122	95	1,7	13,810	GSS04 - 2M□□□ 080C42		
100	91	3,1	122	91	2,9	27,125	GSS05 - 2M□□□ 080C31		C, D
100	91	1,9	122	92	1,8	27,125	GSS04 - 2M□□□ 080C31		C, D
88	104	1,7	107	105	1,6	15,869	GSS04 - 2M□□□ 080C42		
88	104	2,8	107	104	2,7	15,869	GSS05 - 2M□□□ 080C42		
86	99	2,3	105	99	2,2	31,738	GSS05 - 2M□□□ 080C31		C, D
86	100	1,5	105	100	1,4	31,738	GSS04 - 2M□□□ 080C31		C, D
80	114	1,6	97	114	1,5	17,360	GSS04 - 2M□□□ 080C42		

Abmessungen ab Seite 7-80

50 Hz			60 Hz			i	Stirnrad-Schnecken-getriebemotor	50 Hz	60 Hz
n_2 [min^{-1}]	M_2 [Nm]	c	n_2 [min^{-1}]	M_2 [Nm]	c			Rücksprache erforderlich bei Einbaulage	
P_1 = 1,1 kW			**P_1 = 1,3 kW**						
80	114	2,7	97	114	2,5	17,360	GSS05 - 2M□□□ 080C42		
80	115	1,6	97	115	1,5	34,100	GSS04 - 2M□□□ 080C31		C, D
77	119	2,6	94	119	2,4	35,306	GSS05 - 2M□□□ 080C31		C, D
69	120	2,0	85	120	1,9	39,200	GSS05 - 2M□□□ 080C31		C, D
69	121	1,2	85	121	1,2	39,200	GSS04 - 2M□□□ 080C31		C, D
68	123	1,2	83	123	1,2	20,417	GSS04 - 2M□□□ 080C42		
68	123	2,0	83	122	1,9	20,417	GSS05 - 2M□□□ 080C42		
63	145	1,2	76	146	1,2	22,143	GSS04 - 2M□□□ 080C42		
63	147	2,3	76	147	2,1	22,143	GSS05 - 2M□□□ 080C42		
62	147	1,2	76	148	1,2	43,917	GSS04 - 2M□□□ 080C31		C, D
62	149	2,2	76	149	2,1	43,917	GSS05 - 2M□□□ 080C31		C, D
56	152	1,1	68	152	1,1	24,800	GSS04 - 2M□□□ 080C42		
56	153	1,8	68	153	1,7	24,800	GSS05 - 2M□□□ 080C42		
54	153	1,1	66	154	1,0	50,000	GSS04 - 2M□□□ 080C31		C, D
54	155	1,7	66	154	1,6	50,000	GSS05 - 2M□□□ 080C31		C, D
51	177	1,0	62	178	1,0	27,125	GSS04 - 2M□□□ 080C42		
51	180	2,0	62	180	1,9	27,125	GSS05 - 2M□□□ 080C42		
50	169	1,0	61	170	1,0	54,250	GSS04 - 2M□□□ 080C31		C, D
50	171	1,7	61	171	1,6	54,250	GSS05 - 2M□□□ 080C31		C, D
44	186	0,9	54	188	0,9	61,250	GSS04 - 2M□□□ 080C31		C, D
44	190	1,5	54	190	1,4	61,250	GSS05 - 2M□□□ 080C31		C, D
44	193	0,9	53	194	0,9	31,738	GSS04 - 2M□□□ 080C42		
44	194	3,1	53	195	2,9	31,738	GSS06 - 2M□□□ 080C42		
44	196	1,5	53	197	1,5	31,738	GSS05 - 2M□□□ 080C42		
40	211	0,9	49	213	0,8	68,200	GSS04 - 2M□□□ 080C31		C, D
39	229	3,1	48	230	3,1	35,306	GSS06 - 2M□□□ 080C42		
39	235	1,5	48	236	1,5	35,306	GSS05 - 2M□□□ 080C42		
39	221	2,8	47	222	2,6	70,611	GSS06 - 2M□□□ 080C31		C, D
39	224	1,4	47	224	1,3	70,611	GSS05 - 2M□□□ 080C31		C, D
36	238	2,6	43	239	2,5	39,200	GSS06 - 2M□□□ 080C42		
36	239	1,3	43	239	1,3	39,200	GSS05 - 2M□□□ 080C42		
34	247	2,5	42	249	2,4	79,722	GSS06 - 2M□□□ 080C31		C, D
34	248	1,3	42	248	1,2	79,722	GSS05 - 2M□□□ 080C31		C, D
32	283	3,1	39	285	3,1	43,271	GSS07 - 2M□□□ 080C42		
32	285	2,5	39	287	2,5	43,917	GSS06 - 2M□□□ 080C42		
32	293	1,2	39	294	1,2	43,917	GSS05 - 2M□□□ 080C42		
31	274	2,4	38	276	2,3	87,833	GSS06 - 2M□□□ 080C31		C, D
31	279	1,2	38	279	1,1	87,833	GSS05 - 2M□□□ 080C31		C, D
28	303	2,3	34	305	2,1	50,000	GSS06 - 2M□□□ 080C42		
28	306	1,2	34	306	1,1	50,000	GSS05 - 2M□□□ 080C42		
27	307	2,2	34	309	2,1	99,167	GSS06 - 2M□□□ 080C31		C, D
27	310	1,1	34	310	1,1	99,167	GSS05 - 2M□□□ 080C31		C, D
26	331	2,1	31	333	2,0	54,250	GSS06 - 2M□□□ 080C42		
26	338	1,1	31	338	1,0	54,250	GSS05 - 2M□□□ 080C42		
24	354	2,0	29	357	1,9	113,667	GSS06 - 2M□□□ 080C31		C, D
24	362	1,0	29	362	1,0	113,667	GSS05 - 2M□□□ 080C31		C, D
23	370	1,9	28	372	1,9	61,250	GSS06 - 2M□□□ 080C42		
23	375	1,0	28	375	1,0	61,250	GSS05 - 2M□□□ 080C42		
21	396	1,8	26	399	1,8	128,333	GSS06 - 2M□□□ 080C31		C, D
21	401	3,0	26	403	3,0	128,333	GSS07 - 2M□□□ 080C31		C, D
21	402	0,9	26	402	0,9	128,333	GSS05 - 2M□□□ 080C31		C, D
20	428	1,7	24	431	1,7	137,950	GSS06 - 2M□□□ 080C31		C, D
20	428	1,7	24	432	1,7	70,611	GSS06 - 2M□□□ 080C42		
20	434	2,8	24	437	2,8	137,950	GSS07 - 2M□□□ 080C31		C, D
20	434	2,8	24	437	2,8	70,611	GSS07 - 2M□□□ 080C42		
20	439	0,8	24	440	0,8	137,950	GSS05 - 2M□□□ 080C31		C, D
20	440	0,8	24	441	0,8	70,611	GSS05 - 2M□□□ 080C42		
18	477	1,5	21	482	1,5	155,750	GSS06 - 2M□□□ 080C31		C, D
18	486	2,5	21	490	2,5	155,750	GSS07 - 2M□□□ 080C31		C, D
17	478	1,5	21	482	1,5	79,722	GSS06 - 2M□□□ 080C42		
17	487	2,5	21	490	2,5	79,722	GSS07 - 2M□□□ 080C42		
16	531	2,3	20	535	2,3	86,542	GSS07 - 2M□□□ 080C42		
16	528	1,4	19	533	1,3	87,833	GSS06 - 2M□□□ 080C42		
16	536	1,3	19	541	1,3	174,375	GSS06 - 2M□□□ 080C31		C, D
16	547	2,3	19	551	2,2	174,375	GSS07 - 2M□□□ 080C31		C, D
14	594	2,1	17	599	2,1	97,708	GSS07 - 2M□□□ 080C42		
14	589	1,2	17	595	1,2	99,167	GSS06 - 2M□□□ 080C42		
14	598	1,2	17	604	1,2	196,875	GSS06 - 2M□□□ 080C31		C, D
14	612	2,0	17	617	2,0	196,875	GSS07 - 2M□□□ 080C31		C, D

Abmessungen ab Seite 7-80

50 Hz			60 Hz			i	Stirnrad-Schnecken-getriebemotor	50 Hz	60 Hz
n_2 [min^{-1}]	M_2 [Nm]	c	n_2 [min^{-1}]	M_2 [Nm]	c			Rücksprache erforderlich bei Einbaulage	
P_1 = 1,1 kW			**P_1 = 1,3 kW**						
12	676	1,1	15	683	1,1	113,667	GSS06 - 2M□□□ 080C42		
12	694	1,8	15	699	1,8	113,667	GSS07 - 2M□□□ 080C42		
11	753	1,0	13	761	1,0	128,333	GSS06 - 2M□□□ 080C42		
11	774	1,6	13	782	1,6	128,333	GSS07 - 2M□□□ 080C42		
10	814	0,9	12	822	0,9	137,950	GSS06 - 2M□□□ 080C42		
10	840	1,5	12	845	1,5	137,950	GSS07 - 2M□□□ 080C42		
8,9	934	1,3	11	942	1,3	155,750	GSS07 - 2M□□□ 080C42		
8,0	1051	1,2	9,7	1064	1,2	174,375	GSS07 - 2M□□□ 080C42		
7,1	1171	1,1	8,6	1181	1,1	196,875	GSS07 - 2M□□□ 080C42		
6,9	1150	1,1	8,4	1168	1,1	201,746	GSS07 - 3M□□□ 080C42		
6,1	1280	1,0	7,4	1296	1,0	227,778	GSS07 - 3M□□□ 080C42		
5,6	1398	0,9	6,8	1411	0,9	247,139	GSS07 - 3M□□□ 080C42		
5,0	1554	0,8	6,1	1570	0,8	279,028	GSS07 - 3M□□□ 080C42		
P_1 = 1,5 kW			**P_1 = 1,8 kW**						
481	26	2,8	587	26	2,1	5,639	GSS04 - 2M□□□ 090C11		C, D
350	36	2,9	428	36	2,4	7,733	GSS04 - 2M□□□ 090C11		C, D
300	42	2,8	366	42	2,5	9,042	GSS04 - 2M□□□ 090C11		C, D
274	46	3,0	335	46	2,5	9,897	GSS04 - 2M□□□ 090C11		C, D
250	51	2,8	306	51	2,4	10,827	GSS04 - 2M□□□ 090C11		C, D
247	51	2,8	301	51	2,5	5,639	GSS04 - 2M□□□ 090C32		
219	57	2,3	267	57	2,2	12,400	GSS04 - 2M□□□ 090C11		C, D
196	65	2,4	240	65	2,3	13,810	GSS04 - 2M□□□ 090C11		C, D
180	71	2,2	219	71	2,2	7,733	GSS04 - 2M□□□ 090C32		
171	72	3,2	209	72	3,0	15,869	GSS05 - 2M□□□ 090C11		C, D
171	74	2,0	209	74	1,9	15,869	GSS04 - 2M□□□ 090C11		C, D
156	79	3,0	191	79	2,8	17,360	GSS05 - 2M□□□ 090C11		C, D
156	80	1,9	191	81	1,7	17,360	GSS04 - 2M□□□ 090C11		C, D
154	80	3,1	188	80	2,9	9,042	GSS05 - 2M□□□ 090C32		
154	81	1,9	188	82	1,8	9,042	GSS04 - 2M□□□ 090C32		
141	91	2,9	171	91	2,9	9,897	GSS05 - 2M□□□ 090C32		
141	92	1,7	171	92	1,7	9,897	GSS04 - 2M□□□ 090C32		
133	84	2,1	162	83	1,7	20,417	GSS05 - 2M□□□ 090C11		C, D
133	86	1,4	162	86	1,3	20,417	GSS04 - 2M□□□ 090C11		C, D
129	100	2,7	157	100	2,7	10,827	GSS05 - 2M□□□ 090C32		
129	101	1,6	157	101	1,6	10,827	GSS04 - 2M□□□ 090C32		
122	102	2,6	150	102	2,4	22,143	GSS05 - 2M□□□ 090C11		C, D
122	103	1,6	150	103	1,5	22,143	GSS04 - 2M□□□ 090C11		C, D
113	111	2,5	137	111	2,3	12,400	GSS05 - 2M□□□ 090C32		
113	111	1,5	137	112	1,4	12,400	GSS04 - 2M□□□ 090C32		
109	105	2,0	134	105	1,9	24,800	GSS05 - 2M□□□ 090C11		C, D
109	107	1,2	134	108	1,2	24,800	GSS04 - 2M□□□ 090C11		C, D
101	129	2,1	123	128	2,1	13,810	GSS05 - 2M□□□ 090C32		
101	129	1,3	123	129	1,3	13,810	GSS04 - 2M□□□ 090C32		
100	125	1,4	122	126	1,3	27,125	GSS04 - 2M□□□ 090C11		C, D
100	126	2,2	122	126	2,1	27,125	GSS05 - 2M□□□ 090C11		C, D
88	142	1,3	107	143	1,2	15,869	GSS04 - 2M□□□ 090C32		
88	143	2,1	107	143	2,0	15,869	GSS05 - 2M□□□ 090C32		
85	136	1,7	104	136	1,6	31,738	GSS05 - 2M□□□ 090C11		C, D
85	137	1,1	104	138	1,0	31,738	GSS04 - 2M□□□ 090C11		C, D
85	138	3,0	104	138	2,6	31,738	GSS06 - 2M□□□ 090C11		C, D
80	156	1,2	98	156	1,1	17,360	GSS04 - 2M□□□ 090C32		
80	157	2,0	98	157	1,9	17,360	GSS05 - 2M□□□ 090C32		
77	164	1,9	94	164	1,8	35,306	GSS05 - 2M□□□ 090C11		C, D
69	166	0,9	84	166	0,9	39,200	GSS04 - 2M□□□ 090C11		C, D
69	166	1,5	84	165	1,4	39,200	GSS05 - 2M□□□ 090C11		C, D
69	168	2,8	84	169	2,4	39,200	GSS06 - 2M□□□ 090C11		C, D
68	167	0,9	83	168	0,9	20,417	GSS04 - 2M□□□ 090C32		
68	168	1,5	83	167	1,4	20,417	GSS05 - 2M□□□ 090C32		
63	198	0,9	77	199	0,9	22,143	GSS04 - 2M□□□ 090C32		
63	200	1,7	77	201	1,6	22,143	GSS05 - 2M□□□ 090C32		
62	201	3,2	75	202	3,0	43,917	GSS06 - 2M□□□ 090C11		C, D
62	205	1,6	75	205	1,5	43,917	GSS05 - 2M□□□ 090C11		C, D
56	207	0,8	68	208	0,8	24,800	GSS04 - 2M□□□ 090C32		
56	209	1,3	68	209	1,3	24,800	GSS05 - 2M□□□ 090C32		
54	213	1,3	66	212	1,2	50,000	GSS05 - 2M□□□ 090C11		C, D
54	215	2,5	66	216	2,3	50,000	GSS06 - 2M□□□ 090C11		C, D
51	241	2,9	63	242	2,7	27,125	GSS06 - 2M□□□ 090C32		

Abmessungen ab Seite 7-80

50 Hz			60 Hz			i	Stirnrad-Schnecken-getriebemotor	50 Hz	60 Hz
n_2 [min^{-1}]	M_2 [Nm]	c	n_2 [min^{-1}]	M_2 [Nm]	c			Rücksprache erforderlich bei Einbaulage	
P_1 = 1,5 kW			**P_1 = 1,8 kW**						
51	246	1,5	63	246	1,4	27,125	GSS05 - 2M□□□ 090C32		
50	235	2,4	61	236	2,3	54,250	GSS06 - 2M□□□ 090C11		C, D
50	236	1,2	61	236	1,1	54,250	GSS05 - 2M□□□ 090C11		C, D
44	261	1,1	54	261	1,1	61,250	GSS05 - 2M□□□ 090C11		C, D
44	263	2,2	54	264	2,0	61,250	GSS06 - 2M□□□ 090C11		C, D
44	266	2,3	53	268	2,1	31,738	GSS06 - 2M□□□ 090C32		
44	268	1,1	53	268	1,1	31,738	GSS05 - 2M□□□ 090C32		
40	315	2,3	48	316	2,3	35,306	GSS06 - 2M□□□ 090C32		
40	321	1,1	48	321	1,1	35,306	GSS05 - 2M□□□ 090C32		
38	305	2,0	47	306	1,9	70,611	GSS06 - 2M□□□ 090C11		C, D
38	308	1,0	47	308	1,0	70,611	GSS05 - 2M□□□ 090C11		C, D
36	326	1,9	43	328	1,8	39,200	GSS06 - 2M□□□ 090C32		
36	326	1,0	43	326	0,9	39,200	GSS05 - 2M□□□ 090C32		
34	341	1,9	42	343	1,7	79,722	GSS06 - 2M□□□ 090C11		C, D
34	341	0,9	42	341	0,9	79,722	GSS05 - 2M□□□ 090C11		C, D
32	386	2,8	39	388	2,8	43,271	GSS07 - 2M□□□ 090C32		
32	391	1,8	39	393	1,8	43,917	GSS06 - 2M□□□ 090C32		
32	400	0,9	39	400	0,9	43,917	GSS05 - 2M□□□ 090C32		
31	376	3,2	38	378	3,0	86,542	GSS07 - 2M□□□ 090C11		C, D
31	379	1,8	38	380	1,7	87,833	GSS06 - 2M□□□ 090C11		C, D
31	383	0,9	38	383	0,8	87,833	GSS05 - 2M□□□ 090C11		C, D
28	414	1,7	34	417	1,6	50,000	GSS06 - 2M□□□ 090C32		
28	417	0,8	34	417	0,8	50,000	GSS05 - 2M□□□ 090C32		
28	419	2,9	34	421	2,8	50,000	GSS07 - 2M□□□ 090C32		
28	422	2,9	34	424	2,7	97,708	GSS07 - 2M□□□ 090C11		C, D
27	423	1,6	33	426	1,5	99,167	GSS06 - 2M□□□ 090C11		C, D
27	425	0,8	33	426	0,8	99,167	GSS05 - 2M□□□ 090C11		C, D
26	452	1,6	31	455	1,5	54,250	GSS06 - 2M□□□ 090C32		
24	488	1,5	29	491	1,4	113,667	GSS06 - 2M□□□ 090C11		C, D
24	494	2,5	29	497	2,5	113,667	GSS07 - 2M□□□ 090C11		C, D
23	506	1,4	28	509	1,4	61,250	GSS06 - 2M□□□ 090C32		
21	545	1,3	26	549	1,3	128,333	GSS06 - 2M□□□ 090C11		C, D
21	554	2,2	26	557	2,2	128,333	GSS07 - 2M□□□ 090C11		C, D
20	584	1,2	24	589	1,2	70,611	GSS06 - 2M□□□ 090C32		
20	595	2,1	24	599	2,1	70,611	GSS07 - 2M□□□ 090C32		
20	588	1,2	24	593	1,2	137,950	GSS06 - 2M□□□ 090C11		C, D
20	599	2,1	24	603	2,1	137,950	GSS07 - 2M□□□ 090C11		C, D
18	652	1,1	21	658	1,1	79,722	GSS06 - 2M□□□ 090C32		
18	667	1,9	21	671	1,8	79,722	GSS07 - 2M□□□ 090C32		
17	657	1,1	21	663	1,1	155,750	GSS06 - 2M□□□ 090C11		C, D
17	671	1,8	21	676	1,8	155,750	GSS07 - 2M□□□ 090C11		C, D
16	726	1,7	20	732	1,7	86,542	GSS07 - 2M□□□ 090C32		
16	721	1,0	19	728	1,0	87,833	GSS06 - 2M□□□ 090C32		
16	754	1,6	19	759	1,6	174,375	GSS07 - 2M□□□ 090C11		C, D
14	813	1,5	17	820	1,5	97,708	GSS07 - 2M□□□ 090C32		
14	803	0,9	17	812	0,9	99,167	GSS06 - 2M□□□ 090C32		
14	843	1,5	17	851	1,5	196,875	GSS07 - 2M□□□ 090C11		C, D
12	949	1,3	15	955	1,3	113,667	GSS07 - 2M□□□ 090C32		
11	1058	1,2	13	1068	1,2	128,333	GSS07 - 2M□□□ 090C32		
10	1147	1,1	12	1154	1,1	137,950	GSS07 - 2M□□□ 090C32		
9,0	1274	1,0	11	1286	1,0	155,750	GSS07 - 2M□□□ 090C32		
8,0	1433	0,9	9,7	1451	0,9	174,375	GSS07 - 2M□□□ 090C32		
8,0	1360	0,9	9,7	1373	0,9	175,000	GSS07 - 3M□□□ 090C32		
P_1 = 2,2 kW			**P_1 = 2,6 kW**						
484	38	1,9	591	38	1,4	5,639	GSS04 - 2M□□□ 090C31		C, D
353	53	3,2	431	53	2,8	7,733	GSS05 - 2M□□□ 090C31		C, D
353	53	2,0	431	53	1,6	7,733	GSS04 - 2M□□□ 090C31		C, D
302	60	2,7	368	59	2,1	9,042	GSS05 - 2M□□□ 090C31		C, D
302	61	1,9	368	61	1,7	9,042	GSS04 - 2M□□□ 090C31		C, D
276	68	2,9	337	68	2,6	9,897	GSS05 - 2M□□□ 090C31		C, D
276	68	2,1	337	68	1,7	9,897	GSS04 - 2M□□□ 090C31		C, D
255	73	3,0	309	73	2,6	5,639	GSS05 - 2M□□□ 100C12		
252	74	2,9	308	74	2,5	10,827	GSS05 - 2M□□□ 090C31		C, D
252	75	1,9	308	74	1,7	10,827	GSS04 - 2M□□□ 090C31		C, D
220	83	2,6	269	82	2,2	12,400	GSS05 - 2M□□□ 090C31		C, D
220	84	1,6	269	84	1,5	12,400	GSS04 - 2M□□□ 090C31		C, D
198	95	2,7	241	95	2,3	13,810	GSS05 - 2M□□□ 090C31		C, D

Abmessungen ab Seite 7-80

50 Hz			60 Hz			i	Stirnrad-Schnecken-getriebemotor	50 Hz	60 Hz
n_2 [min^{-1}]	M_2 [Nm]	c	n_2 [min^{-1}]	M_2 [Nm]	c			Rücksprache erforderlich bei Einbaulage	
P_1 = 2,2 kW			**P_1 = 2,6 kW**						
198	96	1,6	241	96	1,6	13,810	GSS04 - 2M□□□ 090C31		C, D
186	101	2,6	225	101	2,4	7,733	GSS05 - 2M□□□ 100C12		
172	107	2,2	210	106	2,1	15,869	GSS05 - 2M□□□ 090C31		C, D
172	108	1,3	210	108	1,3	15,869	GSS04 - 2M□□□ 090C31		C, D
159	115	2,1	192	115	2,0	9,042	GSS05 - 2M□□□ 100C12		
157	117	2,1	192	117	1,9	17,360	GSS05 - 2M□□□ 090C31		C, D
157	118	1,3	192	118	1,2	17,360	GSS04 - 2M□□□ 090C31		C, D
146	131	2,1	176	131	2,1	9,897	GSS05 - 2M□□□ 100C12		
134	123	1,4	163	121	1,2	20,417	GSS05 - 2M□□□ 090C31		C, D
134	126	0,9	163	126	0,9	20,417	GSS04 - 2M□□□ 090C31		C, D
133	143	1,9	161	143	1,9	10,827	GSS05 - 2M□□□ 100C12		
123	149	3,2	150	150	2,8	22,143	GSS06 - 2M□□□ 090C31		C, D
123	150	1,8	150	150	1,7	22,143	GSS05 - 2M□□□ 090C31		C, D
123	150	1,1	150	151	1,0	22,143	GSS04 - 2M□□□ 090C31		C, D
116	158	3,2	140	159	2,8	12,400	GSS06 - 2M□□□ 100C12		
116	159	1,7	140	159	1,6	12,400	GSS05 - 2M□□□ 100C12		
110	155	1,4	134	154	1,3	24,800	GSS05 - 2M□□□ 090C31		C, D
110	157	0,9	134	157	0,8	24,800	GSS04 - 2M□□□ 090C31		C, D
104	184	1,5	126	184	1,5	13,810	GSS05 - 2M□□□ 100C12		
101	189	2,7	122	189	2,8	14,286	GSS06 - 2M□□□ 100C12		
101	183	3,0	123	184	2,6	27,125	GSS06 - 2M□□□ 090C31		C, D
101	184	0,9	123	184	0,9	27,125	GSS04 - 2M□□□ 090C31		C, D
101	184	1,5	123	184	1,4	27,125	GSS05 - 2M□□□ 090C31		C, D
91	203	2,9	110	203	2,6	15,869	GSS06 - 2M□□□ 100C12		
91	204	1,5	110	205	1,4	15,869	GSS05 - 2M□□□ 100C12		
86	200	1,2	105	199	1,1	31,738	GSS05 - 2M□□□ 090C31		C, D
86	203	2,0	105	204	1,8	31,738	GSS06 - 2M□□□ 090C31		C, D
83	222	2,8	100	223	2,6	17,360	GSS06 - 2M□□□ 100C12		
83	224	1,4	100	224	1,3	17,360	GSS05 - 2M□□□ 100C12		
77	238	2,6	94	239	2,4	35,306	GSS06 - 2M□□□ 090C31		C, D
77	240	1,3	94	241	1,2	35,306	GSS05 - 2M□□□ 090C31		C, D
71	240	1,1	85	239	1,0	20,417	GSS05 - 2M□□□ 100C12		
71	244	2,0	85	245	1,7	20,417	GSS06 - 2M□□□ 100C12		
70	243	1,0	85	242	1,0	39,200	GSS05 - 2M□□□ 090C31		C, D
70	248	1,9	85	249	1,7	39,200	GSS06 - 2M□□□ 090C31		C, D
65	282	2,3	79	284	2,2	22,143	GSS06 - 2M□□□ 100C12		
65	286	1,2	79	286	1,1	22,143	GSS05 - 2M□□□ 100C12		
62	296	2,2	76	297	2,1	43,917	GSS06 - 2M□□□ 090C31		C, D
62	300	1,1	76	300	1,0	43,917	GSS05 - 2M□□□ 090C31		C, D
58	298	0,9	70	298	0,9	24,800	GSS05 - 2M□□□ 100C12		
58	298	1,9	70	300	1,7	24,800	GSS06 - 2M□□□ 100C12		
55	311	0,9	67	311	0,8	50,000	GSS05 - 2M□□□ 090C31		C, D
55	315	1,7	67	317	1,6	50,000	GSS06 - 2M□□□ 090C31		C, D
55	318	2,7	67	320	2,4	50,000	GSS07 - 2M□□□ 090C31		C, D
53	346	2,0	64	348	1,9	27,125	GSS06 - 2M□□□ 100C12		
53	351	1,0	64	351	1,0	27,125	GSS05 - 2M□□□ 100C12		
50	345	0,8	61	344	0,8	54,250	GSS05 - 2M□□□ 090C31		C, D
50	345	1,7	61	346	1,6	54,250	GSS06 - 2M□□□ 090C31		C, D
47	376	2,8	56	378	2,4	31,000	GSS07 - 2M□□□ 100C12		
45	381	1,6	55	383	1,5	31,738	GSS06 - 2M□□□ 100C12		
45	383	0,8	55	383	0,8	31,738	GSS05 - 2M□□□ 100C12		
45	386	1,5	54	388	1,4	61,250	GSS06 - 2M□□□ 090C31		C, D
41	450	1,6	49	452	1,6	35,306	GSS06 - 2M□□□ 100C12		
41	451	2,7	49	452	2,7	35,306	GSS07 - 2M□□□ 100C12		
39	447	1,4	47	449	1,3	70,611	GSS06 - 2M□□□ 090C31		C, D
39	452	2,5	47	455	2,2	70,611	GSS07 - 2M□□□ 090C31		C, D
37	466	1,4	44	469	1,3	39,200	GSS06 - 2M□□□ 100C12		
37	472	2,5	44	474	2,2	39,200	GSS07 - 2M□□□ 100C12		
34	500	1,3	42	503	1,2	79,722	GSS06 - 2M□□□ 090C31		C, D
34	507	2,3	42	509	2,1	79,722	GSS07 - 2M□□□ 090C31		C, D
33	552	2,2	40	555	2,2	43,271	GSS07 - 2M□□□ 100C12		
33	558	1,3	40	561	1,3	43,917	GSS06 - 2M□□□ 100C12		
32	554	2,2	39	557	2,1	86,542	GSS07 - 2M□□□ 090C31		C, D
31	555	1,2	38	557	1,1	87,833	GSS06 - 2M□□□ 090C31		C, D
29	592	1,2	35	595	1,1	50,000	GSS06 - 2M□□□ 100C12		
29	601	2,1	35	604	2,0	50,000	GSS07 - 2M□□□ 100C12		
28	621	2,0	34	624	1,9	97,708	GSS07 - 2M□□□ 090C31		C, D
28	620	1,1	34	623	1,0	99,167	GSS06 - 2M□□□ 090C31		C, D
27	646	1,1	32	651	1,1	54,250	GSS06 - 2M□□□ 100C12		

Abmessungen ab Seite 7-80

50 Hz			60 Hz			i	Stirnrad-Schnecken-getriebemotor	50 Hz	60 Hz
n_2 [min^{-1}]	M_2 [Nm]	c	n_2 [min^{-1}]	M_2 [Nm]	c			Rücksprache erforderlich bei Einbaulage	
P_1 = 2,2 kW			**P_1 = 2,6 kW**						
27	657	1,9	32	661	1,9	54,250	GSS07 - 2M□□□ 100C12		
24	714	1,0	29	719	1,0	113,667	GSS06 - 2M□□□ 090C31		C, D
24	727	1,7	29	731	1,7	113,667	GSS07 - 2M□□□ 090C31		C, D
24	722	1,0	28	727	1,0	61,250	GSS06 - 2M□□□ 100C12		
24	736	1,7	28	740	1,7	61,250	GSS07 - 2M□□□ 100C12		
21	797	0,9	26	803	0,9	128,333	GSS06 - 2M□□□ 090C31		C, D
21	814	1,5	26	818	1,5	128,333	GSS07 - 2M□□□ 090C31		C, D
20	834	0,9	25	841	0,9	70,611	GSS06 - 2M□□□ 100C12		
20	851	1,5	25	857	1,5	70,611	GSS07 - 2M□□□ 100C12		
20	861	0,8	24	868	0,8	137,950	GSS06 - 2M□□□ 090C31		C, D
20	879	1,4	24	885	1,4	137,950	GSS07 - 2M□□□ 090C31		C, D
18	954	1,3	22	960	1,3	79,722	GSS07 - 2M□□□ 100C12		
18	984	1,3	21	991	1,3	155,750	GSS07 - 2M□□□ 090C31		C, D
17	1038	1,2	20	1046	1,2	86,542	GSS07 - 2M□□□ 100C12		
16	1104	1,1	19	1112	1,1	174,375	GSS07 - 2M□□□ 090C31		C, D
15	1161	1,1	18	1171	1,1	97,708	GSS07 - 2M□□□ 100C12		
14	1235	1,0	17	1245	1,0	196,875	GSS07 - 2M□□□ 090C31		C, D
13	1354	0,9	15	1364	0,9	113,667	GSS07 - 2M□□□ 100C12		
11	1509	0,8	14	1523	0,8	128,333	GSS07 - 2M□□□ 100C12		
P_1 = 3,0 kW			**P_1 = 3,6 kW**						
513	49	2,7	619	49	2,4	5,639	GSS05 - 2M□□□ 100C31		C, D
374	68	2,5	451	68	2,2	7,733	GSS05 - 2M□□□ 100C31		C, D
320	77	2,1	386	77	1,6	9,042	GSS05 - 2M□□□ 100C31		C, D
320	79	3,2	386	79	2,8	9,042	GSS06 - 2M□□□ 100C31		C, D
292	88	2,3	353	88	2,0	9,897	GSS05 - 2M□□□ 100C31		C, D
267	96	2,2	322	96	2,0	10,827	GSS05 - 2M□□□ 100C31		C, D
254	102	2,2	307	102	1,9	5,639	GSS05 - 2M□□□ 100C32		
233	107	2,0	282	107	1,7	12,400	GSS05 - 2M□□□ 100C31		C, D
233	108	2,9	282	109	2,5	12,400	GSS06 - 2M□□□ 100C31		C, D
209	124	2,1	253	124	1,8	13,810	GSS05 - 2M□□□ 100C31		C, D
185	140	1,9	224	140	1,7	7,733	GSS05 - 2M□□□ 100C32		
182	138	1,7	220	138	1,6	15,869	GSS05 - 2M□□□ 100C31		C, D
182	139	2,7	220	139	2,4	15,869	GSS06 - 2M□□□ 100C31		C, D
167	151	1,6	201	151	1,5	17,360	GSS05 - 2M□□□ 100C31		C, D
167	152	2,6	201	152	2,3	17,360	GSS06 - 2M□□□ 100C31		C, D
158	159	1,6	191	159	1,5	9,042	GSS05 - 2M□□□ 100C32		
158	160	2,6	191	161	2,3	9,042	GSS06 - 2M□□□ 100C32		
145	181	1,5	175	180	1,5	9,897	GSS05 - 2M□□□ 100C32		
142	159	1,1	171	156	0,9	20,417	GSS05 - 2M□□□ 100C31		C, D
142	166	1,8	171	166	1,6	20,417	GSS06 - 2M□□□ 100C31		C, D
140	185	2,8	169	185	2,7	10,238	GSS06 - 2M□□□ 100C32		
132	198	1,4	160	198	1,4	10,827	GSS05 - 2M□□□ 100C32		
131	194	2,5	158	195	2,2	22,143	GSS06 - 2M□□□ 100C31		C, D
131	194	1,4	158	194	1,3	22,143	GSS05 - 2M□□□ 100C31		C, D
128	203	2,5	155	203	2,5	11,200	GSS06 - 2M□□□ 100C32		
117	200	1,1	141	198	1,0	24,800	GSS05 - 2M□□□ 100C31		C, D
117	205	1,7	141	206	1,5	24,800	GSS06 - 2M□□□ 100C31		C, D
115	219	2,4	140	220	2,1	12,400	GSS06 - 2M□□□ 100C32		
115	220	1,3	140	220	1,2	12,400	GSS05 - 2M□□□ 100C32		
107	237	2,3	129	238	2,0	27,125	GSS06 - 2M□□□ 100C31		C, D
107	238	1,2	129	238	1,1	27,125	GSS05 - 2M□□□ 100C31		C, D
104	254	1,1	125	253	1,1	13,810	GSS05 - 2M□□□ 100C32		
100	261	2,0	121	261	2,0	14,286	GSS06 - 2M□□□ 100C32		
93	258	2,4	113	258	2,2	31,000	GSS07 - 2M□□□ 100C31		C, D
91	258	0,9	110	257	0,9	31,738	GSS05 - 2M□□□ 100C31		C, D
91	262	1,6	110	263	1,4	31,738	GSS06 - 2M□□□ 100C31		C, D
90	281	2,1	109	282	1,9	15,869	GSS06 - 2M□□□ 100C32		
90	282	1,1	109	282	1,0	15,869	GSS05 - 2M□□□ 100C32		
82	306	3,2	100	308	2,8	17,360	GSS07 - 2M□□□ 100C32		
82	307	2,0	100	308	1,9	17,360	GSS06 - 2M□□□ 100C32		
82	309	1,0	100	309	1,0	17,360	GSS05 - 2M□□□ 100C32		
82	308	3,3	99	310	2,8	35,306	GSS07 - 2M□□□ 100C31		C, D
82	309	2,0	99	310	1,9	35,306	GSS06 - 2M□□□ 100C31		C, D
74	321	1,5	89	322	1,3	39,200	GSS06 - 2M□□□ 100C31		C, D
74	324	2,3	89	325	2,0	39,200	GSS07 - 2M□□□ 100C31		C, D
70	337	1,4	85	339	1,3	20,417	GSS06 - 2M□□□ 100C32		
67	376	3,1	81	379	2,7	43,271	GSS07 - 2M□□□ 100C31		C, D

Abmessungen ab Seite 7-80

50 Hz			60 Hz			i	Stirnrad-Schnecken-getriebemotor	50 Hz	60 Hz
n_2 [min^{-1}]	M_2 [Nm]	c	n_2 [min^{-1}]	M_2 [Nm]	c			Rücksprache erforderlich bei Einbaulage	
P_1 = 3,0 kW			**P_1 = 3,6 kW**						
66	383	1,7	80	385	1,6	43,917	GSS06 - 2M□□□ 100C31		C, D
65	389	3,0	78	392	2,7	22,143	GSS07 - 2M□□□ 100C32		
65	391	1,7	78	392	1,6	22,143	GSS06 - 2M□□□ 100C32		
65	395	0,9	78	395	0,8	22,143	GSS05 - 2M□□□ 100C32		
58	408	1,3	70	410	1,2	50,000	GSS06 - 2M□□□ 100C31		C, D
58	413	2,1	70	415	1,9	50,000	GSS07 - 2M□□□ 100C31		C, D
58	412	1,4	70	414	1,2	24,800	GSS06 - 2M□□□ 100C32		
53	446	1,3	64	448	1,2	54,250	GSS06 - 2M□□□ 100C31		C, D
53	451	2,1	64	454	1,8	54,250	GSS07 - 2M□□□ 100C31		C, D
53	478	1,5	64	480	1,4	27,125	GSS06 - 2M□□□ 100C32		
53	478	2,6	64	479	2,5	27,125	GSS07 - 2M□□□ 100C32		
47	499	1,2	57	501	1,1	61,250	GSS06 - 2M□□□ 100C31		C, D
47	505	2,0	57	507	1,8	61,250	GSS07 - 2M□□□ 100C31		C, D
46	521	2,0	56	523	1,8	31,000	GSS07 - 2M□□□ 100C32		
45	525	1,2	55	529	1,1	31,738	GSS06 - 2M□□□ 100C32		
41	578	1,1	49	580	1,0	70,611	GSS06 - 2M□□□ 100C31		C, D
41	587	2,0	49	589	1,7	70,611	GSS07 - 2M□□□ 100C31		C, D
41	621	1,2	49	624	1,2	35,306	GSS06 - 2M□□□ 100C32		
41	624	2,0	49	626	2,0	35,306	GSS07 - 2M□□□ 100C32		
37	643	1,0	44	647	0,9	39,200	GSS06 - 2M□□□ 100C32		
37	653	1,8	44	655	1,6	39,200	GSS07 - 2M□□□ 100C32		
36	647	1,0	44	650	0,9	79,722	GSS06 - 2M□□□ 100C31		C, D
36	657	1,8	44	659	1,6	79,722	GSS07 - 2M□□□ 100C31		C, D
33	718	1,7	40	722	1,6	86,542	GSS07 - 2M□□□ 100C31		C, D
33	764	1,6	40	767	1,6	43,271	GSS07 - 2M□□□ 100C32		
33	717	0,9	40	720	0,9	87,833	GSS06 - 2M□□□ 100C31		C, D
33	770	0,9	39	774	0,9	43,917	GSS06 - 2M□□□ 100C32		
30	804	1,5	36	808	1,5	97,708	GSS07 - 2M□□□ 100C31		C, D
29	801	0,9	35	805	0,8	99,167	GSS06 - 2M□□□ 100C31		C, D
29	817	0,9	35	821	0,8	50,000	GSS06 - 2M□□□ 100C32		
29	831	1,5	35	835	1,4	50,000	GSS07 - 2M□□□ 100C32		
26	891	0,8	32	896	0,8	54,250	GSS06 - 2M□□□ 100C32		
26	908	1,4	32	913	1,4	54,250	GSS07 - 2M□□□ 100C32		
25	940	1,3	31	946	1,3	113,667	GSS07 - 2M□□□ 100C31		C, D
23	1016	1,2	28	1021	1,2	61,250	GSS07 - 2M□□□ 100C32		
23	1053	1,2	27	1058	1,2	128,333	GSS07 - 2M□□□ 100C31		C, D
21	1136	1,1	25	1144	1,1	137,950	GSS07 - 2M□□□ 100C31		C, D
20	1175	1,1	25	1183	1,1	70,611	GSS07 - 2M□□□ 100C32		
19	1272	1,0	22	1280	1,0	155,750	GSS07 - 2M□□□ 100C31		C, D
18	1315	1,0	22	1324	0,9	79,722	GSS07 - 2M□□□ 100C32		
17	1432	0,9	20	1442	0,9	86,542	GSS07 - 2M□□□ 100C32		
P_1 = 4,0 kW			**P_1 = 4,8 kW**						
504	68	2,0	610	67	1,8	5,639	GSS05 - 2M□□□ 100C41		C, D
487	70	2,7	590	70	2,1	5,833	GSS06 - 2M□□□ 100C41		C, D
367	93	1,8	445	93	1,6	7,733	GSS05 - 2M□□□ 100C41		C, D
355	96	2,7	430	97	2,3	8,000	GSS06 - 2M□□□ 100C41		C, D
314	105	1,5	381	105	1,2	9,042	GSS05 - 2M□□□ 100C41		C, D
314	108	2,3	381	108	2,0	9,042	GSS06 - 2M□□□ 100C41		C, D
287	120	1,7	348	120	1,5	9,897	GSS05 - 2M□□□ 100C41		C, D
277	124	2,6	336	124	2,2	10,238	GSS06 - 2M□□□ 100C41		C, D
262	132	1,6	318	132	1,4	10,827	GSS05 - 2M□□□ 100C41		C, D
254	136	2,5	307	136	2,2	11,200	GSS06 - 2M□□□ 100C41		C, D
249	139	2,5	300	139	2,2	5,833	GSS06 - 2M□□□ 112C22		C, D
229	146	1,5	277	146	1,3	12,400	GSS05 - 2M□□□ 100C41		C, D
229	148	2,1	277	148	1,9	12,400	GSS06 - 2M□□□ 100C41		C, D
206	169	1,5	249	169	1,3	13,810	GSS05 - 2M□□□ 100C41		C, D
199	174	2,6	241	174	2,0	14,286	GSS06 - 2M□□□ 100C41		C, D
183	185	3,0	222	185	2,6	15,500	GSS07 - 2M□□□ 100C41		C, D
181	191	2,5	219	191	2,0	8,000	GSS06 - 2M□□□ 112C22		C, D
179	188	1,3	217	188	1,2	15,869	GSS05 - 2M□□□ 100C41		C, D
179	190	2,0	217	190	1,7	15,869	GSS06 - 2M□□□ 100C41		C, D
164	206	1,2	198	206	1,1	17,360	GSS05 - 2M□□□ 100C41		C, D
164	207	2,9	198	208	2,5	17,360	GSS07 - 2M□□□ 100C41		C, D
164	208	1,9	198	208	1,7	17,360	GSS06 - 2M□□□ 100C41		C, D
160	212	2,0	194	212	1,7	9,042	GSS06 - 2M□□□ 112C22		C, D
160	212	2,9	193	213	2,5	9,086	GSS07 - 2M□□□ 112C22		C, D
142	246	2,1	171	245	2,1	10,238	GSS06 - 2M□□□ 112C22		C, D

Abmessungen ab Seite 7-80

50 Hz			60 Hz			i	Stirnrad-Schnecken-getriebemotor	50 Hz	60 Hz
n_2 [min^{-1}]	M_2 [Nm]	c	n_2 [min^{-1}]	M_2 [Nm]	c			Rücksprache erforderlich bei Einbaulage	
P_1 = 4,0 kW			**P_1 = 4,8 kW**						
139	216	0,8	169	213	0,7	20,417	GSS05 - 2M□□□ 100C41		C, D
139	227	1,3	169	227	1,2	20,417	GSS06 - 2M□□□ 100C41		C, D
130	268	3,2	156	269	2,8	11,200	GSS07 - 2M□□□ 112C22		C, D
130	269	1,9	156	269	1,9	11,200	GSS06 - 2M□□□ 112C22		C, D
128	264	1,0	155	264	0,9	22,143	GSS05 - 2M□□□ 100C41		C, D
128	264	2,7	155	265	2,4	22,143	GSS07 - 2M□□□ 100C41		C, D
128	265	1,8	155	266	1,6	22,143	GSS06 - 2M□□□ 100C41		C, D
117	290	1,8	141	291	1,6	12,400	GSS06 - 2M□□□ 112C22		C, D
115	294	2,7	139	296	2,3	12,594	GSS07 - 2M□□□ 112C22		C, D
115	280	1,2	139	281	1,1	24,800	GSS06 - 2M□□□ 100C41		C, D
105	324	2,6	127	325	2,2	27,125	GSS07 - 2M□□□ 100C41		C, D
105	324	1,7	127	325	1,5	27,125	GSS06 - 2M□□□ 100C41		C, D
105	324	0,9	127	324	0,8	27,125	GSS05 - 2M□□□ 100C41		C, D
102	344	2,6	123	344	2,6	14,286	GSS07 - 2M□□□ 112C22		C, D
102	345	1,5	123	345	1,5	14,286	GSS06 - 2M□□□ 112C22		C, D
94	362	2,5	113	364	2,2	15,500	GSS07 - 2M□□□ 112C22		C, D
92	352	1,8	111	353	1,6	31,000	GSS07 - 2M□□□ 100C41		C, D
91	371	1,6	110	372	1,5	15,869	GSS06 - 2M□□□ 112C22		C, D
90	358	1,2	108	359	1,0	31,738	GSS06 - 2M□□□ 100C41		C, D
84	406	2,5	101	408	2,1	17,360	GSS07 - 2M□□□ 112C22		C, D
84	406	1,5	101	407	1,4	17,360	GSS06 - 2M□□□ 112C22		C, D
80	421	2,4	97	423	2,1	35,306	GSS07 - 2M□□□ 100C41		C, D
80	421	1,5	97	423	1,4	35,306	GSS06 - 2M□□□ 100C41		C, D
72	437	1,1	88	439	1,0	39,200	GSS06 - 2M□□□ 100C41		C, D
72	442	1,7	88	444	1,5	39,200	GSS07 - 2M□□□ 100C41		C, D
71	446	1,1	86	447	1,0	20,417	GSS06 - 2M□□□ 112C22		C, D
71	453	1,7	85	455	1,5	20,517	GSS07 - 2M□□□ 112C22		C, D
66	515	2,3	80	518	2,0	43,271	GSS07 - 2M□□□ 100C41		C, D
66	516	1,3	79	518	1,2	22,143	GSS06 - 2M□□□ 112C22		C, D
66	516	2,3	79	519	2,0	22,143	GSS07 - 2M□□□ 112C22		C, D
65	523	1,3	78	525	1,2	43,917	GSS06 - 2M□□□ 100C41		C, D
59	544	1,0	71	547	0,9	24,800	GSS06 - 2M□□□ 112C22		C, D
58	560	1,6	70	563	1,4	25,188	GSS07 - 2M□□□ 112C22		C, D
57	556	1,0	69	558	0,9	50,000	GSS06 - 2M□□□ 100C41		C, D
57	563	1,6	69	566	1,4	50,000	GSS07 - 2M□□□ 100C41		C, D
54	631	1,1	65	634	1,1	27,125	GSS06 - 2M□□□ 112C22		C, D
54	633	2,0	65	635	1,9	27,125	GSS07 - 2M□□□ 112C22		C, D
52	607	0,9	63	610	0,9	54,250	GSS06 - 2M□□□ 100C41		C, D
52	616	1,6	63	619	1,4	54,250	GSS07 - 2M□□□ 100C41		C, D
47	689	1,5	57	691	1,3	31,000	GSS07 - 2M□□□ 112C22		C, D
46	680	0,9	56	682	0,8	61,250	GSS06 - 2M□□□ 100C41		C, D
46	689	1,5	56	692	1,3	61,250	GSS07 - 2M□□□ 100C41		C, D
46	693	0,9	55	697	0,8	31,738	GSS06 - 2M□□□ 112C22		C, D
41	825	1,5	50	827	1,5	35,306	GSS07 - 2M□□□ 112C22		C, D
40	787	0,8	49	790	0,8	70,611	GSS06 - 2M□□□ 100C41		C, D
40	801	1,4	49	804	1,3	70,611	GSS07 - 2M□□□ 100C41		C, D
37	863	1,4	45	866	1,2	39,200	GSS07 - 2M□□□ 112C22		C, D
36	896	1,3	43	899	1,2	79,722	GSS07 - 2M□□□ 100C41		C, D
34	1009	1,2	40	1013	1,2	43,271	GSS07 - 2M□□□ 112C22		C, D
33	980	1,3	40	984	1,2	86,542	GSS07 - 2M□□□ 100C41		C, D
29	1096	1,1	35	1101	1,1	97,708	GSS07 - 2M□□□ 100C41		C, D
29	1098	1,1	35	1103	1,1	50,000	GSS07 - 2M□□□ 112C22		C, D
27	1198	1,0	32	1205	1,0	54,250	GSS07 - 2M□□□ 112C22		C, D
25	1281	1,0	30	1288	1,0	113,667	GSS07 - 2M□□□ 100C41		C, D
24	1341	0,9	29	1347	0,9	61,250	GSS07 - 2M□□□ 112C22		C, D
22	1434	0,9	27	1441	0,9	128,333	GSS07 - 2M□□□ 100C41		C, D
21	1547	0,8	25	1557	0,8	137,950	GSS07 - 2M□□□ 100C41		C, D
21	1549	0,8	25	1560	0,8	70,611	GSS07 - 2M□□□ 112C22		C, D
P_1 = 5,5 kW			**P_1 = 6,6 kW**						
497	95	2,0				5,833	GSS06 - 2M□□□ 112C31	C, D	
363	131	2,0				8,000	GSS06 - 2M□□□ 112C31	C, D	
357	133	3,0				8,125	GSS07 - 2M□□□ 112C31	C, D	
321	146	1,7				9,042	GSS06 - 2M□□□ 112C31	C, D	
319	146	2,8				9,086	GSS07 - 2M□□□ 112C31	C, D	
290	164	2,9				10,000	GSS07 - 2M□□□ 112C31	C, D	
283	168	1,9				10,238	GSS06 - 2M□□□ 112C31	C, D	
259	184	1,9				11,200	GSS06 - 2M□□□ 112C31	C, D	

Abmessungen ab Seite 7-80

50 Hz			60 Hz			i	Stirnrad-Schnecken-getriebemotor	50 Hz	60 Hz
n_2 [min^{-1}]	M_2 [Nm]	c	n_2 [min^{-1}]	M_2 [Nm]	c			Rücksprache erforderlich bei Einbaulage	
P_1 = 5,5 kW			**P_1 = 6,6 kW**						
259	184	2,8				11,200	GSS07 - 2M□□□ 112C31	C, D	
248	193	1,8	299	193	1,6	5,833	GSS06 - 2M□□□ 112C32		C, D
247	194	2,7	298	194	2,4	5,862	GSS07 - 2M□□□ 112C32		C, D
234	201	1,6				12,400	GSS06 - 2M□□□ 112C31	C, D	
230	203	2,4				12,594	GSS07 - 2M□□□ 112C31	C, D	
203	235	1,9				14,286	GSS06 - 2M□□□ 112C31	C, D	
203	236	2,6				14,286	GSS07 - 2M□□□ 112C31	C, D	
187	251	2,2				15,500	GSS07 - 2M□□□ 112C31	C, D	
183	257	1,5				15,869	GSS06 - 2M□□□ 112C31	C, D	
181	265	1,8	218	266	1,4	8,000	GSS06 - 2M□□□ 112C32		C, D
178	270	2,5	215	270	2,2	8,125	GSS07 - 2M□□□ 112C32		C, D
167	281	2,1				17,360	GSS07 - 2M□□□ 112C31	C, D	
167	281	1,4				17,360	GSS06 - 2M□□□ 112C31	C, D	
160	294	1,4	193	295	1,2	9,042	GSS06 - 2M□□□ 112C32		C, D
159	295	2,1	192	296	1,8	9,086	GSS07 - 2M□□□ 112C32		C, D
145	333	2,4	175	333	2,1	10,000	GSS07 - 2M□□□ 112C32		C, D
142	307	1,0				20,417	GSS06 - 2M□□□ 112C31	C, D	
141	312	1,6				20,517	GSS07 - 2M□□□ 112C31	C, D	
141	341	1,5	170	341	1,5	10,238	GSS06 - 2M□□□ 112C32		C, D
131	358	1,3				22,143	GSS06 - 2M□□□ 112C31	C, D	
131	358	2,0				22,143	GSS07 - 2M□□□ 112C31	C, D	
129	373	2,3	156	374	2,0	11,200	GSS07 - 2M□□□ 112C32		C, D
129	374	1,4	156	373	1,4	11,200	GSS06 - 2M□□□ 112C32		C, D
117	378	0,9				24,800	GSS06 - 2M□□□ 112C31	C, D	
117	402	1,3	141	404	1,1	12,400	GSS06 - 2M□□□ 112C32		C, D
115	387	1,4				25,188	GSS07 - 2M□□□ 112C31	C, D	
115	409	1,9	139	411	1,7	12,594	GSS07 - 2M□□□ 112C32		C, D
107	438	1,3				27,125	GSS06 - 2M□□□ 112C31	C, D	
107	439	1,9				27,125	GSS07 - 2M□□□ 112C31	C, D	
101	478	1,9	122	478	1,9	14,286	GSS07 - 2M□□□ 112C32		C, D
101	479	1,1	122	478	1,1	14,286	GSS06 - 2M□□□ 112C32		C, D
94	477	1,3				31,000	GSS07 - 2M□□□ 112C31	C, D	
93	504	1,8	113	505	1,6	15,500	GSS07 - 2M□□□ 112C32		C, D
91	483	0,9				31,738	GSS06 - 2M□□□ 112C31	C, D	
91	514	1,2	110	516	1,1	15,869	GSS06 - 2M□□□ 112C32		C, D
83	563	1,1	101	564	1,0	17,360	GSS06 - 2M□□□ 112C32		C, D
83	564	1,8	101	566	1,6	17,360	GSS07 - 2M□□□ 112C32		C, D
82	571	1,8				35,306	GSS07 - 2M□□□ 112C31	C, D	
74	591	0,8				39,200	GSS06 - 2M□□□ 112C31	C, D	
74	598	1,2				39,200	GSS07 - 2M□□□ 112C31	C, D	
70	629	1,2	85	630	1,1	20,517	GSS07 - 2M□□□ 112C32		C, D
67	698	1,7				43,271	GSS07 - 2M□□□ 112C31	C, D	
65	715	0,9	79	718	0,9	22,143	GSS06 - 2M□□□ 112C32		C, D
65	717	1,7	79	721	1,5	22,143	GSS07 - 2M□□□ 112C32		C, D
58	762	1,2				50,000	GSS07 - 2M□□□ 112C31	C, D	
57	777	1,2	69	780	1,0	25,188	GSS07 - 2M□□□ 112C32		C, D
54	833	1,2				54,250	GSS07 - 2M□□□ 112C31	C, D	
53	874	0,8	64	877	0,8	27,125	GSS06 - 2M□□□ 112C32		C, D
53	879	1,4	64	881	1,4	27,125	GSS07 - 2M□□□ 112C32		C, D
47	932	1,1				61,250	GSS07 - 2M□□□ 112C31	C, D	
47	955	1,1	56	958	1,0	31,000	GSS07 - 2M□□□ 112C32		C, D
41	1083	1,1				70,611	GSS07 - 2M□□□ 112C31	C, D	
41	1143	1,1	49	1147	1,1	35,306	GSS07 - 2M□□□ 112C32		C, D
37	1195	1,0	45	1199	0,9	39,200	GSS07 - 2M□□□ 112C32		C, D
36	1211	1,0				79,722	GSS07 - 2M□□□ 112C31	C, D	
34	1324	0,9				86,542	GSS07 - 2M□□□ 112C31	C, D	
33	1397	0,9	40	1403	0,9	43,271	GSS07 - 2M□□□ 112C32		C, D
30	1480	0,8				97,708	GSS07 - 2M□□□ 112C31	C, D	
29	1520	0,8	35	1527	0,8	50,000	GSS07 - 2M□□□ 112C32		C, D
P_1 = 7,5 kW			**P_1 = 9,0 kW**						
495	131	1,4				5,833	GSS06 - 2M□□□ 112C41	C, D	
493	132	2,4				5,862	GSS07 - 2M□□□ 112C41	C, D	
361	180	1,5				8,000	GSS06 - 2M□□□ 112C41	C, D	
356	184	2,2				8,125	GSS07 - 2M□□□ 112C41	C, D	
320	201	1,3				9,042	GSS06 - 2M□□□ 112C41	C, D	
318	201	2,0				9,086	GSS07 - 2M□□□ 112C41	C, D	
289	227	2,1				10,000	GSS07 - 2M□□□ 112C41	C, D	

Abmessungen ab Seite 7-80

50 Hz			60 Hz			i	Stirnrad-Schnecken-getriebemotor	50 Hz	60 Hz
n_2 [min^{-1}]	M_2 [Nm]	c	n_2 [min^{-1}]	M_2 [Nm]	c			Rücksprache erforderlich bei Einbaulage	
P_1 = 7,5 kW			**P_1 = 9,0 kW**						
282	231	1,4				10,238	GSS06 - 2M□□□ 112C41	C, D	
258	253	1,4				11,200	GSS06 - 2M□□□ 112C41	C, D	
258	254	2,0				11,200	GSS07 - 2M□□□ 112C41	C, D	
248	264	2,0	299	265	1,8	5,862	GSS07 - 2M□□□ 132C22		C, D
233	276	1,2				12,400	GSS06 - 2M□□□ 112C41	C, D	
230	280	1,7				12,594	GSS07 - 2M□□□ 112C41	C, D	
202	324	1,4				14,286	GSS06 - 2M□□□ 112C41	C, D	
202	325	1,9				14,286	GSS07 - 2M□□□ 112C41	C, D	
187	345	1,6				15,500	GSS07 - 2M□□□ 112C41	C, D	
182	353	1,1				15,869	GSS06 - 2M□□□ 112C41	C, D	
179	368	1,8	216	368	1,6	8,125	GSS07 - 2M□□□ 132C22		C, D
167	386	1,0				17,360	GSS06 - 2M□□□ 112C41	C, D	
167	387	1,6				17,360	GSS07 - 2M□□□ 112C41	C, D	
160	402	1,6	193	403	1,4	9,086	GSS07 - 2M□□□ 132C22		C, D
146	454	1,7	176	454	1,5	10,000	GSS07 - 2M□□□ 132C22		C, D
141	428	1,2				20,517	GSS07 - 2M□□□ 112C41	C, D	
131	492	1,0				22,143	GSS06 - 2M□□□ 112C41	C, D	
131	493	1,5				22,143	GSS07 - 2M□□□ 112C41	C, D	
130	508	1,7	157	509	1,5	11,200	GSS07 - 2M□□□ 132C22		C, D
116	557	1,4	139	559	1,3	12,594	GSS07 - 2M□□□ 132C22		C, D
115	532	1,1				25,188	GSS07 - 2M□□□ 112C41	C, D	
107	602	0,9				27,125	GSS06 - 2M□□□ 112C41	C, D	
107	604	1,4				27,125	GSS07 - 2M□□□ 112C41	C, D	
102	650	1,6	123	651	1,4	14,286	GSS07 - 2M□□□ 132C22		C, D
94	686	1,4	113	688	1,2	15,500	GSS07 - 2M□□□ 132C22		C, D
93	655	1,0				31,000	GSS07 - 2M□□□ 112C41	C, D	
84	768	1,3	101	770	1,2	17,360	GSS07 - 2M□□□ 132C22		C, D
82	786	1,3				35,306	GSS07 - 2M□□□ 112C41	C, D	
74	822	0,9				39,200	GSS07 - 2M□□□ 112C41	C, D	
71	854	0,9	86	856	0,8	20,517	GSS07 - 2M□□□ 132C22		C, D
67	960	1,2				43,271	GSS07 - 2M□□□ 112C41	C, D	
66	976	1,2	79	980	1,1	22,143	GSS07 - 2M□□□ 132C22		C, D
58	1047	0,8				50,000	GSS07 - 2M□□□ 112C41	C, D	
58	1056	0,9	70	1059	0,8	25,188	GSS07 - 2M□□□ 132C22		C, D
54	1195	1,0	65	1198	1,0	27,125	GSS07 - 2M□□□ 132C22		C, D
53	1144	0,8				54,250	GSS07 - 2M□□□ 112C41	C, D	
47	1280	0,8				61,250	GSS07 - 2M□□□ 112C41	C, D	
47	1298	0,8	57	1301	0,7	31,000	GSS07 - 2M□□□ 132C22		C, D
P_1 = 9,0/9,2 kW			**P_1 = 11,0 kW**						
493	159	2,0				5,862	GSS07 - 2M□□□ 132C21	C, D	
356	221	1,8				8,125	GSS07 - 2M□□□ 132C21	C, D	
318	242	1,7				9,086	GSS07 - 2M□□□ 132C21	C, D	
289	273	1,7				10,000	GSS07 - 2M□□□ 132C21	C, D	
258	306	1,7				11,200	GSS07 - 2M□□□ 132C21	C, D	
247	327	1,6	299	327	1,4	5,862	GSS07 - 2M□□□ 132C32		C, D
230	337	1,4				12,594	GSS07 - 2M□□□ 132C21	C, D	
202	392	1,6				14,286	GSS07 - 2M□□□ 132C21	C, D	
187	415	1,3				15,500	GSS07 - 2M□□□ 132C21	C, D	
179	454	1,5	215	455	1,3	8,125	GSS07 - 2M□□□ 132C32		C, D
167	465	1,3				17,360	GSS07 - 2M□□□ 132C21	C, D	
160	496	1,3	193	497	1,1	9,086	GSS07 - 2M□□□ 132C32		C, D
145	560	1,4	175	561	1,2	10,000	GSS07 - 2M□□□ 132C32		C, D
141	515	1,0				20,517	GSS07 - 2M□□□ 132C21	C, D	
131	594	1,2				22,143	GSS07 - 2M□□□ 132C21	C, D	
130	628	1,4	156	629	1,2	11,200	GSS07 - 2M□□□ 132C32		C, D
115	688	1,2	139	690	1,0	12,594	GSS07 - 2M□□□ 132C32		C, D
115	639	0,9				25,188	GSS07 - 2M□□□ 132C21	C, D	
107	727	1,2				27,125	GSS07 - 2M□□□ 132C21	C, D	
102	802	1,3	123	803	1,1	14,286	GSS07 - 2M□□□ 132C32		C, D
94	846	1,1	113	848	1,0	15,500	GSS07 - 2M□□□ 132C32		C, D
93	787	0,8				31,000	GSS07 - 2M□□□ 132C21	C, D	
84	947	1,1	101	950	0,9	17,360	GSS07 - 2M□□□ 132C32		C, D
66	1204	1,0	79	1209	0,9	22,143	GSS07 - 2M□□□ 132C32		C, D
54	1474	0,8	65	1477	0,8	27,125	GSS07 - 2M□□□ 132C32		C, D

Abmessungen ab Seite 7-80

50 Hz			60 Hz			i	Stirnrad-Schnecken-getriebemotor	50 Hz	60 Hz
n_2 [min^{-1}]	M_2 [Nm]	c	n_2 [min^{-1}]	M_2 [Nm]	c			Rücksprache erforderlich bei Einbaulage	
P_1 = 11,0 kW			**P_1 = 13,2 kW**						
249	389	1,4	300	389	1,2	5,862	GSS07 - 2M□□□ 160-22		C, D
180	541	1,3	217	541	1,1	8,125	GSS07 - 2M□□□ 160-22		C, D
161	591	1,1	194	592	0,9	9,086	GSS07 - 2M□□□ 160-22		C, D
146	667	1,2	176	667	1,0	10,000	GSS07 - 2M□□□ 160-22		C, D
130	747	1,2	157	748	1,0	11,200	GSS07 - 2M□□□ 160-22		C, D
116	819	1,0	140	820	0,9	12,594	GSS07 - 2M□□□ 160-22		C, D
94	1007	0,9	114	1009	0,8	15,500	GSS07 - 2M□□□ 160-22		C, D
84	1127	0,9	101	1130	0,8	17,360	GSS07 - 2M□□□ 160-22		C, D
P_1 = 15,0 kW			**P_1 = 18,0 kW**						
249	533	1,0	300	533	0,9	5,862	GSS07 - 2M□□□ 160-32		C, D
180	740	0,9	217	741	0,8	8,125	GSS07 - 2M□□□ 160-32		C, D
146	912	0,9	176	913	0,8	10,000	GSS07 - 2M□□□ 160-32		C, D
130	1023	0,8	157	1023	0,7	11,200	GSS07 - 2M□□□ 160-32		C, D

Abmessungen ab Seite 7-80

$M_{2\,zul} \leq$ 180 Nm — GSS04-2N □□□

Getriebe	Lagerflanschgröße Motorgröße Flanschdurchmesser							i	50 Hz				60 Hz				50 Hz	60 Hz
									$P_{1\,zul}$ [kW]	$M_{2\,zul}$ [Nm]	n_2 [min^{-1}]	η	$P_{1\,zul}$ [kW]	$M_{2\,zul}$ [Nm]	n_2 [min^{-1}]	η	Rücksprache erforderlich bei Einbaulage	
									n_1 = 2800 min^{-1}				n_1 = 3360 min^{-1}					
GSS04 - 2N □□□	**1A**							10,827	1,27	42	259	0,90	1,52	42	310	0,90		C, D
	63							13,810	1,18	50	203	0,91	1,42	50	243	0,90		C, D
	90							17,360	1,27	67	161	0,88	1,52	67	194	0,89		C, D
								22,143	1,18	79	127	0,88	1,42	79	152	0,88		C, D
								34,100	1,29	132	82	0,88	1,55	132	99	0,88		C, D
								39,200	1,27	136	71	0,80	1,52	136	86	0,80		C, D
								43,917	1,08	141	64	0,87	1,30	142	77	0,87		C, D
								50,000	1,18	160	56	0,79	1,35	153	67	0,80		C, D
								68,200	0,97	180	41	0,80	1,13	177	49	0,81		C, D
								77,000	0,88	180	36	0,78	1,03	177	44	0,79		C, D
								87,833	0,76	180	32	0,79	0,90	180	38	0,80		C, D
								99,167	0,69	180	28	0,77	0,82	180	34	0,78		C, D
								111,318	0,60	180	25	0,79	0,72	180	30	0,79		C, D
								125,682	0,55	180	22	0,76	0,66	180	27	0,77		C, D
								139,500	0,49	180	20	0,77	0,58	180	24	0,78		C, D
								157,500	0,45	180	18	0,75	0,53	180	21	0,76		C, D
								183,786	0,38	180	15	0,76	0,45	180	18	0,77		C, D
								207,500	0,35	180	14	0,74	0,41	180	16	0,75		C, D
GSS04 - 2N □□□	□B							5,639	2,75	47	497	0,89	3,07	43	596	0,88		C, D
	1B	2B	5B					7,733	2,75	65	362	0,90	3,07	60	435	0,89		C, D
	71	63	56C					9,042	2,75	75	310	0,89	3,07	70	372	0,89		C, D
	105	90	Nema					9,897	2,75	84	283	0,90	3,07	78	340	0,90		C, D
								10,827	2,75	92	259	0,90	3,07	85	310	0,90		C, D
								12,400	2,75	103	226	0,89	3,07	96	271	0,89		C, D
								13,810	2,50	107	203	0,91	3,00	107	243	0,90		C, D
								15,869	2,75	132	176	0,89	3,07	123	212	0,89		C, D
								17,360	2,75	144	161	0,88	3,07	134	194	0,89		C, D
								20,417	2,13	119	137	0,80	2,38	111	165	0,80		C, D
								22,143	2,44	162	127	0,88	2,75	153	152	0,88		C, D
								24,800	1,93	134	113	0,82	2,16	125	136	0,82		C, D
								27,125	2,13	173	103	0,88	2,40	163	124	0,88		C, D
								31,738	1,64	146	88	0,82	1,84	136	106	0,82		C, D
								34,100	1,77	180	82	0,88	2,06	176	99	0,88		C, D
								39,200	1,41	150	71	0,80	1,57	141	86	0,80		C, D
								43,917	1,38	180	64	0,87	1,65	180	77	0,87		C, D
								50,000	1,21	163	56	0,79	1,35	153	67	0,80		C, D
								54,250	1,17	175	52	0,81	1,31	164	62	0,81		C, D
								61,250	1,06	174	46	0,79	1,19	164	55	0,79		C, D
								68,200	0,97	180	41	0,80	1,13	177	49	0,81		C, D
								77,000	0,88	180	36	0,78	1,03	177	44	0,79		C, D
								87,833	0,76	180	32	0,79	0,90	180	38	0,80		C, D
								99,167	0,69	180	28	0,77	0,82	180	34	0,78		C, D
								111,318	0,60	180	25	0,79	0,72	180	30	0,79		C, D
								125,682	0,55	180	22	0,76	0,66	180	27	0,77		C, D
								139,500	0,49	180	20	0,77	0,58	180	24	0,78		C, D
								157,500	0,45	180	18	0,75	0,53	180	21	0,76		C, D
GSS04 - 2N □□□	□C							5,639	3,74	64	497	0,89	3,85	54	596	0,88		C, D
	1C	2C	3C	4C	5C	6C	7C	7,733	3,74	88	362	0,90	4,17	82	435	0,89		C, D
	80	71	71	71	56C	63	80	9,042	3,74	102	310	0,89	4,17	95	372	0,89		C, D
	160	160	105	120	Nema	160	120	9,897	3,74	114	283	0,90	4,17	105	340	0,90		C, D
								10,827	3,74	125	259	0,90	4,17	116	310	0,90		C, D
								12,400	3,60	135	226	0,89	4,06	127	271	0,89		C, D
								13,810	3,72	159	203	0,91	4,17	148	243	0,90		C, D
								15,869	3,04	146	176	0,89	3,43	137	212	0,89		C, D
								17,360	2,87	150	161	0,88	3,24	142	194	0,89		C, D
								20,417	2,13	119	137	0,80	2,38	111	165	0,80		C, D
								22,143	2,44	162	127	0,88	2,75	153	152	0,88		C, D
								24,800	1,93	134	113	0,82	2,16	125	136	0,82		C, D
								27,125	2,13	173	103	0,88	2,40	163	124	0,88		C, D
								31,738	1,64	146	88	0,82	1,84	136	106	0,82		C, D
								34,100	1,77	180	82	0,88	2,06	176	99	0,88		C, D
								39,200	1,41	150	71	0,80	1,57	141	86	0,80		C, D
								43,917	1,38	180	64	0,87	1,65	180	77	0,87		C, D

Abmessungen ab Seite 7-96

$M_{2\,zul} \leq$ 180 Nm — GSS04-2N □□□

Getriebe	Lagerflanschgröße / Motorgröße / Flanschdurchmesser	i	50 Hz $P_{1\,zul}$ [kW]	50 Hz $M_{2\,zul}$ [Nm]	50 Hz n_2 [min⁻¹]	50 Hz η	60 Hz $P_{1\,zul}$ [kW]	60 Hz $M_{2\,zul}$ [Nm]	60 Hz n_2 [min⁻¹]	60 Hz η	50 Hz Rücksprache erforderlich bei Einbaulage	60 Hz Rücksprache erforderlich bei Einbaulage
			n_1 = 2800 min⁻¹				**n_1 = 3360 min⁻¹**					
GSS04 - 2N □□□	□C	50,000	1,21	163	56	0,79	1,35	153	67	0,80		C, D
1C	2C 3C 4C 5C 6C 7C	54,250	1,17	175	52	0,81	1,31	164	62	0,81		C, D
80	71 71 71 56C 63 80	61,250	1,06	174	46	0,79	1,19	164	55	0,79		C, D
160	160 105 120 Nema 160 120	68,200	0,97	180	41	0,80	1,13	177	49	0,81		C, D
		77,000	0,88	180	36	0,78	1,03	177	44	0,79		C, D
		87,833	0,76	180	32	0,79	0,90	180	38	0,80		C, D
		99,167	0,69	180	28	0,77	0,82	180	34	0,78		C, D
GSS04 - 2N □□□	□D	5,639	4,26	73	497	0,89	3,85	54	596	0,88		C, D
1D	2D 5D	7,733	4,56	108	362	0,90	4,45	87	435	0,89		C, D
90	80 143/145TC	9,042	4,36	120	310	0,89	4,65	106	372	0,89		C, D
160	160 Nema	9,897	4,62	141	283	0,90	4,57	115	340	0,90		C, D
		10,827	4,39	147	259	0,90	4,54	126	310	0,90		C, D
		12,400	3,60	135	226	0,89	4,06	127	271	0,89		C, D
		13,810	3,72	159	203	0,91	4,21	150	243	0,90		C, D
		15,869	3,04	146	176	0,89	3,43	137	212	0,89		C, D
		17,360	2,87	150	161	0,88	3,24	142	194	0,89		C, D
		20,417	2,13	119	137	0,80	2,38	111	165	0,80		C, D
		22,143	2,44	162	127	0,88	2,75	153	152	0,88		C, D
		24,800	1,93	134	113	0,82	2,16	125	136	0,82		C, D
		27,125	2,13	173	103	0,88	2,40	163	124	0,88		C, D
		31,738	1,64	146	88	0,82	1,84	136	106	0,82		C, D
		39,200	1,41	150	71	0,80	1,57	141	86	0,80		C, D
		50,000	1,21	163	56	0,79	1,35	153	67	0,80		C, D
		54,250	1,17	175	52	0,81	1,31	164	62	0,81		C, D
		61,250	1,06	174	46	0,79	1,19	164	55	0,79		C, D
			n_1 = 1400 min⁻¹				**n_1 = 1680 min⁻¹**					
GSS04 - 2N □□□	**1A**	10,827	0,63	43	129	0,91	0,76	43	155	0,91		
	63	13,810	0,59	51	101	0,91	0,71	51	122	0,91		
	90	17,360	0,63	66	81	0,88	0,76	66	97	0,88		
		22,143	0,59	77	63	0,87	0,71	78	76	0,87		
		34,100	0,65	129	41	0,86	0,78	130	49	0,86		
		39,200	0,63	133	36	0,78	0,76	133	43	0,79		
		43,917	0,54	138	32	0,85	0,65	139	38	0,86		
		50,000	0,59	155	28	0,77	0,71	157	34	0,78		
		68,200	0,50	180	21	0,78	0,59	180	25	0,78		
		77,000	0,46	180	18	0,75	0,54	180	22	0,76		
		87,833	0,39	180	16	0,76	0,47	180	19	0,77		
		99,167	0,36	180	14	0,74	0,43	180	17	0,75		
		111,318	0,32	180	13	0,75	0,37	180	15	0,76		
		125,682	0,29	180	11	0,73	0,34	180	13	0,74		
		139,500	0,26	180	10	0,74	0,30	180	12	0,75		
		157,500	0,23	180	8,9	0,71	0,28	180	11	0,72		
		183,786	0,20	180	7,6	0,73	0,23	180	9,1	0,74		
		207,500	0,18	180	6,8	0,70	0,22	180	8,1	0,71		
GSS04 - 2N □□□	□B	5,639	1,37	48	248	0,90	1,65	48	298	0,90		
1B	2B 5B	7,733	1,37	66	181	0,91	1,65	66	217	0,91		
71	63 56C	9,042	1,37	75	155	0,88	1,65	75	186	0,89		
105	90 Nema	9,897	1,37	85	142	0,91	1,65	84	170	0,91		
		10,827	1,37	93	129	0,91	1,65	92	155	0,91		
		12,400	1,37	102	113	0,88	1,65	103	136	0,88		
		13,810	1,25	108	101	0,91	1,50	108	122	0,91		
		15,869	1,37	130	88	0,88	1,65	131	106	0,88		
		17,360	1,37	142	81	0,88	1,65	143	97	0,88		
		20,417	1,37	153	69	0,80	1,54	144	82	0,80		
		22,143	1,25	164	63	0,87	1,50	165	76	0,87		
		24,800	1,24	171	57	0,81	1,40	160	68	0,81		
		27,125	1,07	172	52	0,86	1,29	173	62	0,87		
		31,738	1,04	180	44	0,80	1,19	174	53	0,81		
		34,100	0,90	179	41	0,86	1,08	180	49	0,86		
		39,200	0,86	180	36	0,78	1,02	179	43	0,79		
		43,917	0,71	180	32	0,85	0,84	180	38	0,86		

Abmessungen ab Seite 7-96

$M_{2\,zul} \leq$ 180 Nm — GSS04-2N □□□

Getriebe	Lagerflanschgröße / Motorgröße / Flanschdurchmesser	i	50 Hz $P_{1\,zul}$ [kW]	50 Hz $M_{2\,zul}$ [Nm]	50 Hz n_2 [min⁻¹]	50 Hz η	60 Hz $P_{1\,zul}$ [kW]	60 Hz $M_{2\,zul}$ [Nm]	60 Hz n_2 [min⁻¹]	60 Hz η	50 Hz Rücksprache erforderlich bei Einbaulage	60 Hz Rücksprache erforderlich bei Einbaulage
			n_1 = 1400 min⁻¹				**n_1 = 1680 min⁻¹**					
GSS04 - 2N □□□	□B	50,000	0,68	180	28	0,77	0,81	180	34	0,78		
	1B 2B 5B	54,250	0,62	180	26	0,79	0,74	180	31	0,79		
	71 63 56C	61,250	0,57	180	23	0,76	0,67	180	27	0,77		
	105 90 Nema	68,200	0,50	180	21	0,78	0,59	180	25	0,78		
		77,000	0,46	180	18	0,75	0,54	180	22	0,76		
		87,833	0,39	180	16	0,76	0,47	180	19	0,77		
		99,167	0,36	180	14	0,74	0,43	180	17	0,75		
		111,318	0,32	180	13	0,75	0,37	180	15	0,76		
		125,682	0,29	180	11	0,73	0,34	180	13	0,74		
		139,500	0,26	180	10	0,74	0,30	180	12	0,75		
		157,500	0,23	180	8,9	0,71	0,28	180	11	0,72		
GSS04 - 2N □□□	□C	5,639	1,87	65	248	0,90	2,24	65	298	0,90		
	1C 2C 3C 4C 5C 6C 7C	7,733	1,87	90	181	0,91	2,24	89	217	0,91		
	80 71 71 71 56C 63 80	9,042	1,87	102	155	0,88	2,24	102	186	0,89		
	160 160 105 120 Nema 160 120	9,897	1,87	115	142	0,91	2,24	115	170	0,91		
		10,827	1,87	126	129	0,91	2,24	126	155	0,91		
		12,400	1,87	139	113	0,88	2,24	139	136	0,88		
		13,810	1,87	161	101	0,91	2,24	161	122	0,91		
		15,869	1,87	177	88	0,88	2,18	173	106	0,88		
		17,360	1,74	180	81	0,88	2,05	178	97	0,88		
		20,417	1,38	153	69	0,80	1,54	144	82	0,80		
		22,143	1,37	180	63	0,87	1,64	180	76	0,87		
		24,800	1,24	171	57	0,81	1,40	160	68	0,81		
		27,125	1,13	180	52	0,86	1,34	180	62	0,87		
		31,738	1,04	180	44	0,80	1,19	174	53	0,81		
		34,100	0,90	180	41	0,86	1,08	180	49	0,86		
		39,200	0,86	180	36	0,78	1,02	179	43	0,79		
		43,917	0,71	180	32	0,85	0,84	180	38	0,86		
		50,000	0,68	180	28	0,77	0,81	180	34	0,78		
		54,250	0,62	180	26	0,79	0,74	180	31	0,79		
		61,250	0,57	180	23	0,76	0,67	180	27	0,77		
		68,200	0,50	180	21	0,78	0,59	180	25	0,78		
		77,000	0,46	180	18	0,75	0,54	180	22	0,76		
		87,833	0,39	180	16	0,76	0,47	180	19	0,77		
		99,167	0,36	180	14	0,74	0,43	180	17	0,75		
GSS04 - 2N □□□	□D	5,639	2,31	80	248	0,90	2,77	80	298	0,90		
	1D 2D 5D	7,733	2,31	111	181	0,91	2,77	110	217	0,91		
	90 80 143/145TC	9,042	2,31	126	155	0,88	2,77	126	186	0,89		
	160 160 Nema	9,897	2,31	142	142	0,91	2,77	142	170	0,91		
		10,827	2,31	156	129	0,91	2,77	155	155	0,91		
		12,400	2,29	170	113	0,88	2,58	160	136	0,88		
		13,810	1,89	163	101	0,91	2,26	162	122	0,91		
		15,869	1,90	180	88	0,88	2,18	173	106	0,88		
		17,360	1,74	180	81	0,88	2,05	178	97	0,88		
		20,417	1,38	153	69	0,80	1,54	144	82	0,80		
		22,143	1,37	180	63	0,87	1,64	180	76	0,87		
		24,800	1,24	171	57	0,81	1,40	160	68	0,81		
		27,125	1,13	180	52	0,86	1,34	180	62	0,87		
		31,738	1,04	180	44	0,80	1,19	174	53	0,81		
		39,200	0,86	180	36	0,78	1,02	179	43	0,79		
		50,000	0,68	180	28	0,77	0,81	180	34	0,78		
		54,250	0,62	180	26	0,79	0,74	180	31	0,79		
		61,250	0,57	180	23	0,76	0,67	180	27	0,77		
			n_1 = 700 min⁻¹				**n_1 = 840 min⁻¹**					
GSS04 - 2N □□□	**1A**	10,827	0,32	43	65	0,92	0,38	43	78	0,91		
	63	13,810	0,30	51	51	0,91	0,35	51	61	0,91		
	90	17,360	0,32	65	40	0,86	0,38	65	48	0,86		
		22,143	0,30	76	32	0,85	0,35	76	38	0,86		
		34,100	0,32	125	21	0,83	0,39	126	25	0,84		
		39,200	0,32	128	18	0,75	0,38	129	21	0,76		
		43,917	0,27	133	16	0,82	0,32	134	19	0,83		

Abmessungen ab Seite 7-96

$M_{2\,zul} \leq$ 180 Nm — GSS04-2N □□□

Getriebe	Lagerflanschgröße / Motorgröße / Flanschdurchmesser							i	50 Hz				60 Hz				50 Hz	60 Hz
									$P_{1\,zul}$ [kW]	$M_{2\,zul}$ [Nm]	n_2 [min^{-1}]	η	$P_{1\,zul}$ [kW]	$M_{2\,zul}$ [Nm]	n_2 [min^{-1}]	η	Rücksprache erforderlich bei Einbaulage	
									n_1 = 700 min^{-1}				n_1 = 840 min^{-1}					
GSS04 - 2N □□□	**1A**							50,000	0,30	149	14	0,74	0,35	151	17	0,75		
	63							68,200	0,26	180	10	0,74	0,31	180	12	0,75		
	90							77,000	0,24	180	9,1	0,71	0,28	180	11	0,73		
								87,833	0,21	180	8,0	0,73	0,24	180	9,6	0,74		
								99,167	0,19	180	7,1	0,70	0,22	180	8,5	0,71		
								111,318	0,17	180	6,3	0,71	0,20	180	7,6	0,73		
								125,682	0,15	180	5,6	0,68	0,18	180	6,7	0,70		
								139,500	0,14	180	5,0	0,69	0,16	180	6,0	0,71		
								157,500	0,13	180	4,4	0,67	0,15	180	5,3	0,68		
								183,786	0,10	169	3,8	0,67	0,12	173	4,6	0,69		
								207,500	0,10	180	3,4	0,64	0,12	180	4,1	0,66		
GSS04 - 2N □□□	□B							5,639	0,73	51	124	0,91	0,87	51	149	0,91		
	1B	2B	5B					7,733	0,73	70	91	0,92	0,87	70	109	0,91		
	71	63	56C					9,042	0,73	78	77	0,87	0,87	79	93	0,88		
	105	90	Nema					9,897	0,78	96	71	0,92	0,93	96	85	0,92		
								10,827	0,74	100	65	0,92	0,89	100	78	0,91		
								12,400	0,73	106	57	0,87	0,87	107	68	0,87		
								13,810	0,63	107	51	0,91	0,75	108	61	0,91		
								15,869	0,78	145	44	0,86	0,93	145	53	0,87		
								17,360	0,74	151	40	0,86	0,89	151	48	0,86		
								20,417	0,73	158	34	0,78	0,87	159	41	0,79		
								22,143	0,63	160	32	0,85	0,75	162	38	0,86		
								24,800	0,67	180	28	0,79	0,80	180	34	0,80		
								27,125	0,54	167	26	0,84	0,64	169	31	0,85		
								31,738	0,53	180	22	0,78	0,63	180	27	0,79		
								34,100	0,45	174	21	0,83	0,54	175	25	0,84		
								39,200	0,45	180	18	0,75	0,53	180	21	0,76		
								43,917	0,36	177	16	0,82	0,43	179	19	0,83		
								50,000	0,36	180	14	0,74	0,42	180	17	0,75		
								54,250	0,32	180	13	0,75	0,38	180	16	0,76		
								61,250	0,30	180	11	0,73	0,35	180	14	0,74		
								68,200	0,26	180	10	0,74	0,31	180	12	0,75		
								77,000	0,24	180	9,1	0,71	0,28	180	11	0,73		
								87,833	0,21	180	8,0	0,73	0,24	180	9,6	0,74		
								99,167	0,19	180	7,1	0,70	0,22	180	8,5	0,71		
								111,318	0,17	180	6,3	0,71	0,20	180	7,6	0,73		
								125,682	0,15	180	5,6	0,68	0,18	180	6,7	0,70		
								139,500	0,14	180	5,0	0,69	0,16	180	6,0	0,71		
								157,500	0,13	180	4,4	0,67	0,15	180	5,3	0,68		
GSS04 - 2N □□□	□C							5,639	1,25	88	124	0,91	1,50	87	149	0,91		
	1C	2C	3C	4C	5C	6C	7C	7,733	1,25	120	91	0,92	1,50	120	109	0,91		
	80	71	71	71	56C	63	80	9,042	1,25	134	77	0,87	1,50	135	93	0,88		
	160	160	105	120	Nema	160	120	9,897	1,21	149	71	0,92	1,45	149	85	0,92		
								10,827	1,15	156	65	0,92	1,38	155	78	0,91		
								12,400	1,23	180	57	0,87	1,47	180	68	0,87		
								13,810	0,94	162	51	0,91	1,13	163	61	0,91		
								15,869	0,97	180	44	0,86	1,15	180	53	0,87		
								17,360	0,89	180	40	0,86	1,06	180	48	0,86		
								20,417	0,83	180	34	0,78	0,99	180	41	0,79		
								22,143	0,70	180	32	0,85	0,84	180	38	0,86		
								24,800	0,67	180	28	0,79	0,80	180	34	0,80		
								27,125	0,58	180	26	0,84	0,69	180	31	0,85		
								31,738	0,53	180	22	0,78	0,63	180	27	0,79		
								34,100	0,47	180	21	0,83	0,55	180	25	0,84		
								39,200	0,45	180	18	0,75	0,53	180	21	0,76		
								43,917	0,37	180	16	0,82	0,44	180	19	0,83		
								50,000	0,36	180	14	0,74	0,42	180	17	0,75		
								54,250	0,32	180	13	0,75	0,38	180	16	0,76		
								61,250	0,30	180	11	0,73	0,35	180	14	0,74		
								68,200	0,26	180	10	0,74	0,31	180	12	0,75		
								77,000	0,24	180	9,1	0,71	0,28	180	11	0,73		
								87,833	0,21	180	8,0	0,73	0,24	180	9,6	0,74		
								99,167	0,19	180	7,1	0,70	0,22	180	8,5	0,71		

Abmessungen ab Seite 7-96

$M_{2\,zul} \leq$ 180 Nm			GSS04-2N □□□									
Getriebe	Lagerflanschgröße Motorgröße Flanschdurchmesser	i	50 Hz				60 Hz				50 Hz	60 Hz
			$P_{1\,zul}$ [kW]	$M_{2\,zul}$ [Nm]	n_2 [min^{-1}]	η	$P_{1\,zul}$ [kW]	$M_{2\,zul}$ [Nm]	n_2 [min^{-1}]	η	Rücksprache erforderlich bei Einbaulage	
			n_1 = 700 min^{-1}				n_1 = 840 min^{-1}					
GSS04 - 2N □□□ □D		5,639	1,54	108	124	0,91	1,85	108	149	0,91		
1D	2D 5D	7,733	1,54	149	91	0,92	1,85	148	109	0,91		
90	80 143/145TC	9,042	1,54	166	77	0,87	1,85	167	93	0,88		
160	160 Nema	9,897	1,30	161	71	0,92	1,56	161	85	0,92		
		10,827	1,20	162	65	0,92	1,44	161	78	0,91		
		12,400	1,23	180	57	0,87	1,47	180	68	0,87		
		13,810	0,94	162	51	0,91	1,13	163	61	0,91		
		15,869	0,97	180	44	0,86	1,15	180	53	0,87		
		17,360	0,89	180	40	0,86	1,06	180	48	0,86		
		20,417	0,83	180	34	0,78	0,99	180	41	0,79		
		22,143	0,70	180	32	0,85	0,84	180	38	0,86		
		24,800	0,67	180	28	0,79	0,80	180	34	0,80		
		27,125	0,58	180	26	0,84	0,69	180	31	0,85		
		31,738	0,53	180	22	0,78	0,63	180	27	0,79		
		39,200	0,45	180	18	0,75	0,53	180	21	0,76		
		50,000	0,36	180	14	0,74	0,42	180	17	0,75		
		54,250	0,32	180	13	0,75	0,38	180	16	0,76		
		61,250	0,30	180	11	0,73	0,35	180	14	0,74		

Abmessungen ab Seite 7-96

$M_{2\,zul} \leq$ 360 Nm — GSS05-2N □□□

Getriebe	Lagerflanschgröße / Motorgröße / Flanschdurchmesser	i	50 Hz $P_{1\,zul}$ [kW]	50 Hz $M_{2\,zul}$ [Nm]	50 Hz n_2 [min^{-1}]	50 Hz η	60 Hz $P_{1\,zul}$ [kW]	60 Hz $M_{2\,zul}$ [Nm]	60 Hz n_2 [min^{-1}]	60 Hz η	50 Hz / 60 Hz Rücksprache erforderlich bei Einbaulage
			n_1 = 2800 min^{-1}				n_1 = 3360 min^{-1}				
GSS05 - 2N □□□	□B	10,827	2,75	92	259	0,91	3,07	86	310	0,91	C, D
	1B 5B	13,810	2,75	118	203	0,91	3,07	110	243	0,91	C, D
	71 56C	17,360	2,75	144	161	0,88	3,07	134	194	0,88	C, D
	105 Nema	22,143	2,75	184	127	0,89	3,07	171	152	0,89	C, D
		35,306	2,13	228	79	0,89	2,56	228	95	0,89	C, D
		39,200	2,31	248	71	0,81	2,59	231	86	0,80	C, D
		43,917	1,78	237	64	0,89	2,14	237	77	0,89	C, D
		50,000	1,97	272	56	0,81	2,21	253	67	0,81	C, D
		70,611	1,59	316	40	0,82	1,79	296	48	0,82	C, D
		79,722	1,47	323	35	0,81	1,65	302	42	0,81	C, D
		87,833	1,39	342	32	0,82	1,56	320	38	0,82	C, D
		99,167	1,28	350	28	0,81	1,43	327	34	0,81	C, D
		113,667	1,13	360	25	0,82	1,32	352	30	0,82	C, D
		128,333	1,02	360	22	0,81	1,22	360	26	0,81	C, D
		137,950	0,93	360	20	0,82	1,11	360	24	0,82	C, D
		155,750	0,84	360	18	0,81	1,00	360	22	0,81	C, D
		176,313	0,73	360	16	0,82	0,87	360	19	0,82	C, D
		199,063	0,66	360	14	0,80	0,79	360	17	0,81	C, D
GSS05 - 2N □□□	□C	9,897	3,74	115	283	0,91	4,17	106	340	0,91	C, D
	1C 2C 3C 4C 5C 6C 7C	10,827	3,74	126	259	0,91	4,17	117	310	0,91	C, D
	80 71 71 71 56C 63 80	13,810	3,74	161	203	0,91	4,17	149	243	0,91	C, D
	160 160 105 120 Nema 160 120	15,869	3,74	179	176	0,88	4,17	166	212	0,88	C, D
		17,360	3,74	196	161	0,88	4,17	182	194	0,88	C, D
		22,143	3,74	250	127	0,89	4,17	233	152	0,89	C, D
		27,125	3,46	284	103	0,89	3,90	267	124	0,89	C, D
		31,738	2,65	235	88	0,82	2,98	219	106	0,82	C, D
		35,306	2,90	310	79	0,89	3,27	291	95	0,89	C, D
		39,200	2,31	248	71	0,81	2,59	231	86	0,80	C, D
		43,917	2,51	334	64	0,89	2,83	313	77	0,89	C, D
		50,000	1,97	272	56	0,81	2,21	253	67	0,81	C, D
		54,250	1,89	288	52	0,82	2,12	269	62	0,82	C, D
		61,250	1,74	293	46	0,81	1,95	274	55	0,81	C, D
		70,611	1,59	316	40	0,82	1,79	296	48	0,82	C, D
		79,722	1,47	323	35	0,81	1,65	302	42	0,81	C, D
		87,833	1,39	342	32	0,82	1,56	320	38	0,82	C, D
		99,167	1,28	350	28	0,81	1,43	327	34	0,81	C, D
		113,667	1,13	360	25	0,82	1,32	352	30	0,82	C, D
		128,333	1,02	360	22	0,81	1,22	360	26	0,81	C, D
		137,950	0,93	360	20	0,82	1,11	360	24	0,82	C, D
		155,750	0,84	360	18	0,81	1,00	360	22	0,81	C, D
GSS05 - 2N □□□	□D	5,639	4,62	80	497	0,90	5,15	74	596	0,90	C, D
	1D 2D 5D	7,733	4,62	110	362	0,91	5,15	102	435	0,90	C, D
	90 80 143/145TC	9,042	4,62	124	310	0,87	5,15	114	372	0,86	C, D
	160 160 Nema	9,897	4,62	142	283	0,91	5,15	131	340	0,91	C, D
		10,827	4,62	155	259	0,91	5,15	144	310	0,91	C, D
		12,400	4,62	172	226	0,88	5,15	159	271	0,88	C, D
		13,810	4,62	199	203	0,91	5,15	184	243	0,91	C, D
		15,869	4,62	221	176	0,88	5,15	205	212	0,88	C, D
		17,360	4,62	242	161	0,88	5,15	225	194	0,88	C, D
		20,417	3,21	175	137	0,79	3,14	141	165	0,77	C, D
		22,143	3,96	266	127	0,89	4,47	249	152	0,89	C, D
		24,800	3,11	214	113	0,81	3,49	199	136	0,81	C, D
		27,125	3,46	284	103	0,89	3,90	267	124	0,89	C, D
		31,738	2,65	235	88	0,82	2,98	219	106	0,82	C, D
		35,306	2,90	310	79	0,89	3,27	291	95	0,89	C, D
		39,200	2,31	248	71	0,81	2,59	231	86	0,80	C, D
		43,917	2,51	334	64	0,89	2,83	313	77	0,89	C, D
		50,000	1,97	272	56	0,81	2,21	253	67	0,81	C, D
		54,250	1,89	288	52	0,82	2,12	269	62	0,82	C, D
		61,250	1,74	293	46	0,81	1,95	274	55	0,81	C, D
		70,611	1,59	316	40	0,82	1,79	296	48	0,82	C, D
		79,722	1,47	323	35	0,81	1,65	302	42	0,81	C, D
		87,833	1,39	342	32	0,82	1,56	320	38	0,82	C, D
		99,167	1,28	350	28	0,81	1,43	327	34	0,81	C, D

Abmessungen ab Seite 7-96

$M_{2\,zul} \leq$ 360 Nm — GSS05-2N □□□

Getriebe	Lagerflanschgröße / Motorgröße / Flanschdurchmesser	i	50 Hz				60 Hz				50 Hz	60 Hz
			$P_{1\,zul}$ [kW]	$M_{2\,zul}$ [Nm]	n_2 [min^{-1}]	η	$P_{1\,zul}$ [kW]	$M_{2\,zul}$ [Nm]	n_2 [min^{-1}]	η	Rücksprache erforderlich bei Einbaulage	
			n_1 = 2800 min^{-1}				**n_1 = 3360 min^{-1}**					
GSS05 - 2N □□□	□E	5,639	7,85	136	497	0,90	8,31	119	596	0,90		C, D
1E	1E	7,733	7,13	170	362	0,91	7,54	150	435	0,90		C, D
100	112	9,042	6,00	161	310	0,87	5,71	127	372	0,86		C, D
160	160	9,897	6,63	203	283	0,91	7,00	179	340	0,91		C, D
		10,827	6,45	217	259	0,91	6,81	190	310	0,91		C, D
		12,400	5,86	218	226	0,88	6,05	187	271	0,88		C, D
		13,810	6,01	258	203	0,91	6,34	227	243	0,91		C, D
		15,869	4,95	237	176	0,88	5,58	222	212	0,88		C, D
		17,360	4,67	245	161	0,88	5,26	229	194	0,88		C, D
		20,417	3,21	175	137	0,79	3,14	141	165	0,77		C, D
		22,143	3,96	266	127	0,89	4,47	249	152	0,89		C, D
		24,800	3,11	214	113	0,81	3,49	199	136	0,81		C, D
		27,125	3,46	284	103	0,89	3,90	267	124	0,89		C, D
		31,738	2,65	235	88	0,82	2,98	219	106	0,82		C, D
		39,200	2,31	248	71	0,81	2,59	231	86	0,80		C, D
		50,000	1,97	272	56	0,81	2,21	253	67	0,81		C, D
		54,250	1,89	288	52	0,82	2,12	269	62	0,82		C, D
		61,250	1,74	293	46	0,81	1,95	274	55	0,81		C, D
			n_1 = 1400 min^{-1}				**n_1 = 1680 min^{-1}**					
GSS05 - 2N □□□	□B	10,827	1,37	93	129	0,92	1,65	93	155	0,92		
1B	5B	13,810	1,37	119	101	0,92	1,65	119	122	0,92		
71	56C	17,360	1,37	144	81	0,89	1,65	144	97	0,89		
105	Nema	22,143	1,37	184	63	0,89	1,65	184	76	0,89		
		35,306	1,07	228	40	0,89	1,28	228	48	0,89		
		39,200	1,37	298	36	0,81	1,65	297	43	0,81		
		43,917	0,89	237	32	0,89	1,07	237	38	0,89		
		50,000	1,28	353	28	0,81	1,43	329	34	0,81		
		70,611	0,91	360	20	0,82	1,09	360	24	0,82		
		79,722	0,82	360	18	0,81	0,98	360	21	0,81		
		87,833	0,73	360	16	0,82	0,88	360	19	0,82		
		99,167	0,66	360	14	0,80	0,79	360	17	0,81		
		113,667	0,57	360	12	0,81	0,68	360	15	0,82		
		128,333	0,52	360	11	0,79	0,62	360	13	0,80		
		137,950	0,48	360	10	0,80	0,57	360	12	0,81		
		155,750	0,43	360	9,0	0,78	0,52	360	11	0,79		
		176,313	0,38	360	7,9	0,79	0,45	360	9,5	0,80		
		199,063	0,35	360	7,0	0,77	0,41	360	8,4	0,78		
GSS05 - 2N □□□	□C	9,897	1,87	116	142	0,92	2,24	115	170	0,91		
1C	2C	10,827	1,87	126	129	0,92	2,24	126	155	0,92		
80	71	13,810	1,87	161	101	0,92	2,24	161	122	0,92		
160	160	15,869	1,87	180	88	0,89	2,24	180	106	0,89		
		17,360	1,87	196	81	0,89	2,24	196	97	0,89		
		22,143	1,87	251	63	0,89	2,24	251	76	0,89		
		27,125	1,87	307	52	0,89	2,24	307	62	0,89		
		31,738	1,71	305	44	0,82	1,92	286	53	0,82		
		35,306	1,66	354	40	0,89	1,99	355	48	0,89		
		39,200	1,49	323	36	0,81	1,67	301	43	0,81		
		43,917	1,36	360	32	0,89	1,63	360	38	0,89		
		50,000	1,28	353	28	0,81	1,43	329	34	0,81		
		54,250	1,18	360	26	0,82	1,37	347	31	0,82		
		61,250	1,06	360	23	0,81	1,26	355	27	0,81		
		70,611	0,91	360	20	0,82	1,09	360	24	0,82		
		79,722	0,82	360	18	0,81	0,98	360	21	0,81		
		87,833	0,73	360	16	0,82	0,88	360	19	0,82		
		99,167	0,66	360	14	0,80	0,79	360	17	0,81		
		113,667	0,57	360	12	0,81	0,68	360	15	0,82		
		128,333	0,52	360	11	0,79	0,62	360	13	0,80		
		137,950	0,48	360	10	0,80	0,57	360	12	0,81		
		155,750	0,43	360	9,0	0,78	0,52	360	11	0,79		

Abmessungen ab Seite 7-96

$M_{2\,zul} \leq$ 360 Nm — GSS05-2N □□□

Getriebe / Lagerflanschgröße / Motorgröße / Flanschdurchmesser	i	50 Hz $P_{1\,zul}$ [kW]	50 Hz $M_{2\,zul}$ [Nm]	50 Hz n_2 [min⁻¹]	50 Hz η	60 Hz $P_{1\,zul}$ [kW]	60 Hz $M_{2\,zul}$ [Nm]	60 Hz n_2 [min⁻¹]	60 Hz η	50 Hz Rücksprache erforderlich bei Einbaulage	60 Hz Rücksprache erforderlich bei Einbaulage
		n_1 = 1400 min⁻¹				**n_1 = 1680 min⁻¹**					
GSS05 - 2N □□□ □D	5,639	2,31	81	248	0,91	2,77	81	298	0,91		
1D 2D 5D	7,733	2,31	111	181	0,91	2,77	111	217	0,91		
90 80 143/145TC	9,042	2,31	126	155	0,89	2,77	126	186	0,88		
160 160 Nema	9,897	2,31	143	142	0,92	2,77	143	170	0,91		
	10,827	2,31	156	129	0,92	2,77	156	155	0,92		
	12,400	2,31	173	113	0,89	2,77	173	136	0,89		
	13,810	2,31	199	101	0,92	2,77	199	122	0,92		
	15,869	2,31	222	88	0,89	2,77	222	106	0,89		
	17,360	2,31	243	81	0,89	2,77	243	97	0,89		
	20,417	2,26	253	69	0,81	2,53	236	82	0,80		
	22,143	2,31	310	63	0,89	2,77	310	76	0,89		
	24,800	2,01	280	57	0,82	2,25	261	68	0,82		
	27,125	2,19	360	52	0,89	2,48	339	62	0,89		
	31,738	1,71	305	44	0,82	1,92	286	53	0,82		
	35,306	1,68	360	40	0,89	2,02	360	48	0,89		
	39,200	1,49	323	36	0,81	1,67	301	43	0,81		
	43,917	1,36	360	32	0,89	1,63	360	38	0,89		
	50,000	1,28	353	28	0,81	1,43	329	34	0,81		
	54,250	1,18	360	26	0,82	1,37	347	31	0,82		
	61,250	1,06	360	23	0,81	1,26	355	27	0,81		
	70,611	0,91	360	20	0,82	1,09	360	24	0,82		
	79,722	0,82	360	18	0,81	0,98	360	21	0,81		
	87,833	0,73	360	16	0,82	0,88	360	19	0,82		
	99,167	0,66	360	14	0,80	0,79	360	17	0,81		
GSS05 - 2N □□□ □E	5,639	5,68	199	248	0,91	6,73	196	298	0,91		
1E **1E** 2E 3E 4E 5E	7,733	5,54	267	181	0,91	6,13	246	217	0,91		
100 **112** 90 80 90 182/184TC	9,042	4,60	251	155	0,89	5,18	235	186	0,88		
160 **160** 160 160 200 Nema	9,897	4,39	271	142	0,92	5,26	271	170	0,91		
	10,827	4,03	272	129	0,92	4,83	272	155	0,92		
	12,400	3,71	279	113	0,89	4,19	262	136	0,89		
	13,810	3,18	275	101	0,92	3,81	274	122	0,92		
	15,869	3,14	301	88	0,89	3,54	283	106	0,89		
	17,360	2,96	311	81	0,89	3,34	292	97	0,89		
	20,417	2,26	253	69	0,81	2,53	236	82	0,80		
	22,143	2,51	337	63	0,89	2,83	317	76	0,89		
	24,800	2,01	280	57	0,82	2,25	261	68	0,82		
	27,125	2,19	360	52	0,89	2,48	339	62	0,89		
	31,738	1,71	305	44	0,82	1,92	286	53	0,82		
	39,200	1,49	323	36	0,81	1,67	301	43	0,81		
	50,000	1,28	353	28	0,81	1,43	329	34	0,81		
	54,250	1,18	360	26	0,82	1,37	347	31	0,82		
	61,250	1,06	360	23	0,81	1,26	355	27	0,81		
		n_1 = 700 min⁻¹				**n_1 = 840 min⁻¹**					
GSS05 - 2N □□□ □B	10,827	0,73	96	65	0,90	0,87	94	78	0,87		
1B 5B	13,810	0,77	133	51	0,91	0,93	131	61	0,90		
71 56C	17,360	0,73	153	40	0,89	0,87	153	48	0,89		
105 Nema	22,143	0,77	207	32	0,89	0,93	207	38	0,89		
	35,306	0,53	224	20	0,87	0,64	226	24	0,88		
	39,200	0,73	315	18	0,81	0,87	315	21	0,81		
	43,917	0,45	231	16	0,86	0,54	233	19	0,87		
	50,000	0,66	360	14	0,80	0,78	360	17	0,81		
	70,611	0,47	360	9,9	0,80	0,56	360	12	0,81		
	79,722	0,43	360	8,8	0,78	0,50	360	11	0,79		
	87,833	0,38	360	8,0	0,79	0,45	360	9,6	0,80		
	99,167	0,35	360	7,1	0,77	0,41	360	8,5	0,78		
	113,667	0,30	360	6,2	0,77	0,36	360	7,4	0,78		
	128,333	0,28	360	5,5	0,75	0,32	360	6,6	0,76		
	137,950	0,26	360	5,1	0,75	0,30	360	6,1	0,77		
	155,750	0,23	360	4,5	0,73	0,27	360	5,4	0,75		
	176,313	0,20	352	4,0	0,73	0,24	360	4,8	0,74		
	199,063	0,19	360	3,5	0,70	0,22	360	4,2	0,72		

Abmessungen ab Seite 7-96

$M_{2\,zul} \leq$ 360 Nm — GSS05-2N □□□

Getriebe	Lagerflanschgröße / Motorgröße / Flanschdurchmesser	i	50 Hz $P_{1\,zul}$ [kW]	50 Hz $M_{2\,zul}$ [Nm]	50 Hz n_2 [min^{-1}]	50 Hz η	60 Hz $P_{1\,zul}$ [kW]	60 Hz $M_{2\,zul}$ [Nm]	60 Hz n_2 [min^{-1}]	60 Hz η	50 Hz / 60 Hz Rücksprache erforderlich bei Einbaulage
			n_1 = 700 min^{-1}				n_1 = 840 min^{-1}				
GSS05 - 2N □□□	□C	9,897	1,25	149	71	0,89	1,50	154	85	0,92	
1C	2C 3C 4C 5C 6C 7C	10,827	1,25	165	65	0,90	1,50	160	78	0,87	
80	71 71 71 56C 63 80	13,810	1,20	207	51	0,91	1,44	205	61	0,90	
160	160 105 120 Nema 160 120	15,869	1,25	239	44	0,89	1,50	240	53	0,89	
		17,360	1,25	262	40	0,89	1,50	262	48	0,89	
		22,143	1,20	322	32	0,89	1,44	322	38	0,89	
		27,125	1,03	337	26	0,88	1,24	339	31	0,88	
		31,738	1,01	360	22	0,82	1,21	360	27	0,82	
		35,306	0,83	349	20	0,87	1,00	351	24	0,88	
		39,200	0,83	360	18	0,81	1,00	360	21	0,81	
		43,917	0,69	358	16	0,86	0,83	360	19	0,87	
		50,000	0,66	360	14	0,80	0,78	360	17	0,81	
		54,250	0,60	360	13	0,81	0,71	360	16	0,82	
		61,250	0,54	360	11	0,79	0,64	360	14	0,80	
		70,611	0,47	360	9,9	0,80	0,56	360	12	0,81	
		79,722	0,43	360	8,8	0,78	0,50	360	11	0,79	
		87,833	0,38	360	8,0	0,79	0,45	360	9,6	0,80	
		99,167	0,35	360	7,1	0,77	0,41	360	8,5	0,78	
		113,667	0,30	360	6,2	0,77	0,36	360	7,4	0,78	
		128,333	0,28	360	5,5	0,75	0,32	360	6,6	0,76	
		137,950	0,26	360	5,1	0,75	0,30	360	6,1	0,77	
		155,750	0,23	360	4,5	0,73	0,27	360	5,4	0,75	
GSS05 - 2N □□□	□D	5,639	1,54	108	124	0,92	1,85	108	149	0,92	
1D	2D 5D	7,733	1,54	149	91	0,92	1,85	149	109	0,92	
90	80 143/145TC	9,042	1,54	169	77	0,89	1,85	169	93	0,89	
160	160 Nema	9,897	1,54	184	71	0,89	1,85	191	85	0,92	
		10,827	1,54	204	65	0,90	1,85	198	78	0,87	
		12,400	1,54	231	57	0,89	1,85	231	68	0,89	
		13,810	1,54	264	51	0,91	1,85	262	61	0,90	
		15,869	1,54	296	44	0,89	1,85	296	53	0,89	
		17,360	1,54	323	40	0,89	1,85	324	48	0,89	
		20,417	1,46	330	34	0,81	1,64	308	41	0,81	
		22,143	1,35	360	32	0,89	1,61	360	38	0,89	
		24,800	1,29	360	28	0,82	1,45	338	34	0,82	
		27,125	1,10	360	26	0,88	1,32	360	31	0,88	
		31,738	1,01	360	22	0,82	1,21	360	27	0,82	
		35,306	0,86	360	20	0,87	1,02	360	24	0,88	
		39,200	0,83	360	18	0,81	1,00	360	21	0,81	
		43,917	0,70	360	16	0,86	0,83	360	19	0,87	
		50,000	0,66	360	14	0,80	0,78	360	17	0,81	
		54,250	0,60	360	13	0,81	0,71	360	16	0,82	
		61,250	0,54	360	11	0,79	0,64	360	14	0,80	
		70,611	0,47	360	9,9	0,80	0,56	360	12	0,81	
		79,722	0,43	360	8,8	0,78	0,50	360	11	0,79	
		87,833	0,38	360	8,0	0,79	0,45	360	9,6	0,80	
		99,167	0,35	360	7,1	0,77	0,41	360	8,5	0,78	
GSS05 - 2N □□□	□E	5,639	2,84	200	124	0,92	3,41	200	149	0,92	
1E	**1E** 2E 3E 4E 5E	7,733	2,77	268	91	0,92	3,32	268	109	0,92	
100	**112** 90 80 90 182/184TC	9,042	2,84	311	77	0,89	3,29	300	93	0,89	
160	**160** 160 160 200 Nema	9,897	2,19	263	71	0,89	2,63	272	85	0,92	
		10,827	2,01	267	65	0,90	2,42	259	78	0,87	
		12,400	2,35	354	57	0,89	2,65	332	68	0,89	
		13,810	1,59	273	51	0,91	1,91	270	61	0,90	
		15,869	1,87	360	44	0,89	2,24	359	53	0,89	
		17,360	1,71	360	40	0,89	2,05	360	48	0,89	
		20,417	1,46	330	34	0,81	1,64	308	41	0,81	
		22,143	1,35	360	32	0,89	1,61	360	38	0,89	
		24,800	1,29	360	28	0,82	1,45	338	34	0,82	
		27,125	1,10	360	26	0,88	1,32	360	31	0,88	
		31,738	1,01	360	22	0,82	1,21	360	27	0,82	
		39,200	0,83	360	18	0,81	1,00	360	21	0,81	
		50,000	0,66	360	14	0,80	0,78	360	17	0,81	
		54,250	0,60	360	13	0,81	0,71	360	16	0,82	
		61,250	0,54	360	11	0,79	0,64	360	14	0,80	

Abmessungen ab Seite 7-96

$M_{2\,zul} \leq$ 360 Nm — GSS05-3N □□□

Getriebe mit Lagerflanschgröße / Motorgröße / Flanschdurchmesser	i	50 Hz				60 Hz				50 Hz	60 Hz
		$P_{1\,zul}$ [kW]	$M_{2\,zul}$ [Nm]	n_2 [min^{-1}]	η	$P_{1\,zul}$ [kW]	$M_{2\,zul}$ [Nm]	n_2 [min^{-1}]	η	Rücksprache erforderlich bei Einbaulage	
		n_1 = 1400 min^{-1}				n_1 = 1680 min^{-1}					
GSS05 - 3N □□□ **1A**	125,476	0,48	339	11	0,83	0,55	330	13	0,84		
63	193,233	0,34	360	7,3	0,80	0,40	360	8,7	0,81		
90	222,133	0,32	360	6,3	0,75	0,38	360	7,6	0,76		
	250,952	0,28	360	5,6	0,75	0,33	360	6,7	0,76		
	283,333	0,26	360	4,9	0,73	0,30	360	5,9	0,74		
	386,467	0,19	360	3,6	0,71	0,23	360	4,4	0,72		
	436,333	0,18	360	3,2	0,69	0,21	360	3,9	0,70		
	497,722	0,16	360	2,8	0,68	0,18	360	3,4	0,70		
	561,944	0,14	360	2,5	0,66	0,17	360	3,0	0,68		
	630,803	0,13	360	2,2	0,66	0,15	360	2,7	0,68		
	712,197	0,12	360	2,0	0,64	0,14	360	2,4	0,66		
	790,500	0,10	360	1,8	0,64	0,12	360	2,1	0,66		
	892,500	0,10	360	1,6	0,62	0,11	360	1,9	0,64		
	1041,452	0,08	360	1,3	0,61	0,10	360	1,6	0,63		
	1175,833	0,08	360	1,2	0,59	0,09	360	1,4	0,61		
GSS05 - 3N □□□ □B	125,476	0,48	339	11	0,83	0,55	330	13	0,84		
1B 2B 5B	153,708	0,41	356	9,1	0,82	0,48	348	11	0,83		
71 63 56C	193,233	0,34	360	7,3	0,80	0,40	360	8,7	0,81		
105 90 Nema	222,133	0,32	360	6,3	0,75	0,38	360	7,6	0,76		
	250,952	0,28	360	5,6	0,75	0,33	360	6,7	0,76		
	283,333	0,26	360	4,9	0,73	0,30	360	5,9	0,74		
	307,417	0,24	360	4,6	0,73	0,28	360	5,5	0,75		
	347,083	0,22	360	4,0	0,71	0,25	360	4,8	0,72		
	386,467	0,19	360	3,6	0,71	0,23	360	4,4	0,72		
	436,333	0,18	360	3,2	0,69	0,21	360	3,9	0,70		
	497,722	0,16	360	2,8	0,68	0,18	360	3,4	0,70		
	561,944	0,14	360	2,5	0,66	0,17	360	3,0	0,68		
	630,803	0,13	360	2,2	0,66	0,15	360	2,7	0,68		
	712,197	0,12	360	2,0	0,64	0,14	360	2,4	0,66		
	790,500	0,10	360	1,8	0,64	0,12	360	2,1	0,66		
	892,500	0,10	360	1,6	0,62	0,11	360	1,9	0,64		
GSS05 - 3N □□□ □C	125,476	0,48	339	11	0,83	0,55	330	13	0,84		
1C 2C 3C 4C 5C 6C 7C	153,708	0,41	356	9,1	0,82	0,48	348	11	0,83		
80 71 71 71 56C 63 80	193,233	0,34	360	7,3	0,80	0,40	360	8,7	0,81		
160 160 105 120 Nema 160 120	222,133	0,32	360	6,3	0,75	0,38	360	7,6	0,76		
	250,952	0,28	360	5,6	0,75	0,33	360	6,7	0,76		
	283,333	0,26	360	4,9	0,73	0,30	360	5,9	0,74		
	307,417	0,24	360	4,6	0,73	0,28	360	5,5	0,75		
	347,083	0,22	360	4,0	0,71	0,25	360	4,8	0,72		
	386,467	0,19	360	3,6	0,71	0,23	360	4,4	0,72		
	436,333	0,18	360	3,2	0,69	0,21	360	3,9	0,70		
	497,722	0,16	360	2,8	0,68	0,18	360	3,4	0,70		
	561,944	0,14	360	2,5	0,66	0,17	360	3,0	0,68		
		n_1 = 700 min^{-1}				n_1 = 840 min^{-1}					
GSS05 - 3N □□□ **1A**	125,476	0,24	319	5,6	0,78	0,29	324	6,7	0,80		
63	193,233	0,18	353	3,6	0,75	0,21	359	4,4	0,77		
90	222,133	0,17	360	3,2	0,68	0,20	360	3,8	0,70		
	250,952	0,15	360	2,8	0,68	0,18	360	3,4	0,70		
	283,333	0,14	360	2,5	0,66	0,16	360	3,0	0,68		
	386,467	0,11	360	1,8	0,64	0,12	360	2,2	0,66		
	436,333	0,10	360	1,6	0,62	0,11	360	1,9	0,64		
	497,722	0,09	360	1,4	0,62	0,10	360	1,7	0,63		
	561,944	0,08	360	1,3	0,60	0,09	360	1,5	0,61		
	630,803	0,07	360	1,1	0,60	0,08	360	1,3	0,61		
	712,197	0,06	360	1,0	0,57	0,08	360	1,2	0,59		
	790,500	0,06	360	0,9	0,57	0,07	360	1,1	0,59		
	892,500	0,05	360	0,8	0,55	0,06	360	0,9	0,57		
	1041,452	0,05	360	0,7	0,55	0,05	360	0,8	0,57		
	1175,833	0,04	360	0,6	0,53	0,05	360	0,7	0,55		

Abmessungen ab Seite 7-96

$M_{2\,zul} \leq$ 360 Nm — GSS05-3N □□□

Getriebe mit Lagerflanschgröße Motorgröße Flanschdurchmesser							i	50 Hz $P_{1\,zul}$ [kW]	50 Hz $M_{2\,zul}$ [Nm]	50 Hz n_2 [min^{-1}]	50 Hz η	60 Hz $P_{1\,zul}$ [kW]	60 Hz $M_{2\,zul}$ [Nm]	60 Hz n_2 [min^{-1}]	60 Hz η	50 Hz / 60 Hz Rücksprache erforderlich bei Einbaulage
								n_1 = 700 min^{-1}				n_1 = 840 min^{-1}				
GSS05 - 3N □□□	□B						125,476	0,24	319	5,6	0,78	0,29	324	6,7	0,80	
1B	2B	5B					153,708	0,21	334	4,6	0,77	0,25	340	5,5	0,78	
71	63	56C					193,233	0,18	353	3,6	0,75	0,21	359	4,4	0,77	
105	90	Nema					222,133	0,17	360	3,2	0,68	0,20	360	3,8	0,70	
							250,952	0,15	360	2,8	0,68	0,18	360	3,4	0,70	
							283,333	0,14	360	2,5	0,66	0,16	360	3,0	0,68	
							307,417	0,13	360	2,3	0,66	0,15	360	2,7	0,68	
							347,083	0,12	360	2,0	0,64	0,14	360	2,4	0,66	
							386,467	0,11	360	1,8	0,64	0,12	360	2,2	0,66	
							436,333	0,10	360	1,6	0,62	0,11	360	1,9	0,64	
							497,722	0,09	360	1,4	0,62	0,10	360	1,7	0,63	
							561,944	0,08	360	1,3	0,60	0,09	360	1,5	0,61	
							630,803	0,07	360	1,1	0,60	0,08	360	1,3	0,61	
							712,197	0,06	360	1,0	0,57	0,08	360	1,2	0,59	
							790,500	0,06	360	0,9	0,57	0,07	360	1,1	0,59	
							892,500	0,05	360	0,8	0,55	0,06	360	0,9	0,57	
GSS05 - 3N □□□	□C						125,476	0,24	319	5,6	0,78	0,29	324	6,7	0,80	
1C	2C	3C	4C	5C	6C	7C	153,708	0,21	334	4,6	0,77	0,25	340	5,5	0,78	
80	71	71	71	56C	63	80	193,233	0,18	353	3,6	0,75	0,21	359	4,4	0,77	
160	160	105	120	Nema	160	120	222,133	0,17	360	3,2	0,68	0,20	360	3,8	0,70	
							250,952	0,15	360	2,8	0,68	0,18	360	3,4	0,70	
							283,333	0,14	360	2,5	0,66	0,16	360	3,0	0,68	
							307,417	0,13	360	2,3	0,66	0,15	360	2,7	0,68	
							347,083	0,12	360	2,0	0,64	0,14	360	2,4	0,66	
							386,467	0,11	360	1,8	0,64	0,12	360	2,2	0,66	
							436,333	0,10	360	1,6	0,62	0,11	360	1,9	0,64	
							497,722	0,09	360	1,4	0,62	0,10	360	1,7	0,63	
							561,944	0,08	360	1,3	0,60	0,09	360	1,5	0,61	

Abmessungen ab Seite 7-96

$M_{2\,zul} \leq$ 720 Nm — GSS06-2N □□□

Getriebe	Lagerflanschgröße / Motorgröße / Flanschdurchmesser	i	50 Hz				60 Hz				50 Hz	60 Hz
			$P_{1\,zul}$ [kW]	$M_{2\,zul}$ [Nm]	n_2 [min^{-1}]	η	$P_{1\,zul}$ [kW]	$M_{2\,zul}$ [Nm]	n_2 [min^{-1}]	η	Rücksprache erforderlich bei Einbaulage	
			n_1 = 2800 min^{-1}				n_1 = 3360 min^{-1}					
GSS06 - 2N □□□	□B	113,667	1,76	558	25	0,82	2,11	561	30	0,82		C, D
1B	5B	128,333	1,76	622	22	0,81	2,11	626	26	0,81		C, D
71	56C	137,950	1,47	560	20	0,81	1,77	565	24	0,82		C, D
105	Nema	155,750	1,47	624	18	0,80	1,77	630	22	0,81		C, D
		174,375	1,18	561	16	0,80	1,42	566	19	0,81		C, D
		196,875	1,18	624	14	0,79	1,42	631	17	0,80		C, D
GSS06 - 2N □□□	□C	14,286	3,74	167	196	0,92	4,17	155	235	0,92		C, D
1C	2C 3C 4C 5C 6C 7C	22,143	3,74	253	127	0,90	4,17	236	152	0,90		C, D
80	71 71 71 56C 63 80	35,306	3,74	402	79	0,89	4,17	374	95	0,89		C, D
160	160 105 120 Nema 160 120	43,917	3,42	455	64	0,89	4,10	456	77	0,89		C, D
		50,000	3,74	527	56	0,83	4,17	492	67	0,83		C, D
		70,611	3,16	630	40	0,83	3,55	591	48	0,83		C, D
		79,722	2,87	638	35	0,82	3,22	599	42	0,82		C, D
		87,833	2,76	680	32	0,82	3,09	637	38	0,83		C, D
		99,167	2,50	688	28	0,81	2,80	646	34	0,82		C, D
		113,667	2,28	720	25	0,82	2,63	697	30	0,82		C, D
		128,333	2,04	720	22	0,81	2,38	705	26	0,81		C, D
		137,950	1,89	720	20	0,81	2,25	720	24	0,82		C, D
		155,750	1,70	720	18	0,80	2,02	720	22	0,81		C, D
		174,375	1,51	720	16	0,80	1,80	720	19	0,81		C, D
		196,875	1,36	720	14	0,79	1,62	720	17	0,80		C, D
GSS06 - 2N □□□	□D	10,238	4,62	148	274	0,92	5,15	137	328	0,91		C, D
1D	2D 5D	11,200	4,62	162	250	0,92	5,15	150	300	0,92		C, D
90	80 143/145TC	14,286	4,62	207	196	0,92	5,15	192	235	0,92		C, D
160	160 Nema	15,869	4,62	225	176	0,90	5,15	209	212	0,90		C, D
		17,360	4,62	246	161	0,90	5,15	229	194	0,90		C, D
		22,143	4,62	313	127	0,90	5,15	291	152	0,90		C, D
		27,125	4,62	382	103	0,89	5,15	356	124	0,90		C, D
		31,738	4,60	418	88	0,84	4,83	367	106	0,84		C, D
		35,306	4,62	496	79	0,89	5,15	462	95	0,89		C, D
		39,200	4,28	474	71	0,83	4,50	417	86	0,83		C, D
		43,917	4,55	605	64	0,89	5,15	573	77	0,89		C, D
		50,000	3,86	544	56	0,83	4,20	495	67	0,83		C, D
		54,250	3,74	576	52	0,83	4,19	539	62	0,83		C, D
		61,250	3,39	584	46	0,82	3,80	547	55	0,83		C, D
		70,611	3,16	630	40	0,83	3,55	591	48	0,83		C, D
		79,722	2,87	638	35	0,82	3,22	599	42	0,82		C, D
		87,833	2,76	680	32	0,82	3,09	637	38	0,83		C, D
		99,167	2,50	688	28	0,81	2,80	646	34	0,82		C, D
		113,667	2,28	720	25	0,82	2,63	697	30	0,82		C, D
		128,333	2,04	720	22	0,81	2,38	705	26	0,81		C, D
		137,950	1,89	720	20	0,81	2,25	720	24	0,82		C, D
		155,750	1,70	720	18	0,80	2,02	720	22	0,81		C, D
GSS06 - 2N □□□	□E	5,833	10,50	190	480	0,91	9,84	147	576	0,90		C, D
1E	**1E** 2E 3E 4E 5E	8,000	10,71	267	350	0,91	10,73	222	420	0,91		C, D
100	**112** 90 80 90 182/184TC	9,042	9,17	254	310	0,90	9,67	223	372	0,90		C, D
160	**160** 160 160 200 Nema	10,238	10,19	326	274	0,92	10,62	282	328	0,91		C, D
		11,200	9,90	347	250	0,92	10,44	304	300	0,92		C, D
		12,400	8,37	318	226	0,90	8,82	279	271	0,90		C, D
		14,286	10,19	456	196	0,92	9,67	360	235	0,92		C, D
		15,869	7,81	380	176	0,90	8,22	333	212	0,90		C, D
		17,360	7,62	405	161	0,90	8,02	356	194	0,90		C, D
		20,417	5,17	299	137	0,83	5,46	262	165	0,83		C, D
		22,143	7,12	482	127	0,90	7,49	423	152	0,90		C, D
		24,800	4,92	350	113	0,84	5,18	307	136	0,84		C, D
		27,125	6,74	558	103	0,89	7,08	489	124	0,90		C, D
		31,738	4,60	418	88	0,84	4,83	367	106	0,84		C, D
		35,306	5,79	622	79	0,89	6,52	585	95	0,89		C, D
		39,200	4,28	474	71	0,83	4,50	417	86	0,83		C, D
		43,917	5,01	666	64	0,89	5,64	627	77	0,89		C, D
		50,000	3,86	544	56	0,83	4,20	495	67	0,83		C, D
		54,250	3,74	576	52	0,83	4,19	539	62	0,83		C, D

Abmessungen ab Seite 7-96

$M_{2\,zul} \leq$ 720 Nm — GSS06-2N □□□

Getriebe	Lagerflanschgröße / Motorgröße / Flanschdurchmesser	i	50 Hz $P_{1\,zul}$ [kW]	50 Hz $M_{2\,zul}$ [Nm]	50 Hz n_2 [min⁻¹]	50 Hz η	60 Hz $P_{1\,zul}$ [kW]	60 Hz $M_{2\,zul}$ [Nm]	60 Hz n_2 [min⁻¹]	60 Hz η	50 Hz Rücksprache erforderlich bei Einbaulage	60 Hz Rücksprache erforderlich bei Einbaulage
			n_1 = 2800 min⁻¹				**n_1 = 3360 min⁻¹**					
GSS06 - 2N □□□ □E		61,250	3,39	584	46	0,82	3,80	547	55	0,83		C, D
1E **1E** 2E 3E 4E 5E		70,611	3,16	630	40	0,83	3,55	591	48	0,83		C, D
100 **112** 90 80 90 182/184TC		79,722	2,87	638	35	0,82	3,22	599	42	0,82		C, D
160 **160** 160 160 200 Nema		87,833	2,76	680	32	0,82	3,09	637	38	0,83		C, D
		99,167	2,50	688	28	0,81	2,80	646	34	0,82		C, D
GSS06 - 2N □□□ □F		5,833	10,50	190	480	0,91					C, D	
1F **1F** 2F 3F		8,000	10,71	267	350	0,91					C, D	
100 **112** 90 90		9,042	9,17	254	310	0,90					C, D	
160 **160** 160 200		10,238	10,19	326	274	0,92					C, D	
		11,200	9,90	347	250	0,92					C, D	
		12,400	8,37	318	226	0,90					C, D	
		14,286	10,19	456	196	0,92					C, D	
		15,869	7,81	380	176	0,90					C, D	
		17,360	7,62	405	161	0,90					C, D	
		20,417	5,17	299	137	0,83					C, D	
		22,143	7,12	482	127	0,90					C, D	
		24,800	4,92	350	113	0,84					C, D	
		27,125	6,74	558	103	0,89					C, D	
		31,738	4,60	418	88	0,84					C, D	
		39,200	4,28	474	71	0,83					C, D	
		50,000	3,86	544	56	0,83					C, D	
		54,250	3,74	576	52	0,83					C, D	
		61,250	3,39	584	46	0,82					C, D	
			n_1 = 1400 min⁻¹				**n_1 = 1680 min⁻¹**					
GSS06 - 2N □□□ □B		113,667	0,88	538	12	0,79	1,06	544	15	0,80		
1B 5B		128,333	0,88	598	11	0,78	1,06	605	13	0,78		
71 56C		137,950	0,74	540	10	0,78	0,88	545	12	0,79		
105 Nema		155,750	0,74	600	9,0	0,77	0,88	606	11	0,77		
		174,375	0,59	538	8,0	0,77	0,71	545	9,6	0,78		
		196,875	0,59	598	7,1	0,75	0,71	606	8,5	0,76		
GSS06 - 2N □□□ □C		14,286	1,87	168	98	0,92	2,24	168	118	0,92		
1C 2C 3C 4C 5C 6C 7C		22,143	1,87	251	63	0,89	2,24	251	76	0,89		
80 71 71 71 56C 63 80		35,306	1,87	396	40	0,88	2,24	398	48	0,88		
160 160 105 120 Nema 160 120		43,917	1,71	448	32	0,87	2,05	450	38	0,88		
		50,000	1,87	519	28	0,81	2,24	521	34	0,82		
		70,611	1,85	720	20	0,81	2,20	720	24	0,81		
		79,722	1,66	720	18	0,80	1,97	720	21	0,81		
		87,833	1,50	720	16	0,80	1,79	720	19	0,81		
		99,167	1,35	720	14	0,79	1,60	720	17	0,80		
		113,667	1,18	720	12	0,79	1,40	720	15	0,80		
		128,333	1,06	720	11	0,78	1,26	720	13	0,78		
		137,950	0,98	720	10	0,78	1,17	720	12	0,79		
		155,750	0,88	720	9,0	0,77	1,05	720	11	0,77		
		174,375	0,79	720	8,0	0,77	0,94	720	9,6	0,78		
		196,875	0,71	720	7,1	0,75	0,84	720	8,5	0,76		
GSS06 - 2N □□□ □D		10,238	2,31	149	137	0,92	2,77	148	164	0,92		
1D 2D 5D		11,200	2,31	163	125	0,92	2,77	162	150	0,92		
90 80 143/145TC		14,286	2,31	208	98	0,92	2,77	207	118	0,92		
160 160 Nema		15,869	2,31	223	88	0,89	2,77	224	106	0,89		
		17,360	2,31	244	81	0,89	2,77	245	97	0,89		
		22,143	2,31	310	63	0,89	2,77	311	76	0,89		
		27,125	2,31	378	52	0,88	2,77	379	62	0,89		
		31,738	2,31	414	44	0,83	2,77	416	53	0,83		
		35,306	2,31	489	40	0,88	2,77	491	48	0,88		
		39,200	2,31	505	36	0,82	2,77	508	43	0,82		
		43,917	2,27	595	32	0,87	2,73	599	38	0,88		
		50,000	2,31	641	28	0,81	2,77	644	34	0,82		
		54,250	2,31	699	26	0,82	2,71	689	31	0,82		
		61,250	2,13	720	23	0,81	2,46	696	27	0,81		
		70,611	1,85	720	20	0,81	2,20	720	24	0,81		

Abmessungen ab Seite 7-96

$M_{2\,zul} \leq$ 720 Nm — GSS06-2N □□□

Getriebe / Lagerflanschgröße / Motorgröße / Flanschdurchmesser	i	50 Hz $P_{1\,zul}$ [kW]	50 Hz $M_{2\,zul}$ [Nm]	50 Hz n_2 [min⁻¹]	50 Hz η	60 Hz $P_{1\,zul}$ [kW]	60 Hz $M_{2\,zul}$ [Nm]	60 Hz n_2 [min⁻¹]	60 Hz η	50 Hz Rücksprache erforderlich bei Einbaulage	60 Hz Rücksprache erforderlich bei Einbaulage
		n_1 = 1400 min⁻¹				**n_1 = 1680 min⁻¹**					
GSS06 - 2N □□□ □D	79,722	1,66	720	18	0,80	1,97	720	21	0,81		
1D 2D 5D	87,833	1,50	720	16	0,80	1,79	720	19	0,81		
90 80 143/145TC	99,167	1,35	720	14	0,79	1,60	720	17	0,80		
160 160 Nema	113,667	1,18	720	12	0,79	1,40	720	15	0,80		
	128,333	1,06	720	11	0,78	1,26	720	13	0,78		
	137,950	0,98	720	10	0,78	1,17	720	12	0,79		
	155,750	0,88	720	9,0	0,77	1,05	720	11	0,77		
GSS06 - 2N □□□ □E	5,833	6,60	241	240	0,92	7,92	240	288	0,92		
1E **1E** 2E 3E 4E 5E	8,000	6,60	331	175	0,92	7,92	331	210	0,92		
100 **112** 90 80 90 182/184TC	9,042	6,60	365	155	0,90	7,92	366	186	0,90		
160 **160** 160 160 200 Nema	10,238	6,60	424	137	0,92	7,92	424	164	0,92		
	11,200	6,60	464	125	0,92	7,92	464	150	0,92		
	12,400	6,60	500	113	0,90	7,26	459	136	0,90		
	14,286	5,88	528	98	0,92	7,05	528	118	0,92		
	15,869	6,26	605	88	0,89	6,78	548	106	0,89		
	17,360	5,90	624	81	0,89	6,62	584	97	0,89		
	20,417	4,23	488	69	0,83	4,45	429	82	0,83		
	22,143	5,02	673	63	0,89	5,66	634	76	0,89		
	24,800	3,98	561	57	0,83	4,29	505	68	0,84		
	27,125	4,38	718	52	0,88	4,94	676	62	0,89		
	31,738	3,40	609	44	0,83	3,81	572	53	0,83		
	35,306	3,40	720	40	0,88	4,06	720	48	0,88		
	39,200	2,91	637	36	0,82	3,27	599	43	0,82		
	43,917	2,75	720	32	0,87	3,28	720	38	0,88		
	50,000	2,50	693	28	0,81	2,80	650	34	0,82		
	54,250	2,38	720	26	0,82	2,71	689	31	0,82		
	61,250	2,13	720	23	0,81	2,46	696	27	0,81		
	70,611	1,85	720	20	0,81	2,20	720	24	0,81		
	79,722	1,66	720	18	0,80	1,97	720	21	0,81		
	87,833	1,50	720	16	0,80	1,79	720	19	0,81		
	99,167	1,35	720	14	0,79	1,60	720	17	0,80		
GSS06 - 2N □□□ □F	5,833	6,60	241	240	0,92	7,92	240	288	0,92		C, D
1F **1F** 2F 3F	8,000	6,60	331	175	0,92	7,92	331	210	0,92		C, D
100 **112** 90 90	9,042	6,60	365	155	0,90	7,92	366	186	0,90		C, D
160 **160** 160 200	10,238	6,60	424	137	0,92	7,92	424	164	0,92		C, D
	11,200	6,60	464	125	0,92	7,92	464	150	0,92		C, D
	12,400	6,60	500	113	0,90	7,26	459	136	0,90		C, D
	14,286	5,88	528	98	0,92	7,05	528	118	0,92		C, D
	15,869	6,26	605	88	0,89	6,78	548	106	0,89		C, D
	17,360	5,90	624	81	0,89	6,62	584	97	0,89		C, D
	20,417	4,23	488	69	0,83	4,45	429	82	0,83		C, D
	22,143	5,02	673	63	0,89	5,66	634	76	0,89		C, D
	24,800	3,98	561	57	0,83	4,29	505	68	0,84		C, D
	27,125	4,38	718	52	0,88	4,94	676	62	0,89		C, D
	31,738	3,40	609	44	0,83	3,81	572	53	0,83		C, D
	39,200	2,91	637	36	0,82	3,27	599	43	0,82		C, D
	50,000	2,50	693	28	0,81	2,80	650	34	0,82		C, D
	54,250	2,38	720	26	0,82	2,71	689	31	0,82		C, D
	61,250	2,13	720	23	0,81	2,46	696	27	0,81		C, D
		n_1 = 700 min⁻¹				**n_1 = 840 min⁻¹**					
GSS06 - 2N □□□ □B	113,667	0,44	517	6,2	0,76	0,53	522	7,4	0,76		
1B 5B	128,333	0,44	573	5,5	0,74	0,53	580	6,6	0,75		
71 56C	137,950	0,37	517	5,1	0,75	0,44	523	6,1	0,76		
105 Nema	155,750	0,37	572	4,5	0,73	0,44	580	5,4	0,74		
	174,375	0,29	513	4,0	0,73	0,35	521	4,8	0,74		
	196,875	0,29	566	3,6	0,71	0,35	576	4,3	0,73		

Abmessungen ab Seite 7-96

$M_{2\,zul} \leq$ 720 Nm — GSS06-2N □□□

Getriebe / Lagerflanschgröße / Motorgröße / Flanschdurchmesser	i	50 Hz				60 Hz				50 Hz / 60 Hz
		$P_{1\,zul}$ [kW]	$M_{2\,zul}$ [Nm]	n_2 [min^{-1}]	η	$P_{1\,zul}$ [kW]	$M_{2\,zul}$ [Nm]	n_2 [min^{-1}]	η	Rücksprache erforderlich bei Einbaulage
		n_1 = 700 min^{-1}				n_1 = 840 min^{-1}				
GSS06 - 2N □□□ □C	14,286	1,25	223	49	0,92	1,50	222	59	0,91	
1C 2C 3C 4C 5C 6C 7C	22,143	1,25	329	32	0,87	1,50	331	38	0,88	
80 71 71 71 56C 63 80	35,306	1,02	423	20	0,86	1,23	426	24	0,87	
160 160 105 120 Nema 160 120	43,917	0,86	436	16	0,85	1,03	439	19	0,86	
	50,000	1,25	669	14	0,79	1,50	676	17	0,80	
	70,611	0,96	720	9,9	0,78	1,14	720	12	0,79	
	79,722	0,86	720	8,8	0,77	1,03	720	11	0,77	
	87,833	0,78	720	8,0	0,77	0,93	720	9,6	0,78	
	99,167	0,71	720	7,1	0,75	0,84	720	8,5	0,76	
	113,667	0,61	720	6,2	0,76	0,73	720	7,4	0,76	
	128,333	0,55	720	5,5	0,74	0,66	720	6,6	0,75	
	137,950	0,51	720	5,1	0,75	0,61	720	6,1	0,76	
	155,750	0,46	720	4,5	0,73	0,55	720	5,4	0,74	
	174,375	0,41	720	4,0	0,73	0,49	720	4,8	0,74	
	196,875	0,38	720	3,6	0,71	0,44	720	4,3	0,73	
GSS06 - 2N □□□ □D	10,238	1,54	193	68	0,90	1,85	199	82	0,92	
1D 2D 5D	11,200	1,54	214	63	0,91	1,85	209	75	0,89	
90 80 143/145TC	14,286	1,54	276	49	0,92	1,85	274	59	0,91	
160 160 Nema	15,869	1,54	294	44	0,88	1,85	295	53	0,88	
	17,360	1,54	321	40	0,88	1,85	322	48	0,88	
	22,143	1,54	406	32	0,87	1,85	409	38	0,88	
	27,125	1,54	494	26	0,87	1,85	497	31	0,87	
	31,738	1,54	541	22	0,81	1,85	546	27	0,82	
	35,306	1,36	563	20	0,86	1,63	567	24	0,87	
	39,200	1,54	657	18	0,80	1,85	663	21	0,81	
	43,917	1,14	580	16	0,85	1,36	584	19	0,86	
	50,000	1,34	720	14	0,79	1,59	720	17	0,80	
	54,250	1,23	720	13	0,79	1,46	720	16	0,80	
	61,250	1,11	720	11	0,78	1,31	720	14	0,79	
	70,611	0,96	720	9,9	0,78	1,14	720	12	0,79	
	79,722	0,86	720	8,8	0,77	1,03	720	11	0,77	
	87,833	0,78	720	8,0	0,77	0,93	720	9,6	0,78	
	99,167	0,71	720	7,1	0,75	0,84	720	8,5	0,76	
	113,667	0,61	720	6,2	0,76	0,73	720	7,4	0,76	
	128,333	0,55	720	5,5	0,74	0,66	720	6,6	0,75	
	137,950	0,51	720	5,1	0,75	0,61	720	6,1	0,76	
	155,750	0,46	720	4,5	0,73	0,55	720	5,4	0,74	
GSS06 - 2N □□□ □E	5,833	4,40	323	120	0,92	5,28	322	144	0,92	
1E **1E** 2E 3E 4E 5E	8,000	4,40	443	88	0,92	5,28	443	105	0,92	
100 **112** 90 80 90 182/184TC	9,042	4,40	484	77	0,89	5,28	485	93	0,89	
160 **160** 160 160 200 Nema	10,238	4,01	504	68	0,90	4,81	517	82	0,92	
	11,200	3,72	517	63	0,91	4,47	505	75	0,89	
	12,400	4,40	659	57	0,89	5,28	661	68	0,89	
	14,286	2,94	527	49	0,92	3,53	523	59	0,91	
	15,869	3,77	720	44	0,88	4,48	715	53	0,88	
	17,360	3,45	720	40	0,88	4,13	720	48	0,88	
	20,417	2,86	650	34	0,82	3,20	610	41	0,82	
	22,143	2,73	720	32	0,87	3,25	720	38	0,88	
	24,800	2,58	715	28	0,82	2,89	671	34	0,82	
	27,125	2,24	720	26	0,87	2,67	720	31	0,87	
	31,738	2,05	720	22	0,81	2,44	720	27	0,82	
	35,306	1,74	720	20	0,86	2,07	720	24	0,87	
	39,200	1,69	720	18	0,80	2,01	720	21	0,81	
	43,917	1,41	720	16	0,85	1,68	720	19	0,86	
	50,000	1,34	720	14	0,79	1,59	720	17	0,80	
	54,250	1,23	720	13	0,79	1,46	720	16	0,80	
	61,250	1,11	720	11	0,78	1,31	720	14	0,79	
	70,611	0,96	720	9,9	0,78	1,14	720	12	0,79	
	79,722	0,86	720	8,8	0,77	1,03	720	11	0,77	
	87,833	0,78	720	8,0	0,77	0,93	720	9,6	0,78	
	99,167	0,71	720	7,1	0,75	0,84	720	8,5	0,76	

Abmessungen ab Seite 7-96

$M_{2\,zul} \leq$ 720 Nm					GSS06-2N □□□									
Getriebe	Lagerflanschgröße Motorgröße Flanschdurchmesser				i	50 Hz				60 Hz				50 Hz	60 Hz
						$P_{1\,zul}$ [kW]	$M_{2\,zul}$ [Nm]	n_2 [min^{-1}]	η	$P_{1\,zul}$ [kW]	$M_{2\,zul}$ [Nm]	n_2 [min^{-1}]	η	Rücksprache erforderlich bei Einbaulage	
						n_1 = 700 min^{-1}				n_1 = 840 min^{-1}					
GSS06 - 2N □□□	□F				5,833	4,40	323	120	0,92	5,28	322	144	0,92		
	1F	**1F**	2F	3F	8,000	4,40	443	88	0,92	5,28	443	105	0,92		
	100	**112**	90	90	9,042	4,40	484	77	0,89	5,28	485	93	0,89		
	160	**160**	160	200	10,238	4,06	510	68	0,90	4,87	523	82	0,92		
					11,200	3,72	517	63	0,91	4,47	505	75	0,89		
					12,400	4,40	659	57	0,89	5,28	661	68	0,89		
					14,286	2,94	527	49	0,92	3,53	523	59	0,91		
					15,869	3,77	720	44	0,88	4,48	715	53	0,88		
					17,360	3,45	720	40	0,88	4,13	720	48	0,88		
					20,417	2,86	650	34	0,82	3,20	610	41	0,82		
					22,143	2,73	720	32	0,87	3,25	720	38	0,88		
					24,800	2,58	715	28	0,82	2,89	671	34	0,82		
					27,125	2,24	720	26	0,87	2,67	720	31	0,87		
					31,738	2,05	720	22	0,81	2,44	720	27	0,82		
					39,200	1,69	720	18	0,80	2,01	720	21	0,81		
					50,000	1,34	720	14	0,79	1,59	720	17	0,80		
					54,250	1,23	720	13	0,79	1,46	720	16	0,80		
					61,250	1,11	720	11	0,78	1,31	720	14	0,79		

Abmessungen ab Seite 7-96

$M_{2\,zul} \leq$ 720 Nm								GSS06-3N □□□									
Getriebe	Lagerflanschgröße	Motorgröße	Flanschdurchmesser					i	50 Hz				60 Hz			50 Hz	60 Hz
									$P_{1\,zul}$ [kW]	$M_{2\,zul}$ [Nm]	n_2 [min^{-1}]	η	$P_{1\,zul}$ [kW]	$M_{2\,zul}$ [Nm]	n_2 [min^{-1}]	η	Rücksprache erforderlich bei Einbaulage	
									n_1 = 1400 min^{-1}				n_1 = 1680 min^{-1}					
GSS06 - 3N □□□	1A							126,531	0,59	381	11	0,75	0,71	385	13	0,76		
	63							142,857	0,59	422	9,8	0,73	0,71	428	12	0,75		
	90							155,000	0,59	460	9,0	0,74	0,71	466	11	0,75		
								175,000	0,59	512	8,0	0,73	0,71	516	9,6	0,73		
								194,857	0,65	626	7,2	0,73	0,78	632	8,6	0,74		
								220,000	0,65	697	6,4	0,72	0,78	704	7,6	0,73		
								238,700	0,61	720	5,9	0,72	0,73	720	7,0	0,73		
								269,500	0,55	720	5,2	0,71	0,66	720	6,2	0,72		
								310,689	0,48	720	4,5	0,71	0,57	720	5,4	0,72		
								350,778	0,44	720	4,0	0,69	0,51	720	4,8	0,70		
								386,467	0,40	720	3,6	0,69	0,47	720	4,4	0,70		
								436,333	0,36	720	3,2	0,67	0,42	720	3,9	0,69		
								497,722	0,32	720	2,8	0,67	0,37	720	3,4	0,69		
								561,944	0,29	720	2,5	0,66	0,34	720	3,0	0,67		
								630,803	0,26	720	2,2	0,66	0,30	720	2,7	0,67		
								712,197	0,23	720	2,0	0,64	0,27	720	2,4	0,65		
								816,333	0,20	720	1,7	0,64	0,24	720	2,1	0,65		
								921,667	0,18	720	1,5	0,63	0,22	720	1,8	0,64		
								1023,000	0,16	720	1,4	0,63	0,19	720	1,6	0,64		
								1155,000	0,15	720	1,2	0,61	0,18	720	1,5	0,62		
								1241,550	0,14	720	1,1	0,62	0,16	720	1,4	0,63		
								1401,750	0,12	720	1,0	0,61	0,15	720	1,2	0,61		
								1635,693	0,11	720	0,9	0,61	0,13	720	1,0	0,61		
								1846,750	0,10	720	0,8	0,60	0,11	720	0,9	0,60		
GSS06 - 3N □□□	□B							126,531	1,11	720	11	0,75	1,32	720	13	0,76		
	1B	2B	5B					142,857	1,01	720	9,8	0,73	1,19	720	12	0,75		
	71	63	56C					155,000	0,92	720	9,0	0,74	1,09	720	11	0,75		
	105	90	Nema					175,000	0,83	720	8,0	0,73	0,99	720	9,6	0,73		
								194,857	0,74	720	7,2	0,73	0,88	720	8,6	0,74		
								220,000	0,67	720	6,4	0,72	0,79	720	7,6	0,73		
								238,700	0,61	720	5,9	0,72	0,73	720	7,0	0,73		
								269,500	0,55	720	5,2	0,71	0,66	720	6,2	0,72		
								310,689	0,48	720	4,5	0,71	0,57	720	5,4	0,72		
								350,778	0,44	720	4,0	0,69	0,51	720	4,8	0,70		
								386,467	0,40	720	3,6	0,69	0,47	720	4,4	0,70		
								436,333	0,36	720	3,2	0,67	0,42	720	3,9	0,69		
								497,722	0,32	720	2,8	0,67	0,37	720	3,4	0,69		
								561,944	0,29	720	2,5	0,66	0,34	720	3,0	0,67		
								630,803	0,26	720	2,2	0,66	0,30	720	2,7	0,67		
								712,197	0,23	720	2,0	0,64	0,27	720	2,4	0,65		
								816,333	0,20	720	1,7	0,64	0,24	720	2,1	0,65		
								921,667	0,18	720	1,5	0,63	0,22	720	1,8	0,64		
								1023,000	0,16	720	1,4	0,63	0,19	720	1,6	0,64		
								1155,000	0,15	720	1,2	0,61	0,18	720	1,5	0,62		
								1241,550	0,14	720	1,1	0,62	0,16	720	1,4	0,63		
								1401,750	0,12	720	1,0	0,61	0,15	720	1,2	0,61		
GSS06 - 3N □□□	□C							126,531	1,11	720	11	0,75	1,32	720	13	0,76		
	1C	2C	3C	4C	5C	6C	7C	142,857	1,01	720	9,8	0,73	1,19	720	12	0,75		
	80	71	71	71	56C	63	80	155,000	0,92	720	9,0	0,74	1,09	720	11	0,75		
	160	160	105	120	Nema	160	120	175,000	0,83	720	8,0	0,73	0,99	720	9,6	0,73		
								194,857	0,74	720	7,2	0,73	0,88	720	8,6	0,74		
								220,000	0,67	720	6,4	0,72	0,79	720	7,6	0,73		
								238,700	0,61	720	5,9	0,72	0,73	720	7,0	0,73		
								269,500	0,55	720	5,2	0,71	0,66	720	6,2	0,72		
								310,689	0,48	720	4,5	0,71	0,57	720	5,4	0,72		
								350,778	0,44	720	4,0	0,69	0,51	720	4,8	0,70		
								386,467	0,40	720	3,6	0,69	0,47	720	4,4	0,70		
								436,333	0,36	720	3,2	0,67	0,42	720	3,9	0,69		
								497,722	0,32	720	2,8	0,67	0,37	720	3,4	0,69		
								561,944	0,29	720	2,5	0,66	0,34	720	3,0	0,67		

Abmessungen ab Seite 7-96

$M_{2\,zul} \leq$ 720 Nm — GSS06-3N □□□

Getriebe	Lagerflanschgröße / Motorgröße / Flanschdurchmesser	i	50 Hz $P_{1\,zul}$ [kW]	50 Hz $M_{2\,zul}$ [Nm]	50 Hz n_2 [min^{-1}]	50 Hz η	60 Hz $P_{1\,zul}$ [kW]	60 Hz $M_{2\,zul}$ [Nm]	60 Hz n_2 [min^{-1}]	60 Hz η	50 Hz / 60 Hz Rücksprache erforderlich bei Einbaulage
			n_1 = 1400 min^{-1}				**n_1 = 1680 min^{-1}**				
GSS06 - 3N □□□	□D	126,531	1,11	720	11	0,75	1,32	720	13	0,76	
1D	2D 5D	142,857	1,01	720	9,8	0,73	1,19	720	12	0,75	
90	80 143/145TC	155,000	0,92	720	9,0	0,74	1,09	720	11	0,75	
160	160 Nema	175,000	0,83	720	8,0	0,73	0,99	720	9,6	0,73	
			n_1 = 700 min^{-1}				**n_1 = 840 min^{-1}**				
GSS06 - 3N □□□	**1A**	126,531	0,30	366	5,5	0,72	0,35	370	6,6	0,73	
	63	142,857	0,30	405	4,9	0,70	0,35	411	5,9	0,71	
	90	155,000	0,30	440	4,5	0,71	0,35	447	5,4	0,72	
		175,000	0,30	486	4,0	0,69	0,35	495	4,8	0,70	
		194,857	0,32	593	3,6	0,69	0,39	604	4,3	0,70	
		220,000	0,32	653	3,2	0,67	0,39	666	3,8	0,69	
		238,700	0,32	711	2,9	0,68	0,39	720	3,5	0,69	
		269,500	0,30	720	2,6	0,66	0,35	720	3,1	0,67	
		310,689	0,26	720	2,3	0,66	0,30	720	2,7	0,67	
		350,778	0,23	720	2,0	0,64	0,28	720	2,4	0,65	
		386,467	0,21	720	1,8	0,64	0,25	720	2,2	0,65	
		436,333	0,19	720	1,6	0,63	0,23	720	1,9	0,64	
		497,722	0,17	720	1,4	0,63	0,20	720	1,7	0,64	
		561,944	0,15	720	1,3	0,62	0,18	720	1,5	0,62	
		630,803	0,14	720	1,1	0,62	0,16	720	1,3	0,63	
		712,197	0,12	720	1,0	0,60	0,15	720	1,2	0,61	
		816,333	0,11	720	0,9	0,61	0,13	720	1,0	0,61	
		921,667	0,10	720	0,8	0,60	0,11	720	0,9	0,60	
		1023,000	0,09	720	0,7	0,60	0,10	720	0,8	0,60	
		1155,000	0,08	720	0,6	0,59	0,09	720	0,7	0,59	
		1241,550	0,07	720	0,6	0,59	0,09	720	0,7	0,60	
		1401,750	0,06	720	0,5	0,58	0,08	720	0,6	0,59	
		1635,693	0,06	720	0,4	0,58	0,07	720	0,5	0,59	
		1846,750	0,05	720	0,4	0,58	0,06	720	0,5	0,58	
GSS06 - 3N □□□	□B	126,531	0,58	720	5,5	0,72	0,69	720	6,6	0,73	
1B	2B 5B	142,857	0,53	720	4,9	0,70	0,62	720	5,9	0,71	
71	63 56C	155,000	0,48	720	4,5	0,71	0,57	720	5,4	0,72	
105	90 Nema	175,000	0,44	720	4,0	0,69	0,52	720	4,8	0,70	
		194,857	0,39	720	3,6	0,69	0,46	720	4,3	0,70	
		220,000	0,36	720	3,2	0,67	0,42	720	3,8	0,69	
		238,700	0,33	720	2,9	0,68	0,39	720	3,5	0,69	
		269,500	0,30	720	2,6	0,66	0,35	720	3,1	0,67	
		310,689	0,26	720	2,3	0,66	0,30	720	2,7	0,67	
		350,778	0,23	720	2,0	0,64	0,28	720	2,4	0,65	
		386,467	0,21	720	1,8	0,64	0,25	720	2,2	0,65	
		436,333	0,19	720	1,6	0,63	0,23	720	1,9	0,64	
		497,722	0,17	720	1,4	0,63	0,20	720	1,7	0,64	
		561,944	0,15	720	1,3	0,62	0,18	720	1,5	0,62	
		630,803	0,14	720	1,1	0,62	0,16	720	1,3	0,63	
		712,197	0,12	720	1,0	0,60	0,15	720	1,2	0,61	
		816,333	0,11	720	0,9	0,61	0,13	720	1,0	0,61	
		921,667	0,10	720	0,8	0,60	0,11	720	0,9	0,60	
		1023,000	0,09	720	0,7	0,60	0,10	720	0,8	0,60	
		1155,000	0,08	720	0,6	0,59	0,09	720	0,7	0,59	
		1241,550	0,07	720	0,6	0,59	0,09	720	0,7	0,60	
		1401,750	0,06	720	0,5	0,58	0,08	720	0,6	0,59	
GSS06 - 3N □□□	□C	126,531	0,58	720	5,5	0,72	0,69	720	6,6	0,73	
1C	2C 3C 4C 5C 6C 7C	142,857	0,53	720	4,9	0,70	0,62	720	5,9	0,71	
80	71 71 71 56C 63 80	155,000	0,48	720	4,5	0,71	0,57	720	5,4	0,72	
160	160 105 120 Nema 160 120	175,000	0,44	720	4,0	0,69	0,52	720	4,8	0,70	
		194,857	0,39	720	3,6	0,69	0,46	720	4,3	0,70	
		220,000	0,36	720	3,2	0,67	0,42	720	3,8	0,69	
		238,700	0,33	720	2,9	0,68	0,39	720	3,5	0,69	

Abmessungen ab Seite 7-96

$M_{2\,zul} \leq$ 720 Nm								GSS06-3N □□□									
Getriebe	Lagerflanschgröße Motorgröße Flanschdurchmesser							i	50 Hz				60 Hz				50 Hz / 60 Hz
									$P_{1\,zul}$ [kW]	$M_{2\,zul}$ [Nm]	n_2 [min^{-1}]	η	$P_{1\,zul}$ [kW]	$M_{2\,zul}$ [Nm]	n_2 [min^{-1}]	η	Rücksprache erforderlich bei Einbaulage
									n_1 = 700 min^{-1}				n_1 = 840 min^{-1}				
GSS06 - 3N □□□	□C							269,500	0,30	720	2,6	0,66	0,35	720	3,1	0,67	
	1C	2C	3C	4C	5C	6C	7C	310,689	0,26	720	2,3	0,66	0,30	720	2,7	0,67	
	80	71	71	71	56C	63	80	350,778	0,23	720	2,0	0,64	0,28	720	2,4	0,65	
	160	160	105	120	Nema	160	120	386,467	0,21	720	1,8	0,64	0,25	720	2,2	0,65	
								436,333	0,19	720	1,6	0,63	0,23	720	1,9	0,64	
								497,722	0,17	720	1,4	0,63	0,20	720	1,7	0,64	
								561,944	0,15	720	1,3	0,62	0,18	720	1,5	0,62	
GSS06 - 3N □□□	□D							126,531	0,58	720	5,5	0,72	0,69	720	6,6	0,73	
	1D	2D	5D					142,857	0,53	720	4,9	0,70	0,62	720	5,9	0,71	
	90	80	143/145TC					155,000	0,48	720	4,5	0,71	0,57	720	5,4	0,72	
	160	160	Nema					175,000	0,44	720	4,0	0,69	0,52	720	4,8	0,70	

Abmessungen ab Seite 7-96

$M_{2\,zul} \leq$ 1250 Nm — GSS07-2N □□□

Getriebe	Lagerflanschgröße / Motorgröße / Flanschdurchmesser	i	50 Hz				60 Hz				50 Hz	60 Hz
			$P_{1\,zul}$ [kW]	$M_{2\,zul}$ [Nm]	n_2 [min^{-1}]	η	$P_{1\,zul}$ [kW]	$M_{2\,zul}$ [Nm]	n_2 [min^{-1}]	η	Rücksprache erforderlich bei Einbaulage	
			n_1 = 2800 min^{-1}				n_1 = 3360 min^{-1}					
GSS07 - 2N □□□ □C		113,667	3,37	1094	25	0,84	4,04	1100	30	0,84		C, D
1C 2C 3C 4C 5C 6C 7C		128,333	3,37	1223	22	0,83	4,04	1229	26	0,83		C, D
80 71 71 71 56C 63 80		137,950	2,81	1101	20	0,83	3,38	1108	24	0,84		C, D
160 160 105 120 Nema 160 120		155,750	2,81	1231	18	0,82	3,38	1239	22	0,83		C, D
		174,375	2,26	1106	16	0,82	2,71	1114	19	0,83		C, D
		196,875	2,26	1235	14	0,81	2,71	1245	17	0,82		C, D
GSS07 - 2N □□□ □D		14,286	4,62	209	196	0,93	5,15	194	235	0,93		C, D
1D 2D 5D		22,143	4,62	315	127	0,90	5,15	293	152	0,90		C, D
90 80 143/145TC		35,306	4,62	501	79	0,90	5,15	467	95	0,90		C, D
160 160 Nema		43,271	4,62	612	65	0,90	5,15	571	78	0,90		C, D
		50,000	4,62	664	56	0,84	5,15	619	67	0,85		C, D
		70,611	4,62	943	40	0,85	5,15	878	48	0,85		C, D
		79,722	4,62	1053	35	0,84	5,15	981	42	0,84		C, D
		86,542	4,62	1151	32	0,84	5,15	1074	39	0,85		C, D
		97,708	4,49	1250	29	0,83	5,10	1186	34	0,84		C, D
		113,667	3,85	1250	25	0,84	4,59	1250	30	0,84		C, D
		128,333	3,44	1250	22	0,83	4,11	1250	26	0,83		C, D
		137,950	3,19	1250	20	0,83	3,81	1250	24	0,84		C, D
		155,750	2,86	1250	18	0,82	3,41	1250	22	0,83		C, D
		174,375	2,55	1250	16	0,82	3,04	1250	19	0,83		C, D
		196,875	2,28	1250	14	0,81	2,72	1250	17	0,82		C, D
GSS07 - 2N □□□ □E		10,000	13,19	416	280	0,93	14,72	387	336	0,92		C, D
1E **1E** 2E 3E 4E 5E		11,200	13,19	467	250	0,93	14,72	434	300	0,93		C, D
100 **112** 90 80 90 182/184TC		14,286	13,19	596	196	0,93	14,49	545	235	0,93		C, D
160 **160** 160 160 200 Nema		15,500	11,68	559	181	0,90	12,47	497	217	0,90		C, D
		17,360	11,34	607	161	0,90	11,89	531	194	0,90		C, D
		22,143	10,65	727	127	0,90	11,16	635	152	0,90		C, D
		27,125	10,10	844	103	0,90	10,59	738	124	0,90		C, D
		31,000	7,07	637	90	0,85	7,54	566	108	0,85		C, D
		35,306	9,45	1025	79	0,90	9,89	896	95	0,90		C, D
		39,200	6,54	739	71	0,85	6,87	647	86	0,85		C, D
		43,271	8,98	1190	65	0,90	9,40	1041	78	0,90		C, D
		50,000	6,14	882	56	0,84	6,44	773	67	0,85		C, D
		54,250	6,14	965	52	0,85	6,41	843	62	0,85		C, D
		61,250	5,82	1023	46	0,84	6,10	896	55	0,84		C, D
		70,611	5,69	1161	40	0,85	6,01	1025	48	0,85		C, D
		79,722	5,16	1177	35	0,84	5,70	1085	42	0,84		C, D
		86,542	5,01	1248	32	0,84	5,61	1170	39	0,85		C, D
		97,708	4,49	1250	29	0,83	5,10	1186	34	0,84		C, D
		113,667	3,85	1250	25	0,84	4,59	1250	30	0,84		C, D
		128,333	3,44	1250	22	0,83	4,11	1250	26	0,83		C, D
		137,950	3,19	1250	20	0,83	3,81	1250	24	0,84		C, D
		155,750	2,86	1250	18	0,82	3,41	1250	22	0,83		C, D
GSS07 - 2N □□□ □F		5,862	13,19	243	478	0,92					C, D	
1F **1F** 2F 3F		8,125	13,19	338	345	0,92					C, D	
100 **112** 90 90		9,086	13,19	370	308	0,90					C, D	
160 **160** 160 200		10,000	13,19	416	280	0,93					C, D	
		11,200	13,19	467	250	0,93					C, D	
		12,594	12,62	490	222	0,90					C, D	
		14,286	13,19	596	196	0,93					C, D	
		15,500	11,68	559	181	0,90					C, D	
		17,360	11,34	607	161	0,90					C, D	
		20,517	8,47	500	137	0,84					C, D	
		22,143	10,65	727	127	0,90					C, D	
		25,188	7,63	559	111	0,85					C, D	
		27,125	10,10	844	103	0,90					C, D	
		31,000	7,07	637	90	0,85					C, D	
		35,306	9,45	1025	79	0,90					C, D	
		39,200	6,54	739	71	0,85					C, D	
		43,271	8,98	1190	65	0,90					C, D	
		50,000	6,14	882	56	0,84					C, D	

Abmessungen ab Seite 7-96

$M_{2\,zul} \leq$ 1250 Nm — GSS07-2N □□□

Getriebe / Lagerflanschgröße / Motorgröße / Flanschdurchmesser	i	50 Hz $P_{1\,zul}$ [kW]	50 Hz $M_{2\,zul}$ [Nm]	50 Hz n_2 [min⁻¹]	50 Hz η	60 Hz $P_{1\,zul}$ [kW]	60 Hz $M_{2\,zul}$ [Nm]	60 Hz n_2 [min⁻¹]	60 Hz η	50 Hz Rücksprache erforderlich bei Einbaulage	60 Hz Rücksprache erforderlich bei Einbaulage
		n_1 = 2800 min⁻¹				n_1 = 3360 min⁻¹					
GSS07 - 2N □□□ □F	54,250	6,14	965	52	0,85					C, D	
1F 1F 2F 3F	61,250	5,82	1023	46	0,84					C, D	
100 112 90 90	70,611	5,69	1161	40	0,85					C, D	
160 160 160 200	79,722	5,16	1177	35	0,84					C, D	
	86,542	5,01	1248	32	0,84					C, D	
	97,708	4,49	1250	29	0,83					C, D	
GSS07 - 2N □□□ □G	5,862	17,62	324	478	0,92					C, D	
1G 2G 2G 3G 5G	8,125	16,10	412	345	0,92					C, D	
132 100 112 132 213/215TC	9,086	14,72	412	308	0,90					C, D	
300 250 250 250 Nema	10,000	15,20	480	280	0,93					C, D	
	11,200	14,74	521	250	0,93					C, D	
	12,594	12,62	490	222	0,90					C, D	
	14,286	13,79	623	196	0,93					C, D	
	15,500	11,68	559	181	0,90					C, D	
	17,360	11,34	607	161	0,90					C, D	
	20,517	8,47	500	137	0,84					C, D	
	22,143	10,65	727	127	0,90					C, D	
	25,188	7,63	559	111	0,85					C, D	
	27,125	10,10	844	103	0,90					C, D	
	31,000	7,07	637	90	0,85					C, D	
	39,200	6,54	739	71	0,85					C, D	
	50,000	6,14	882	56	0,84					C, D	
	54,250	6,14	965	52	0,85					C, D	
	61,250	5,82	1023	46	0,84					C, D	
		n_1 = 1400 min⁻¹				n_1 = 1680 min⁻¹					
GSS07 - 2N □□□ □C	113,667	1,68	1066	12	0,82	2,02	1073	15	0,82		
1C 2C 3C 4C 5C 6C 7C	128,333	1,68	1186	11	0,80	2,02	1197	13	0,81		
80 71 71 71 56C 63 80	137,950	1,41	1072	10	0,81	1,69	1079	12	0,82		
160 160 105 120 Nema 160 120	155,750	1,41	1190	9,0	0,80	1,69	1201	11	0,80		
	174,375	1,13	1072	8,0	0,80	1,35	1085	9,6	0,81		
	196,875	1,13	1193	7,1	0,79	1,35	1203	8,5	0,80		
GSS07 - 2N □□□ □D	14,286	2,31	209	98	0,93	2,77	209	118	0,93		
1D 2D 5D	22,143	2,31	313	63	0,90	2,77	314	76	0,90		
90 80 143/145TC	35,306	2,31	496	40	0,89	2,77	497	48	0,89		
160 160 Nema	43,271	2,31	605	32	0,89	2,77	607	39	0,89		
	50,000	2,31	657	28	0,83	2,77	660	34	0,84		
	70,611	2,31	924	20	0,83	2,77	930	24	0,84		
	79,722	2,31	1033	18	0,82	2,77	1040	21	0,83		
	86,542	2,31	1124	16	0,82	2,77	1132	19	0,83		
	97,708	2,30	1250	14	0,81	2,74	1250	17	0,82		
	113,667	1,98	1250	12	0,82	2,35	1250	15	0,82		
	128,333	1,78	1250	11	0,80	2,11	1250	13	0,81		
	137,950	1,64	1250	10	0,81	1,95	1250	12	0,82		
	155,750	1,48	1250	9,0	0,80	1,76	1250	11	0,80		
	174,375	1,32	1250	8,0	0,80	1,56	1250	9,6	0,81		
	196,875	1,18	1250	7,1	0,79	1,41	1250	8,5	0,80		
GSS07 - 2N □□□ □E	10,000	6,60	418	140	0,93	7,92	418	168	0,93		
1E 1E 2E 3E 4E 5E	11,200	6,60	468	125	0,93	7,92	468	150	0,93		
100 112 90 80 90 182/184TC	14,286	6,60	598	98	0,93	7,92	597	118	0,93		
160 160 160 160 200 Nema	15,500	6,60	629	90	0,90	7,92	630	108	0,90		
	17,360	6,60	704	81	0,90	7,92	705	97	0,90		
	22,143	6,60	894	63	0,90	7,92	897	76	0,90		
	27,125	6,60	1093	52	0,90	7,92	1095	62	0,90		
	31,000	5,94	1065	45	0,85	6,21	930	54	0,85		
	35,306	5,49	1179	40	0,89	6,59	1183	48	0,89		
	39,200	5,24	1175	36	0,84	5,72	1072	43	0,84		
	43,271	4,70	1231	32	0,89	5,64	1237	39	0,89		
	50,000	4,39	1250	28	0,83	5,04	1199	34	0,84		
	54,250	4,03	1250	26	0,84	4,81	1250	31	0,84		
	61,250	3,60	1250	23	0,83	4,30	1250	27	0,83		

Abmessungen ab Seite 7-96

$M_{2\,zul} \leq$ 1250 Nm — GSS07-2N □□□

Getriebe / Lagerflanschgröße / Motorgröße / Flanschdurchmesser	i	50 Hz $P_{1\,zul}$ [kW]	50 Hz $M_{2\,zul}$ [Nm]	50 Hz n_2 [min⁻¹]	50 Hz η	60 Hz $P_{1\,zul}$ [kW]	60 Hz $M_{2\,zul}$ [Nm]	60 Hz n_2 [min⁻¹]	60 Hz η	50 Hz Rücksprache erforderlich bei Einbaulage	60 Hz Rücksprache erforderlich bei Einbaulage
		n_1 = 1400 min⁻¹				n_1 = 1680 min⁻¹					
GSS07 - 2N □□□ □E	70,611	3,12	1250	20	0,83	3,72	1250	24	0,84		
1E 1E 2E 3E 4E 5E	79,722	2,79	1250	18	0,82	3,33	1250	21	0,83		
100 112 90 80 90 182/184TC	86,542	2,57	1250	16	0,82	3,06	1250	19	0,83		
160 160 160 160 200 Nema	97,708	2,30	1250	14	0,81	2,74	1250	17	0,82		
	113,667	1,98	1250	12	0,82	2,35	1250	15	0,82		
	128,333	1,78	1250	11	0,80	2,11	1250	13	0,81		
	137,950	1,64	1250	10	0,81	1,95	1250	12	0,82		
	155,750	1,48	1250	9,0	0,80	1,76	1250	11	0,80		
GSS07 - 2N □□□ □F	5,862	6,60	244	239	0,93	7,92	244	287	0,93		C, D
1F 1F 2F 3F	8,125	6,60	339	172	0,93	7,92	339	207	0,93		C, D
100 112 90 90	9,086	6,60	370	154	0,90	7,92	370	185	0,90		C, D
160 160 160 200	10,000	6,60	418	140	0,93	7,92	418	168	0,93		C, D
	11,200	6,60	468	125	0,93	7,92	468	150	0,93		C, D
	12,594	6,60	512	111	0,90	7,92	512	133	0,90		C, D
	14,286	6,60	598	98	0,93	7,92	597	118	0,93		C, D
	15,500	6,60	629	90	0,90	7,92	630	108	0,90		C, D
	17,360	6,60	704	81	0,90	7,92	705	97	0,90		C, D
	20,517	6,46	764	68	0,85	6,78	669	82	0,85		C, D
	22,143	6,60	894	63	0,90	7,92	897	76	0,90		C, D
	25,188	6,25	913	56	0,85	6,54	797	67	0,85		C, D
	27,125	6,60	1093	52	0,90	7,92	1095	62	0,90		C, D
	31,000	5,94	1065	45	0,85	6,21	930	54	0,85		C, D
	35,306	5,75	1235	40	0,89	6,90	1240	48	0,89		C, D
	39,200	5,24	1175	36	0,84	5,72	1072	43	0,84		C, D
	43,271	4,77	1250	32	0,89	5,70	1250	39	0,89		C, D
	50,000	4,39	1250	28	0,83	5,04	1199	34	0,84		C, D
	54,250	4,03	1250	26	0,84	4,81	1250	31	0,84		C, D
	61,250	3,60	1250	23	0,83	4,30	1250	27	0,83		C, D
	70,611	3,12	1250	20	0,83	3,72	1250	24	0,84		C, D
	79,722	2,79	1250	18	0,82	3,33	1250	21	0,83		C, D
	86,542	2,57	1250	16	0,82	3,06	1250	19	0,83		C, D
	97,708	2,30	1250	14	0,81	2,74	1250	17	0,82		C, D
GSS07 - 2N □□□ □G	5,862	14,55	539	239	0,93	15,30	472	287	0,93		C, D
1G 2G 2G 3G 5G	8,125	13,32	685	172	0,93	13,99	599	207	0,93		C, D
132 100 112 132 213/215TC	9,086	11,21	628	154	0,90	11,75	549	185	0,90		C, D
300 250 250 250 Nema	10,000	12,59	797	140	0,93	13,23	698	168	0,93		C, D
	11,200	12,21	866	125	0,93	12,82	758	150	0,93		C, D
	12,594	10,30	799	111	0,90	10,79	698	133	0,90		C, D
	14,286	11,43	1036	98	0,93	12,01	906	118	0,93		C, D
	15,500	9,76	931	90	0,90	10,23	814	108	0,90		C, D
	17,360	9,48	1012	81	0,90	9,93	885	97	0,90		C, D
	20,517	6,46	764	68	0,85	6,78	669	82	0,85		C, D
	22,143	8,93	1211	63	0,90	9,35	1059	76	0,90		C, D
	25,188	6,25	913	56	0,85	6,54	797	67	0,85		C, D
	27,125	7,54	1250	52	0,90	8,89	1229	62	0,90		C, D
	31,000	5,94	1065	45	0,85	6,21	930	54	0,85		C, D
	39,200	5,24	1175	36	0,84	5,72	1072	43	0,84		C, D
	50,000	4,39	1250	28	0,83	5,04	1199	34	0,84		C, D
	54,250	4,03	1250	26	0,84	4,81	1250	31	0,84		C, D
	61,250	3,60	1250	23	0,83	4,30	1250	27	0,83		C, D
GSS07 - 2N □□□ □H	5,862	14,55	539	239	0,93	15,30	472	287	0,93		C, D
1H 3H 5H	8,125	13,32	685	172	0,93	13,99	599	207	0,93		C, D
160 132 254/256TC	9,086	11,21	628	154	0,90	11,75	549	185	0,90		C, D
350 300 Nema	10,000	12,59	797	140	0,93	13,23	698	168	0,93		C, D
	11,200	12,21	866	125	0,93	12,82	758	150	0,93		C, D
	12,594	10,30	799	111	0,90	10,79	698	133	0,90		C, D
	15,500	9,76	931	90	0,90	10,23	814	108	0,90		C, D
	17,360	9,48	1012	81	0,90	9,93	885	97	0,90		C, D
	20,517	6,46	764	68	0,85	6,78	669	82	0,85		C, D
	25,188	6,25	913	56	0,85	6,54	797	67	0,85		C, D
	31,000	5,94	1065	45	0,85	6,21	930	54	0,85		C, D
	39,200	5,24	1175	36	0,84	5,72	1072	43	0,84		C, D

Abmessungen ab Seite 7-96

$M_{2\,zul} \leq$ 1250 Nm — GSS07-2N □□□

Getriebe	Lagerflanschgröße / Motorgröße / Flanschdurchmesser	i	50 Hz				60 Hz				50 Hz	60 Hz
			$P_{1\,zul}$ [kW]	$M_{2\,zul}$ [Nm]	n_2 [min^{-1}]	η	$P_{1\,zul}$ [kW]	$M_{2\,zul}$ [Nm]	n_2 [min^{-1}]	η	Rücksprache erforderlich bei Einbaulage	
			n_1 = 700 min^{-1}				n_1 = 840 min^{-1}					
GSS07 - 2N □□□ □C		113,667	0,84	1026	6,2	0,79	1,01	1036	7,4	0,79		
1C 2C 3C 4C 5C 6C 7C		128,333	0,84	1140	5,5	0,77	1,01	1152	6,6	0,78		
80 71 71 71 56C 63 80		137,950	0,70	1030	5,1	0,78	0,84	1039	6,1	0,79		
160 160 105 120 Nema 160 120		155,750	0,70	1142	4,5	0,76	0,84	1154	5,4	0,77		
		174,375	0,56	1028	4,0	0,77	0,68	1041	4,8	0,78		
		196,875	0,56	1139	3,6	0,75	0,68	1154	4,3	0,76		
GSS07 - 2N □□□ □D		14,286	1,54	279	49	0,93	1,85	277	59	0,92		
1D 2D 5D		22,143	1,54	412	32	0,89	1,85	414	38	0,89		
90 80 143/145TC		35,306	1,54	648	20	0,87	1,85	652	24	0,88		
160 160 Nema		43,271	1,43	734	16	0,87	1,72	738	19	0,87		
		50,000	1,54	855	14	0,81	1,85	862	17	0,82		
		70,611	1,54	1201	9,9	0,81	1,85	1208	12	0,81		
		79,722	1,44	1250	8,8	0,80	1,72	1250	11	0,80		
		86,542	1,32	1250	8,1	0,80	1,57	1250	9,7	0,81		
		97,708	1,19	1250	7,2	0,79	1,42	1250	8,6	0,80		
		113,667	1,03	1250	6,2	0,79	1,22	1250	7,4	0,79		
		128,333	0,92	1250	5,5	0,77	1,10	1250	6,6	0,78		
		137,950	0,85	1250	5,1	0,78	1,02	1250	6,1	0,79		
		155,750	0,77	1250	4,5	0,76	0,91	1250	5,4	0,77		
		174,375	0,69	1250	4,0	0,77	0,81	1250	4,8	0,78		
		196,875	0,62	1250	3,6	0,75	0,73	1250	4,3	0,76		
GSS07 - 2N □□□ □E		10,000	4,40	547	70	0,91	5,28	558	84	0,93		
1E **1E** 2E 3E 4E 5E		11,200	4,40	618	63	0,92	5,28	608	75	0,90		
100 **112** 90 80 90 182/184TC		14,286	3,97	718	49	0,93	4,76	714	59	0,92		
160 **160** 160 160 200 Nema		15,500	4,40	831	45	0,89	5,28	833	54	0,90		
		17,360	4,40	929	40	0,89	5,28	932	48	0,89		
		22,143	3,97	1062	32	0,89	4,76	1067	38	0,89		
		27,125	3,41	1113	26	0,88	4,10	1119	31	0,89		
		31,000	3,54	1250	23	0,83	4,22	1250	27	0,84		
		35,306	2,75	1156	20	0,87	3,29	1163	24	0,88		
		39,200	2,84	1250	18	0,82	3,38	1250	21	0,83		
		43,271	2,35	1207	16	0,87	2,82	1213	19	0,87		
		50,000	2,25	1250	14	0,81	2,68	1250	17	0,82		
		54,250	2,07	1250	13	0,82	2,46	1250	16	0,82		
		61,250	1,86	1250	11	0,81	2,21	1250	14	0,81		
		70,611	1,60	1250	9,9	0,81	1,91	1250	12	0,81		
		79,722	1,44	1250	8,8	0,80	1,72	1250	11	0,80		
		86,542	1,32	1250	8,1	0,80	1,57	1250	9,7	0,81		
		97,708	1,19	1250	7,2	0,79	1,42	1250	8,6	0,80		
		113,667	1,03	1250	6,2	0,79	1,22	1250	7,4	0,79		
		128,333	0,92	1250	5,5	0,77	1,10	1250	6,6	0,78		
		137,950	0,85	1250	5,1	0,78	1,02	1250	6,1	0,79		
		155,750	0,77	1250	4,5	0,76	0,91	1250	5,4	0,77		
GSS07 - 2N □□□ □F		5,862	4,40	327	119	0,93	5,28	327	143	0,93		
1F **1F** 2F 3F		8,125	4,40	453	86	0,93	5,28	453	103	0,93		
100 **112** 90 90		9,086	4,40	491	77	0,90	5,28	492	92	0,90		
160 **160** 160 200		10,000	4,40	547	70	0,91	5,28	558	84	0,93		
		11,200	4,40	618	63	0,92	5,28	608	75	0,90		
		12,594	4,40	677	56	0,90	5,28	679	67	0,90		
		14,286	4,15	751	49	0,93	4,98	747	59	0,92		
		15,500	4,40	831	45	0,89	5,28	833	54	0,90		
		17,360	4,40	929	40	0,89	5,28	932	48	0,89		
		20,517	4,40	1032	34	0,84	5,28	1034	41	0,84		
		22,143	4,15	1112	32	0,89	4,98	1117	38	0,89		
		25,188	4,33	1250	28	0,84	5,14	1244	33	0,85		
		27,125	3,58	1168	26	0,88	4,30	1174	31	0,89		
		31,000	3,54	1250	23	0,83	4,22	1250	27	0,84		
		35,306	2,88	1212	20	0,87	3,45	1218	24	0,88		
		39,200	2,84	1250	18	0,82	3,38	1250	21	0,83		
		43,271	2,44	1250	16	0,87	2,91	1250	19	0,87		
		50,000	2,25	1250	14	0,81	2,68	1250	17	0,82		
		54,250	2,07	1250	13	0,82	2,46	1250	16	0,82		

Abmessungen ab Seite 7-96

$M_{2\,zul} \leq$ 1250 Nm						GSS07-2N □□□									
Getriebe	Lagerflanschgröße Motorgröße Flanschdurchmesser				i	50 Hz				60 Hz				50 Hz	60 Hz
						$P_{1\,zul}$ [kW]	$M_{2\,zul}$ [Nm]	n_2 [min^{-1}]	η	$P_{1\,zul}$ [kW]	$M_{2\,zul}$ [Nm]	n_2 [min^{-1}]	η	Rücksprache erforderlich bei Einbaulage	
						n_1 = 700 min^{-1}				n_1 = 840 min^{-1}					
GSS07 - 2N □□□	□F				61,250	1,86	1250	11	0,81	2,21	1250	14	0,81		
	1F	**1F**	2F	3F	70,611	1,60	1250	9,9	0,81	1,91	1250	12	0,81		
	100	**112**	90	90	79,722	1,44	1250	8,8	0,80	1,72	1250	11	0,80		
	160	**160**	160	200	86,542	1,32	1250	8,1	0,80	1,57	1250	9,7	0,81		
					97,708	1,19	1250	7,2	0,79	1,42	1250	8,6	0,80		
GSS07 - 2N □□□	□G				5,862	11,16	830	119	0,93	12,67	784	143	0,93		
	1G	2G	2G	3G	5G	8,125	10,46	1079	86	0,93	11,60	996	103	0,93	
	132	100	112	132	213/215TC	9,086	9,38	1047	77	0,90	9,82	915	92	0,90	
	300	250	250	250	Nema	10,000	8,58	1067	70	0,91	10,29	1088	84	0,93	
						11,200	7,70	1083	63	0,92	9,24	1064	75	0,90	
						12,594	8,12	1250	56	0,90	9,05	1164	67	0,90	
						14,286	6,07	1099	49	0,93	7,29	1093	59	0,92	
						15,500	6,61	1250	45	0,89	7,92	1250	54	0,90	
						17,360	5,92	1250	40	0,89	7,08	1250	48	0,89	
						20,517	5,12	1201	34	0,84	5,66	1109	41	0,84	
						22,143	4,67	1250	32	0,89	5,58	1250	38	0,89	
						25,188	4,33	1250	28	0,84	5,14	1244	33	0,85	
						27,125	3,83	1250	26	0,88	4,57	1250	31	0,89	
						31,000	3,54	1250	23	0,83	4,22	1250	27	0,84	
						39,200	2,84	1250	18	0,82	3,38	1250	21	0,83	
						50,000	2,25	1250	14	0,81	2,68	1250	17	0,82	
						54,250	2,07	1250	13	0,82	2,46	1250	16	0,82	
						61,250	1,86	1250	11	0,81	2,21	1250	14	0,81	
GSS07 - 2N □□□	□H				5,862	12,06	896	119	0,93	12,67	784	143	0,93		
	1H	3H	5H		8,125	10,46	1079	86	0,93	11,60	996	103	0,93		
	160	132	254/256TC		9,086	9,38	1047	77	0,90	9,82	915	92	0,90		
	350	300	Nema		10,000	8,58	1067	70	0,91	10,29	1088	84	0,93		
					11,200	7,70	1083	63	0,92	9,24	1064	75	0,90		
					12,594	8,12	1250	56	0,90	9,05	1164	67	0,90		
					15,500	6,61	1250	45	0,89	7,92	1250	54	0,90		
					17,360	5,92	1250	40	0,89	7,08	1250	48	0,89		
					20,517	5,12	1201	34	0,84	5,66	1109	41	0,84		
					25,188	4,33	1250	28	0,84	5,14	1244	33	0,85		
					31,000	3,54	1250	23	0,83	4,22	1250	27	0,84		
					39,200	2,84	1250	18	0,82	3,38	1250	21	0,83		

Abmessungen ab Seite 7-96

$M_{2\,zul} \leq$ 1250 Nm — GSS07-3N □□□

Getriebe	Lagerflanschgröße / Motorgröße / Flanschdurchmesser	i	50 Hz				60 Hz				50 Hz	60 Hz
			$P_{1\,zul}$ [kW]	$M_{2\,zul}$ [Nm]	n_2 [min^{-1}]	η	$P_{1\,zul}$ [kW]	$M_{2\,zul}$ [Nm]	n_2 [min^{-1}]	η	Rücksprache erforderlich bei Einbaulage	
			n_1 = 1400 min^{-1}				n_1 = 1680 min^{-1}					
GSS07 - 3N □□□	□B	126,531	1,37	921	11	0,78	1,65	928	13	0,78		
1B	5B	142,857	1,37	1023	9,8	0,76	1,65	1034	12	0,77		
71	56C	155,000	1,37	1121	9,0	0,77	1,65	1128	11	0,78		
105	Nema	175,000	1,37	1240	8,0	0,76	1,65	1250	9,6	0,76		
		201,746	1,07	1109	6,9	0,75	1,28	1126	8,3	0,77		
		227,778	1,07	1232	6,2	0,74	1,28	1247	7,4	0,75		
		247,139	0,99	1250	5,7	0,75	1,18	1250	6,8	0,75		
		279,028	0,89	1250	5,0	0,74	1,06	1250	6,0	0,74		
		321,673	0,77	1250	4,4	0,74	0,92	1250	5,2	0,75		
		363,179	0,70	1250	3,9	0,72	0,83	1250	4,6	0,73		
		394,245	0,64	1250	3,6	0,73	0,76	1250	4,3	0,74		
		445,116	0,58	1250	3,2	0,71	0,68	1250	3,8	0,72		
		490,403	0,53	1250	2,9	0,71	0,62	1250	3,4	0,72		
		553,681	0,48	1250	2,5	0,70	0,56	1250	3,0	0,71		
		634,639	0,42	1250	2,2	0,69	0,49	1250	2,7	0,71		
		716,528	0,38	1250	2,0	0,68	0,44	1250	2,3	0,69		
		833,556	0,33	1250	1,7	0,68	0,38	1250	2,0	0,69		
		941,111	0,29	1250	1,5	0,66	0,35	1250	1,8	0,67		
		1011,633	0,27	1250	1,4	0,66	0,32	1250	1,7	0,68		
		1142,167	0,25	1250	1,2	0,65	0,29	1250	1,5	0,66		
		1227,755	0,23	1250	1,1	0,65	0,27	1250	1,4	0,66		
		1386,175	0,21	1250	1,0	0,64	0,24	1250	1,2	0,65		
		1569,181	0,18	1250	0,9	0,64	0,22	1250	1,1	0,65		
		1771,656	0,17	1250	0,8	0,63	0,20	1250	1,0	0,63		
GSS07 - 3N □□□	□C	126,531	1,86	1250	11	0,78	2,22	1250	13	0,78		
1C	2C 3C 4C 5C 6C 7C	142,857	1,68	1250	9,8	0,76	1,99	1250	12	0,77		
80	71 71 71 56C 63 80	155,000	1,53	1250	9,0	0,77	1,83	1250	11	0,78		
160	160 105 120 Nema 160 120	175,000	1,39	1250	8,0	0,76	1,65	1250	9,6	0,76		
		201,746	1,20	1250	6,9	0,75	1,42	1250	8,3	0,77		
		227,778	1,08	1250	6,2	0,74	1,28	1250	7,4	0,75		
		247,139	0,99	1250	5,7	0,75	1,18	1250	6,8	0,75		
		279,028	0,89	1250	5,0	0,74	1,06	1250	6,0	0,74		
		321,673	0,77	1250	4,4	0,74	0,92	1250	5,2	0,75		
		363,179	0,70	1250	3,9	0,72	0,83	1250	4,6	0,73		
		394,245	0,64	1250	3,6	0,73	0,76	1250	4,3	0,74		
		445,116	0,58	1250	3,2	0,71	0,68	1250	3,8	0,72		
		490,403	0,53	1250	2,9	0,71	0,62	1250	3,4	0,72		
		553,681	0,48	1250	2,5	0,70	0,56	1250	3,0	0,71		
		634,639	0,42	1250	2,2	0,69	0,49	1250	2,7	0,71		
		716,528	0,38	1250	2,0	0,68	0,44	1250	2,3	0,69		
		833,556	0,33	1250	1,7	0,68	0,38	1250	2,0	0,69		
		941,111	0,29	1250	1,5	0,66	0,35	1250	1,8	0,67		
		1011,633	0,27	1250	1,4	0,66	0,32	1250	1,7	0,68		
		1142,167	0,25	1250	1,2	0,65	0,29	1250	1,5	0,66		
		1227,755	0,23	1250	1,1	0,65	0,27	1250	1,4	0,66		
		1386,175	0,21	1250	1,0	0,64	0,24	1250	1,2	0,65		
GSS07 - 3N □□□	□D	126,531	1,86	1250	11	0,78	2,22	1250	13	0,78		
1D	2D 5D	142,857	1,68	1250	9,8	0,76	1,99	1250	12	0,77		
90	80 143/145TC	155,000	1,53	1250	9,0	0,77	1,83	1250	11	0,78		
160	160 Nema	175,000	1,39	1250	8,0	0,76	1,65	1250	9,6	0,76		
		201,746	1,20	1250	6,9	0,75	1,42	1250	8,3	0,77		
		227,778	1,08	1250	6,2	0,74	1,28	1250	7,4	0,75		
		247,139	0,99	1250	5,7	0,75	1,18	1250	6,8	0,75		
		279,028	0,89	1250	5,0	0,74	1,06	1250	6,0	0,74		
		321,673	0,77	1250	4,4	0,74	0,92	1250	5,2	0,75		
		363,179	0,70	1250	3,9	0,72	0,83	1250	4,6	0,73		
		394,245	0,64	1250	3,6	0,73	0,76	1250	4,3	0,74		
		445,116	0,58	1250	3,2	0,71	0,68	1250	3,8	0,72		
		490,403	0,53	1250	2,9	0,71	0,62	1250	3,4	0,72		
		553,681	0,48	1250	2,5	0,70	0,56	1250	3,0	0,71		

Abmessungen ab Seite 7-96

$M_{2\,zul} \leq$ 1250 Nm — GSS07-3N □□□

Getriebe	Lagerflanschgröße / Motorgröße / Flanschdurchmesser	i	50 Hz $P_{1\,zul}$ [kW]	50 Hz $M_{2\,zul}$ [Nm]	50 Hz n_2 [min^{-1}]	50 Hz η	60 Hz $P_{1\,zul}$ [kW]	60 Hz $M_{2\,zul}$ [Nm]	60 Hz n_2 [min^{-1}]	60 Hz η	50 Hz Rücksprache erforderlich bei Einbaulage	60 Hz Rücksprache erforderlich bei Einbaulage
			n_1 = 1400 min^{-1}				**n_1 = 1680 min^{-1}**					
GSS07 - 3N □□□	□E	126,531	1,86	1250	11	0,78	2,22	1250	13	0,78		
1E	**1E** 2E 3E 4E 5E	142,857	1,68	1250	9,8	0,76	1,99	1250	12	0,77		
100	**112** 90 80 90 182/184TC	155,000	1,53	1250	9,0	0,77	1,83	1250	11	0,78		
160	**160** 160 160 200 Nema	175,000	1,39	1250	8,0	0,76	1,65	1250	9,6	0,76		
			n_1 = 700 min^{-1}				**n_1 = 840 min^{-1}**					
GSS07 - 3N □□□	□B	126,531	0,77	996	5,5	0,75	0,93	1004	6,6	0,75		
1B	5B	142,857	0,77	1105	4,9	0,73	0,93	1116	5,9	0,74		
71	56C	155,000	0,77	1206	4,5	0,74	0,93	1219	5,4	0,75		
105	Nema	175,000	0,72	1250	4,0	0,73	0,86	1250	4,8	0,73		
		201,746	0,53	1063	3,5	0,72	0,64	1078	4,2	0,73		
		227,778	0,53	1176	3,1	0,71	0,64	1195	3,7	0,72		
		247,139	0,52	1250	2,8	0,71	0,62	1250	3,4	0,72		
		279,028	0,47	1250	2,5	0,70	0,56	1250	3,0	0,71		
		321,673	0,41	1250	2,2	0,69	0,48	1250	2,6	0,70		
		363,179	0,37	1250	1,9	0,68	0,44	1250	2,3	0,69		
		394,245	0,34	1250	1,8	0,68	0,40	1250	2,1	0,69		
		445,116	0,31	1250	1,6	0,66	0,37	1250	1,9	0,68		
		490,403	0,28	1250	1,4	0,67	0,33	1250	1,7	0,68		
		553,681	0,25	1250	1,3	0,65	0,30	1250	1,5	0,66		
		634,639	0,22	1250	1,1	0,65	0,26	1250	1,3	0,66		
		716,528	0,20	1250	1,0	0,64	0,24	1250	1,2	0,65		
		833,556	0,17	1250	0,8	0,64	0,20	1250	1,0	0,65		
		941,111	0,16	1250	0,7	0,62	0,18	1250	0,9	0,63		
		1011,633	0,14	1250	0,7	0,63	0,17	1250	0,8	0,64		
		1142,167	0,13	1250	0,6	0,62	0,15	1250	0,7	0,62		
		1227,755	0,12	1250	0,6	0,62	0,14	1250	0,7	0,63		
		1386,175	0,11	1250	0,5	0,61	0,13	1250	0,6	0,62		
		1569,181	0,09	1250	0,5	0,62	0,11	1250	0,5	0,62		
		1771,656	0,09	1250	0,4	0,60	0,10	1250	0,5	0,61		
GSS07 - 3N □□□	□C	126,531	0,97	1250	5,5	0,75	1,15	1250	6,6	0,75		
1C	2C 3C 4C 5C 6C 7C	142,857	0,87	1250	4,9	0,73	1,04	1250	5,9	0,74		
80	71 71 71 56C 63 80	155,000	0,80	1250	4,5	0,74	0,95	1250	5,4	0,75		
160	160 105 120 Nema 160 120	175,000	0,72	1250	4,0	0,73	0,86	1250	4,8	0,73		
		201,746	0,63	1250	3,5	0,72	0,74	1250	4,2	0,73		
		227,778	0,57	1250	3,1	0,71	0,67	1250	3,7	0,72		
		247,139	0,52	1250	2,8	0,71	0,62	1250	3,4	0,72		
		279,028	0,47	1250	2,5	0,70	0,56	1250	3,0	0,71		
		321,673	0,41	1250	2,2	0,69	0,48	1250	2,6	0,70		
		363,179	0,37	1250	1,9	0,68	0,44	1250	2,3	0,69		
		394,245	0,34	1250	1,8	0,68	0,40	1250	2,1	0,69		
		445,116	0,31	1250	1,6	0,66	0,37	1250	1,9	0,68		
		490,403	0,28	1250	1,4	0,67	0,33	1250	1,7	0,68		
		553,681	0,25	1250	1,3	0,65	0,30	1250	1,5	0,66		
		634,639	0,22	1250	1,1	0,65	0,26	1250	1,3	0,66		
		716,528	0,20	1250	1,0	0,64	0,24	1250	1,2	0,65		
		833,556	0,17	1250	0,8	0,64	0,20	1250	1,0	0,65		
		941,111	0,16	1250	0,7	0,62	0,18	1250	0,9	0,63		
		1011,633	0,14	1250	0,7	0,63	0,17	1250	0,8	0,64		
		1142,167	0,13	1250	0,6	0,62	0,15	1250	0,7	0,62		
		1227,755	0,12	1250	0,6	0,62	0,14	1250	0,7	0,63		
		1386,175	0,11	1250	0,5	0,61	0,13	1250	0,6	0,62		
GSS07 - 3N □□□	□D	126,531	0,97	1250	5,5	0,75	1,15	1250	6,6	0,75		
1D	2D 5D	142,857	0,87	1250	4,9	0,73	1,04	1250	5,9	0,74		
90	80 143/145TC	155,000	0,80	1250	4,5	0,74	0,95	1250	5,4	0,75		
160	160 Nema	175,000	0,72	1250	4,0	0,73	0,86	1250	4,8	0,73		
		201,746	0,63	1250	3,5	0,72	0,74	1250	4,2	0,73		
		227,778	0,57	1250	3,1	0,71	0,67	1250	3,7	0,72		

Abmessungen ab Seite 7-96

$M_{2\,zul} \leq$ 1250 Nm								GSS07-3N □□□									
Getriebe	Lagerflanschgröße						i	50 Hz				60 Hz				50 Hz	60 Hz
	Motorgröße							$P_{1\,zul}$	$M_{2\,zul}$	n_2	η	$P_{1\,zul}$	$M_{2\,zul}$	n_2	η	Rücksprache erforderlich bei Einbaulage	
	Flanschdurchmesser							[kW]	[Nm]	[min^{-1}]		[kW]	[Nm]	[min^{-1}]			
								n_1 = 700 min^{-1}				n_1 = 840 min^{-1}					
GSS07 - 3N □□□	□D						247,139	0,52	1250	2,8	0,71	0,62	1250	3,4	0,72		
	1D	2D	5D				279,028	0,47	1250	2,5	0,70	0,56	1250	3,0	0,71		
	90	80	143/145TC				321,673	0,41	1250	2,2	0,69	0,48	1250	2,6	0,70		
	160	160	Nema				363,179	0,37	1250	1,9	0,68	0,44	1250	2,3	0,69		
							394,245	0,34	1250	1,8	0,68	0,40	1250	2,1	0,69		
							445,116	0,31	1250	1,6	0,66	0,37	1250	1,9	0,68		
							490,403	0,28	1250	1,4	0,67	0,33	1250	1,7	0,68		
							553,681	0,25	1250	1,3	0,65	0,30	1250	1,5	0,66		
GSS07 - 3N □□□	□E						126,531	0,97	1250	5,5	0,75	1,15	1250	6,6	0,75		
	1E	**1E**	2E	3E	4E	5E	142,857	0,87	1250	4,9	0,73	1,04	1250	5,9	0,74		
	100	**112**	90	80	90	182/184TC	155,000	0,80	1250	4,5	0,74	0,95	1250	5,4	0,75		
	160	**160**	160	160	200	Nema	175,000	0,72	1250	4,0	0,73	0,86	1250	4,8	0,73		

Abmessungen ab Seite 7-96

$M_{2\,zul} \leq 180$ Nm		GSS04-2W □□□									
		50 Hz				60 Hz				50 Hz	60 Hz
Getriebe mit freier Antriebswelle	i	$P_{1\,zul}$ [kW]	$M_{2\,zul}$ [Nm]	n_2 [min^{-1}]	η	$P_{1\,zul}$ [kW]	$M_{2\,zul}$ [Nm]	n_2 [min^{-1}]	η	Rücksprache erforderlich bei Einbaulage	
		$n_1 = 2800$ min^{-1}				$n_1 = 3360$ min^{-1}					
GSS04 - 2W □□□ **1A**	10,827	1,27	42	259	0,90	1,52	42	310	0,90		C, D
	13,810	1,18	50	203	0,91	1,42	50	243	0,90		C, D
	17,360	1,27	67	161	0,88	1,52	67	194	0,89		C, D
	22,143	1,18	79	127	0,88	1,42	79	152	0,88		C, D
	34,100	1,29	132	82	0,88	1,55	132	99	0,88		C, D
	39,200	1,27	136	71	0,80	1,52	136	86	0,80		C, D
	43,917	1,08	141	64	0,87	1,30	142	77	0,87		C, D
	50,000	1,18	160	56	0,79	1,35	153	67	0,80		C, D
	68,200	0,97	180	41	0,80	1,13	177	49	0,81		C, D
	77,000	0,88	180	36	0,78	1,03	177	44	0,79		C, D
	87,833	0,76	180	32	0,79	0,90	180	38	0,80		C, D
	99,167	0,69	180	28	0,77	0,82	180	34	0,78		C, D
	111,318	0,60	180	25	0,79	0,72	180	30	0,79		C, D
	125,682	0,55	180	22	0,76	0,66	180	27	0,77		C, D
	139,500	0,49	180	20	0,77	0,58	180	24	0,78		C, D
	157,500	0,45	180	18	0,75	0,53	180	21	0,76		C, D
	183,786	0,38	180	15	0,76	0,45	180	18	0,77		C, D
	207,500	0,35	180	14	0,74	0,41	180	16	0,75		C, D
GSS04 - 2W □□□ **1B**	5,639	2,90	50	497	0,89	3,49	49	596	0,88		C, D
	7,733	2,90	69	362	0,90	3,49	68	435	0,89		C, D
	9,042	2,90	80	310	0,89	3,49	79	372	0,89		C, D
	9,897	3,34	102	283	0,90	4,01	101	340	0,90		C, D
	10,827	3,30	110	259	0,90	3,96	110	310	0,90		C, D
	12,400	2,90	109	226	0,89	3,49	109	271	0,89		C, D
	13,810	2,80	120	203	0,91	3,36	119	243	0,90		C, D
	15,869	3,04	146	176	0,89	3,43	137	212	0,89		C, D
	17,360	2,87	150	161	0,88	3,24	142	194	0,89		C, D
	20,417	2,13	119	137	0,80	2,38	111	165	0,80		C, D
	22,143	2,44	162	127	0,88	2,75	153	152	0,88		C, D
	24,800	1,93	134	113	0,82	2,16	125	136	0,82		C, D
	27,125	2,13	173	103	0,88	2,40	163	124	0,88		C, D
	31,738	1,64	146	88	0,82	1,84	136	106	0,82		C, D
	34,100	1,77	180	82	0,88	2,06	176	99	0,88		C, D
	39,200	1,41	150	71	0,80	1,57	141	86	0,80		C, D
	43,917	1,38	180	64	0,87	1,65	180	77	0,87		C, D
	50,000	1,21	163	56	0,79	1,35	153	67	0,80		C, D
	54,250	1,17	175	52	0,81	1,31	164	62	0,81		C, D
	61,250	1,06	174	46	0,79	1,19	164	55	0,79		C, D
	68,200	0,97	180	41	0,80	1,13	177	49	0,81		C, D
	77,000	0,88	180	36	0,78	1,03	177	44	0,79		C, D
	87,833	0,76	180	32	0,79	0,90	180	38	0,80		C, D
	99,167	0,69	180	28	0,77	0,82	180	34	0,78		C, D
	111,318	0,60	180	25	0,79	0,72	180	30	0,79		C, D
	125,682	0,55	180	22	0,76	0,66	180	27	0,77		C, D
	139,500	0,49	180	20	0,77	0,58	180	24	0,78		C, D
	157,500	0,45	180	18	0,75	0,53	180	21	0,76		C, D
GSS04 - 2W □□□ **1C**	5,639	4,26	73	497	0,89	3,85	54	596	0,88		C, D
	7,733	4,56	108	362	0,90	4,45	87	435	0,89		C, D
	9,042	4,36	120	310	0,89	4,65	106	372	0,89		C, D
	9,897	4,02	123	283	0,90	4,57	115	340	0,90		C, D
	10,827	3,84	128	259	0,90	4,54	126	310	0,90		C, D
	12,400	3,60	135	226	0,89	4,06	127	271	0,89		C, D
	13,810	3,24	139	203	0,91	3,89	138	243	0,90		C, D
	15,869	3,04	146	176	0,89	3,43	137	212	0,89		C, D
	17,360	2,87	150	161	0,88	3,24	142	194	0,89		C, D
	20,417	2,13	119	137	0,80	2,38	111	165	0,80		C, D
	22,143	2,44	162	127	0,88	2,75	153	152	0,88		C, D
	24,800	1,93	134	113	0,82	2,16	125	136	0,82		C, D
	27,125	2,13	173	103	0,88	2,40	163	124	0,88		C, D
	31,738	1,64	146	88	0,82	1,84	136	106	0,82		C, D
	34,100	1,77	180	82	0,88	2,06	176	99	0,88		C, D
	39,200	1,41	150	71	0,80	1,57	141	86	0,80		C, D

Abmessungen ab Seite 7-114

$M_{2\,zul} \leq 180$ Nm		GSS04-2W □□□									
		50 Hz				60 Hz				50 Hz	60 Hz
Getriebe mit freier Antriebswelle	i	$P_{1\,zul}$ [kW]	$M_{2\,zul}$ [Nm]	n_2 [min^{-1}]	η	$P_{1\,zul}$ [kW]	$M_{2\,zul}$ [Nm]	n_2 [min^{-1}]	η	Rücksprache erforderlich bei Einbaulage	
		n_1 = 2800 min^{-1}				**n_1 = 3360 min^{-1}**					
GSS04 - 2W □□□ **1C**	43,917	1,38	180	64	0,87	1,65	180	77	0,87		C, D
	50,000	1,21	163	56	0,79	1,35	153	67	0,80		C, D
	54,250	1,17	175	52	0,81	1,31	164	62	0,81		C, D
	61,250	1,06	174	46	0,79	1,19	164	55	0,79		C, D
	68,200	0,97	180	41	0,80	1,13	177	49	0,81		C, D
	77,000	0,88	180	36	0,78	1,03	177	44	0,79		C, D
	87,833	0,76	180	32	0,79	0,90	180	38	0,80		C, D
	99,167	0,69	180	28	0,77	0,82	180	34	0,78		C, D
		n_1 = 1400 min^{-1}				**n_1 = 1680 min^{-1}**					
GSS04 - 2W □□□ **1A**	10,827	0,63	43	129	0,91	0,76	43	155	0,91		
	13,810	0,59	51	101	0,91	0,71	51	122	0,91		
	17,360	0,63	66	81	0,88	0,76	66	97	0,88		
	22,143	0,59	77	63	0,87	0,71	78	76	0,87		
	34,100	0,65	129	41	0,86	0,78	130	49	0,86		
	39,200	0,63	133	36	0,78	0,76	133	43	0,79		
	43,917	0,54	138	32	0,85	0,65	139	38	0,86		
	50,000	0,59	155	28	0,77	0,71	157	34	0,78		
	68,200	0,50	180	21	0,78	0,59	180	25	0,78		
	77,000	0,46	180	18	0,75	0,54	180	22	0,76		
	87,833	0,39	180	16	0,76	0,47	180	19	0,77		
	99,167	0,36	180	14	0,74	0,43	180	17	0,75		
	111,318	0,32	180	13	0,75	0,37	180	15	0,76		
	125,682	0,29	180	11	0,73	0,34	180	13	0,74		
	139,500	0,26	180	10	0,74	0,30	180	12	0,75		
	157,500	0,23	180	8,9	0,71	0,28	180	11	0,72		
	183,786	0,20	180	7,6	0,73	0,23	180	9,1	0,74		
	207,500	0,18	180	6,8	0,70	0,22	180	8,1	0,71		
GSS04 - 2W □□□ **1B**	5,639	1,45	51	248	0,90	1,74	50	298	0,90		
	7,733	1,45	70	181	0,91	1,74	69	217	0,91		
	9,042	1,45	79	155	0,88	1,74	79	186	0,89		
	9,897	1,67	103	142	0,91	2,00	103	170	0,91		
	10,827	1,65	111	129	0,91	1,98	111	155	0,91		
	12,400	1,45	108	113	0,88	1,74	108	136	0,88		
	13,810	1,40	121	101	0,91	1,68	121	122	0,91		
	15,869	1,67	158	88	0,88	2,00	159	106	0,88		
	17,360	1,65	171	81	0,88	1,98	171	97	0,88		
	20,417	1,38	153	69	0,80	1,54	144	82	0,80		
	22,143	1,37	180	63	0,87	1,64	180	76	0,87		
	24,800	1,24	171	57	0,81	1,40	160	68	0,81		
	27,125	1,13	180	52	0,86	1,34	180	62	0,87		
	31,738	1,04	180	44	0,80	1,19	174	53	0,81		
	34,100	0,90	180	41	0,86	1,08	180	49	0,86		
	39,200	0,86	180	36	0,78	1,02	179	43	0,79		
	43,917	0,71	180	32	0,85	0,84	180	38	0,86		
	50,000	0,68	180	28	0,77	0,81	180	34	0,78		
	54,250	0,62	180	26	0,79	0,74	180	31	0,79		
	61,250	0,57	180	23	0,76	0,67	180	27	0,77		
	68,200	0,50	180	21	0,78	0,59	180	25	0,78		
	77,000	0,46	180	18	0,75	0,54	180	22	0,76		
	87,833	0,39	180	16	0,76	0,47	180	19	0,77		
	99,167	0,36	180	14	0,74	0,43	180	17	0,75		
	111,318	0,32	180	13	0,75	0,37	180	15	0,76		
	125,682	0,29	180	11	0,73	0,34	180	13	0,74		
	139,500	0,26	180	10	0,74	0,30	180	12	0,75		
	157,500	0,23	180	8,9	0,71	0,28	180	11	0,72		
GSS04 - 2W □□□ **1C**	5,639	2,39	83	248	0,90	2,87	83	298	0,90		
	7,733	2,39	115	181	0,91	2,87	114	217	0,91		
	9,042	2,39	130	155	0,88	2,87	131	186	0,89		
	9,897	2,01	124	142	0,91	2,41	124	170	0,91		
	10,827	1,92	130	129	0,91	2,31	129	155	0,91		

Abmessungen ab Seite 7-114

$M_{2\,zul} \leq 180$ Nm		GSS04-2W □□□									
		50 Hz				60 Hz				50 Hz	60 Hz
Getriebe mit freier Antriebswelle	i	$P_{1\,zul}$ [kW]	$M_{2\,zul}$ [Nm]	n_2 [min^{-1}]	η	$P_{1\,zul}$ [kW]	$M_{2\,zul}$ [Nm]	n_2 [min^{-1}]	η	Rücksprache erforderlich bei Einbaulage	
		n_1 = 1400 min^{-1}				**n_1 = 1680 min^{-1}**					
GSS04 - 2W □□□ **1C**	12,400	2,29	170	113	0,88	2,58	160	136	0,88		
	13,810	1,62	140	101	0,91	1,94	139	122	0,91		
	15,869	1,90	180	88	0,88	2,18	173	106	0,88		
	17,360	1,74	180	81	0,88	2,05	178	97	0,88		
	20,417	1,38	153	69	0,80	1,54	144	82	0,80		
	22,143	1,37	180	63	0,87	1,64	180	76	0,87		
	24,800	1,24	171	57	0,81	1,40	160	68	0,81		
	27,125	1,13	180	52	0,86	1,34	180	62	0,87		
	31,738	1,04	180	44	0,80	1,19	174	53	0,81		
	34,100	0,90	180	41	0,86	1,08	180	49	0,86		
	39,200	0,86	180	36	0,78	1,02	179	43	0,79		
	43,917	0,71	180	32	0,85	0,84	180	38	0,86		
	50,000	0,68	180	28	0,77	0,81	180	34	0,78		
	54,250	0,62	180	26	0,79	0,74	180	31	0,79		
	61,250	0,57	180	23	0,76	0,67	180	27	0,77		
	68,200	0,50	180	21	0,78	0,59	180	25	0,78		
	77,000	0,46	180	18	0,75	0,54	180	22	0,76		
	87,833	0,39	180	16	0,76	0,47	180	19	0,77		
	99,167	0,36	180	14	0,74	0,43	180	17	0,75		
		n_1 = 700 min^{-1}				**n_1 = 840 min^{-1}**					
GSS04 - 2W □□□ **1A**	10,827	0,32	43	65	0,92	0,38	43	78	0,91		
	13,810	0,30	51	51	0,91	0,35	51	61	0,91		
	17,360	0,32	65	40	0,86	0,38	65	48	0,86		
	22,143	0,30	76	32	0,85	0,35	76	38	0,86		
	34,100	0,32	125	21	0,83	0,39	126	25	0,84		
	39,200	0,32	128	18	0,75	0,38	129	21	0,76		
	43,917	0,27	133	16	0,82	0,32	134	19	0,83		
	50,000	0,30	149	14	0,74	0,35	151	17	0,75		
	68,200	0,26	180	10	0,74	0,31	180	12	0,75		
	77,000	0,24	180	9,1	0,71	0,28	180	11	0,73		
	87,833	0,21	180	8,0	0,73	0,24	180	9,6	0,74		
	99,167	0,19	180	7,1	0,70	0,22	180	8,5	0,71		
	111,318	0,17	180	6,3	0,71	0,20	180	7,6	0,73		
	125,682	0,15	180	5,6	0,68	0,18	180	6,7	0,70		
	139,500	0,14	180	5,0	0,69	0,16	180	6,0	0,71		
	157,500	0,13	180	4,4	0,67	0,15	180	5,3	0,68		
	183,786	0,10	169	3,8	0,67	0,12	173	4,6	0,69		
	207,500	0,10	180	3,4	0,64	0,12	180	4,1	0,66		
GSS04 - 2W □□□ **1B**	5,639	0,73	51	124	0,91	0,87	51	149	0,91		
	7,733	0,73	70	91	0,92	0,87	70	109	0,91		
	9,042	0,73	78	77	0,87	0,87	79	93	0,88		
	9,897	0,83	103	71	0,92	1,00	103	85	0,92		
	10,827	0,82	111	65	0,92	0,99	111	78	0,91		
	12,400	0,73	106	57	0,87	0,87	107	68	0,87		
	13,810	0,70	120	51	0,91	0,84	121	61	0,91		
	15,869	0,83	155	44	0,86	1,00	156	53	0,87		
	17,360	0,82	168	40	0,86	0,99	169	48	0,86		
	20,417	0,73	158	34	0,78	0,87	159	41	0,79		
	22,143	0,70	180	32	0,85	0,84	180	38	0,86		
	24,800	0,67	180	28	0,79	0,80	180	34	0,80		
	27,125	0,58	180	26	0,84	0,69	180	31	0,85		
	31,738	0,53	180	22	0,78	0,63	180	27	0,79		
	34,100	0,47	180	21	0,83	0,55	180	25	0,84		
	39,200	0,45	180	18	0,75	0,53	180	21	0,76		
	43,917	0,37	180	16	0,82	0,44	180	19	0,83		
	50,000	0,36	180	14	0,74	0,42	180	17	0,75		
	54,250	0,32	180	13	0,75	0,38	180	16	0,76		
	61,250	0,30	180	11	0,73	0,35	180	14	0,74		
	68,200	0,26	180	10	0,74	0,31	180	12	0,75		
	77,000	0,24	180	9,1	0,71	0,28	180	11	0,73		
	87,833	0,21	180	8,0	0,73	0,24	180	9,6	0,74		

Abmessungen ab Seite 7-114

$M_{2\,zul} \leq 180$ Nm		GSS04-2W □□□									
		50 Hz				60 Hz				50 Hz	60 Hz
Getriebe mit freier Antriebswelle	**i**	$P_{1\,zul}$ [kW]	$M_{2\,zul}$ [Nm]	n_2 [min^{-1}]	η	$P_{1\,zul}$ [kW]	$M_{2\,zul}$ [Nm]	n_2 [min^{-1}]	η	**Rücksprache erforderlich bei Einbaulage**	
		$n_1 = 700$ min^{-1}				$n_1 = 840$ min^{-1}					
GSS04 - 2W □□□ **1B**	99,167	0,19	180	7,1	0,70	0,22	180	8,5	0,71		
	111,318	0,17	180	6,3	0,71	0,20	180	7,6	0,73		
	125,682	0,15	180	5,6	0,68	0,18	180	6,7	0,70		
	139,500	0,14	180	5,0	0,69	0,16	180	6,0	0,71		
	157,500	0,13	180	4,4	0,67	0,15	180	5,3	0,68		
GSS04 - 2W □□□ **1C**	5,639	1,20	84	124	0,91	1,43	84	149	0,91		
	7,733	1,20	115	91	0,92	1,43	115	109	0,91		
	9,042	1,20	129	77	0,87	1,43	129	93	0,88		
	9,897	1,01	124	71	0,92	1,21	124	85	0,92		
	10,827	0,96	130	65	0,92	1,15	130	78	0,91		
	12,400	1,20	175	57	0,87	1,43	176	68	0,87		
	13,810	0,81	139	51	0,91	0,97	140	61	0,91		
	15,869	0,97	180	44	0,86	1,15	180	53	0,87		
	17,360	0,89	180	40	0,86	1,06	180	48	0,86		
	20,417	0,83	180	34	0,78	0,99	180	41	0,79		
	22,143	0,70	180	32	0,85	0,84	180	38	0,86		
	24,800	0,67	180	28	0,79	0,80	180	34	0,80		
	27,125	0,58	180	26	0,84	0,69	180	31	0,85		
	31,738	0,53	180	22	0,78	0,63	180	27	0,79		
	34,100	0,47	180	21	0,83	0,55	180	25	0,84		
	39,200	0,45	180	18	0,75	0,53	180	21	0,76		
	43,917	0,37	180	16	0,82	0,44	180	19	0,83		
	50,000	0,36	180	14	0,74	0,42	180	17	0,75		
	54,250	0,32	180	13	0,75	0,38	180	16	0,76		
	61,250	0,30	180	11	0,73	0,35	180	14	0,74		
	68,200	0,26	180	10	0,74	0,31	180	12	0,75		
	77,000	0,24	180	9,1	0,71	0,28	180	11	0,73		
	87,833	0,21	180	8,0	0,73	0,24	180	9,6	0,74		
	99,167	0,19	180	7,1	0,70	0,22	180	8,5	0,71		

Abmessungen ab Seite 7-114

$M_{2\,zul} \leq 360$ Nm		GSS05-2W □□□									
		50 Hz				60 Hz				50 Hz	60 Hz
Getriebe mit freier Antriebswelle	i	$P_{1\,zul}$ [kW]	$M_{2\,zul}$ [Nm]	n_2 [min^{-1}]	η	$P_{1\,zul}$ [kW]	$M_{2\,zul}$ [Nm]	n_2 [min^{-1}]	η	Rücksprache erforderlich bei Einbaulage	
		$n_1 = 2800$ min^{-1}				$n_1 = 3360$ min^{-1}					
GSS05 - 2W □□□ **1B**	10,827	2,90	98	259	0,91	3,49	97	310	0,91		C, D
	13,810	2,84	122	203	0,91	3,41	122	243	0,91		C, D
	17,360	2,90	152	161	0,88	3,49	152	194	0,88		C, D
	22,143	2,84	190	127	0,89	3,41	190	152	0,89		C, D
	35,306	1,98	212	79	0,89	2,38	212	95	0,89		C, D
	39,200	2,31	248	71	0,81	2,59	231	86	0,80		C, D
	43,917	1,66	221	64	0,89	1,99	221	77	0,89		C, D
	50,000	1,97	272	56	0,81	2,21	253	67	0,81		C, D
	70,611	1,59	316	40	0,82	1,79	296	48	0,82		C, D
	79,722	1,47	323	35	0,81	1,65	302	42	0,81		C, D
	87,833	1,39	342	32	0,82	1,56	320	38	0,82		C, D
	99,167	1,28	350	28	0,81	1,43	327	34	0,81		C, D
	113,667	1,13	360	25	0,82	1,32	352	30	0,82		C, D
	128,333	1,02	360	22	0,81	1,22	360	26	0,81		C, D
	137,950	0,93	360	20	0,82	1,11	360	24	0,82		C, D
	155,750	0,84	360	18	0,81	1,00	360	22	0,81		C, D
	176,313	0,73	360	16	0,82	0,87	360	19	0,82		C, D
	199,063	0,66	360	14	0,80	0,79	360	17	0,81		C, D
GSS05 - 2W □□□ **1C**	9,897	4,98	153	283	0,91	5,97	152	340	0,91		C, D
	10,827	4,75	160	259	0,91	5,70	159	310	0,91		C, D
	13,810	4,01	172	203	0,91	4,81	172	243	0,91		C, D
	15,869	4,95	237	176	0,88	5,58	222	212	0,88		C, D
	17,360	4,67	245	161	0,88	5,26	229	194	0,88		C, D
	22,143	3,96	266	127	0,89	4,47	249	152	0,89		C, D
	27,125	3,45	283	103	0,89	3,90	267	124	0,89		C, D
	31,738	2,65	235	88	0,82	2,98	219	106	0,82		C, D
	35,306	2,77	296	79	0,89	3,27	291	95	0,89		C, D
	39,200	2,31	248	71	0,81	2,59	231	86	0,80		C, D
	43,917	2,31	307	64	0,89	2,77	307	77	0,89		C, D
	50,000	1,97	272	56	0,81	2,21	253	67	0,81		C, D
	54,250	1,89	288	52	0,82	2,12	269	62	0,82		C, D
	61,250	1,74	293	46	0,81	1,95	274	55	0,81		C, D
	70,611	1,59	316	40	0,82	1,79	296	48	0,82		C, D
	79,722	1,47	323	35	0,81	1,65	302	42	0,81		C, D
	87,833	1,39	342	32	0,82	1,56	320	38	0,82		C, D
	99,167	1,28	350	28	0,81	1,43	327	34	0,81		C, D
	113,667	1,13	360	25	0,82	1,32	352	62	0,82		C, D
	128,333	1,02	360	22	0,81	1,22	360	26	0,81		C, D
	137,950	0,93	360	20	0,82	1,11	360	24	0,82		C, D
	155,750	0,84	360	18	0,81	1,00	360	22	0,81		C, D
GSS05 - 2W □□□ **1D**	5,639	7,85	136	497	0,90	8,31	119	596	0,90		C, D
	7,733	7,13	170	362	0,91	7,54	150	435	0,90		C, D
	9,042	6,00	161	310	0,87	5,71	127	372	0,86		C, D
	9,897	6,63	203	283	0,91	7,00	179	340	0,91		C, D
	10,827	6,45	217	259	0,91	6,81	190	310	0,91		C, D
	12,400	5,86	218	226	0,88	6,05	187	271	0,88		C, D
	13,810	6,01	258	203	0,91	6,34	227	243	0,91		C, D
	15,869	4,95	237	176	0,88	5,58	222	212	0,88		C, D
	17,360	4,67	245	161	0,88	5,26	229	194	0,88		C, D
	20,417	3,21	175	137	0,79	3,14	141	165	0,77		C, D
	22,143	3,96	266	127	0,89	4,47	249	152	0,89		C, D
	24,800	3,11	214	113	0,81	3,49	199	136	0,81		C, D
	27,125	3,46	284	103	0,89	3,90	267	124	0,89		C, D
	31,738	2,65	235	88	0,82	2,98	219	106	0,82		C, D
	35,306	2,90	310	79	0,89	3,27	291	95	0,89		C, D
	39,200	2,31	248	71	0,81	2,59	231	86	0,80		C, D
	43,917	2,51	334	64	0,89	2,83	313	77	0,89		C, D
	50,000	1,97	272	56	0,81	2,21	253	67	0,81		C, D
	54,250	1,89	288	52	0,82	2,12	269	62	0,82		C, D
	61,250	1,74	293	46	0,81	1,95	274	55	0,81		C, D
	70,611	1,59	316	40	0,82	1,79	296	48	0,82		C, D
	79,722	1,47	323	35	0,81	1,65	302	42	0,81		C, D
	87,833	1,39	342	32	0,82	1,56	320	38	0,82		C, D
	99,167	1,28	350	28	0,81	1,43	327	34	0,81		C, D

Abmessungen ab Seite 7-114

$M_{2\,zul} \leq 360$ Nm		GSS05-2W □□□									
		50 Hz				60 Hz				50 Hz	60 Hz
Getriebe mit freier Antriebswelle	i	$P_{1\,zul}$ [kW]	$M_{2\,zul}$ [Nm]	n_2 [min^{-1}]	η	$P_{1\,zul}$ [kW]	$M_{2\,zul}$ [Nm]	n_2 [min^{-1}]	η	Rücksprache erforderlich bei Einbaulage	
		$n_1 = 1400$ min^{-1}				$n_1 = 1680$ min^{-1}					
GSS05 - 2W □□□ **1B**	10,827	1,45	98	129	0,92	1,74	98	155	0,92		
	13,810	1,42	123	101	0,92	1,71	123	122	0,92		
	17,360	1,45	153	81	0,89	1,74	153	97	0,89		
	22,143	1,42	191	63	0,89	1,71	191	76	0,89		
	35,306	0,99	212	40	0,89	1,19	212	48	0,89		
	39,200	1,45	314	36	0,81	1,67	301	43	0,81		
	43,917	0,83	221	32	0,89	1,00	221	38	0,89		
	50,000	1,28	353	28	0,81	1,43	329	34	0,81		
	70,611	0,91	360	20	0,82	1,09	360	24	0,82		
	79,722	0,82	360	18	0,81	0,98	360	21	0,81		
	87,833	0,73	360	16	0,82	0,88	360	19	0,82		
	99,167	0,66	360	14	0,80	0,79	360	17	0,81		
	113,667	0,57	360	12	0,81	0,68	360	15	0,82		
	128,333	0,52	360	11	0,79	0,62	360	13	0,80		
	137,950	0,48	360	10	0,80	0,57	360	12	0,81		
	155,750	0,43	360	9,0	0,78	0,52	360	11	0,79		
	176,313	0,38	360	7,9	0,79	0,45	360	9,5	0,80		
	199,063	0,35	360	7,0	0,77	0,41	360	8,4	0,78		
GSS05 - 2W □□□ **1C**	9,897	2,49	154	142	0,92	2,99	154	170	0,91		
	10,827	2,38	161	129	0,92	2,85	161	155	0,92		
	13,810	2,01	173	101	0,92	2,41	173	122	0,92		
	15,869	2,49	239	88	0,89	2,99	239	106	0,89		
	17,360	2,38	250	81	0,89	2,85	250	97	0,89		
	22,143	2,01	269	63	0,89	2,41	269	76	0,89		
	27,125	1,72	283	52	0,89	2,07	283	62	0,89		
	31,738	1,71	305	44	0,82	1,92	286	53	0,82		
	35,306	1,38	296	40	0,89	1,66	296	48	0,89		
	39,200	1,49	323	36	0,81	1,67	301	43	0,81		
	43,917	1,16	307	32	0,89	1,39	307	38	0,89		
	50,000	1,28	353	28	0,81	1,43	329	34	0,81		
	54,250	1,18	360	26	0,82	1,37	347	31	0,82		
	61,250	1,06	360	23	0,81	1,26	355	27	0,81		
	70,611	0,91	360	20	0,82	1,09	360	24	0,82		
	79,722	0,82	360	18	0,81	0,98	360	21	0,81		
	87,833	0,73	360	16	0,82	0,88	360	19	0,82		
	99,167	0,66	360	14	0,80	0,79	360	17	0,81		
	113,667	0,57	360	12	0,81	0,68	360	15	0,82		
	128,333	0,52	360	11	0,79	0,62	360	13	0,80		
	137,950	0,48	360	10	0,80	0,57	360	12	0,81		
	155,750	0,43	360	9,0	0,78	0,52	360	11	0,79		
GSS05 - 2W □□□ **1D**	5,639	4,56	160	248	0,91	5,48	160	298	0,91		
	7,733	4,56	220	181	0,91	5,48	220	217	0,91		
	9,042	4,56	249	155	0,89	5,18	235	186	0,88		
	9,897	3,87	239	142	0,92	4,64	239	170	0,91		
	10,827	3,70	250	129	0,92	4,44	250	155	0,92		
	12,400	3,71	279	113	0,89	4,19	262	136	0,89		
	13,810	3,14	271	101	0,92	3,77	271	122	0,92		
	15,869	3,14	301	88	0,89	3,54	283	106	0,89		
	17,360	2,96	311	81	0,89	3,34	292	97	0,89		
	20,417	2,26	253	69	0,81	2,53	236	82	0,80		
	22,143	2,51	337	63	0,89	2,83	317	76	0,89		
	24,800	2,01	280	57	0,82	2,25	261	68	0,82		
	27,125	2,19	360	52	0,89	2,48	339	62	0,89		
	31,738	1,71	305	44	0,82	1,92	286	53	0,82		
	35,306	1,68	360	40	0,89	2,02	360	48	0,89		
	39,200	1,49	323	36	0,81	1,67	301	43	0,81		
	43,917	1,36	360	32	0,89	1,63	360	38	0,89		
	50,000	1,28	353	28	0,81	1,43	329	34	0,81		
	54,250	1,18	360	26	0,82	1,37	347	31	0,82		
	61,250	1,06	360	23	0,81	1,26	355	27	0,81		
	70,611	0,91	360	20	0,82	1,09	360	24	0,82		
	79,722	0,82	360	18	0,81	0,98	360	21	0,81		
	87,833	0,73	360	16	0,82	0,88	360	19	0,82		
	99,167	0,66	360	14	0,80	0,79	360	17	0,81		

Abmessungen ab Seite 7-114

$M_{2\,zul} \leq 360$ Nm		GSS05-2W □□□									
		50 Hz				60 Hz				50 Hz	60 Hz
Getriebe mit freier Antriebswelle	**i**	$P_{1\,zul}$ [kW]	$M_{2\,zul}$ [Nm]	n_2 [min^{-1}]	η	$P_{1\,zul}$ [kW]	$M_{2\,zul}$ [Nm]	n_2 [min^{-1}]	η	**Rücksprache erforderlich bei Einbaulage**	
		$n_1 = 700$ min^{-1}				$n_1 = 840$ min^{-1}					
GSS05 - 2W □□□ **1B**	10,827	0,73	96	65	0,90	0,87	94	78	0,87		
	13,810	0,71	122	51	0,91	0,85	121	61	0,90		
	17,360	0,73	153	40	0,89	0,87	153	48	0,89		
	22,143	0,71	190	32	0,89	0,85	191	38	0,89		
	35,306	0,50	208	20	0,87	0,59	210	24	0,88		
	39,200	0,73	315	18	0,81	0,87	315	21	0,81		
	43,917	0,42	215	16	0,86	0,50	217	19	0,87		
	50,000	0,66	360	14	0,80	0,78	360	17	0,81		
	70,611	0,47	360	9,9	0,80	0,56	360	12	0,81		
	79,722	0,43	360	8,8	0,78	0,50	360	11	0,79		
	87,833	0,38	360	8,0	0,79	0,45	360	9,6	0,80		
	99,167	0,35	360	7,1	0,77	0,41	360	8,5	0,78		
	113,667	0,30	360	6,2	0,77	0,36	360	7,4	0,78		
	128,333	0,28	360	5,5	0,75	0,32	360	6,6	0,76		
	137,950	0,26	360	5,1	0,75	0,30	360	6,1	0,77		
	155,750	0,23	360	4,5	0,73	0,27	360	5,4	0,75		
	176,313	0,20	352	4,0	0,73	0,24	360	4,8	0,74		
	199,063	0,19	360	3,5	0,70	0,22	360	4,2	0,72		
GSS05 - 2W □□□ **1C**	9,897	1,24	149	71	0,89	1,49	154	85	0,92		
	10,827	1,19	158	65	0,90	1,43	153	78	0,87		
	13,810	1,00	172	51	0,91	1,20	171	61	0,90		
	15,869	1,24	239	44	0,89	1,49	239	53	0,89		
	17,360	1,19	250	40	0,89	1,43	250	48	0,89		
	22,143	1,00	268	32	0,89	1,20	269	38	0,89		
	27,125	0,86	281	26	0,88	1,03	282	31	0,88		
	31,738	1,01	360	22	0,82	1,21	360	27	0,82		
	35,306	0,69	291	20	0,87	0,83	293	24	0,88		
	39,200	0,83	360	18	0,81	1,00	360	21	0,81		
	43,917	0,58	299	16	0,86	0,69	302	19	0,87		
	50,000	0,66	360	14	0,80	0,78	360	17	0,81		
	54,250	0,60	360	13	0,81	0,71	360	16	0,82		
	61,250	0,54	360	11	0,79	0,64	360	14	0,80		
	70,611	0,47	360	9,9	0,80	0,56	360	12	0,81		
	79,722	0,43	360	8,8	0,78	0,50	360	11	0,79		
	87,833	0,38	360	8,0	0,79	0,45	360	9,6	0,80		
	99,167	0,35	360	7,1	0,77	0,41	360	8,5	0,78		
	113,667	0,30	360	6,2	0,77	0,36	360	7,4	0,78		
	128,333	0,28	360	5,5	0,75	0,32	360	6,6	0,76		
	137,950	0,26	360	5,1	0,75	0,30	360	6,1	0,77		
	155,750	0,23	360	4,5	0,73	0,27	360	5,4	0,75		
GSS05 - 2W □□□ **1D**	5,639	2,28	161	124	0,92	2,74	161	149	0,92		
	7,733	2,28	221	91	0,92	2,74	221	109	0,92		
	9,042	2,28	250	77	0,89	2,74	250	93	0,89		
	9,897	1,93	232	71	0,89	2,32	240	85	0,92		
	10,827	1,85	246	65	0,90	2,22	238	78	0,87		
	12,400	2,28	343	57	0,89	2,65	332	68	0,89		
	13,810	1,57	270	51	0,91	1,88	267	61	0,90		
	15,869	1,87	360	44	0,89	2,24	359	53	0,89		
	17,360	1,71	360	40	0,89	2,05	360	48	0,89		
	20,417	1,46	330	34	0,81	1,64	308	41	0,81		
	22,143	1,35	360	32	0,89	1,61	360	38	0,89		
	24,800	1,29	360	28	0,82	1,45	338	34	0,82		
	27,125	1,10	360	26	0,88	1,32	360	31	0,88		
	31,738	1,01	360	22	0,82	1,21	360	27	0,82		
	35,306	0,86	360	20	0,87	1,02	360	24	0,88		
	39,200	0,83	360	18	0,81	1,00	360	21	0,81		
	43,917	0,70	360	16	0,86	0,83	360	19	0,87		
	50,000	0,66	360	14	0,80	0,78	360	17	0,81		
	54,250	0,60	360	13	0,81	0,71	360	16	0,82		
	61,250	0,54	360	11	0,79	0,64	360	14	0,80		
	70,611	0,47	360	9,9	0,80	0,56	360	12	0,81		
	79,722	0,43	360	8,8	0,78	0,50	360	11	0,79		
	87,833	0,38	360	8,0	0,79	0,45	360	9,6	0,80		
	99,167	0,35	360	7,1	0,77	0,41	360	8,5	0,78		

Abmessungen ab Seite 7-114

$M_{2\,zul} \leq 360$ Nm		GSS05-3W □□□									
		50 Hz				60 Hz				50 Hz	60 Hz
Getriebe mit freier Antriebswelle	i	$P_{1\,zul}$ [kW]	$M_{2\,zul}$ [Nm]	n_2 [min^{-1}]	η	$P_{1\,zul}$ [kW]	$M_{2\,zul}$ [Nm]	n_2 [min^{-1}]	η	Rücksprache erforderlich bei Einbaulage	
		n_1 = 1400 min^{-1}				**n_1 = 1680 min^{-1}**					
GSS05 - 3W □□□ **1A**	125,476	0,48	339	11	0,83	0,55	330	13	0,84		
	193,233	0,34	360	7,3	0,80	0,40	360	8,7	0,81		
	222,133	0,32	360	6,3	0,75	0,38	360	7,6	0,76		
	250,952	0,28	360	5,6	0,75	0,33	360	6,7	0,76		
	283,333	0,26	360	4,9	0,73	0,30	360	5,9	0,74		
	386,467	0,19	360	3,6	0,71	0,23	360	4,4	0,72		
	436,333	0,18	360	3,2	0,69	0,21	360	3,9	0,70		
	497,722	0,16	360	2,8	0,68	0,18	360	3,4	0,70		
	561,944	0,14	360	2,5	0,66	0,17	360	3,0	0,68		
	630,803	0,13	360	2,2	0,66	0,15	360	2,7	0,68		
	712,197	0,12	360	2,0	0,64	0,14	360	2,4	0,66		
	790,500	0,10	360	1,8	0,64	0,12	360	2,1	0,66		
	892,500	0,10	360	1,6	0,62	0,11	360	1,9	0,64		
	1041,452	0,08	360	1,3	0,61	0,10	360	1,6	0,63		
	1175,833	0,08	360	1,2	0,59	0,09	360	1,4	0,61		
GSS05 - 3W □□□ **1B**	125,476	0,48	339	11	0,83	0,55	330	13	0,84		
	153,708	0,41	356	9,1	0,82	0,48	348	11	0,83		
	193,233	0,34	360	7,3	0,80	0,40	360	8,7	0,81		
	222,133	0,32	360	6,3	0,75	0,38	360	7,6	0,76		
	250,952	0,28	360	5,6	0,75	0,33	360	6,7	0,76		
	283,333	0,26	360	4,9	0,73	0,30	360	5,9	0,74		
	307,417	0,24	360	4,6	0,73	0,28	360	5,5	0,75		
	347,083	0,22	360	4,0	0,71	0,25	360	4,8	0,72		
	386,467	0,19	360	3,6	0,71	0,23	360	4,4	0,72		
	436,333	0,18	360	3,2	0,69	0,21	360	3,9	0,70		
	497,722	0,16	360	2,8	0,68	0,18	360	3,4	0,70		
	561,944	0,14	360	2,5	0,66	0,17	360	3,0	0,68		
	630,803	0,13	360	2,2	0,66	0,15	360	2,7	0,68		
	712,197	0,12	360	2,0	0,64	0,14	360	2,4	0,66		
	790,500	0,10	360	1,8	0,64	0,12	360	2,1	0,66		
	892,500	0,10	360	1,6	0,62	0,11	360	1,9	0,64		
GSS05 - 3W □□□ **1C**	125,476	0,48	339	11	0,83	0,55	330	13	0,84		
	153,708	0,41	356	9,1	0,82	0,48	348	11	0,83		
	193,233	0,34	360	7,3	0,80	0,40	360	8,7	0,81		
	222,133	0,32	360	6,3	0,75	0,38	360	7,6	0,76		
	250,952	0,28	360	5,6	0,75	0,33	360	61,9	0,76		
	283,333	0,26	360	4,9	0,73	0,30	360	5,9	0,74		
	307,417	0,24	360	4,6	0,73	0,28	360	5,5	0,75		
	347,083	0,22	360	4,0	0,71	0,25	360	4,8	0,72		
	386,467	0,19	360	3,6	0,71	0,23	360	4,4	0,72		
	436,333	0,18	360	3,2	0,69	0,21	360	3,9	0,70		
	497,722	0,16	360	2,8	0,68	0,18	360	3,4	0,70		
	561,944	0,14	360	2,5	0,66	0,17	360	3,0	0,68		
		n_1 = 700 min^{-1}				**n_1 = 840 min^{-1}**					
GSS05 - 3W □□□ **1A**	125,476	0,24	319	5,6	0,78	0,29	324	6,7	0,80		
	193,233	0,18	353	3,6	0,75	0,21	359	4,4	0,77		
	222,133	0,17	360	3,2	0,68	0,20	360	3,8	0,70		
	250,952	0,15	360	2,8	0,68	0,18	360	3,4	0,70		
	283,333	0,14	360	2,5	0,66	0,16	360	3,0	0,68		
	386,467	0,11	360	1,8	0,64	0,12	360	2,2	0,66		
	436,333	0,10	360	1,6	0,62	0,11	360	1,9	0,64		
	497,722	0,09	360	1,4	0,62	0,10	360	1,7	0,63		
	561,944	0,08	360	1,3	0,60	0,09	360	1,5	0,61		
	630,803	0,07	360	1,1	0,60	0,08	360	1,3	0,61		
	712,197	0,06	360	1,0	0,57	0,08	360	1,2	0,59		
	790,500	0,06	360	0,9	0,57	0,07	360	1,1	0,59		
	892,500	0,05	360	0,8	0,55	0,06	360	0,9	0,57		
	1041,452	0,05	360	0,7	0,55	0,05	360	0,8	0,57		
	1175,833	0,04	360	0,6	0,53	0,05	360	0,7	0,55		

Abmessungen ab Seite 7-114

$M_{2\,zul} \leq 360$ Nm		GSS05-3W □□□									
		50 Hz				60 Hz				50 Hz	60 Hz
Getriebe mit freier Antriebswelle	**i**	$P_{1\,zul}$ [kW]	$M_{2\,zul}$ [Nm]	n_2 [min^{-1}]	**η**	$P_{1\,zul}$ [kW]	$M_{2\,zul}$ [Nm]	n_2 [min^{-1}]	**η**	**Rücksprache erforderlich bei Einbaulage**	
		$n_1 = 700$ min^{-1}				$n_1 = 840$ min^{-1}					
GSS05 - 3W □□□ **1B**	125,476	0,24	319	5,6	0,78	0,29	324	6,7	0,80		
	153,708	0,21	334	4,6	0,77	0,25	340	5,5	0,78		
	193,233	0,18	353	3,6	0,75	0,21	359	4,4	0,77		
	222,133	0,17	360	3,2	0,68	0,20	360	3,8	0,70		
	250,952	0,15	360	2,8	0,68	0,18	360	3,4	0,70		
	283,333	0,14	360	2,5	0,66	0,16	360	3,0	0,68		
	307,417	0,13	360	2,3	0,66	0,15	360	2,7	0,68		
	347,083	0,12	360	2,0	0,64	0,14	360	2,4	0,66		
	386,467	0,11	360	1,8	0,64	0,12	360	2,2	0,66		
	436,333	0,10	360	1,6	0,62	0,11	360	1,9	0,64		
	497,722	0,09	360	1,4	0,62	0,10	360	1,7	0,63		
	561,944	0,08	360	1,3	0,60	0,09	360	1,5	0,61		
	630,803	0,07	360	1,1	0,60	0,08	360	1,3	0,61		
	712,197	0,06	360	1,0	0,57	0,08	360	1,2	0,59		
	790,500	0,06	360	0,9	0,57	0,07	360	1,1	0,59		
	892,500	0,05	360	0,8	0,55	0,06	360	0,9	0,57		
GSS05 - 3W □□□ **1C**	125,476	0,24	319	5,6	0,78	0,29	324	6,7	0,80		
	153,708	0,21	334	4,6	0,77	0,25	340	5,5	0,78		
	193,233	0,18	353	3,6	0,75	0,21	359	4,4	0,77		
	222,133	0,17	360	3,2	0,68	0,20	360	3,8	0,70		
	250,952	0,15	360	2,8	0,68	0,18	360	3,4	0,70		
	283,333	0,14	360	2,5	0,66	0,16	360	3,0	0,68		
	307,417	0,13	360	2,3	0,66	0,15	360	2,7	0,68		
	347,083	0,12	360	2,0	0,64	0,14	360	2,4	0,66		
	386,467	0,11	360	1,8	0,64	0,12	360	2,2	0,66		
	436,333	0,10	360	1,6	0,62	0,11	360	1,9	0,64		
	497,722	0,09	360	1,4	0,62	0,10	360	1,7	0,63		
	561,944	0,08	360	1,3	0,60	0,09	360	1,5	0,61		

Abmessungen ab Seite 7-114

$M_{2\,zul} \leq 720$ Nm		GSS06-2W □□□									
		50 Hz				60 Hz				50 Hz	60 Hz
Getriebe mit freier Antriebswelle	i	$P_{1\,zul}$ [kW]	$M_{2\,zul}$ [Nm]	n_2 [min^{-1}]	η	$P_{1\,zul}$ [kW]	$M_{2\,zul}$ [Nm]	n_2 [min^{-1}]	η	Rücksprache erforderlich bei Einbaulage	
		$n_1 = 2800$ min^{-1}				$n_1 = 3360$ min^{-1}					
GSS06 - 2W □□□ **1C**	14,286	4,94	221	196	0,92	5,92	221	235	0,92		C, D
	22,143	4,94	334	127	0,90	5,92	335	152	0,90		C, D
	35,306	3,41	366	79	0,89	4,09	367	95	0,89		C, D
	43,917	2,85	379	64	0,89	3,42	380	77	0,89		C, D
	50,000	3,86	544	56	0,83	4,20	495	67	0,83		C, D
	70,611	3,16	630	40	0,83	3,55	591	48	0,83		C, D
	79,722	2,87	638	35	0,82	3,22	599	42	0,82		C, D
	87,833	2,76	680	32	0,82	3,09	637	38	0,83		C, D
	99,167	2,50	688	28	0,81	2,80	646	34	0,82		C, D
	113,667	2,20	697	25	0,82	2,63	697	30	0,82		C, D
	128,333	2,04	720	22	0,81	2,38	705	26	0,81		C, D
	137,950	1,89	720	20	0,81	2,25	720	24	0,82		C, D
	155,750	1,70	720	18	0,80	2,02	720	22	0,81		C, D
	174,375	1,51	720	16	0,80	1,80	720	19	0,81		C, D
	196,875	1,36	720	14	0,79	1,62	720	17	0,80		C, D
GSS06 - 2W □□□ **1D**	10,238	9,31	298	274	0,92	10,62	282	328	0,91		C, D
	11,200	8,95	313	250	0,92	10,44	304	300	0,92		C, D
	14,286	7,61	341	196	0,92	9,13	340	235	0,92		C, D
	15,869	7,81	380	176	0,90	8,22	333	212	0,90		C, D
	17,360	7,62	405	161	0,90	8,02	356	194	0,90		C, D
	22,143	7,12	482	127	0,90	7,49	423	152	0,90		C, D
	27,125	6,58	545	103	0,89	7,08	489	124	0,90		C, D
	31,738	4,60	418	88	0,84	4,83	367	106	0,84		C, D
	35,306	5,30	570	79	0,89	6,36	571	95	0,89		C, D
	39,200	4,28	474	71	0,83	4,50	417	86	0,83		C, D
	43,917	4,45	592	64	0,89	5,34	594	77	0,89		C, D
	50,000	3,86	544	56	0,83	4,20	495	67	0,83		C, D
	54,250	3,74	576	52	0,83	4,19	539	62	0,83		C, D
	61,250	3,39	584	46	0,82	3,80	547	55	0,83		C, D
	70,611	3,16	630	40	0,83	3,55	591	48	0,83		C, D
	79,722	2,87	638	35	0,82	3,22	599	42	0,82		C, D
	87,833	2,76	680	32	0,82	3,09	637	38	0,83		C, D
	99,167	2,50	688	28	0,81	2,80	646	34	0,82		C, D
	113,667	2,28	720	25	0,82	2,63	697	30	0,82		C, D
	128,333	2,04	720	22	0,81	2,38	705	26	0,81		C, D
	137,950	1,89	720	20	0,81	2,25	720	24	0,82		C, D
	155,750	1,70	720	18	0,80	2,02	720	62	0,81		C, D
GSS06 - 2W □□□ **1E**	5,833	10,50	190	480	0,91	9,84	147	576	0,90		C, D
	8,000	10,71	267	350	0,91	10,73	222	420	0,91		C, D
	9,042	9,17	254	310	0,90	9,67	223	372	0,90		C, D
	10,238	10,19	326	274	0,92	10,62	282	328	0,91		C, D
	11,200	9,90	347	250	0,92	10,44	304	300	0,92		C, D
	12,400	8,37	318	226	0,90	8,82	279	271	0,90		C, D
	14,286	10,19	456	196	0,92	9,67	360	235	0,92		C, D
	15,869	7,81	380	176	0,90	8,22	333	212	0,90		C, D
	17,360	7,62	405	161	0,90	8,02	356	194	0,90		C, D
	20,417	5,17	299	137	0,83	5,46	262	165	0,83		C, D
	22,143	7,12	482	127	0,90	7,49	423	152	0,90		C, D
	24,800	4,92	350	113	0,84	5,18	307	136	0,84		C, D
	27,125	6,74	558	103	0,89	7,08	489	124	0,90		C, D
	31,738	4,60	418	88	0,84	4,83	367	106	0,84		C, D
	35,306	5,79	622	79	0,89	6,52	585	95	0,89		C, D
	39,200	4,28	474	71	0,83	4,50	417	86	0,83		C, D
	43,917	5,01	666	64	0,89	5,64	627	77	0,89		C, D
	50,000	3,86	544	56	0,83	4,20	495	67	0,83		C, D
	54,250	3,74	576	52	0,83	4,19	539	62	0,83		C, D
	61,250	3,39	584	46	0,82	3,80	547	55	0,83		C, D
	70,611	3,16	630	40	0,83	3,55	591	48	0,83		C, D
	79,722	2,87	638	35	0,82	3,22	599	42	0,82		C, D
	87,833	2,76	680	32	0,82	3,09	637	38	0,83		C, D
	99,167	2,50	688	28	0,81	2,80	646	34	0,82		C, D

Abmessungen ab Seite 7-114

$M_{2\,zul} \leq 720$ Nm		GSS06-2W □□□									
		50 Hz				60 Hz				50 Hz	60 Hz
Getriebe mit freier Antriebswelle	i	$P_{1\,zul}$ [kW]	$M_{2\,zul}$ [Nm]	n_2 [min^{-1}]	η	$P_{1\,zul}$ [kW]	$M_{2\,zul}$ [Nm]	n_2 [min^{-1}]	η	Rücksprache erforderlich bei Einbaulage	
		n_1 = 2800 min^{-1}				**n_1 = 3360 min^{-1}**					
GSS06 - 2W □□□ **1F**	5,833	10,50	190	480	0,91					C, D	
	8,000	10,71	267	350	0,91					C, D	
	9,042	9,17	254	310	0,90					C, D	
	10,238	10,19	326	274	0,92					C, D	
	11,200	9,90	347	250	0,92					C, D	
	12,400	8,37	318	226	0,90					C, D	
	14,286	10,19	456	196	0,92					C, D	
	15,869	7,81	380	176	0,90					C, D	
	17,360	7,62	405	161	0,90					C, D	
	20,417	5,17	299	137	0,83					C, D	
	22,143	7,12	482	127	0,90					C, D	
	24,800	4,92	350	113	0,84					C, D	
	27,125	6,74	558	103	0,89					C, D	
	31,738	4,60	418	88	0,84					C, D	
	39,200	4,28	474	71	0,83					C, D	
	50,000	3,86	544	56	0,83					C, D	
	54,250	3,74	576	52	0,83					C, D	
	61,250	3,39	584	46	0,82					C, D	
		n_1 = 1400 min^{-1}				**n_1 = 1680 min^{-1}**					
GSS06 - 2W □□□ **1C**	14,286	2,47	222	98	0,92	2,96	222	118	0,92		
	22,143	2,47	331	63	0,89	2,96	332	76	0,89		
	35,306	1,71	361	40	0,88	2,05	363	48	0,88		
	43,917	1,43	373	32	0,87	1,71	375	38	0,88		
	50,000	2,47	685	28	0,81	2,80	650	34	0,82		
	70,611	1,71	664	20	0,81	2,05	669	24	0,81		
	79,722	1,66	720	18	0,80	1,97	720	21	0,81		
	87,833	1,43	682	16	0,80	1,71	689	19	0,81		
	99,167	1,35	720	14	0,79	1,60	720	17	0,80		
	113,667	1,10	672	12	0,79	1,32	679	15	0,80		
	128,333	1,06	720	11	0,78	1,26	720	13	0,78		
	137,950	0,95	700	10	0,78	1,15	707	12	0,79		
	155,750	0,88	720	9,0	0,77	1,05	720	11	0,77		
	174,375	0,77	698	8,0	0,77	0,92	706	9,6	0,78		
	196,875	0,71	720	7,1	0,75	0,84	720	8,5	0,76		
GSS06 - 2W □□□ **1D**	10,238	4,66	300	137	0,92	5,59	299	164	0,92		
	11,200	4,48	315	125	0,92	5,37	315	150	0,92		
	14,286	3,80	342	98	0,92	4,57	342	118	0,92		
	15,869	4,66	450	88	0,89	5,59	451	106	0,89		
	17,360	4,48	473	81	0,89	5,37	474	97	0,89		
	22,143	3,80	510	63	0,89	4,57	512	76	0,89		
	27,125	3,29	539	52	0,88	3,95	540	62	0,89		
	31,738	3,40	609	44	0,83	3,81	572	53	0,83		
	35,306	2,65	562	40	0,88	3,18	564	48	0,88		
	39,200	2,91	637	36	0,82	3,27	599	43	0,82		
	43,917	2,23	583	32	0,87	2,67	586	38	0,88		
	50,000	2,50	693	28	0,81	2,80	650	34	0,82		
	54,250	2,38	720	26	0,82	2,71	689	31	0,82		
	61,250	2,13	720	23	0,81	2,46	696	27	0,81		
	70,611	1,85	720	20	0,81	2,20	720	24	0,81		
	79,722	1,66	720	18	0,80	1,97	720	21	0,81		
	87,833	1,50	720	16	0,80	1,79	720	19	0,81		
	99,167	1,35	720	14	0,79	1,60	720	17	0,80		
	113,667	1,18	720	12	0,79	1,40	720	15	0,80		
	128,333	1,06	720	11	0,78	1,26	720	13	0,78		
	137,950	0,98	720	10	0,78	1,17	720	12	0,79		
	155,750	0,88	720	9,0	0,77	1,05	720	11	0,77		
GSS06 - 2W □□□ **1E**	5,833	8,82	322	240	0,92	10,34	314	288	0,92		
	8,000	8,82	442	175	0,92	9,22	385	210	0,92		
	9,042	7,53	417	155	0,90	7,92	366	186	0,90		
	10,238	7,50	483	137	0,92	9,01	482	164	0,92		
	11,200	7,12	501	125	0,92	8,54	501	150	0,92		

Abmessungen ab Seite 7-114

$M_{2\,zul} \leq 720$ Nm		GSS06-2W □□□									
		50 Hz				60 Hz				50 Hz	60 Hz
Getriebe mit freier Antriebswelle	i	$P_{1\,zul}$ [kW]	$M_{2\,zul}$ [Nm]	n_2 [min^{-1}]	η	$P_{1\,zul}$ [kW]	$M_{2\,zul}$ [Nm]	n_2 [min^{-1}]	η	Rücksprache erforderlich bei Einbaulage	
		n_1 = 1400 min^{-1}				**n_1 = 1680 min^{-1}**					
GSS06 - 2W □□□ **1E**	12,400	6,90	523	113	0,90	7,26	459	136	0,90		
	14,286	5,88	528	98	0,92	7,05	528	118	0,92		
	15,869	6,26	605	88	0,89	6,78	548	106	0,89		
	17,360	5,90	624	81	0,89	6,62	584	97	0,89		
	20,417	4,23	488	69	0,83	4,45	429	82	0,83		
	22,143	5,02	673	63	0,89	5,66	634	76	0,89		
	24,800	3,98	561	57	0,83	4,29	505	68	0,84		
	27,125	4,38	718	52	0,88	4,94	676	62	0,89		
	31,738	3,40	609	44	0,83	3,81	572	53	0,83		
	35,306	3,40	720	40	0,88	4,06	720	48	0,88		
	39,200	2,91	637	36	0,82	3,27	599	43	0,82		
	43,917	2,75	720	32	0,87	3,28	720	38	0,88		
	50,000	2,50	693	28	0,81	2,80	650	34	0,82		
	54,250	2,38	720	26	0,82	2,71	689	31	0,82		
	61,250	2,13	720	23	0,81	2,46	696	27	0,81		
	70,611	1,85	720	20	0,81	2,20	720	24	0,81		
	79,722	1,66	720	18	0,80	1,97	720	21	0,81		
	87,833	1,50	720	16	0,80	1,79	720	19	0,81		
	99,167	1,35	720	14	0,79	1,60	720	17	0,80		
GSS06 - 2W □□□ **1F**	5,833	9,75	356	240	0,92	10,34	314	288	0,92		C, D
	8,000	9,74	489	175	0,92	9,22	385	210	0,92		C, D
	9,042	7,53	417	155	0,90	7,92	366	186	0,90		C, D
	10,238	8,11	522	137	0,92	9,50	508	164	0,92		C, D
	11,200	7,45	524	125	0,92	8,94	524	150	0,92		C, D
	12,400	6,90	523	113	0,90	7,26	459	136	0,90		C, D
	14,286	5,88	528	98	0,92	7,05	528	118	0,92		C, D
	15,869	6,26	605	88	0,89	6,78	548	106	0,89		C, D
	17,360	5,90	624	81	0,89	6,62	584	97	0,89		C, D
	20,417	4,23	488	69	0,83	4,45	429	82	0,83		C, D
	22,143	5,02	673	63	0,89	5,66	634	76	0,89		C, D
	24,800	3,98	561	57	0,83	4,29	505	68	0,84		C, D
	27,125	4,38	718	52	0,88	4,94	676	62	0,89		C, D
	31,738	3,40	609	44	0,83	3,81	572	53	0,83		C, D
	39,200	2,91	637	36	0,82	3,27	599	43	0,82		C, D
	50,000	2,50	693	28	0,81	2,80	650	34	0,82		C, D
	54,250	2,38	720	26	0,82	2,71	689	31	0,82		C, D
	61,250	2,13	720	23	0,81	2,46	696	27	0,81		C, D
		n_1 = 700 min^{-1}				**n_1 = 840 min^{-1}**					
GSS06 - 2W □□□ **1C**	14,286	1,23	221	49	0,92	1,48	220	59	0,91		
	22,143	1,23	326	32	0,87	1,48	328	38	0,88		
	35,306	0,85	353	20	0,86	1,02	355	24	0,87		
	43,917	0,71	363	16	0,85	0,86	366	19	0,86		
	50,000	1,23	663	14	0,79	1,48	670	17	0,80		
	70,611	0,85	639	9,9	0,78	1,02	646	12	0,79		
	79,722	0,85	710	8,8	0,77	1,02	718	11	0,77		
	87,833	0,71	655	8,0	0,77	0,86	662	9,6	0,78		
	99,167	0,71	720	7,1	0,75	0,84	720	8,5	0,76		
	113,667	0,55	646	6,2	0,76	0,66	652	7,4	0,76		
	128,333	0,55	715	5,5	0,74	0,66	720	6,6	0,75		
	137,950	0,48	670	5,1	0,75	0,57	679	6,1	0,76		
	155,750	0,46	720	4,5	0,73	0,55	720	5,4	0,74		
	174,375	0,38	665	4,0	0,73	0,46	676	4,8	0,74		
	196,875	0,38	720	3,6	0,71	0,44	720	4,3	0,73		
GSS06 - 2W □□□ **1D**	10,238	2,33	293	68	0,90	2,79	300	82	0,92		
	11,200	2,24	311	63	0,91	2,69	303	75	0,89		
	14,286	1,90	341	49	0,92	2,28	338	59	0,91		
	15,869	2,33	445	44	0,88	2,79	446	53	0,88		
	17,360	2,24	467	40	0,88	2,69	468	48	0,88		
	22,143	1,90	502	32	0,87	2,28	505	38	0,88		
	27,125	1,64	528	26	0,87	1,97	531	31	0,87		
	31,738	2,05	720	22	0,81	2,44	720	27	0,82		

Abmessungen ab Seite 7-114

$M_{2\,zul} \leq 720$ Nm		GSS06-2W □□□									
		50 Hz				60 Hz				50 Hz	60 Hz
Getriebe mit freier Antriebswelle	i	$P_{1\,zul}$ [kW]	$M_{2\,zul}$ [Nm]	n_2 [min^{-1}]	η	$P_{1\,zul}$ [kW]	$M_{2\,zul}$ [Nm]	n_2 [min^{-1}]	η	Rücksprache erforderlich bei Einbaulage	
		$n_1 = 700$ min^{-1}				$n_1 = 840$ min^{-1}					
GSS06 - 2W □□□ **1D**	35,306	1,33	549	20	0,86	1,59	552	24	0,87		
	39,200	1,69	720	18	0,80	2,01	720	21	0,81		
	43,917	1,11	568	16	0,85	1,34	572	19	0,86		
	50,000	1,34	720	14	0,79	1,59	720	17	0,80		
	54,250	1,23	720	13	0,79	1,46	720	16	0,80		
	61,250	1,11	720	11	0,78	1,31	720	14	0,79		
	70,611	0,96	720	9,9	0,78	1,14	720	12	0,79		
	79,722	0,86	720	8,8	0,77	1,03	720	11	0,77		
	87,833	0,78	720	8,0	0,77	0,93	720	9,6	0,78		
	99,167	0,71	720	7,1	0,75	0,84	720	8,5	0,76		
	113,667	0,61	720	6,2	0,76	0,73	720	7,4	0,76		
	128,333	0,55	720	5,5	0,74	0,66	720	6,6	0,75		
	137,950	0,51	720	5,1	0,75	0,61	720	6,1	0,76		
	155,750	0,46	720	4,5	0,73	0,55	720	5,4	0,74		
GSS06 - 2W □□□ **1E**	5,833	4,41	323	120	0,92	5,29	323	144	0,92		
	8,000	4,41	444	88	0,92	5,29	444	105	0,92		
	9,042	4,41	485	77	0,89	5,29	486	93	0,89		
	10,238	3,75	472	68	0,90	4,50	484	82	0,92		
	11,200	3,56	494	63	0,91	4,27	483	75	0,89		
	12,400	4,41	661	57	0,89	5,29	663	68	0,89		
	14,286	2,94	527	49	0,92	3,53	523	59	0,91		
	15,869	3,75	717	44	0,88	4,48	715	53	0,88		
	17,360	3,45	720	40	0,88	4,13	720	48	0,88		
	20,417	2,86	650	34	0,82	3,20	610	41	0,82		
	22,143	2,73	720	32	0,87	3,25	720	38	0,88		
	24,800	2,58	715	28	0,82	2,89	671	34	0,82		
	27,125	2,24	720	26	0,87	2,67	720	31	0,87		
	31,738	2,05	720	22	0,81	2,44	720	27	0,82		
	35,306	1,74	720	20	0,86	2,07	720	24	0,87		
	39,200	1,69	720	18	0,80	2,01	720	21	0,81		
	43,917	1,41	720	16	0,85	1,68	720	19	0,86		
	50,000	1,34	720	14	0,79	1,59	720	17	0,80		
	54,250	1,23	720	13	0,79	1,46	720	16	0,80		
	61,250	1,11	720	11	0,78	1,31	720	14	0,79		
	70,611	0,96	720	9,9	0,78	1,14	720	12	0,79		
	79,722	0,86	720	8,8	0,77	1,03	720	11	0,77		
	87,833	0,78	720	8,0	0,77	0,93	720	9,6	0,78		
	99,167	0,71	720	7,1	0,75	0,84	720	8,5	0,76		
GSS06 - 2W □□□ **1F**	5,833	6,67	489	120	0,92	8,00	489	144	0,92		
	8,000	5,13	517	88	0,92	6,16	516	105	0,92		
	9,042	5,82	640	77	0,89	6,55	601	93	0,89		
	10,238	4,06	510	68	0,90	4,87	523	82	0,92		
	11,200	3,72	517	63	0,91	4,47	505	75	0,89		
	12,400	4,70	705	57	0,89	5,30	663	68	0,89		
	14,286	2,94	527	49	0,92	3,53	523	59	0,91		
	15,869	3,77	720	44	0,88	4,48	715	53	0,88		
	17,360	3,45	720	40	0,88	4,13	720	48	0,88		
	20,417	2,86	650	34	0,82	3,20	610	41	0,82		
	22,143	2,73	720	32	0,87	3,25	720	38	0,88		
	24,800	2,58	715	28	0,82	2,89	671	34	0,82		
	27,125	2,24	720	26	0,87	2,67	720	31	0,87		
	31,738	2,05	720	22	0,81	2,44	720	27	0,82		
	39,200	1,69	720	18	0,80	2,01	720	21	0,81		
	50,000	1,34	720	14	0,79	1,59	720	17	0,80		
	54,250	1,23	720	13	0,79	1,46	720	16	0,80		
	61,250	1,11	720	11	0,78	1,31	720	14	0,79		

Abmessungen ab Seite 7-114

$M_{2\,zul} \leq 720$ Nm		GSS06-3W □□□									
		50 Hz				60 Hz				50 Hz	60 Hz
Getriebe mit freier Antriebswelle	i	$P_{1\,zul}$ [kW]	$M_{2\,zul}$ [Nm]	n_2 [min^{-1}]	η	$P_{1\,zul}$ [kW]	$M_{2\,zul}$ [Nm]	n_2 [min^{-1}]	η	Rücksprache erforderlich bei Einbaulage	
		$n_1 = 1400$ min^{-1}				$n_1 = 1680$ min^{-1}					
GSS06 - 3W □□□ **1A**	126,531	0,59	381	11	0,75	0,71	385	13	0,76		
	142,857	0,59	422	9,8	0,73	0,71	428	12	0,75		
	155,000	0,59	460	9,0	0,74	0,71	466	11	0,75		
	175,000	0,59	512	8,0	0,73	0,71	516	9,6	0,73		
	194,857	0,65	626	7,2	0,73	0,78	632	8,6	0,74		
	220,000	0,65	697	6,4	0,72	0,78	704	7,6	0,73		
	238,700	0,61	720	5,9	0,72	0,73	720	7,0	0,73		
	269,500	0,55	720	5,2	0,71	0,66	720	6,2	0,72		
	310,689	0,48	720	4,5	0,71	0,57	720	5,4	0,72		
	350,778	0,44	720	4,0	0,69	0,51	720	4,8	0,70		
	386,467	0,40	720	3,6	0,69	0,47	720	4,4	0,70		
	436,333	0,36	720	3,2	0,67	0,42	720	3,9	0,69		
	497,722	0,32	720	2,8	0,67	0,37	720	3,4	0,69		
	561,944	0,29	720	2,5	0,66	0,34	720	3,0	0,67		
	630,803	0,26	720	2,2	0,66	0,30	720	2,7	0,67		
	712,197	0,23	720	2,0	0,64	0,27	720	2,4	0,65		
	816,333	0,20	720	1,7	0,64	0,24	720	2,1	0,65		
	921,667	0,18	720	1,5	0,63	0,22	720	1,8	0,64		
	1023,000	0,16	720	1,4	0,63	0,19	720	1,6	0,64		
	1155,000	0,15	720	1,2	0,61	0,18	720	1,5	0,62		
	1241,550	0,14	720	1,1	0,62	0,16	720	1,4	0,63		
	1401,750	0,12	720	1,0	0,61	0,15	720	1,2	0,61		
	1635,693	0,11	720	0,9	0,61	0,13	720	1,0	0,61		
	1846,750	0,10	720	0,8	0,60	0,11	720	0,9	0,60		
GSS06 - 3W □□□ **1B**	126,531	1,11	720	11	0,75	1,32	720	13	0,76		
	142,857	1,01	720	9,8	0,73	1,19	720	12	0,75		
	155,000	0,92	720	9,0	0,74	1,09	720	11	0,75		
	175,000	0,83	720	8,0	0,73	0,99	720	9,6	0,73		
	194,857	0,74	720	7,2	0,73	0,88	720	8,6	0,74		
	220,000	0,67	720	6,4	0,72	0,79	720	7,6	0,73		
	238,700	0,61	720	5,9	0,72	0,73	720	7,0	0,73		
	269,500	0,55	720	5,2	0,71	0,66	720	6,2	0,72		
	310,689	0,48	720	4,5	0,71	0,57	720	5,4	0,72		
	350,778	0,44	720	4,0	0,69	0,51	720	4,8	0,70		
	386,467	0,40	720	3,6	0,69	0,47	720	4,4	0,70		
	436,333	0,36	720	3,2	0,67	0,42	720	3,9	0,69		
	497,722	0,32	720	2,8	0,67	0,37	720	61,9	0,69		
	561,944	0,29	720	2,5	0,66	0,34	720	3,0	0,67		
	630,803	0,26	720	2,2	0,66	0,30	720	2,7	0,67		
	712,197	0,23	720	2,0	0,64	0,27	720	2,4	0,65		
	816,333	0,20	720	1,7	0,64	0,24	720	2,1	0,65		
	921,667	0,18	720	1,5	0,63	0,22	720	1,8	0,64		
	1023,000	0,16	720	1,4	0,63	0,19	720	1,6	0,64		
	1155,000	0,15	720	1,2	0,61	0,18	720	1,5	0,62		
	1241,550	0,14	720	1,1	0,62	0,16	720	1,4	0,63		
	1401,750	0,12	720	1,0	0,61	0,15	720	1,2	0,61		
GSS06 - 3W □□□ **1C**	126,531	1,11	720	11	0,75	1,32	720	13	0,76		
	142,857	1,01	720	9,8	0,73	1,19	720	12	0,75		
	155,000	0,92	720	9,0	0,74	1,09	720	11	0,75		
	175,000	0,83	720	8,0	0,73	0,99	720	9,6	0,73		
	194,857	0,74	720	7,2	0,73	0,88	720	8,6	0,74		
	220,000	0,67	720	6,4	0,72	0,79	720	7,6	0,73		
	238,700	0,61	720	5,9	0,72	0,73	720	7,0	0,73		
	269,500	0,55	720	5,2	0,71	0,66	720	6,2	0,72		
	310,689	0,48	720	4,5	0,71	0,57	720	5,4	0,72		
	350,778	0,44	720	4,0	0,69	0,51	720	4,8	0,70		
	386,467	0,40	720	3,6	0,69	0,47	720	4,4	0,70		
	436,333	0,36	720	3,2	0,67	0,42	720	3,9	0,69		
	497,722	0,32	720	2,8	0,67	0,37	720	3,4	0,69		
	561,944	0,29	720	2,5	0,66	0,34	720	3,0	0,67		

Abmessungen ab Seite 7-114

$M_{2\,zul} \leq 720$ Nm		GSS06-3W □□□									
		50 Hz				60 Hz				50 Hz	60 Hz
Getriebe mit freier Antriebswelle	i	$P_{1\,zul}$ [kW]	$M_{2\,zul}$ [Nm]	n_2 [min^{-1}]	η	$P_{1\,zul}$ [kW]	$M_{2\,zul}$ [Nm]	n_2 [min^{-1}]	η	Rücksprache erforderlich bei Einbaulage	
		$n_1 = 700$ min^{-1}				$n_1 = 840$ min^{-1}					
GSS06 - 3W □□□ **1A**	126,531	0,30	366	5,5	0,72	0,35	370	6,6	0,73		
	142,857	0,30	405	4,9	0,70	0,35	411	5,9	0,71		
	155,000	0,30	440	4,5	0,71	0,35	447	5,4	0,72		
	175,000	0,30	486	4,0	0,69	0,35	495	4,8	0,70		
	194,857	0,32	593	3,6	0,69	0,39	604	4,3	0,70		
	220,000	0,32	653	3,2	0,67	0,39	666	3,8	0,69		
	238,700	0,32	711	2,9	0,68	0,39	720	3,5	0,69		
	269,500	0,30	720	2,6	0,66	0,35	720	3,1	0,67		
	310,689	0,26	720	2,3	0,66	0,30	720	2,7	0,67		
	350,778	0,23	720	2,0	0,64	0,28	720	2,4	0,65		
	386,467	0,21	720	1,8	0,64	0,25	720	2,2	0,65		
	436,333	0,19	720	1,6	0,63	0,23	720	1,9	0,64		
	497,722	0,17	720	1,4	0,63	0,20	720	1,7	0,64		
	561,944	0,15	720	1,3	0,62	0,18	720	1,5	0,62		
	630,803	0,14	720	1,1	0,62	0,16	720	1,3	0,63		
	712,197	0,12	720	1,0	0,60	0,15	720	1,2	0,61		
	816,333	0,11	720	0,9	0,61	0,13	720	1,0	0,61		
	921,667	0,10	720	0,8	0,60	0,11	720	0,9	0,60		
	1023,000	0,09	720	0,7	0,60	0,10	720	0,8	0,60		
	1155,000	0,08	720	0,6	0,59	0,09	720	0,7	0,59		
	1241,550	0,07	720	0,6	0,59	0,09	720	0,7	0,60		
	1401,750	0,06	720	0,5	0,58	0,08	720	0,6	0,59		
	1635,693	0,06	720	0,4	0,58	0,07	720	0,5	0,59		
	1846,750	0,05	720	0,4	0,58	0,06	720	0,5	0,58		
GSS06 - 3W □□□ **1B**	126,531	0,58	720	5,5	0,72	0,69	720	6,6	0,73		
	142,857	0,53	720	4,9	0,70	0,62	720	5,9	0,71		
	155,000	0,48	720	4,5	0,71	0,57	720	5,4	0,72		
	175,000	0,44	720	4,0	0,69	0,52	720	4,8	0,70		
	194,857	0,39	720	3,6	0,69	0,46	720	4,3	0,70		
	220,000	0,36	720	3,2	0,67	0,42	720	3,8	0,69		
	238,700	0,33	720	2,9	0,68	0,39	720	3,5	0,69		
	269,500	0,30	720	2,6	0,66	0,35	720	3,1	0,67		
	310,689	0,26	720	2,3	0,66	0,30	720	2,7	0,67		
	350,778	0,23	720	2,0	0,64	0,28	720	2,4	0,65		
	386,467	0,21	720	1,8	0,64	0,25	720	2,2	0,65		
	436,333	0,19	720	1,6	0,63	0,23	720	1,9	0,64		
	497,722	0,17	720	1,4	0,63	0,20	720	1,7	0,64		
	561,944	0,15	720	1,3	0,62	0,18	720	1,5	0,62		
	630,803	0,14	720	1,1	0,62	0,16	720	1,3	0,63		
	712,197	0,12	720	1,0	0,60	0,15	720	1,2	0,61		
	816,333	0,11	720	0,9	0,61	0,13	720	1,0	0,61		
	921,667	0,10	720	0,8	0,60	0,11	720	0,9	0,60		
	1023,000	0,09	720	0,7	0,60	0,10	720	0,8	0,60		
	1155,000	0,08	720	0,6	0,59	0,09	720	0,7	0,59		
	1241,550	0,07	720	0,6	0,59	0,09	720	0,7	0,60		
	1401,750	0,06	720	0,5	0,58	0,08	720	0,6	0,59		
GSS06 - 3W □□□ **1C**	126,531	0,58	720	5,5	0,72	0,69	720	6,6	0,73		
	142,857	0,53	720	4,9	0,70	0,62	720	5,9	0,71		
	155,000	0,48	720	4,5	0,71	0,57	720	5,4	0,72		
	175,000	0,44	720	4,0	0,69	0,52	720	4,8	0,70		
	194,857	0,39	720	3,6	0,69	0,46	720	4,3	0,70		
	220,000	0,36	720	3,2	0,67	0,42	720	3,8	0,69		
	238,700	0,33	720	2,9	0,68	0,39	720	3,5	0,69		
	269,500	0,30	720	2,6	0,66	0,35	720	3,1	0,67		
	310,689	0,26	720	2,3	0,66	0,30	720	2,7	0,67		
	350,778	0,23	720	2,0	0,64	0,28	720	2,4	0,65		
	386,467	0,21	720	1,8	0,64	0,25	720	2,2	0,65		
	436,333	0,19	720	1,6	0,63	0,23	720	1,9	0,64		
	497,722	0,17	720	1,4	0,63	0,20	720	1,7	0,64		
	561,944	0,15	720	1,3	0,62	0,18	720	1,5	0,62		

Abmessungen ab Seite 7-114

$M_{2\,zul} \leq$ 1250 Nm		GSS07-2W □□□									
		50 Hz				60 Hz				50 Hz	60 Hz
Getriebe mit freier Antriebswelle	i	$P_{1\,zul}$ [kW]	$M_{2\,zul}$ [Nm]	n_2 [min^{-1}]	η	$P_{1\,zul}$ [kW]	$M_{2\,zul}$ [Nm]	n_2 [min^{-1}]	η	Rücksprache erforderlich bei Einbaulage	
		n_1 = 2800 min^{-1}				n_1 = 3360 min^{-1}					
GSS07 - 2W □□□ **1D**	14,286	9,08	410	196	0,93	10,89	410	235	0,93		C, D
	22,143	9,08	620	127	0,90	10,89	620	152	0,90		C, D
	35,306	6,37	690	79	0,90	7,64	692	95	0,90		C, D
	43,271	5,49	727	65	0,90	6,58	729	78	0,90		C, D
	50,000	6,14	882	56	0,84	6,44	773	67	0,85		C, D
	70,611	5,69	1161	40	0,85	6,01	1025	48	0,85		C, D
	79,722	5,16	1177	35	0,84	5,70	1085	42	0,84		C, D
	86,542	5,01	1248	32	0,84	5,61	1170	39	0,85		C, D
	97,708	4,49	1250	29	0,83	5,10	1186	34	0,84		C, D
	113,667	3,85	1250	25	0,84	4,59	1250	30	0,84		C, D
	128,333	3,44	1250	22	0,83	4,11	1250	26	0,83		C, D
	137,950	3,19	1250	20	0,83	3,81	1250	24	0,84		C, D
	155,750	2,86	1250	18	0,82	3,41	1250	22	0,83		C, D
	174,375	2,55	1250	16	0,82	3,04	1250	19	0,83		C, D
	196,875	2,28	1250	14	0,81	2,72	1250	17	0,82		C, D
GSS07 - 2W □□□ **1E**	10,000	15,20	480	280	0,93	15,98	420	336	0,92		C, D
	11,200	14,74	521	250	0,93	15,49	456	300	0,93		C, D
	14,286	13,79	623	196	0,93	14,49	545	235	0,93		C, D
	15,500	11,68	559	181	0,90	12,47	497	217	0,90		C, D
	17,360	11,34	607	161	0,90	11,89	531	194	0,90		C, D
	22,143	10,65	727	127	0,90	11,16	635	152	0,90		C, D
	27,125	10,10	844	103	0,90	10,59	738	124	0,90		C, D
	31,000	7,07	637	90	0,85	7,54	566	108	0,85		C, D
	35,306	9,45	1025	79	0,90	9,89	896	95	0,90		C, D
	39,200	6,54	739	71	0,85	6,87	647	86	0,85		C, D
	43,271	8,75	1159	65	0,90	9,40	1041	78	0,90		C, D
	50,000	6,14	882	56	0,84	6,44	773	67	0,85		C, D
	54,250	6,14	965	52	0,85	6,41	843	62	0,85		C, D
	61,250	5,82	1023	46	0,84	6,10	896	55	0,84		C, D
	70,611	5,69	1161	40	0,85	6,01	1025	48	0,85		C, D
	79,722	5,16	1177	35	0,84	5,70	1085	42	0,84		C, D
	86,542	5,01	1248	32	0,84	5,61	1170	39	0,85		C, D
	97,708	4,49	1250	29	0,83	5,10	1186	34	0,84		C, D
	113,667	3,85	1250	25	0,84	4,59	1250	30	0,84		C, D
	128,333	3,44	1250	22	0,83	4,11	1250	26	0,83		C, D
	137,950	3,19	1250	20	0,83	3,81	1250	24	0,84		C, D
	155,750	2,86	1250	18	0,82	3,41	1250	62	0,83		C, D
GSS07 - 2W □□□ **1F**	5,862	17,62	324	478	0,92					C, D	
	8,125	16,10	412	345	0,92					C, D	
	9,086	14,72	412	308	0,90					C, D	
	10,000	15,20	480	280	0,93					C, D	
	11,200	14,74	521	250	0,93					C, D	
	12,594	12,62	490	222	0,90					C, D	
	14,286	13,79	623	196	0,93					C, D	
	15,500	11,68	559	181	0,90					C, D	
	17,360	11,34	607	161	0,90					C, D	
	20,517	8,47	500	137	0,84					C, D	
	22,143	10,65	727	127	0,90					C, D	
	25,188	7,63	559	111	0,85					C, D	
	27,125	10,10	844	103	0,90					C, D	
	31,000	7,07	637	90	0,85					C, D	
	35,306	9,45	1025	79	0,90					C, D	
	39,200	6,54	739	71	0,85					C, D	
	43,271	8,98	1190	65	0,90					C, D	
	50,000	6,14	882	56	0,84					C, D	
	54,250	6,14	965	52	0,85					C, D	
	61,250	5,82	1023	46	0,84					C, D	
	70,611	5,69	1161	40	0,85					C, D	
	79,722	5,16	1177	35	0,84					C, D	
	86,542	5,01	1248	32	0,84					C, D	
	97,708	4,49	1250	29	0,83					C, D	

Abmessungen ab Seite 7-114

$M_{2\,zul} \leq$ 1250 Nm		GSS07-2W □□□									
		50 Hz				60 Hz				50 Hz	60 Hz
Getriebe mit freier Antriebswelle	i	$P_{1\,zul}$ [kW]	$M_{2\,zul}$ [Nm]	n_2 [min^{-1}]	η	$P_{1\,zul}$ [kW]	$M_{2\,zul}$ [Nm]	n_2 [min^{-1}]	η	Rücksprache erforderlich bei Einbaulage	
		n_1 = 2800 min^{-1}				**n_1 = 3360 min^{-1}**					
GSS07 - 2W □□□ **1G**	5,862	17,62	324	478	0,92					C, D	
	8,125	16,10	412	345	0,92					C, D	
	9,086	14,72	412	308	0,90					C, D	
	10,000	15,20	480	280	0,93					C, D	
	11,200	14,74	521	250	0,93					C, D	
	12,594	12,62	490	222	0,90					C, D	
	14,286	13,79	623	196	0,93					C, D	
	15,500	11,68	559	181	0,90					C, D	
	17,360	11,34	607	161	0,90					C, D	
	20,517	8,47	500	137	0,84					C, D	
	22,143	10,65	727	127	0,90					C, D	
	25,188	7,63	559	111	0,85					C, D	
	27,125	10,10	844	103	0,90					C, D	
	31,000	7,07	637	90	0,85					C, D	
	39,200	6,54	739	71	0,85					C, D	
	50,000	6,14	882	56	0,84					C, D	
	54,250	6,14	965	52	0,85					C, D	
	61,250	5,82	1023	46	0,84					C, D	
		n_1 = 1400 min^{-1}				**n_1 = 1680 min^{-1}**					
GSS07 - 2W □□□ **1D**	14,286	4,54	411	98	0,93	5,45	411	118	0,93		
	22,143	4,54	615	63	0,90	5,45	617	76	0,90		
	35,306	3,18	683	40	0,89	3,82	686	48	0,89		
	43,271	2,74	718	32	0,89	3,29	721	39	0,89		
	50,000	4,39	1250	28	0,83	5,04	1199	34	0,84		
	70,611	3,12	1250	20	0,83	3,72	1250	24	0,84		
	79,722	2,79	1250	18	0,82	3,33	1250	21	0,83		
	86,542	2,57	1250	16	0,82	3,06	1250	19	0,83		
	97,708	2,30	1250	14	0,81	2,74	1250	17	0,82		
	113,667	1,98	1250	12	0,82	2,35	1250	15	0,82		
	128,333	1,78	1250	11	0,80	2,11	1250	13	0,81		
	137,950	1,64	1250	10	0,81	1,95	1250	12	0,82		
	155,750	1,48	1250	9,0	0,80	1,76	1250	11	0,80		
	174,375	1,32	1250	8,0	0,80	1,56	1250	9,6	0,81		
	196,875	1,18	1250	7,1	0,79	1,41	1250	8,5	0,80		
GSS07 - 2W □□□ **1E**	10,000	9,39	595	140	0,93	11,27	594	168	0,93		
	11,200	8,73	620	125	0,93	10,48	619	150	0,93		
	14,286	7,38	668	98	0,93	8,85	668	118	0,93		
	15,500	9,39	896	90	0,90	10,23	814	108	0,90		
	17,360	8,73	932	81	0,90	9,93	885	97	0,90		
	22,143	7,38	1000	63	0,90	8,85	1003	76	0,90		
	27,125	6,35	1052	52	0,90	7,62	1054	62	0,90		
	31,000	5,94	1065	45	0,85	6,21	930	54	0,85		
	35,306	5,14	1104	40	0,89	6,17	1107	48	0,89		
	39,200	5,24	1175	36	0,84	5,72	1072	43	0,84		
	43,271	4,37	1145	32	0,89	5,25	1150	39	0,89		
	50,000	4,39	1250	28	0,83	5,04	1199	34	0,84		
	54,250	4,03	1250	26	0,84	4,81	1250	31	0,84		
	61,250	3,60	1250	23	0,83	4,30	1250	27	0,83		
	70,611	3,12	1250	20	0,83	3,72	1250	24	0,84		
	79,722	2,79	1250	18	0,82	3,33	1250	21	0,83		
	86,542	2,57	1250	16	0,82	3,06	1250	19	0,83		
	97,708	2,30	1250	14	0,81	2,74	1250	17	0,82		
	113,667	1,98	1250	12	0,82	2,35	1250	15	0,82		
	128,333	1,78	1250	11	0,80	2,11	1250	13	0,81		
	137,950	1,64	1250	10	0,81	1,95	1250	12	0,82		
	155,750	1,48	1250	9,0	0,80	1,76	1250	11	0,80		
GSS07 - 2W □□□ **1F**	5,862	14,55	539	239	0,93	15,30	472	287	0,93		C, D
	8,125	13,32	685	172	0,93	13,99	599	207	0,93		C, D
	9,086	11,21	628	154	0,90	11,75	549	185	0,90		C, D
	10,000	12,59	797	140	0,93	13,23	698	168	0,93		C, D
	11,200	12,21	866	125	0,93	12,82	758	150	0,93		C, D

Abmessungen ab Seite 7-114

$M_{2\,zul} \leq$ 1250 Nm		GSS07-2W □□□									
		50 Hz				60 Hz				50 Hz	60 Hz
Getriebe mit freier Antriebswelle	i	$P_{1\,zul}$ [kW]	$M_{2\,zul}$ [Nm]	n_2 [min^{-1}]	η	$P_{1\,zul}$ [kW]	$M_{2\,zul}$ [Nm]	n_2 [min^{-1}]	η	Rücksprache erforderlich bei Einbaulage	
		n_1 = 1400 min^{-1}				n_1 = 1680 min^{-1}					
GSS07 - 2W □□□ **1F**	12,594	10,30	799	111	0,90	10,79	698	133	0,90		C, D
	14,286	11,13	1009	98	0,93	12,01	906	118	0,93		C, D
	15,500	9,76	931	90	0,90	10,23	814	108	0,90		C, D
	17,360	9,48	1012	81	0,90	9,93	885	97	0,90		C, D
	20,517	6,46	764	68	0,85	6,78	669	82	0,85		C, D
	22,143	8,93	1211	63	0,90	9,35	1059	76	0,90		C, D
	25,188	6,25	913	56	0,85	6,54	797	67	0,85		C, D
	27,125	7,54	1250	52	0,90	8,89	1229	62	0,90		C, D
	31,000	5,94	1065	45	0,85	6,21	930	54	0,85		C, D
	35,306	5,82	1250	40	0,89	6,96	1250	48	0,89		C, D
	39,200	5,24	1175	36	0,84	5,72	1072	43	0,84		C, D
	43,271	4,77	1250	32	0,89	5,70	1250	39	0,89		C, D
	50,000	4,39	1250	28	0,83	5,04	1199	34	0,84		C, D
	54,250	4,03	1250	26	0,84	4,81	1250	31	0,84		C, D
	61,250	3,60	1250	23	0,83	4,30	1250	27	0,83		C, D
	70,611	3,12	1250	20	0,83	3,72	1250	24	0,84		C, D
	79,722	2,79	1250	18	0,82	3,33	1250	21	0,83		C, D
	86,542	2,57	1250	16	0,82	3,06	1250	19	0,83		C, D
	97,708	2,30	1250	14	0,81	2,74	1250	17	0,82		C, D
GSS07 - 2W □□□ **1G**	5,862	14,55	539	239	0,93	15,30	472	287	0,93		C, D
	8,125	13,32	685	172	0,93	13,99	599	207	0,93		C, D
	9,086	11,21	628	154	0,90	11,75	549	185	0,90		C, D
	10,000	12,59	797	140	0,93	13,23	698	168	0,93		C, D
	11,200	12,21	866	125	0,93	12,82	758	150	0,93		C, D
	12,594	10,30	799	111	0,90	10,79	698	133	0,90		C, D
	14,286	11,43	1036	98	0,93	12,01	906	118	0,93		C, D
	15,500	9,76	931	90	0,90	10,23	814	108	0,90		C, D
	17,360	9,48	1012	81	0,90	9,93	885	97	0,90		C, D
	20,517	6,46	764	68	0,85	6,78	669	82	0,85		C, D
	22,143	8,93	1211	63	0,90	9,35	1059	76	0,90		C, D
	25,188	6,25	913	56	0,85	6,54	797	67	0,85		C, D
	27,125	7,54	1250	52	0,90	8,89	1229	62	0,90		C, D
	31,000	5,94	1065	45	0,85	6,21	930	54	0,85		C, D
	39,200	5,24	1175	36	0,84	5,72	1072	43	0,84		C, D
	50,000	4,39	1250	28	0,83	5,04	1199	34	0,84		C, D
	54,250	4,03	1250	26	0,84	4,81	1250	31	0,84		C, D
	61,250	3,60	1250	23	0,83	4,30	1250	27	0,83		C, D
		n_1 = 700 min^{-1}				n_1 = 840 min^{-1}					
GSS07 - 2W □□□ **1D**	14,286	2,27	411	49	0,93	2,72	408	59	0,92		
	22,143	2,27	608	32	0,89	2,72	611	38	0,89		
	35,306	1,59	670	20	0,87	1,91	674	24	0,88		
	43,271	1,37	704	16	0,87	1,65	708	19	0,87		
	50,000	2,25	1250	14	0,81	2,68	1250	17	0,82		
	70,611	1,59	1241	9,9	0,81	1,91	1249	12	0,81		
	79,722	1,44	1250	8,8	0,80	1,72	1250	11	0,80		
	86,542	1,32	1250	8,1	0,80	1,57	1250	9,7	0,81		
	97,708	1,19	1250	7,2	0,79	1,42	1250	8,6	0,80		
	113,667	1,03	1250	6,2	0,79	1,22	1250	7,4	0,79		
	128,333	0,92	1250	5,5	0,77	1,10	1250	6,6	0,78		
	137,950	0,85	1250	5,1	0,78	1,02	1250	6,1	0,79		
	155,750	0,77	1250	4,5	0,76	0,91	1250	5,4	0,77		
	174,375	0,69	1250	4,0	0,77	0,81	1250	4,8	0,78		
	196,875	0,62	1250	3,6	0,75	0,73	1250	4,3	0,76		
GSS07 - 2W □□□ **1E**	10,000	4,69	584	70	0,91	5,63	596	84	0,93		
	11,200	4,37	614	63	0,92	5,24	603	75	0,90		
	14,286	3,69	668	49	0,93	4,43	664	59	0,92		
	15,500	4,69	887	45	0,89	5,63	889	54	0,90		
	17,360	4,37	922	40	0,89	5,24	925	48	0,89		
	22,143	3,69	988	32	0,89	4,43	992	38	0,89		
	27,125	3,17	1035	26	0,88	3,81	1041	31	0,89		
	31,000	3,54	1250	23	0,83	4,22	1250	27	0,84		

Abmessungen ab Seite 7-114

$M_{2\,zul} \leq$ 1250 Nm		GSS07-2W □□□									
		50 Hz				60 Hz				50 Hz	60 Hz
Getriebe mit freier Antriebswelle	i	$P_{1\,zul}$ [kW]	$M_{2\,zul}$ [Nm]	n_2 [min^{-1}]	η	$P_{1\,zul}$ [kW]	$M_{2\,zul}$ [Nm]	n_2 [min^{-1}]	η	Rücksprache erforderlich bei Einbaulage	
		n_1 = 700 min^{-1}				n_1 = 840 min^{-1}					
GSS07 - 2W □□□ **1E**	35,306	2,57	1082	20	0,87	3,08	1088	24	0,88		
	39,200	2,84	1250	18	0,82	3,38	1250	21	0,83		
	43,271	2,19	1122	16	0,87	2,62	1128	19	0,87		
	50,000	2,25	1250	14	0,81	2,68	1250	17	0,82		
	54,250	2,07	1250	13	0,82	2,46	1250	16	0,82		
	61,250	1,86	1250	11	0,81	2,21	1250	14	0,81		
	70,611	1,60	1250	9,9	0,81	1,91	1250	12	0,81		
	79,722	1,44	1250	8,8	0,80	1,72	1250	11	0,80		
	86,542	1,32	1250	8,1	0,80	1,57	1250	9,7	0,81		
	97,708	1,19	1250	7,2	0,79	1,42	1250	8,6	0,80		
	113,667	1,03	1250	6,2	0,79	1,22	1250	7,4	0,79		
	128,333	0,92	1250	5,5	0,77	1,10	1250	6,6	0,78		
	137,950	0,85	1250	5,1	0,78	1,02	1250	6,1	0,79		
	155,750	0,77	1250	4,5	0,76	0,91	1250	5,4	0,77		
GSS07 - 2W □□□ **1F**	5,862	8,07	599	119	0,93	9,68	599	143	0,93		
	8,125	8,07	831	86	0,93	9,68	831	103	0,93		
	9,086	8,07	900	77	0,90	9,68	902	92	0,90		
	10,000	7,09	882	70	0,91	8,51	899	84	0,93		
	11,200	6,60	928	63	0,92	7,92	912	75	0,90		
	12,594	8,07	1242	56	0,90	9,05	1164	67	0,90		
	14,286	5,57	1007	49	0,93	6,68	1002	59	0,92		
	15,500	6,61	1250	45	0,89	7,92	1250	54	0,90		
	17,360	5,92	1250	40	0,89	7,08	1250	48	0,89		
	20,517	5,12	1201	34	0,84	5,66	1109	41	0,84		
	22,143	4,67	1250	32	0,89	5,58	1250	38	0,89		
	25,188	4,33	1250	28	0,84	5,14	1244	33	0,85		
	27,125	3,83	1250	26	0,88	4,57	1250	31	0,89		
	31,000	3,54	1250	23	0,83	4,22	1250	27	0,84		
	35,306	2,97	1250	20	0,87	3,54	1250	24	0,88		
	39,200	2,84	1250	18	0,82	3,38	1250	21	0,83		
	43,271	2,44	1250	16	0,87	2,91	1250	19	0,87		
	50,000	2,25	1250	14	0,81	2,68	1250	17	0,82		
	54,250	2,07	1250	13	0,82	2,46	1250	16	0,82		
	61,250	1,86	1250	11	0,81	2,21	1250	14	0,81		
	70,611	1,60	1250	9,9	0,81	1,91	1250	12	0,81		
	79,722	1,44	1250	8,8	0,80	1,72	1250	11	0,80		
	86,542	1,32	1250	8,1	0,80	1,57	1250	9,7	0,81		
	97,708	1,19	1250	7,2	0,79	1,42	1250	8,6	0,80		
GSS07 - 2W □□□ **1G**	5,862	12,06	896	119	0,93	12,67	784	143	0,93		
	8,125	10,46	1079	86	0,93	11,60	996	103	0,93		
	9,086	9,38	1047	77	0,90	9,82	915	92	0,90		
	10,000	8,58	1067	70	0,91	10,29	1088	84	0,93		
	11,200	7,70	1083	63	0,92	9,24	1064	75	0,90		
	12,594	8,12	1250	56	0,90	9,05	1164	67	0,90		
	14,286	6,07	1099	49	0,93	7,29	1093	59	0,92		
	15,500	6,61	1250	45	0,89	7,92	1250	54	0,90		
	17,360	5,92	1250	40	0,89	7,08	1250	48	0,89		
	20,517	5,12	1201	34	0,84	5,66	1109	41	0,84		
	22,143	4,67	1250	32	0,89	5,58	1250	38	0,89		
	25,188	4,33	1250	28	0,84	5,14	1244	33	0,85		
	27,125	3,83	1250	26	0,88	4,57	1250	31	0,89		
	31,000	3,54	1250	23	0,83	4,22	1250	27	0,84		
	39,200	2,84	1250	18	0,82	3,38	1250	21	0,83		
	50,000	2,25	1250	14	0,81	2,68	1250	17	0,82		
	54,250	2,07	1250	13	0,82	2,46	1250	16	0,82		
	61,250	1,86	1250	11	0,81	2,21	1250	14	0,81		

Abmessungen ab Seite 7-114

$M_{2\,zul} \leq$ 1250 Nm		GSS07-3W □□□									
		50 Hz				60 Hz				50 Hz	60 Hz
Getriebe mit freier Antriebswelle	i	$P_{1\,zul}$ [kW]	$M_{2\,zul}$ [Nm]	n_2 [min^{-1}]	η	$P_{1\,zul}$ [kW]	$M_{2\,zul}$ [Nm]	n_2 [min^{-1}]	η	Rücksprache erforderlich bei Einbaulage	
		n_1 = 1400 min^{-1}				n_1 = 1680 min^{-1}					
GSS07 - 3W □□□ **1B**	126,531	1,42	953	11	0,78	1,71	960	13	0,78		
	142,857	1,42	1059	9,8	0,76	1,71	1069	12	0,77		
	155,000	1,42	1160	9,0	0,77	1,71	1167	11	0,78		
	175,000	1,39	1250	8,0	0,76	1,65	1250	9,6	0,76		
	201,746	0,99	1029	6,9	0,75	1,19	1045	8,3	0,77		
	227,778	0,99	1144	6,2	0,74	1,19	1158	7,4	0,75		
	247,139	0,99	1249	5,7	0,75	1,18	1250	6,8	0,75		
	279,028	0,89	1250	5,0	0,74	1,06	1250	6,0	0,74		
	321,673	0,77	1250	4,4	0,74	0,92	1250	5,2	0,75		
	363,179	0,70	1250	3,9	0,72	0,83	1250	4,6	0,73		
	394,245	0,64	1250	3,6	0,73	0,76	1250	4,3	0,74		
	445,116	0,58	1250	3,2	0,71	0,68	1250	3,8	0,72		
	490,403	0,53	1250	2,9	0,71	0,62	1250	3,4	0,72		
	553,681	0,48	1250	2,5	0,70	0,56	1250	3,0	0,71		
	634,639	0,42	1250	2,2	0,69	0,49	1250	2,7	0,71		
	716,528	0,38	1250	2,0	0,68	0,44	1250	2,3	0,69		
	833,556	0,33	1250	1,7	0,68	0,38	1250	2,0	0,69		
	941,111	0,29	1250	1,5	0,66	0,35	1250	1,8	0,67		
	1011,633	0,27	1250	1,4	0,66	0,32	1250	1,7	0,68		
	1142,167	0,25	1250	1,2	0,65	0,29	1250	1,5	0,66		
	1227,755	0,23	1250	1,1	0,65	0,27	1250	1,4	0,66		
	1386,175	0,21	1250	1,0	0,64	0,24	1250	1,2	0,65		
	1569,181	0,18	1250	0,9	0,64	0,22	1250	1,1	0,65		
	1771,656	0,17	1250	0,8	0,63	0,20	1250	1,0	0,63		
GSS07 - 3W □□□ **1C**	126,531	1,86	1250	11	0,78	2,22	1250	13	0,78		
	142,857	1,68	1250	9,8	0,76	1,99	1250	12	0,77		
	155,000	1,53	1250	9,0	0,77	1,83	1250	11	0,78		
	175,000	1,39	1250	8,0	0,76	1,65	1250	9,6	0,76		
	201,746	1,20	1250	6,9	0,75	1,42	1250	8,3	0,77		
	227,778	1,08	1250	6,2	0,74	1,28	1250	7,4	0,75		
	247,139	0,99	1250	5,7	0,75	1,18	1250	6,8	0,75		
	279,028	0,89	1250	5,0	0,74	1,06	1250	6,0	0,74		
	321,673	0,77	1250	4,4	0,74	0,92	1250	5,2	0,75		
	363,179	0,70	1250	3,9	0,72	0,83	1250	4,6	0,73		
	394,245	0,64	1250	3,6	0,73	0,76	1250	4,3	0,74		
	445,116	0,58	1250	3,2	0,71	0,68	1250	3,8	0,72		
	490,403	0,53	1250	2,9	0,71	0,62	1250	61,9	0,72		
	553,681	0,48	1250	2,5	0,70	0,56	1250	3,0	0,71		
	634,639	0,42	1250	2,2	0,69	0,49	1250	2,7	0,71		
	716,528	0,38	1250	2,0	0,68	0,44	1250	2,3	0,69		
	833,556	0,33	1250	1,7	0,68	0,38	1250	2,0	0,69		
	941,111	0,29	1250	1,5	0,66	0,35	1250	1,8	0,67		
	1011,633	0,27	1250	1,4	0,66	0,32	1250	1,7	0,68		
	1142,167	0,25	1250	1,2	0,65	0,29	1250	1,5	0,66		
	1227,755	0,23	1250	1,1	0,65	0,27	1250	1,4	0,66		
	1386,175	0,21	1250	1,0	0,64	0,24	1250	1,2	0,65		
GSS07 - 3W □□□ **1D**	126,531	1,86	1250	11	0,78	2,22	1250	13	0,78		
	142,857	1,68	1250	9,8	0,76	1,99	1250	12	0,77		
	155,000	1,53	1250	9,0	0,77	1,83	1250	11	0,78		
	175,000	1,39	1250	8,0	0,76	1,65	1250	9,6	0,76		
	201,746	1,20	1250	6,9	0,75	1,42	1250	8,3	0,77		
	227,778	1,08	1250	6,2	0,74	1,28	1250	7,4	0,75		
	247,139	0,99	1250	5,7	0,75	1,18	1250	6,8	0,75		
	279,028	0,89	1250	5,0	0,74	1,06	1250	6,0	0,74		
	321,673	0,77	1250	4,4	0,74	0,92	1250	5,2	0,75		
	363,179	0,70	1250	3,9	0,72	0,83	1250	4,6	0,73		
	394,245	0,64	1250	3,6	0,73	0,76	1250	4,3	0,74		
	445,116	0,58	1250	3,2	0,71	0,68	1250	3,8	0,72		
	490,403	0,53	1250	2,9	0,71	0,62	1250	3,4	0,72		
	553,681	0,48	1250	2,5	0,70	0,56	1250	3,0	0,71		

Abmessungen ab Seite 7-114

$M_{2\,zul} \leq$ 1250 Nm		GSS07-3W □□□									
		50 Hz				60 Hz				50 Hz	60 Hz
Getriebe mit freier Antriebswelle	i	$P_{1\,zul}$ [kW]	$M_{2\,zul}$ [Nm]	n_2 [min^{-1}]	η	$P_{1\,zul}$ [kW]	$M_{2\,zul}$ [Nm]	n_2 [min^{-1}]	η	Rücksprache erforderlich bei Einbaulage	
		n_1 = 700 min^{-1}				n_1 = 840 min^{-1}					
GSS07 - 3W □□□ **1B**	126,531	0,71	917	5,5	0,75	0,85	925	6,6	0,75		
	142,857	0,71	1017	4,9	0,73	0,85	1028	5,9	0,74		
	155,000	0,71	1110	4,5	0,74	0,85	1122	5,4	0,75		
	175,000	0,71	1231	4,0	0,73	0,85	1245	4,8	0,73		
	201,746	0,50	987	3,5	0,72	0,59	1001	4,2	0,73		
	227,778	0,50	1092	3,1	0,71	0,59	1109	3,7	0,72		
	247,139	0,50	1187	2,8	0,71	0,59	1207	3,4	0,72		
	279,028	0,47	1250	2,5	0,70	0,56	1250	3,0	0,71		
	321,673	0,41	1250	2,2	0,69	0,48	1250	2,6	0,70		
	363,179	0,37	1250	1,9	0,68	0,44	1250	2,3	0,69		
	394,245	0,34	1250	1,8	0,68	0,40	1250	2,1	0,69		
	445,116	0,31	1250	1,6	0,66	0,37	1250	1,9	0,68		
	490,403	0,28	1250	1,4	0,67	0,33	1250	1,7	0,68		
	553,681	0,25	1250	1,3	0,65	0,30	1250	1,5	0,66		
	634,639	0,22	1250	1,1	0,65	0,26	1250	1,3	0,66		
	716,528	0,20	1250	1,0	0,64	0,24	1250	1,2	0,65		
	833,556	0,17	1250	0,8	0,64	0,20	1250	1,0	0,65		
	941,111	0,16	1250	0,7	0,62	0,18	1250	0,9	0,63		
	1011,633	0,14	1250	0,7	0,63	0,17	1250	0,8	0,64		
	1142,167	0,13	1250	0,6	0,62	0,15	1250	0,7	0,62		
	1227,755	0,12	1250	0,6	0,62	0,14	1250	0,7	0,63		
	1386,175	0,11	1250	0,5	0,61	0,13	1250	0,6	0,62		
	1569,181	0,09	1250	0,5	0,62	0,11	1250	0,5	0,62		
	1771,656	0,09	1250	0,4	0,60	0,10	1250	0,5	0,61		
GSS07 - 3W □□□ **1C**	126,531	0,97	1250	5,5	0,75	1,15	1250	6,6	0,75		
	142,857	0,87	1250	4,9	0,73	1,04	1250	5,9	0,74		
	155,000	0,80	1250	4,5	0,74	0,95	1250	5,4	0,75		
	175,000	0,72	1250	4,0	0,73	0,86	1250	4,8	0,73		
	201,746	0,63	1250	3,5	0,72	0,74	1250	4,2	0,73		
	227,778	0,57	1250	3,1	0,71	0,67	1250	3,7	0,72		
	247,139	0,52	1250	2,8	0,71	0,62	1250	3,4	0,72		
	279,028	0,47	1250	2,5	0,70	0,56	1250	3,0	0,71		
	321,673	0,41	1250	2,2	0,69	0,48	1250	2,6	0,70		
	363,179	0,37	1250	1,9	0,68	0,44	1250	2,3	0,69		
	394,245	0,34	1250	1,8	0,68	0,40	1250	2,1	0,69		
	445,116	0,31	1250	1,6	0,66	0,37	1250	1,9	0,68		
	490,403	0,28	1250	1,4	0,67	0,33	1250	1,7	0,68		
	553,681	0,25	1250	1,3	0,65	0,30	1250	1,5	0,66		
	634,639	0,22	1250	1,1	0,65	0,26	1250	1,3	0,66		
	716,528	0,20	1250	1,0	0,64	0,24	1250	1,2	0,65		
	833,556	0,17	1250	0,8	0,64	0,20	1250	1,0	0,65		
	941,111	0,16	1250	0,7	0,62	0,18	1250	0,9	0,63		
	1011,633	0,14	1250	0,7	0,63	0,17	1250	0,8	0,64		
	1142,167	0,13	1250	0,6	0,62	0,15	1250	0,7	0,62		
	1227,755	0,12	1250	0,6	0,62	0,14	1250	0,7	0,63		
	1386,175	0,11	1250	0,5	0,61	0,13	1250	0,6	0,62		
GSS07 - 3W □□□ **1D**	126,531	0,97	1250	5,5	0,75	1,15	1250	6,6	0,75		
	142,857	0,87	1250	4,9	0,73	1,04	1250	5,9	0,74		
	155,000	0,80	1250	4,5	0,74	0,95	1250	5,4	0,75		
	175,000	0,72	1250	4,0	0,73	0,86	1250	4,8	0,73		
	201,746	0,63	1250	3,5	0,72	0,74	1250	4,2	0,73		
	227,778	0,57	1250	3,1	0,71	0,67	1250	3,7	0,72		
	247,139	0,52	1250	2,8	0,71	0,62	1250	3,4	0,72		
	279,028	0,47	1250	2,5	0,70	0,56	1250	3,0	0,71		
	321,673	0,41	1250	2,2	0,69	0,48	1250	2,6	0,70		
	363,179	0,37	1250	1,9	0,68	0,44	1250	2,3	0,69		
	394,245	0,34	1250	1,8	0,68	0,40	1250	2,1	0,69		
	445,116	0,31	1250	1,6	0,66	0,37	1250	1,9	0,68		
	490,403	0,28	1250	1,4	0,67	0,33	1250	1,7	0,68		
	553,681	0,25	1250	1,3	0,65	0,30	1250	1,5	0,66		

Abmessungen ab Seite 7-114

GSS□□-2M H□R

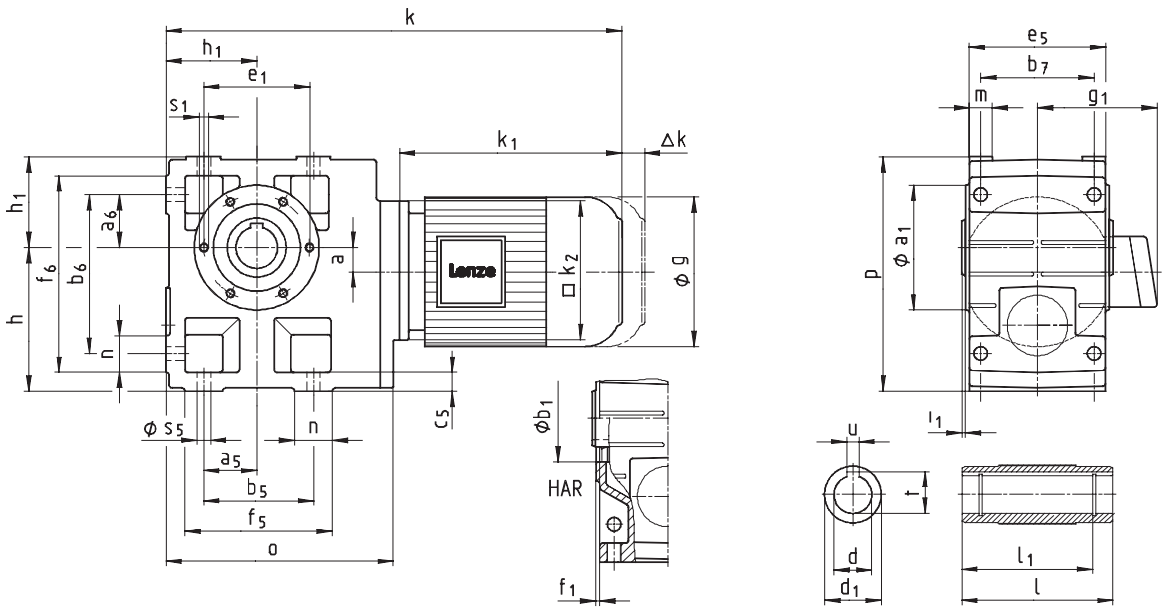
k
h1
e1
s1
k1
Δk
h1
a6
f6
b6
h
n
a
□ k2
ϕ g
Lenze
c5
ϕ s5
n
a5
b5
f5
o
ϕb1
HAR
f1
e5
b7
m
g1
p
ϕ a1
l1
u
t
d
d1
l1
l

Getriebemotor **GSS□□-2M H□R**			Motorgröße									
			063 C1□ C3□ C4□	071 C1□ C3□ C4□	080 C1□ C3□ C4□	090 C1□ C3□	100 C1□ C3□ C4□	112 C22 C31	112 C32 C41	132 C2□ C3□	160 -22	160 -32
Motor	g		123	138	156	176	196	220		261	310	
	g_1	ohne Option	100	109	141	146	157	167		195	207	
		Bremsmotor	107	116	130	135	146	156		195	207	
	k_1		188	207	225	275	309	319	363	404	475	519
	k_2		120	120	145	180	180	222		265	300	
	Δk^{**}	Bremse	40	52	73	70	79	90		109	96	
		Fremdlüfter	130	128	128	127	109	102		115	123	
		Fremdlüfter + Bremse	170	165	184	180	170	183		201	235	

Getriebegröße	Getriebe						Gesamtlänge									
	o	l^*	p^*	h^*	h_1	a	k									
04	181	115	171	100	71	20	378	397	420	480						
05	212	140	205	125	80	23	399	419	441	502	536					
06	255	160	250	150	100	26	439	459	481	542	576	592	636			
07	305	200	310	190	120	33			524	585	619	635	679	727	804	848

Getriebegröße	Fuß											
	a_5	a_6	b_5	b_6	b_7	c_5	e_5	f_5	f_6	n	m	s_5
04	45	45	90	119	85	14	100	112	141	22	20	9
05	47,5	47,5	95	140	105	17	127	124	169	29	21	11
06	60	60	120	170	120	20	145	156	206	36	23	14
07	70	70	140	210	150	25	180	185	255	45	28	18

Getriebegröße	Hohlwelle						Gewindelochkreis					
	d H7	l	d_1	l_1	u JS9	t +0,2	a_1	b_1 H7	e_1	f_1	i_1	s_1 6x60°
04	25 30	115	45	100	8 8	28,3 33,3	105	75	90	3	2,5	M6x12
05	30 35	140	50	124	8 10	33,3 38,3	118	80	100	4	4	M8x15
06	40 45	160	65	140	12 14	43,3 48,8	140	100	120	4	5	M10x16
07	50 55	200	75	175	14 16	53,8 59,3	165	115	140	5	5	M12x18

Maße in [mm]

* Maß k_2 beachten, bei Getriebegröße 04 mit Motorgröße 090 ist Maß $k_2/2 > h\text{-}a$
** Weitere Anbauten siehe Kap. 8

GSS□□-2M HAK

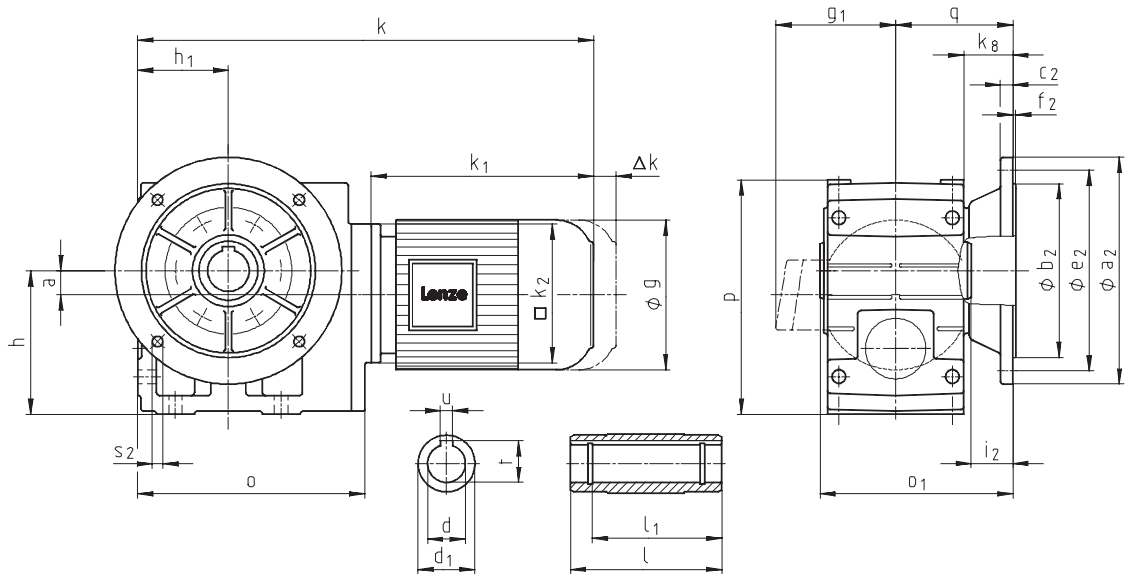
k
h1
k1
Δk
a
h
Lenze
□k2
ϕ g
s2
o
u
t
d
d1
l1
l
g1
q
k8
c2
f2
p
ϕ b2
ϕ e2
ϕ a2
i2
o1

Getriebemotor

GSS□□-2M HAK

Motor			Motorgröße 063 C1□ C3□ C4□	071 C1□ C3□ C4□	080 C1□ C3□ C4□	090 C1□ C3□	100 C1□ C3□ C4□	112 C22 C31	112 C32 C41	132 C2□ C3□	160 -22	160 -32
	g		123	138	156	176	196	220		261	310	
	g_1	ohne Option	100	109	141	146	157	167		195	207	
		Bremsmotor	107	116	130	135	146	156		195	207	
	k_1		188	207	225	275	309	319	363	404	475	519
	k_2		120	120	145	180	180	222		265	300	
	Δk^{**}	Bremse	40	52	73	70	79	90		109	96	
		Fremdlüfter	130	128	128	127	109	102		115	123	
		Fremdlüfter + Bremse	170	165	184	180	170	183		201	235	

Getriebegröße	Getriebe o	o_1*	p*	h*	h_1	a	k_8	q	Gesamtlänge k									
04	181	148	171	100	71	20	38	90,5	378	397	420	480						
05	212	173	205	125	80	23	40	103	399	419	441	502	536					
06	255	201	250	150	100	26	49	121	439	459	481	542	576	592	636			
07	305	255	310	190	120	33	65	155			524	585	619	635	679	727	804	848

Getriebegröße	Hohlwelle d H7	l	d_1	l_1	u JS9	t +0,2	Abtriebsflansch a_2	b_2 j7	c_2	e_2	f_2	i_2	s_2
04	25 30	115	45	100	8 8	28,3 33,3	160	110	10	130	3,5	33	4 x 9
05	30 35	140	50	124	8 10	33,3 38,3	200	130	12	165	3,5	33	4 x 11
06	40 45	160	65	140	12 14	43,3 48,8	200 250	130 180	12 15	165 215	3,5 4	42 41	4 x 11 4 x 14
07	50 55	200	75	175	14 16	53,8 59,3	250 300	180 230	15 17	215 265	4	55	4 x 14

Maße in [mm]

* Maß k_2 beachten, bei Getriebegröße 04 mit Motorgröße 090 ist Maß $k_2/2 > h-a$
** Weitere Anbauten siehe Kap. 8

GSS□□-2M V□R

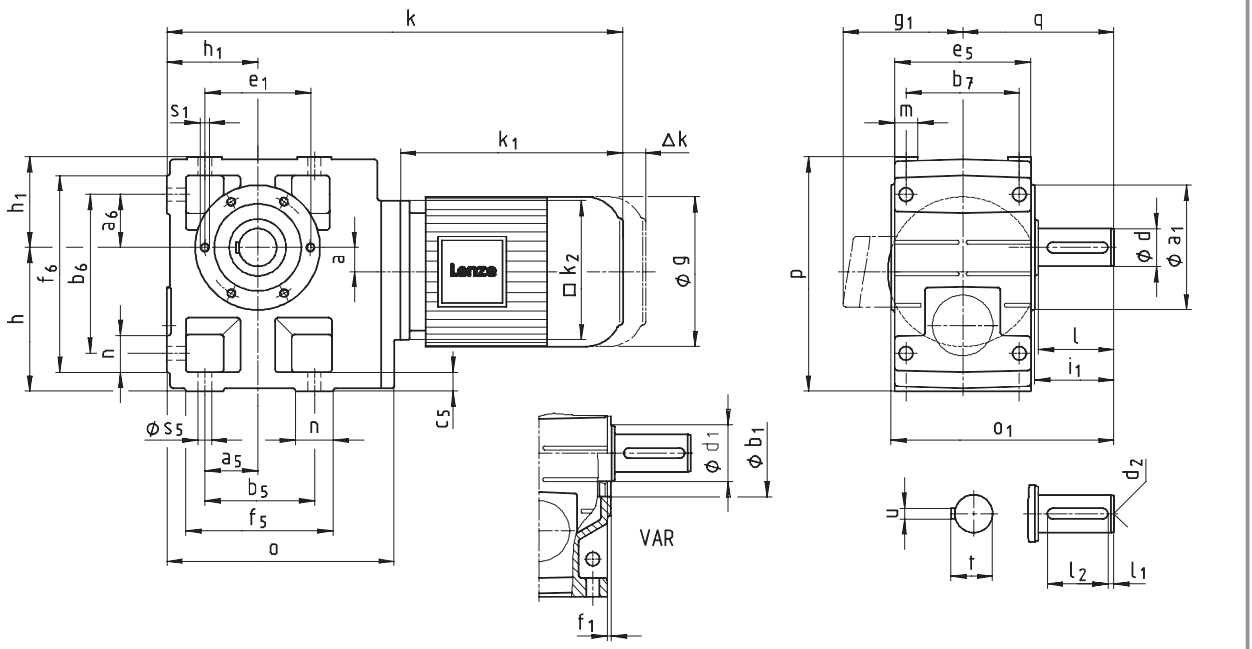
k
h1
e1
s1
k1
Δk
h1
a6
f6
b6
h
n
a
Lenze
□k2
ϕg
c5
ϕs5
n
a5
b5
f5
o
ϕd1
ϕb1
VAR
f1
g1
q
e5
b7
m
p
ϕd
ϕa1
l
i1
o1
d2
u
t
l2
l1

Getriebemotor GSS□□-2M V□R			Motorgröße									
			063 C1□ C3□ C4□	071 C1□ C3□ C4□	080 C1□ C3□ C4□	090 C1□ C3□	100 C1□ C3□ C4□	112 C22 C31	112 C32 C41	132 C2□ C3□	160 -22	160 -32
Motor	g		123	138	156	176	196	220		261	310	
	g_1	ohne Option	100	109	141	146	157	167		195	207	
		Bremsmotor	107	116	130	135	146	156		195	207	
	k_1		188	207	225	275	309	319	363	404	475	519
	k_2		120	120	145	180	180	222		265	300	
	Δk^{**}	Bremse	40	52	73	70	79	90		109	96	
		Fremdlüfter	130	128	128	127	109	102		115	123	
		Fremdlüfter + Bremse	170	165	184	180	170	183		201	235	

Getriebegröße	Getriebe o	o_1*	p*	h*	h_1	a	q	Gesamtlänge k									
04	181	163	171	100	71	20	107,5	378	397	420	480						
05	212	197	205	125	80	23	130	399	419	441	502	536					
06	255	236	250	150	100	26	160	439	459	481	542	576	592	636			
07	305	296	310	190	120	33	200			524	585	619	635	679	727	804	848

Getriebegröße	Fuß a_5	a_6	b_5	b_6	b_7	c_5	e_5	f_5	f_6	n	m	s_5
04	45	45	90	119	85	14	100	112	141	22	20	9
05	47,5	47,5	95	140	105	17	127	124	169	29	21	11
06	60	60	120	170	120	20	145	156	206	36	23	14
07	70	70	140	210	150	25	180	185	255	45	28	18

Getriebegröße	Vollwelle d k6	l	d_1	l_1	l_2	d_2	u	t	Gewindelochkreis a_1	b_1 H7	e_1	f_1	i_1	s_1 6x60°
04	25	50	45	4	40	M10	8	28	105	75	90	3	52,5	M6x12
05	30	60	50	6	45	M10	8	33	118	80	100	4	64	M8x15
06	40	80	65	7	63	M16	12	43	140	100	120	4	85	M10x16
07	50	100	75	8	80	M16	14	53,5	165	115	140	5	105	M12x18

Maße in [mm]

* Maß k_2 beachten, bei Getriebegröße 04 mit Motorgröße 090 ist Maß $k_2/2 > h\text{-}a$
** Weitere Anbauten siehe Kap. 8

GSS□□-2M VAK

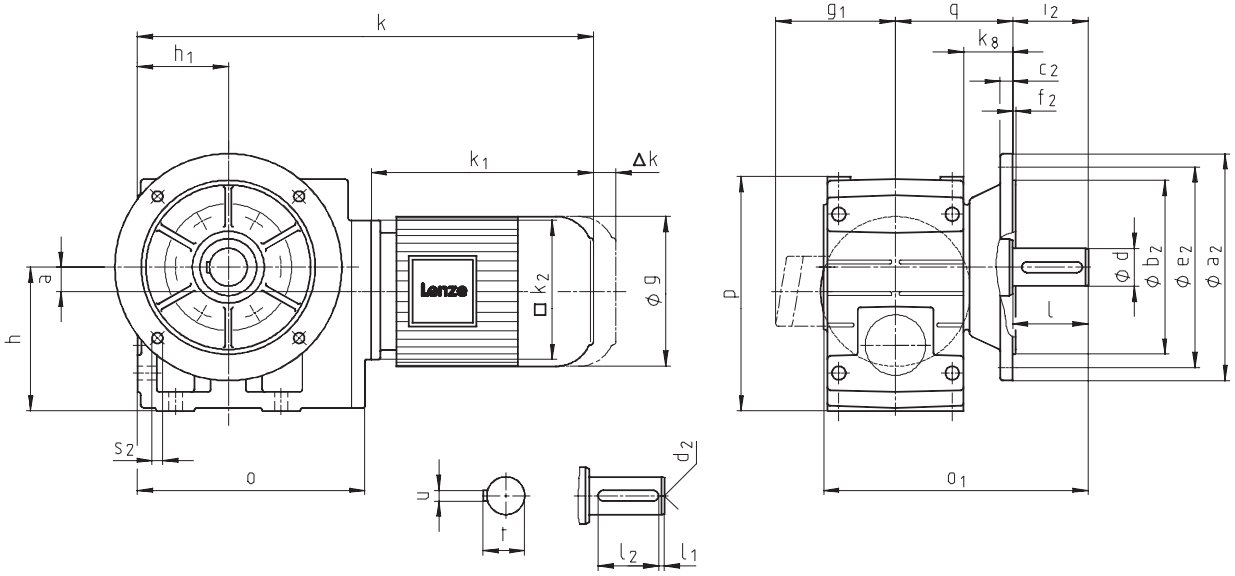
k
h1
k1
Δk
a
h
s2
o
u
t
d2
l2
l1
Lenze
□k2
ϕ g
g1
q
l2
k8
c2
f2
p
ϕ d
ϕ b2
ϕ e2
ϕ a2
l
o1

Getriebemotor **GSS□□-2M VAK**			Motorgröße									
			063 C1□ C3□ C4□	071 C1□ C3□ C4□	080 C1□ C3□ C4□	090 C1□ C3□	100 C1□ C3□ C4□	112 C22 C31	112 C32 C41	132 C2□ C3□	160 -22	160 -32
Motor	**g**		123	138	156	176	196	220		261	310	
	g_1	ohne Option	100	109	141	146	157	167		195	207	
		Bremsmotor	107	116	130	135	146	156		195	207	
	k_1		188	207	225	275	309	319	363	404	475	519
	k_2		120	120	145	180	180	222		265	300	
	Δk**	Bremse	40	52	73	70	79	90		109	96	
		Fremdlüfter	130	128	128	127	109	102		115	123	
		Fremdlüfter + Bremse	170	165	184	180	170	183		201	235	

Getriebegröße	Getriebe								Gesamtlänge									
	o	**o_1***	**p***	**h***	**h_1**	**a**	**k_8**	**q**	**k**									
04	181	196	171	100	71	20	38	90,5	378	397	420	480						
05	212	230	205	125	80	23	40	103	399	419	441	502	536					
06	255	277	250	150	100	26	49	121	439	459	481	542	576	592	636			
07	305	351	310	190	120	33	65	155			524	585	619	635	679	727	804	848

Getriebegröße	Vollwelle							Abtriebsflansch						
	d k6	**l**	**l_1**	**l_2**	**d_2**	**u**	**t**	**a_2**	**b_2** j7	**c_2**	**e_2**	**f_2**	**i_2**	**s_2**
04	25	50	4	40	M10	8	28	160	110	10	130	3,5	50	4 x 9
05	30	60	6	45	M10	8	33	200	130	12	165	3,5	60	4 x 11
06	40	80	7	63	M16	12	43	250	180	15	215	4	80	4 x 14
07	50	100	8	80	M16	14	53,5	250 300	180 230	15 17	215 265	4	100	4 x 14

Maße in [mm]

* Maß k_2 beachten, bei Getriebegröße 04 mit Motorgröße 090 ist Maß $k_2/2$ > h-a
** Weitere Anbauten siehe Kap. 8

GSS□□-3M H□R

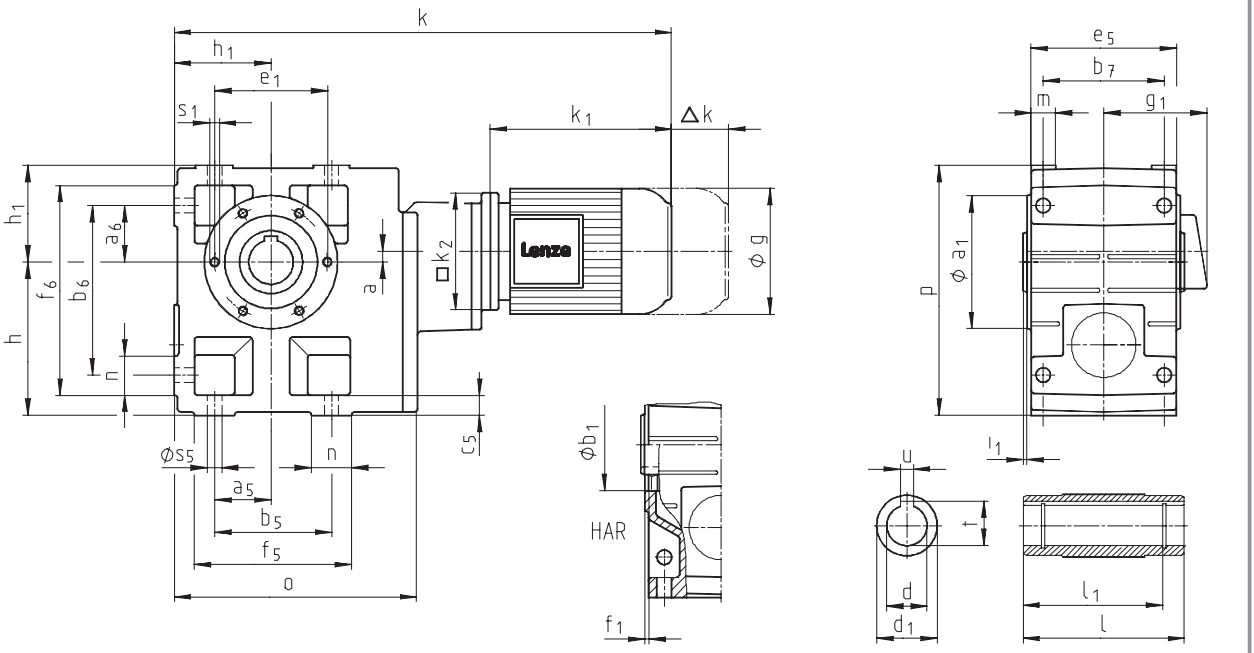
k
h1
e1
s1
k1
Δk
h1
a6
f6
b6
l
h
n
a
□k2
Lenze
ϕ g
c5
ϕs5
n
a5
b5
f5
o
ϕb1
HAR
f1
e5
b7
m
g1
p
ϕ a1
l1
u
t
d
d1
l1
l

Getriebemotor **GSS□□-3M H□R**			Motorgröße 063 C1□ C3□ C4□	071 C1□ C3□ C4□	080 C1□ C3□ C4□	090 C1□ C3□	100 C1□ C3□ C4□
Motor	g		123	138	156	176	196
	g_1	ohne Option	100	109	141	146	157
		Bremsmotor	107	116	130	135	146
	k_1		188	207	225	275	309
	k_2		120	120	145	180	180
	Δk**	Bremse	40	52	73	70	79
		Fremdlüfter	130	128	128	127	109
		Fremdlüfter + Bremse	170	165	184	180	170

Getriebegröße	Getriebe o	l*	p*	h	h_1	a	Gesamtlänge k				
05	209	140	205	125	80	13	476	495	518		
06	252	160	250	150	100	10	533	552	575	635	
07	299	200	310	190	120	12	587	606	629	689	723

Getriebegröße	Fuß a_5	a_6	b_5	b_6	b_7	c_5	e_5	f_5	f_6	n	m	s_5
05	47,5	47,5	95	140	105	17	127	124	169	29	21	11
06	60	60	120	170	120	20	145	156	206	36	23	14
07	70	70	140	210	150	25	180	185	255	45	28	18

Getriebegröße	Hohlwelle d H7	l	d_1	l_1	u JS9	t +0,2	Gewindelochkreis a_1	b_1 H7	e_1	f_1	i_1	s_1 6x60°
05	30 35	140	50	124	8 10	33,3 38,3	118	80	100	4	4	M8x15
06	40 45	160	65	140	12 14	43,3 48,8	140	100	120	4	5	M10x16
07	50 55	200	75	175	14 16	53,8 59,3	165	115	140	5	5	M12x18

Maße in [mm]

* Maß k_2 beachten
** Weitere Anbauten siehe Kap. 8

GSS□□-3M HAK

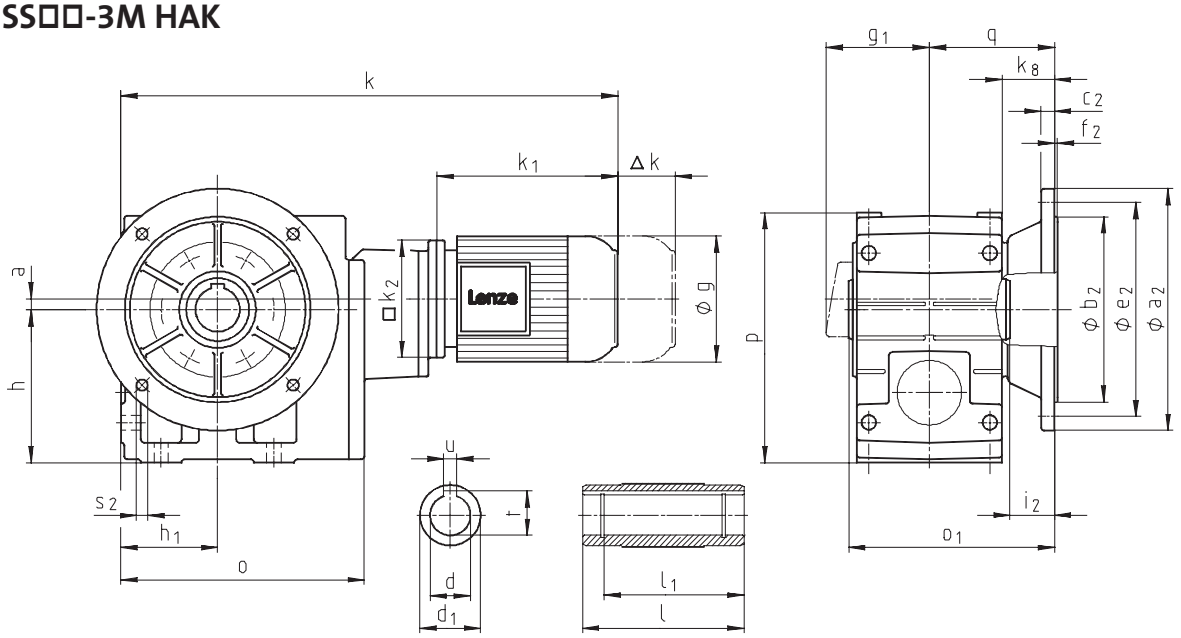
k
k1
Δk
a
h
□k2
Lenze
ϕg
s2
h1
o
u
t
d
d1
l1
l
g1
q
k8
c2
f2
p
ϕb2
ϕe2
ϕa2
i2
o1

Getriebemotor **GSS□□-3M HAK**			Motorgröße 063 C1□ C3□ C4□	071 C1□ C3□ C4□	080 C1□ C3□ C4□	090 C1□ C3□	100 C1□ C3□ C4□
Motor	**g**		123	138	156	176	196
	g_1	ohne Option	100	109	141	146	157
		Bremsmotor	107	116	130	135	146
	k_1		188	207	225	275	309
	k_2		120	120	145	180	180
	Δk**	Bremse	40	52	73	70	79
		Fremdlüfter	130	128	128	127	109
		Fremdlüfter + Bremse	170	165	184	180	170

Getriebegröße	Getriebe o	o_1*	p*	h	h_1	a	k_8	q	Gesamtlänge k				
05	209	173	205	125	80	13	40	103	476	495	518		
06	252	201	250	150	100	10	49	121	533	552	575	635	
07	299	255	310	190	120	12	65	155	587	606	629	689	723

Getriebegröße	Hohlwelle d H7	l	d_1	l_1	u JS9	t +0,2	Abtriebsflansch a_2	b_2 j7	c_2	e_2	f_2	i_2	s_2
05	30 35	140	50	124	8 10	33,3 38,3	200	130	12	165	3,5	33	4 x 11
06	40 45	160	65	140	12 14	43,3 48,8	200 250	130 180	12 15	165 215	3,5 4	42 41	4 x 11 4 x 14
07	50 55	200	75	175	14 16	53,8 59,3	250 300	180 230	15 17	215 265	4	55	4 x 14

Maße in [mm]

* Maß k_2 beachten
** Weitere Anbauten siehe Kap. 8

GSS□□-3M V□R

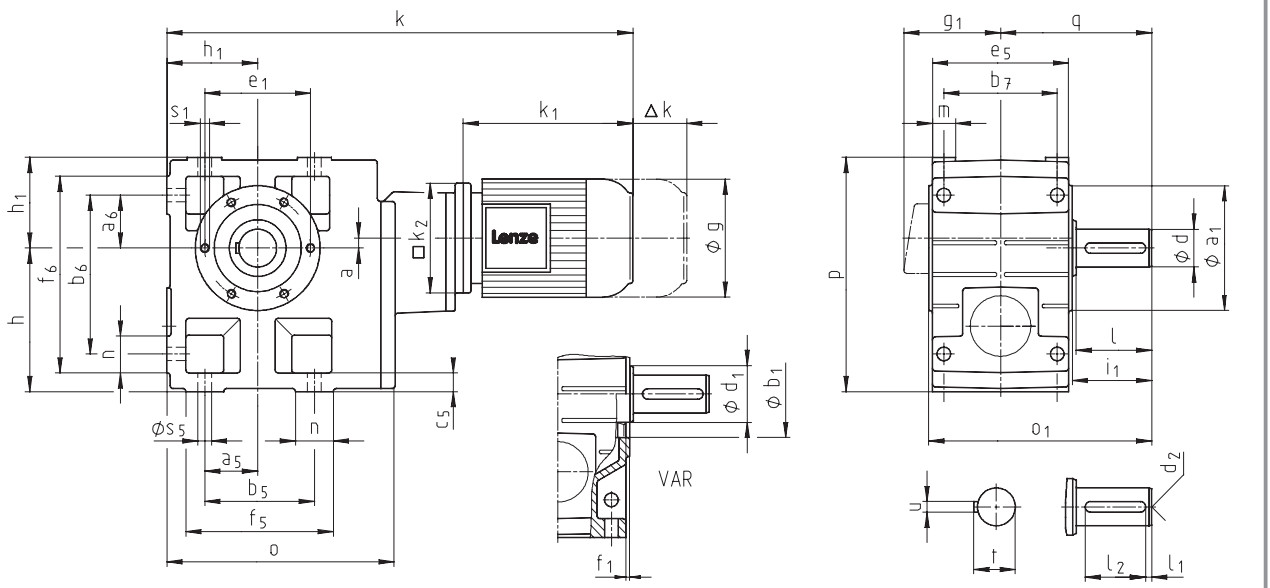
k
h1
e1
s1
k1
Δk
h1
a6
f6
b6
h
n
a
□k2
Lenze
ϕ g
c5
ϕs5
n
a5
b5
f5
o
ϕ d1
ϕ b1
VAR
f1
g1
q
e5
b7
m
p
ϕ d
ϕ a1
l
i1
o1
d2
u
t
l2
l1

Getriebemotor **GSS□□-3M V□R**			Motorgröße 063 C1□ C3□ C4□	071 C1□ C3□ C4□	080 C1□ C3□ C4□	090 C1□ C3□	100 C1□ C3□ C4□
Motor	**g**		123	138	156	176	196
	g_1	ohne Option	100	109	141	146	157
		Bremsmotor	107	116	130	135	146
	k_1		188	207	225	275	309
	k_2		120	120	145	180	180
	Δk**	Bremse	40	52	73	70	79
		Fremdlüfter	130	128	128	127	109
		Fremdlüfter + Bremse	170	165	184	180	170

Getriebegröße	Getriebe o	o_1*	p*	h	h_1	a	q	Gesamtlänge k				
05	209	197	205	125	80	13	130	476	495	518		
06	252	236	250	150	100	10	160	533	552	575	635	
07	299	296	310	190	120	12	200	587	606	629	689	723

Getriebegröße	Fuß a_5	a_6	b_5	b_6	b_7	c_5	e_5	f_5	f_6	n	m	s_5
05	47,5	47,5	95	140	105	17	127	124	169	29	21	11
06	60	60	120	170	120	20	145	156	206	36	23	14
07	70	70	140	210	150	25	180	185	255	45	28	18

Getriebegröße	Vollwelle d k6	l	d_1	l_1	l_2	d_2	u	t	Gewindelochkreis a_1	b_1 H7	e_1	f_1	i_1	s_1 6x60°
05	30	60	50	6	45	M10	8	33	118	80	100	4	64	M8x15
06	40	80	65	7	63	M16	12	43	140	100	120	4	85	M10x16
07	50	100	75	8	80	M16	14	53,5	165	115	140	5	105	M12x18

Maße in [mm]

* Maß k_2 beachten
** Weitere Anbauten siehe Kap. 8

GSS□□-3M VAK

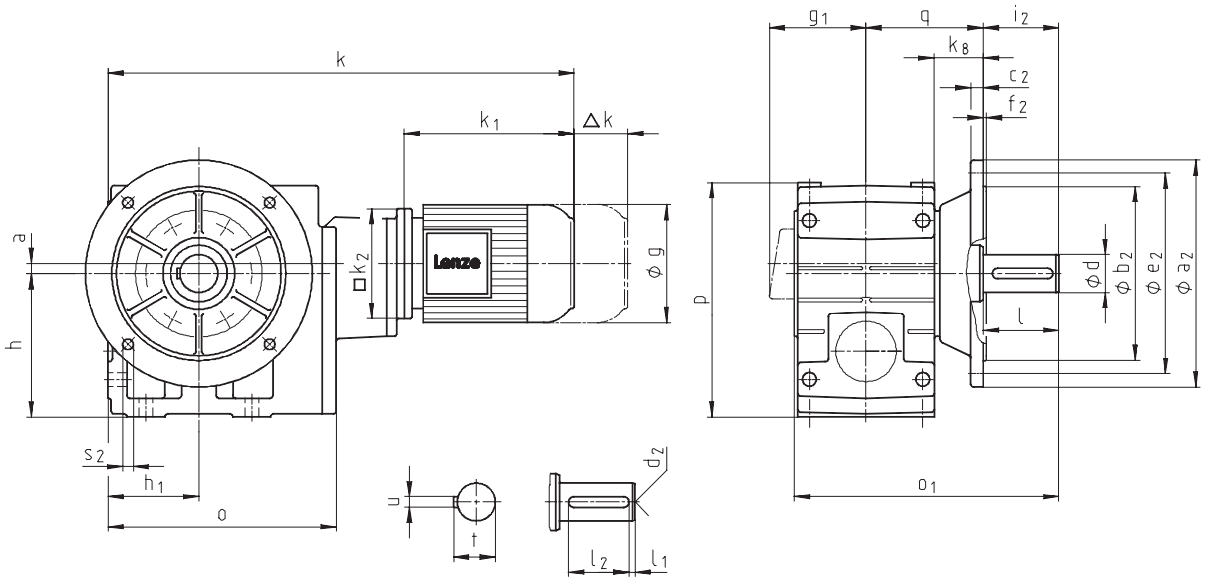
k
k1
Δk
a
h
□k2
Lenze
ϕ g
s2
h1
o
u
t
d2
l2
l1
g1
q
i2
k8
c2
f2
p
ϕ d
ϕ b2
ϕ e2
ϕ a2
l
o1

Getriebemotor **GSS□□-3M VAK**			Motorgröße 063 C1□ C3□ C4□	071 C1□ C3□ C4□	080 C1□ C3□ C4□	090 C1□ C3□	100 C1□ C3□ C4□
Motor	**g**		123	138	156	176	196
	g_1	ohne Option	100	109	141	146	157
		Bremsmotor	107	116	130	135	146
	k_1		188	207	225	275	309
	k_2		120	120	145	180	180
	Δk**	Bremse	40	52	73	70	79
		Fremdlüfter	130	128	128	127	109
		Fremdlüfter + Bremse	170	165	184	180	170

Getriebe-größe	Getriebe o	o_1*	p*	h	h_1	a	k_8	q	Gesamtlänge k				
05	209	230	205	125	80	13	40	103	476	495	518		
06	252	277	250	150	100	10	49	121	533	552	575	635	
07	299	351	310	190	120	12	65	155	587	606	629	689	723

Getriebe-größe	Vollwelle d k6	l	l_1	l_2	d_2	u	t	Abtriebsflansch a_2	b_2 j7	c_2	e_2	f_2	i_2	s_2
05	30	60	6	45	M10	8	33	200	130	12	165	3,5	60	4 x 11
06	40	80	7	63	M16	12	43	250	180	15	215	4	80	4 x 14
07	50	100	8	80	M16	14	53,5	250 300	180 230	15 17	215 265	4	100	4 x 14

Maße in [mm]

* Maß k_2 beachten
** Weitere Anbauten siehe Kap. 8

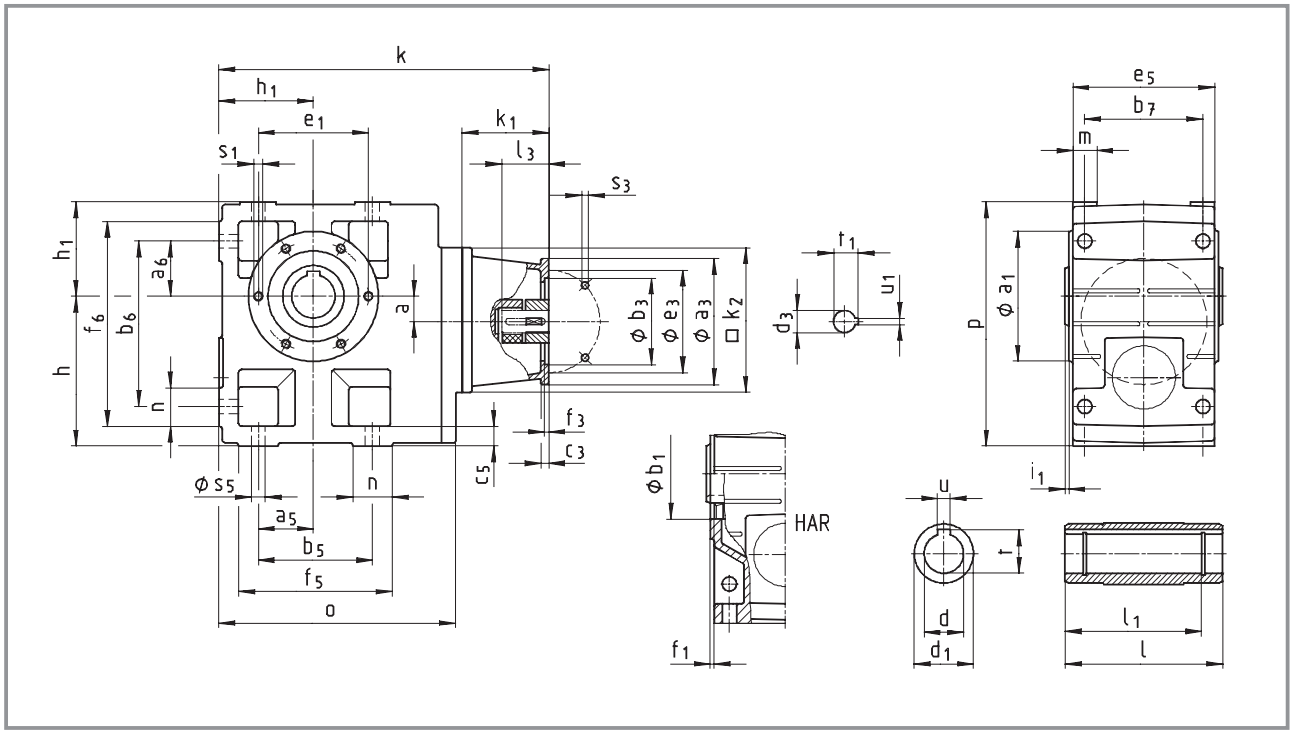

Getriebe GSS□□-2N H□R			Antriebsgröße									
			1A	1B	2B	1C	2C	3C	4C	6C	7C	1D	2D
			entspricht IEC-Motor										
			63	71	63	80	71	71	71	63	80	90	80
Gehäuse	k_1		75	77	75	91						115	
	k_2		120	145	120	145						180	
Flansch	a_3		90	105	90	160	160	105	120	160	120	160	
	b_3	H8	60	70	60	110	110	70	80	110	80	110	
	c_3		7	8	7	10	10	8	8	10	8	10	
	e_3		75	85	75	130	130	85	100	130	100	130	
	f_3		3	3		4	4	3	3,5	4	3,5	4	
	s_3	4 x	5,5	6,6	5,5	9	9	6,6	6,6	9	6,6	9	
erforderliche	d_3		11	14	11	19	14	14	14	11	19	24	19
Motorwellen	l_3	min	23	30	23	25				23	25	50	40
		max	23	30	23	40				40	40	50	50
	u_1		4	5	4	6	5	5	5	4	6	8	6
	t_1		12,5	16	12,5	21,5	16	16	16	12,5	21,5	27	21,5
Getriebe-größe			Gesamtlänge k										
04			265	272	265	286						320	
05				294		308						342	
06				334		348						382	
07						391						425	

Getriebe GSS□□-2N H□R			Antriebsgröße 1E	2E	3E	4E	1F	2F	3F	1G	2G	3G	1H	3H
			entspricht IEC-Motor											
			100 112	90	80	90	100 112	90	90	132	100 112	132	160	132
Gehäuse	k_1		110			130	139		159	180	160	180	214	184
	k_2		180			180	180		180	265			300	
Flansch	a_3		160			188	160		188	300	250	250	350	300
	b_3	H8	110			130	110		130	230	180	180	250	230
	c_3		10			20	10		20	18	18	35	20	18
	e_3		130			165	130		165	265	215	215	300	265
	f_3		4			4	4		4	4,5			6	4,5
	s_3	4 x	9			M10	9		M10	13,5			17,5	13,5
erforderliche Motorwellen	d_3		28	24	19	24	28	24	24	38	28	38	42	38
	l_3	min	30			50	30		50	80	60	80	110	80
		max	60			50	60		50	80	60	80	110	80
	u_1		8	8	6	8	8	8	8	10	8	10	12	10
	t_1		31	27	21,5	27	31	27	27	41	31	41	45	41

Getriebegröße	Gesamtlänge k									
05	337		357							
06	377		397	406		426				
07	420		440	449		469	504	484	504	542	512

Getriebegröße	Getriebe o	l*	p*	h*	h_1	a
04	181	115	171	100	71	20
05	212	140	205	125	80	23
06	255	160	250	150	100	26
07	305	200	310	190	120	33

Getriebegröße	Fuß a_5	a_6	b_5	b_6	b_7	c_5	e_5	f_5	f_6	n	m	s_5
04	45	45	90	119	85	14	100	112	141	22	20	9
05	47,5	47,5	95	140	105	17	127	124	169	29	21	11
06	60	60	120	170	120	20	145	156	206	36	23	14
07	70	70	140	210	150	25	180	185	255	45	28	18

Getriebegröße	Hohlwelle d H7	l	d_1	l_1	u JS9	t +0,2	Gewindelochkreis a_1	b_1 H7	e_1	f_1	i_1	s_1 6x60°
04	25 30	115	45	100	8 8	28,3 33,3	105	75	90	3	2,5	M6x12
05	30 35	140	50	124	8 10	33,3 38,3	118	80	100	4	4	M8x15
06	40 45	160	65	140	12 14	43,3 48,8	140	100	120	4	5	M10x16
07	50 55	200	75	175	14 16	53,8 59,3	165	115	140	5	5	M12x18

Maße in [mm]

* Maß k_2 beachten, bei Getriebegröße 04 mit Antriebsgröße 1D / 2D ist Maß $k_2/2$ > h-a

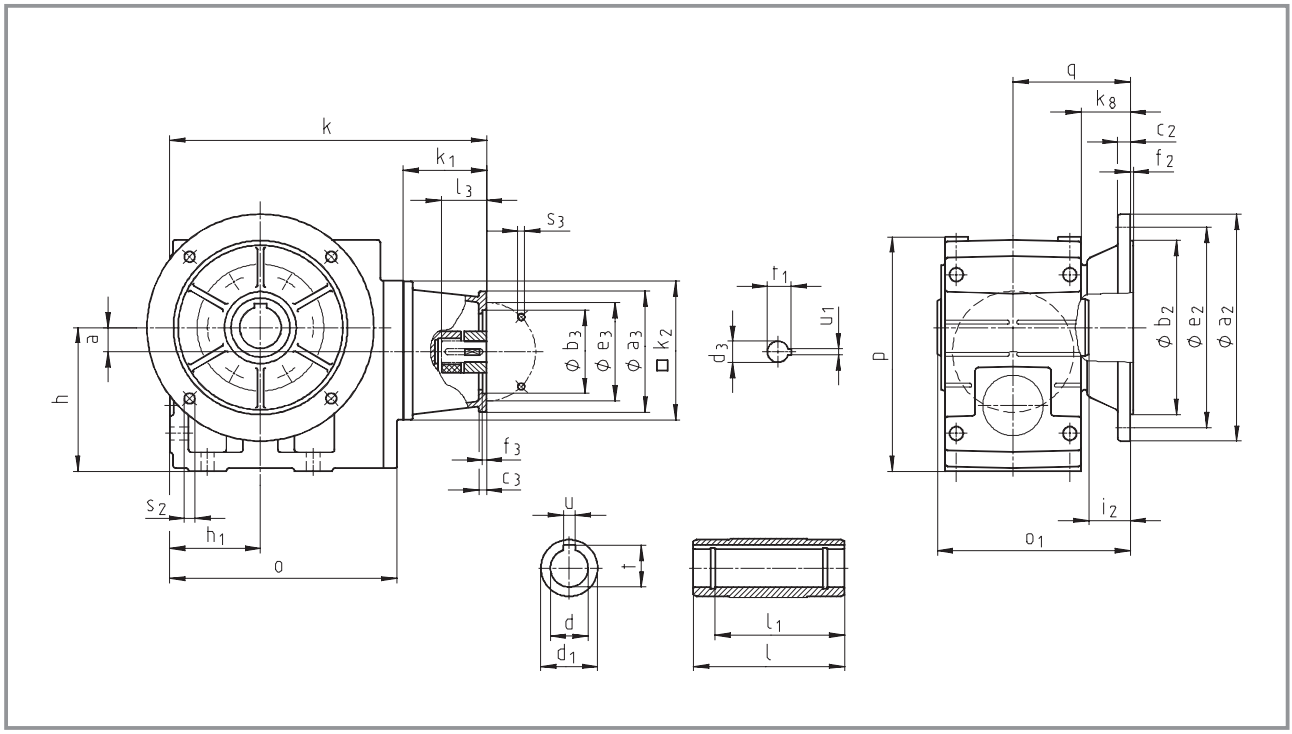

Getriebe **GSS□□-2N HAK**			Antriebsgröße									
			1A	**1B**	**2B**	**1C**	**2C**	**3C**	**4C**	**6C**	**7C**	**1D**	**2D**
			entspricht IEC-Motor										
			63	71	63	80	71	71	71	63	80	90	80
Gehäuse	k_1		75	77	75	91						115	
	k_2		120	145	120	145						180	
Flansch	a_3		90	105	90	160	160	105	120	160	120	160	
	b_3	H8	60	70	60	110	110	70	80	110	80	110	
	c_3		7	8	7	10	10	8	8	10	8	10	
	e_3		75	85	75	130	130	85	100	130	100	130	
	f_3		3	3		4	4	3	3,5	4	3,5	4	
	s_3	4 x	5,5	6,6	5,5	9	9	6,6	6,6	9	6,6	9	
erforderliche	d_3		11	14	11	19	14	14	14	11	19	24	19
Motorwellen	l_3	min	23	30	23	25				23	25	50	40
		max	23	30	23	40				40	40	50	50
	u_1		4	5	4	6	5	5	5	4	6	8	6
	t_1		12,5	16	12,5	21,5	16	16	16	12,5	21,5	27	21,5

Getriebe-größe	Gesamtlänge **k**						
04	265	272	265	286			320
05		294		308			342
06		334		348			382
07				391			425

Getriebe GSS□□-2N HAK			Antriebsgröße										
			1E	2E	3E	4E	1F	2F	3F	1G	2G	3G	1H	3H
			entspricht IEC-Motor											
			100 112	90	80	90	100 112	90	90	132	100 112	132	160	132
Gehäuse	k_1		110			130	139		159	180	160	180	214	184
	k_2		180			180	180		180	265			300	
Flansch	a_3		160			188	160		188	300	250	250	350	300
	b_3	H8	110			130	110		130	230	180	180	250	230
	c_3		10			20	10		20	18	18	35	20	18
	e_3		130			165	130		165	265	215	215	300	265
	f_3		4			4	4		4	4,5			6	4,5
	s_3	4 x	9			M10	9		M10	13,5			17,5	13,5
erforderliche Motorwellen	d_3		28	24	19	24	28	24	24	38	28	38	42	38
	l_3	min	30			50	30		50	80	60	80	110	80
		max	60			50	60		50	80	60	80	110	80
	u_1		8	8	6	8	8	8	8	10	8	10	12	10
	t_1		31	27	21,5	27	31	27	27	41	31	41	45	41

Getriebegröße	Gesamtlänge k								
05	337		357						
06	377		397	406		426			
07	420		440	449		469	504	484	504	542	512

Getriebegröße	Getriebe							
	o	o_1*	p*	h*	h_1	a	k_8	q
04	181	148	171	100	71	20	38	90,5
05	212	173	205	125	80	23	40	103
06	255	201	250	150	100	26	49	121
07	305	255	310	190	120	33	65	155

Getriebegröße	Hohlwelle						Abtriebsflansch						
	d H7	l	d_1	l_1	u JS9	t +0,2	a_2	b_2 j7	c_2	e_2	f_2	i_2	s_2
04	25 30	115	45	100	8 8	28,3 33,3	160	110	10	130	3,5	33	4 x 9
05	30 35	140	50	124	8 10	33,3 38,3	200	130	12	165	3,5	33	4 x 11
06	40 45	160	65	140	12 14	43,3 48,8	200 250	130 180	12 14,5	165 215	3,5 4	42 41	4 x 11 4 x 14
07	50 55	200	75	175	14 16	53,8 59,3	250 300	180 230	14,5 16,5	215 265	4	55	4 x 14

Maße in [mm]

* Maß k_2 beachten, bei Getriebegröße 04 mit Antriebsgröße 1D / 2D ist Maß $k_2/2 > h\text{-}a$

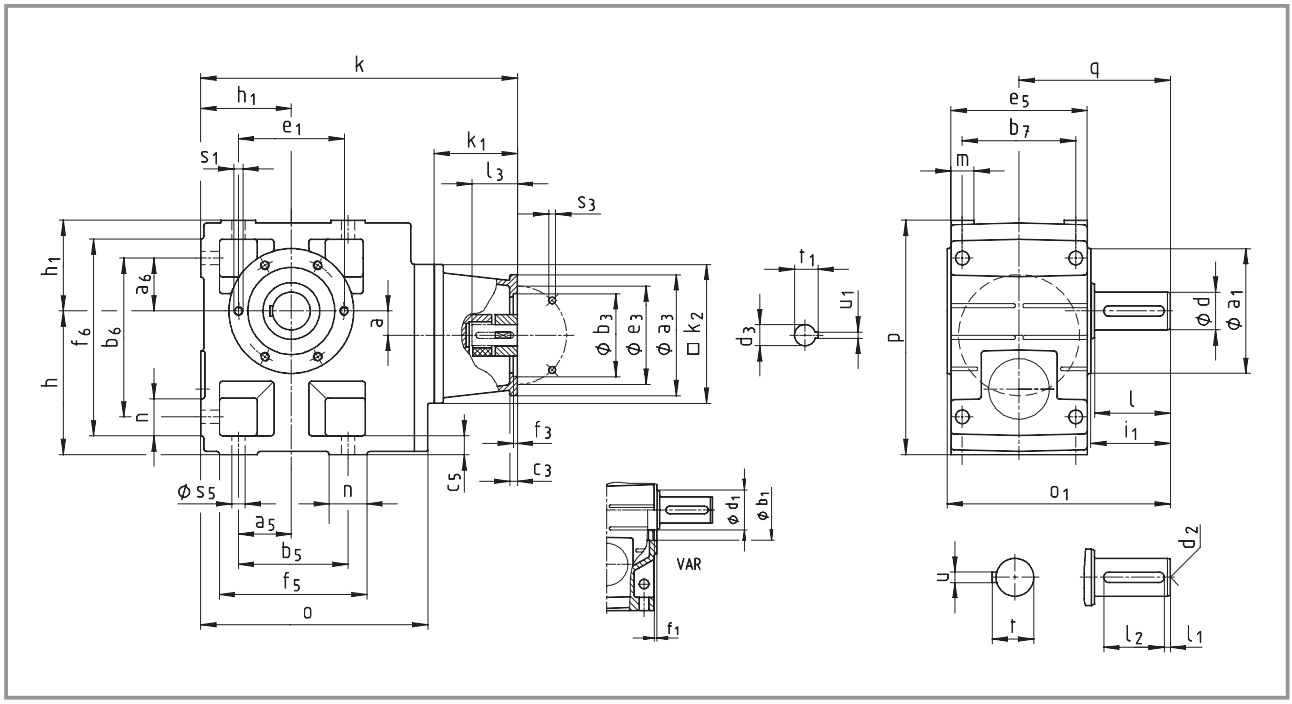

Getriebe GSS□□-2N V□R			Antriebsgröße									
			1A	1B	2B	1C	2C	3C	4C	6C	7C	1D	2D
			entspricht IEC-Motor										
			63	71	63	80	71	71	71	63	80	90	80
Gehäuse	k_1		75	77	75	91						115	
	k_2		120	145	120	145						180	
Flansch	a_3		90	105	90	160	160	105	120	160	120	160	
	b_3	H8	60	70	60	110	110	70	80	110	80	110	
	c_3		7	8	7	10	10	8	8	10	8	10	
	e_3		75	85	75	130	130	85	100	130	100	130	
	f_3		3	3		4	4	3	3,5	4	3,5	4	
	s_3	4 x	5,5	6,6	5,5	9	9	6,6	6,6	9	6,6	9	
erforderliche	d_3		11	14	11	19	14	14	14	11	19	24	19
Motorwellen	l_3	min	23	30	23	25				23	25	50	40
		max	23	30	23	40				40	40	50	50
	u_1		4	5	4	6	5	5	5	4	6	8	6
	t_1		12,5	16	12,5	21,5	16	16	16	12,5	21,5	27	21,5

Getriebe-größe	Gesamtlänge k										
04	265	272	265	286						320	
05		294		308						342	
06		334		348						382	
07				391						425	

Getriebe GSS□□-2N V□R			Antriebsgröße										
			1E	2E	3E	4E	1F	2F	3F	1G	2G	3G	1H	3H
			entspricht IEC-Motor											
			100 112	90	80	90	100 112	90	90	132	100 112	132	160	132
Gehäuse	k_1		110			130	139		159	180	160	180	214	184
	k_2		180			180	180		180	265			300	
Flansch	a_3		160			188	160		188	300	250	250	350	300
	b_3	H8	110			130	110		130	230	180	180	250	230
	c_3		10			20	10		20	18	18	35	20	18
	e_3		130			165	130		165	265	215	215	300	265
	f_3		4			4	4		4	4,5			6	4,5
	s_3	4 x	9			M10	9		M10	13,5			17,5	13,5
erforderliche Motorwellen	d_3		28	24	19	24	28	24	24	38	28	38	42	38
	l_3	min	30			50	30		50	80	60	80	110	80
		max	60			50	60		50	80	60	80	110	80
	u_1		8	8	6	8	8	8	8	10	8	10	12	10
	t_1		31	27	21,5	27	31	27	27	41	31	41	45	41

Getriebegröße	Gesamtlänge k								
05	337		357						
06	377		397	406		426			
07	420		440	449		469	504	484	504	542	512

Getriebegröße	Getriebe o	o_1*	p*	h*	h_1	a	q
04	181	163	171	100	71	20	107,5
05	212	197	205	125	80	23	130
06	255	236	250	150	100	26	160
07	305	296	310	190	120	33	200

Getriebegröße	Fuß a_5	a_6	b_5	b_6	b_7	c_5	e_5	f_5	f_6	n	m	s_5
04	45	45	90	119	85	14	100	112	141	22	20	9
05	47,5	47,5	95	140	105	17	127	124	169	29	21	11
06	60	60	120	170	120	20	145	156	206	36	23	14
07	70	70	140	210	150	25	180	185	255	45	28	18

Getriebegröße	Vollwelle d k6	l	d_1	l_1	l_2	d_2	u	t	Gewindelochkreis a_1	b_1 H7	e_1	f_1	i_1	s_1 6x60°
04	25	50	45	4	40	M10	8	28	105	75	90	3	52,5	M6x12
05	30	60	50	6	45	M10	8	33	118	80	100	4	64	M8x15
06	40	80	65	7	63	M16	12	43	140	100	120	4	85	M10x16
07	50	100	75	8	80	M16	14	53,5	165	115	140	5	105	M12x18

Maße in [mm]

* Maß k_2 beachten, bei Getriebegröße 04 mit Antriebsgröße 1D / 2D ist Maß $k_2/2$ > h-a

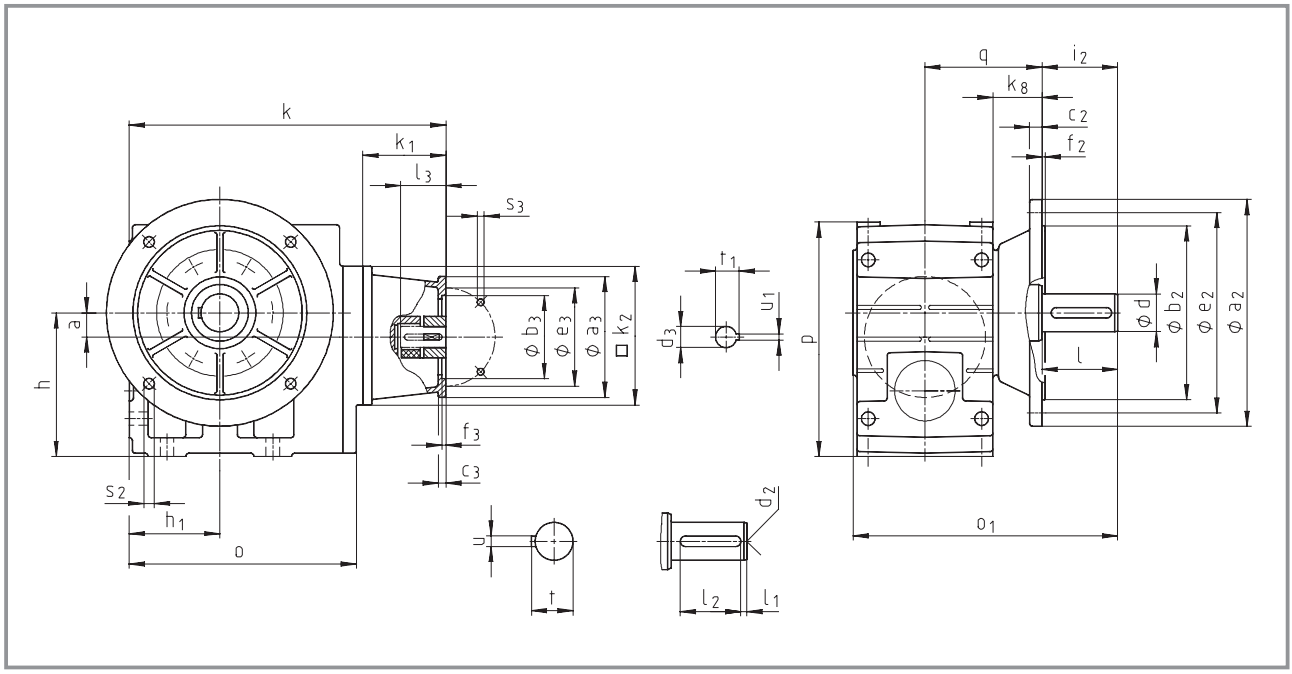

Getriebe			Antriebsgröße									
GSS□□-2N VAK			**1A**	**1B**	**2B**	**1C**	**2C**	**3C**	**4C**	**6C**	**7C**	**1D**	**2D**
			entspricht IEC-Motor										
			63	71	63	80	71	71	71	63	80	90	80
Gehäuse	k_1		75	77	75	91						115	
	k_2		120	145	120	145						180	
Flansch	a_3		90	105	90	160	160	105	120	160	120	160	
	b_3	H8	60	70	60	110	110	70	80	110	80	110	
	c_3		7	8	7	10	10	8	8	10	8	10	
	e_3		75	85	75	130	130	85	100	130	100	130	
	f_3		3	3		4	4	3	3,5	4	3,5	4	
	s_3	4 x	5,5	6,6	5,5	9	9	6,6	6,6	9	6,6	9	
erforderliche	d_3		11	14	11	19	14	14	14	11	19	24	19
Motorwellen	l_3	min	23	30	23	25				23	25	50	40
		max	23	30	23	40				40	40	50	50
	u_1		4	5	4	6	5	5	5	4	6	8	6
	t_1		12,5	16	12,5	21,5	16	16	16	12,5	21,5	27	21,5

Getriebe-größe	Gesamtlänge **k**						
04	265	272	265	286			320
05		294		308			342
06		334		348			382
07				391			425

Getriebe GSS□□-2N VAK			Antriebsgröße 1E	2E	3E	4E	1F	2F	3F	1G	2G	3G	1H	3H
			entspricht IEC-Motor											
			100 112	90	80	90	100 112	90	90	132	100 112	132	160	132
Gehäuse	k_1		110			130	139		159	180	160	180	214	184
	k_2		180			180	180		180	265			300	
Flansch	a_3		160			188	160		188	300	250	250	350	300
	b_3	H8	110			130	110		130	230	180	180	250	230
	c_3		10			20	10		20	18	18	35	20	18
	e_3		130			165	130		165	265	215	215	300	265
	f_3		4			4	4		4	4,5			6	4,5
	s_3	4 x	9			M10	9		M10	13,5			17,5	13,5
erforderliche	d_3		28	24	19	24	28	24	24	38	28	38	42	38
Motorwellen	l_3	min	30			50	30		50	80	60	80	110	80
		max	60			50	60		50	80	60	80	110	80
	u_1		8	8	6	8	8	8	8	10	8	10	12	10
	t_1		31	27	21,5	27	31	27	27	41	31	41	45	41
Getriebegröße			Gesamtlänge k											
05			337			357								
06			377			397	406		426					
07			420			440	449		469	504	484	504	542	512

Getriebegröße	Getriebe o	o_1*	p*	h*	h_1	a	k_8	q
04	181	196	171	100	71	20	38	90,5
05	212	230	205	125	80	23	40	103
06	255	277	250	150	100	26	49	121
07	305	351	310	190	120	33	65	155

Getriebegröße	Vollwelle d k6	l	l_1	l_2	d_2	u	t	Abtriebsflansch a_2	b_2 j7	c_2	e_2	f_2	i_2	s_2
04	25	50	4	40	M10	8	28	160	110	10	130	3,5	50	4 x 9
05	30	60	6	45	M10	8	33	200	130	12	165	3,5	60	4 x 11
06	40	80	7	63	M16	12	43	250	180	15	215	4	80	4 x 14
07	50	100	8	80	M16	14	53,5	250 300	180 230	14,5 16,5	215 265	4	100	4 x 14

Maße in [mm]

* Maß k_2 beachten, bei Getriebegröße 04 mit Antriebsgröße 1D / 2D ist Maß $k_2/2 > h-a$

GSS□□-3N H□R

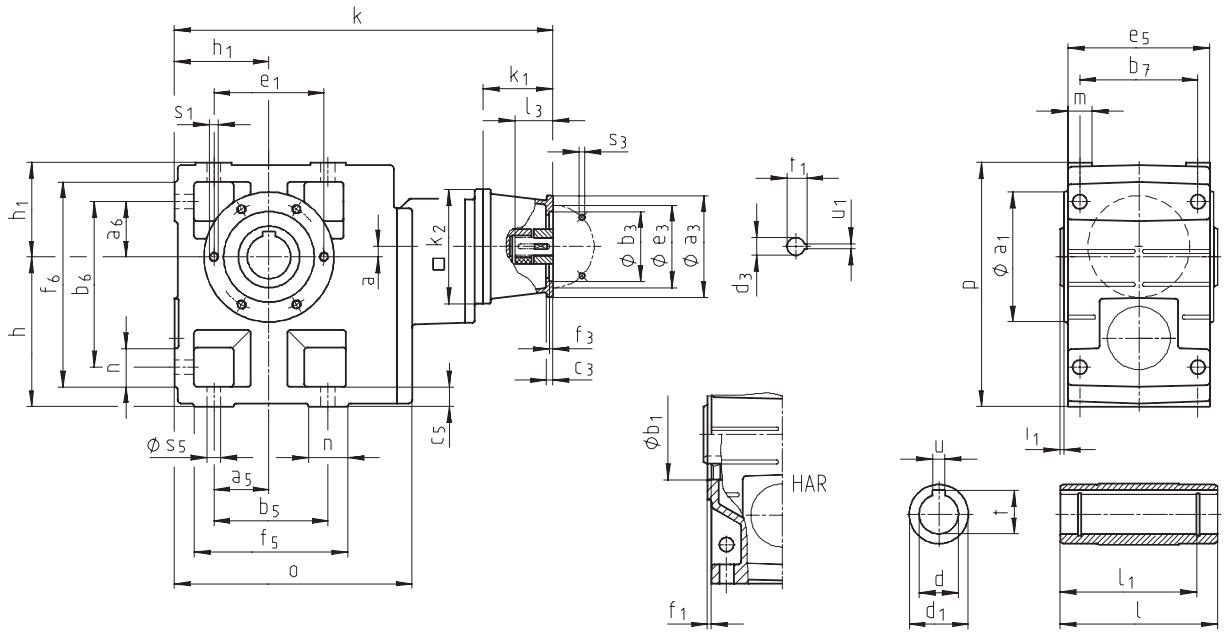
k
h1
e1
s1
k1
l3
s3
h1
a6
f6
b6
h
n
a
□k2
ϕb3
ϕe3
ϕa3
t1
u1
d3
f3
c3
ϕs5
n
c5
a5
b5
f5
o
ϕb1
HAR
f1
e5
b7
m
p
ϕa1
l1
u
t
d
d1
l1
l

Getriebe GSS□□-3N H□R			Antriebsgröße													
			1A	1B	2B	1C	2C	3C	4C	6C	7C	1D	2D	1E	2E	3E	4E
			entspricht IEC-Motor														
			63	71	63	80	71	71	71	63	80	90	80	100 112	90	80	90
Gehäuse	k_1		75	77	75	91						115		110			130
	k_2		120	145	120	145						180		180			180
Flansch	a_3		90	105	90	160	160	105	120	160	120	160		160			188
	b_3	H8	60	70	60	110	110	70	80	110	80	110		110			130
	c_3		7	8	7	10	10	8	8	10	8	10		10			20
	e_3		75	85	75	130	130	85	100	130	100	130		130			165
	f_3		3	3		4	4	3	3,5	4	3,5	4		4			4
	s_3	4 x	5,5	6,6	5,5	9	9	6,6	6,6	9	6,6	9		9			M10
erforderliche Motorwellen	d_3		11	14	11	19	14	14	14	11	19	24	19	28	24	19	24
	l_3	min	23	30	23	25				23	25	50	40	30			50
		max	23	30	23	40				40	40	50	50	60			50
	u_1		4	5	4	6	5	5	5	4	6	8	6	8	8	6	8
	t_1		12,5	16	12,5	21,5	16	16	16	12,5	21,5	27	21,5	31	27	21,5	27
Getriebe-größe			Gesamtlänge k														
05			363	370	363	384											
06			420	427	420	441						475					
07				481		495						529		524			544

Getriebe-größe	Getriebe					
	o	l*	p*	h	h_1	a
05	209	140	205	125	80	13
06	252	160	250	150	100	10
07	299	200	310	190	120	12

Getriebe-größe	Fuß											
	a_5	a_6	b_5	b_6	b_7	c_5	e_5	f_5	f_6	n	m	s_5
05	47,5	47,5	95	140	105	17	127	124	169	29	21	11
06	60	60	120	170	120	20	145	156	206	36	23	14
07	70	70	140	210	150	25	180	185	255	45	28	18

Getriebe-größe	Hohlwelle						Gewindelochkreis					
	d H7	l	d_1	l_1	u JS9	t +0,2	a_1	b_1 H7	e_1	f_1	i_1	s_1 6x60°
05	30 35	140	50	124	8 10	33,3 38,3	118	80	100	4	4	M8x15
06	40 45	160	65	140	12 14	43,3 48,8	140	100	120	4	5	M10x16
07	50 55	200	75	175	14 16	53,8 59,3	165	115	140	5	5	M12x18

Maße in [mm]

* Maß k_2 beachten

GSS□□-3N HAK

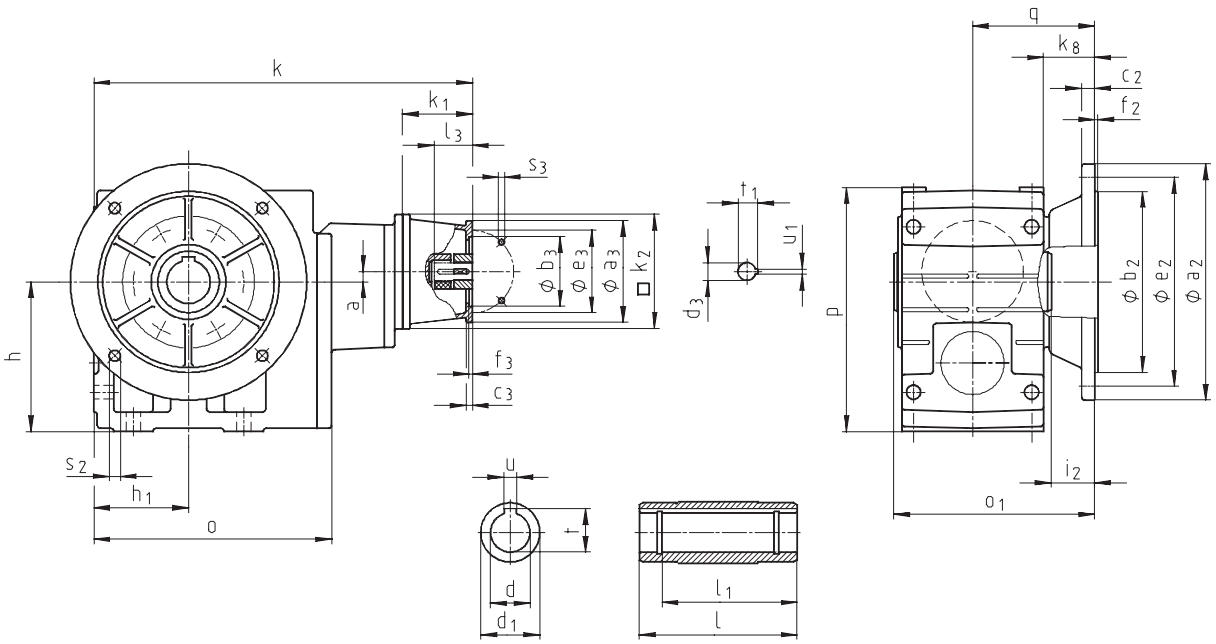

7

Getriebe GSS□□-3N HAK			Antriebsgröße 1A	1B	2B	1C	2C	3C	4C	6C	7C	1D	2D	1E	2E	3E	4E
			entspricht IEC-Motor														
			63	71	63	80	71	71	71	63	80	90	80	100 112	90	80	90
Gehäuse	k_1		75	77	75	91						115		110			130
	k_2		120	145	120	145						180		180			180
Flansch	a_3		90	105	90	160	160	105	120	160	120	160		160			188
	b_3	H8	60	70	60	110	110	70	80	110	80	110		110			130
	c_3		7	8	7	10	10	8	8	10	8	10		10			20
	e_3		75	85	75	130	130	85	100	130	100	130		130			165
	f_3		3	3		4	4	3	3,5	4	3,5	4		4			4
	s_3	4 x	5,5	6,6	5,5	9	9	6,6	6,6	9	6,6	9		9			M10
erforderliche Motorwellen	d_3		11	14	11	19	14	14	14	11	19	24	19	28	24	19	24
	l_3	min	23	30	23	25				23	25	50	40	30			50
		max	23	30	23	40				40	40	50	50	60			50
	u_1		4	5	4	6	5	5	5	4	6	8	6	8	8	6	8
	t_1		12,5	16	12,5	21,5	16	16	16	12,5	21,5	27	21,5	31	27	21,5	27
Getriebegröße			Gesamtlänge k														
05			363	370	363	384											
06			420	427	420	441						475					
07				481		495						529		524			544

Getriebegröße	Getriebe o	o_1*	p*	h	h_1	a	k_8	q
05	209	173	205	125	80	13	40	103
06	252	201	250	150	100	10	49	121
07	299	255	310	190	120	12	65	155

Getriebegröße	Hohlwelle d H7	l	d_1	l_1	u JS9	t +0,2	Abtriebsflansch a_2	b_2 j7	c_2	e_2	f_2	i_2	s_2
05	30 35	140	50	124	8 10	33,3 38,3	200	130	12	165	3,5	33	4 x 11
06	40 45	160	65	140	12 14	43,3 48,8	200 250	130 180	12 15	165 215	3,5 4	42 41	4 x 11 4 x 14
07	50 55	200	75	175	14 16	53,8 59,3	250 300	180 230	15 17	215 265	4	55	4 x 14

Maße in [mm] * Maß k_2 beachten

GSS□□-3N V□R

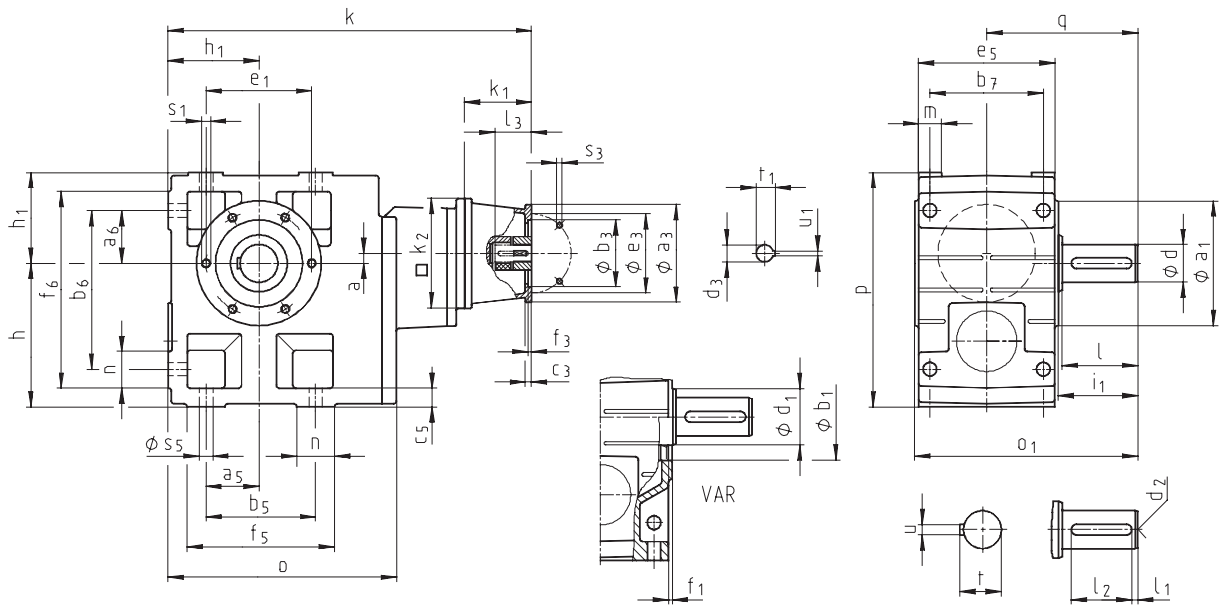
k
h1
e1
s1
k1
l3
s3
h1
f6
b6
l
a6
h
n
a
□ k2
ϕ b3
ϕ e3
ϕ a3
t1
u1
d3
f3
c3
c5
ϕ s5
n
a5
b5
f5
o
ϕ d1
ϕ b1
VAR
f1
q
e5
b7
m
p
ϕ d
ϕ a1
l
i1
o1
d2
u
t
l2
l1

Getriebe GSS□□-3N V□R			Antriebsgröße													
			1A	1B	2B	1C	2C	3C	4C	6C	7C	1D	2D	1E	2E	3E	4E
			entspricht IEC-Motor														
			63	71	63	80	71	71	71	63	80	90	80	100 112	90	80	90
Gehäuse	k_1		75	77	75	91						115		110			130
	k_2		120	145	120	145						180		180			180
Flansch	a_3		90	105	90	160	160	105	120	160	120	160		160			188
	b_3	H8	60	70	60	110	110	70	80	110	80	110		110			130
	c_3		7	8	7	10	10	8	8	10	8	10		10			20
	e_3		75	85	75	130	130	85	100	130	100	130		130			165
	f_3		3	3		4	4	3	3,5	4	3,5	4		4			4
	s_3	4 x	5,5	6,6	5,5	9	9	6,6	6,6	9	6,6	9		9			M10
erforderliche Motorwellen	d_3		11	14	11	19	14	14	14	11	19	24	19	28	24	19	24
	l_3	min	23	30	23	25				23	25	50	40	30			50
		max	23	30	23	40				40	40	50	50	60			50
	u_1		4	5	4	6	5	5	5	4	6	8	6	8	8	6	8
	t_1		12,5	16	12,5	21,5	16	16	16	12,5	21,5	27	21,5	31	27	21,5	27
Getriebe-größe			Gesamtlänge k														
05			363	370	363	384											
06			420	427	420	441						475					
07				481		495						529		524			544

Getriebe-größe	Getriebe						
	o	o_1*	p*	h	h_1	a	q
05	209	197	205	125	80	13	130
06	252	236	250	150	100	10	160
07	299	296	310	190	120	12	200

Getriebe-größe	Fuß											
	a_5	a_6	b_5	b_6	b_7	c_5	e_5	f_5	f_6	n	m	s_5
05	47,5	47,5	95	140	105	17	127	124	169	29	21	11
06	60	60	120	170	120	20	145	156	206	36	23	14
07	70	70	140	210	150	25	180	185	255	45	28	18

Getriebe-größe	Vollwelle								Gewindelochkreis					
	d k6	l	d_1	l_1	l_2	d_2	u	t	a_1	b_1 H7	e_1	f_1	i_1	s_1 6x60°
05	30	60	50	6	45	M10	8	33	118	80	100	4	64	M8x15
06	40	80	65	7	63	M16	12	43	140	100	120	4	85	M10x16
07	50	100	75	8	80	M16	14	53,5	165	115	140	5	105	M12x18

Maße in [mm] * Maß k_2 beachten

GSS□□-3N VAK

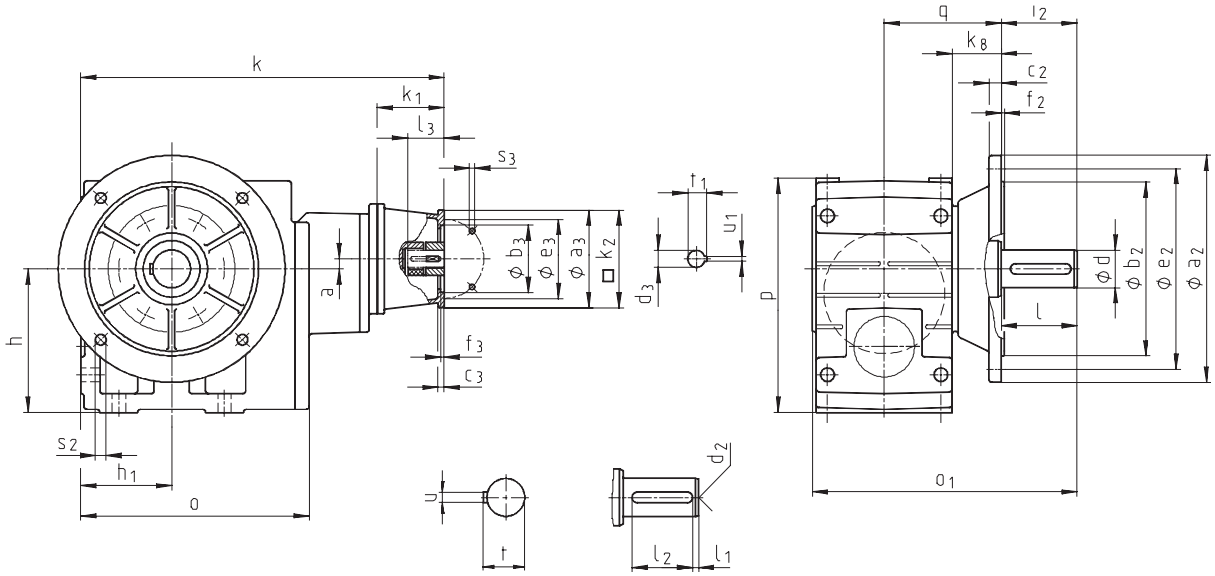
k
k1
l3
s3
h
a
f3
c3
s2
h1
o
t1
u1
d3
u
t
d2
l2
l1
q
l2
k8
c2
f2
p
l
o1
ϕ b3
ϕ e3
ϕ a3
□ k2
ϕ d
ϕ b2
ϕ e2
ϕ a2

Getriebe **GSS□□-3N VAK**			Antriebsgröße													
			1A	**1B**	**2B**	**1C**	**2C**	**3C**	**4C**	**6C**	**7C**	**1D**	**2D**	**1E**	**2E**	**3E**	**4E**
			entspricht IEC-Motor														
			63	71	63	80	71	71	71	63	80	90	80	100 112	90	80	90
Gehäuse	k_1		75	77	75	91						115		110			130
	k_2		120	145	120	145						180		180			180
Flansch	a_3		90	105	90	160	160	105	120	160	120	160		160			188
	b_3	H8	60	70	60	110	110	70	80	110	80	110		110			130
	c_3		7	8	7	10	10	8	8	10	8	10		10			20
	e_3		75	85	75	130	130	85	100	130	100	130		130			165
	f_3		3	3		4	4	3	3,5	4	3,5	4		4			4
	s_3	4 x	5,5	6,6	5,5	9	9	6,6	6,6	9	6,6	9		9			M10
erforderliche Motorwellen	d_3		11	14	11	19	14	14	14	11	19	24	19	28	24	19	24
	l_3	min	23	30	23	25				23	25	50	40	30			50
		max	23	30	23	40				40	40	50	50	60			50
	u_1		4	5	4	6	5	5	5	4	6	8	6	8	8	6	8
	t_1		12,5	16	12,5	21,5	16	16	16	12,5	21,5	27	21,5	31	27	21,5	27

Getriebe-größe	Gesamtlänge **k**								
05	363	370	363	384					
06	420	427	420	441		475			
07		481		495		529	524		544

Getriebe-größe	Getriebe							
	o	**o_1***	**p***	**h**	**h_1**	**a**	**k_8**	**q**
05	209	230	205	125	80	13	40	103
06	252	277	250	150	100	10	49	121
07	299	351	310	190	120	12	65	155

Getriebe-größe	Vollwelle							Abtriebsflansch						
	d k6	**l**	**l_1**	**l_2**	**d_2**	**u**	**t**	**a_2**	**b_2** j7	**c_2**	**e_2**	**f_2**	**i_2**	**s_2**
05	30	60	6	45	M10	8	33	200	130	12	165	3,5	60	4 x 11
06	40	80	7	63	M16	12	43	250	180	14,5	215	4	80	4 x 14
07	50	100	8	80	M16	14	53,5	250 300	180 230	14,5 16,5	215 265	4	100	4 x 14

Maße in [mm] * Maß k_2 beachten

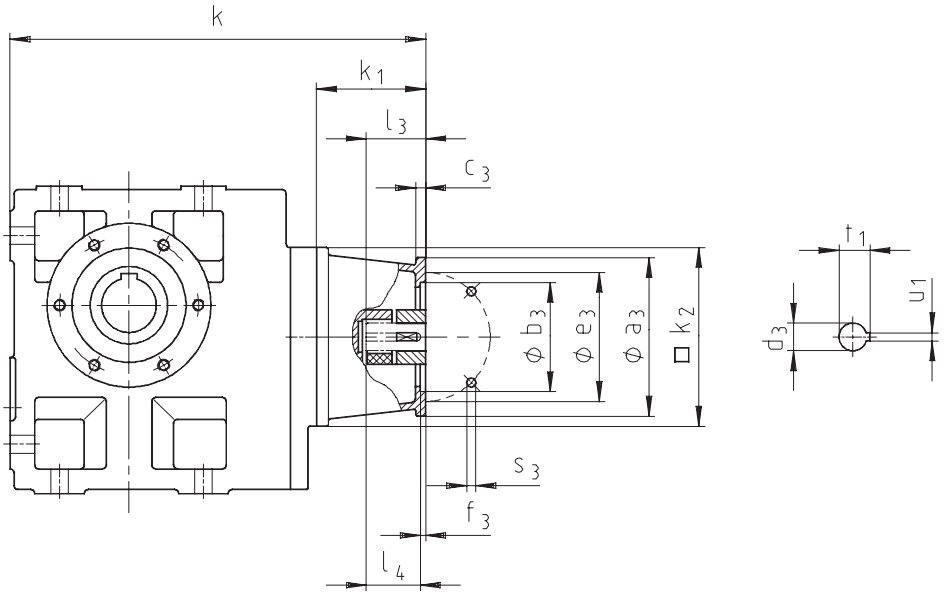

Getriebe GSS□□-2N □□□		Antriebsgröße 5B	5C	5D	5E	5G	5H	6H
		entspricht NEMA-Motor 56 C	56 C	143 TC 145 TC	182 TC 184 TC	213 TC 215 TC	254 TC 256 TC	284 TC 286 TC
Gehäuse	k_1	104	104	119	151	206	209	222
	k_2	145	145	180	180	265	300	300
Flansch	a_3	170	170	170	230	300	300	300
	b_3	114,3 +0,05 +0	114,3 +0,05 +0	114,3 +0,05 +0	215,9 +0,07 +0	215,9 +0,07 +0	215,9 +0,07 +0	266,7 +0,07 +0
	c_3	12	12	12	18	44	43	56
	e_3	149,2	149,2	149,2	184,2	184,2	184,2	228,6
	f_3	5	5	4	4	4	4	4
	s_3	10,5	10,5	10,5	14	14	14	14
erforderliche Motorwellen	d_3	15,875	15,875	22,225	28,575	34,925	41,275	47,625
	l_3	52,4	52,4	54,0				
	l_4				66,7	79,4	95,3	111,1
	u_1	4,763	4,763	4,763	6,350	7,938	9,525	12,700
	t_1	18,009	18,009	24,384	31,496	38,608	45,466	53,086

Getriebegröße	Gesamtlänge k						
04	299	299	324				
05	321	321	346	378			
06	361	361	386	418			
07		404	429	461	529	537	550

Maße in [mm]

Weitere Abmessungen siehe Getriebe mit Lagerflansch für IEC-Normmotoren.

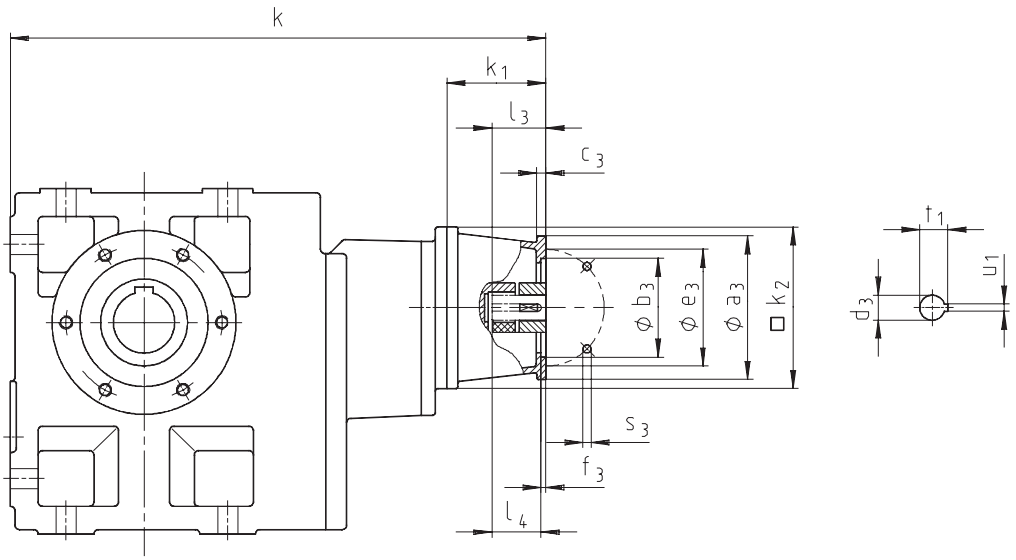

Getriebe GSS□□-3N □□□		Antriebsgröße 5B	5C	5D	5E
		entspricht NEMA-Motor 56 C	56 C	143 TC 145 TC	182 TC 184 TC
Gehäuse	k_1	104	104	119	151
	k_2	145	145	180	180
Flansch	a_3	170	170	170	230
	b_3	114,3 +0,05 +0	114,3 +0,05 +0	114,3 +0,05 +0	215,9 +0,07 +0
	c_3	12	12	12	18
	e_3	149,2	149,2	149,2	184,2
	f_3	5	5	4	4
	s_3	10,5	10,5	10,5	14
erforderliche Motorwellen	d_3	15,875	15,875	22,225	28,575
	l_3	52,4	52,4	54,0	
	l_4				66,7
	u_1	4,763	4,763	4,763	6,350
	t_1	18,009	18,009	24,384	31,496

Getriebegröße	Gesamtlänge k			
05	397	397		
06	454	454	479	
07	508	508	533	565

Maße in [mm]

Weitere Abmessungen siehe Getriebe mit Lagerflansch für IEC-Normmotoren.

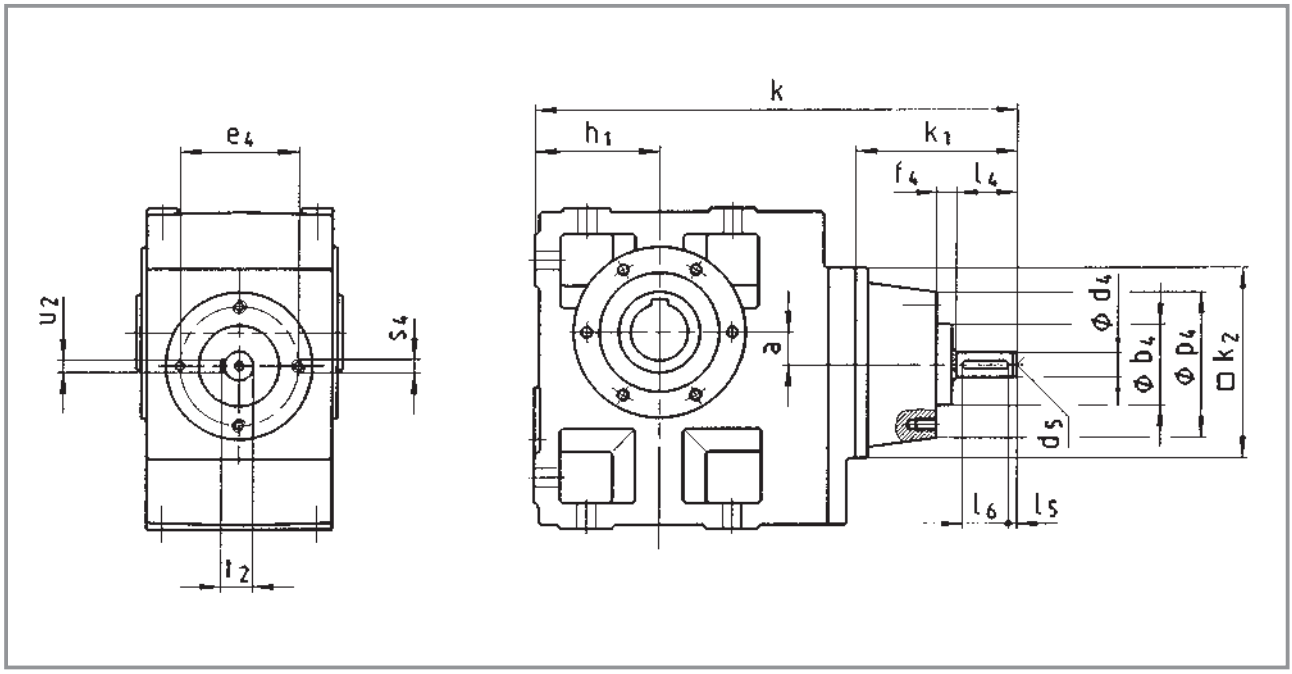

Getriebe GSS□□-2W □□□			Antriebsgröße 1A	1B	1C	1D	1E	1F	1G
Gehäuse	k_1		100	100	102	130	160	175	175
	k_2		115	115	145	145	180	222	222
Gewindelochkreis mit Zentrierung	p_4		80	86	90	120	142	178	216
	b_4	js8	52	52	52	65	78	98	125
	e_4		67	67	67	90	115	145	175
	f_4		12	12	12	12	22	23	23
	s_4	4 x 8 x	M6x12	M6x12	M6x12	M8x16	M10x20	M12x24	M16x30
Antriebswelle	d_4	k6	14	14	14	19	24	28	38
	l_4		35	35	40	50	60	80	100
	l_5		4,5	4,5	4	4	6	7	8
	l_6		25	25	32	40	45	63	80
	d_5		M6	M6	M6	M6	M8	M10	M12
	u_2		5	5	5	6	8	8	10
	t_2		16	16	16	21,5	27	31	41

Getriebegröße	Getriebe * h_1	a	Gesamtlänge k						
04	71	20	265	265	297				
05	80	23		293	318	346			
06	100	26			358	386	426	447	
07	120	33				429	469	490	490

Maße in [mm]

*** Weitere Maße siehe Abmessungen Stirnrad-Schneckengetriebemotoren**

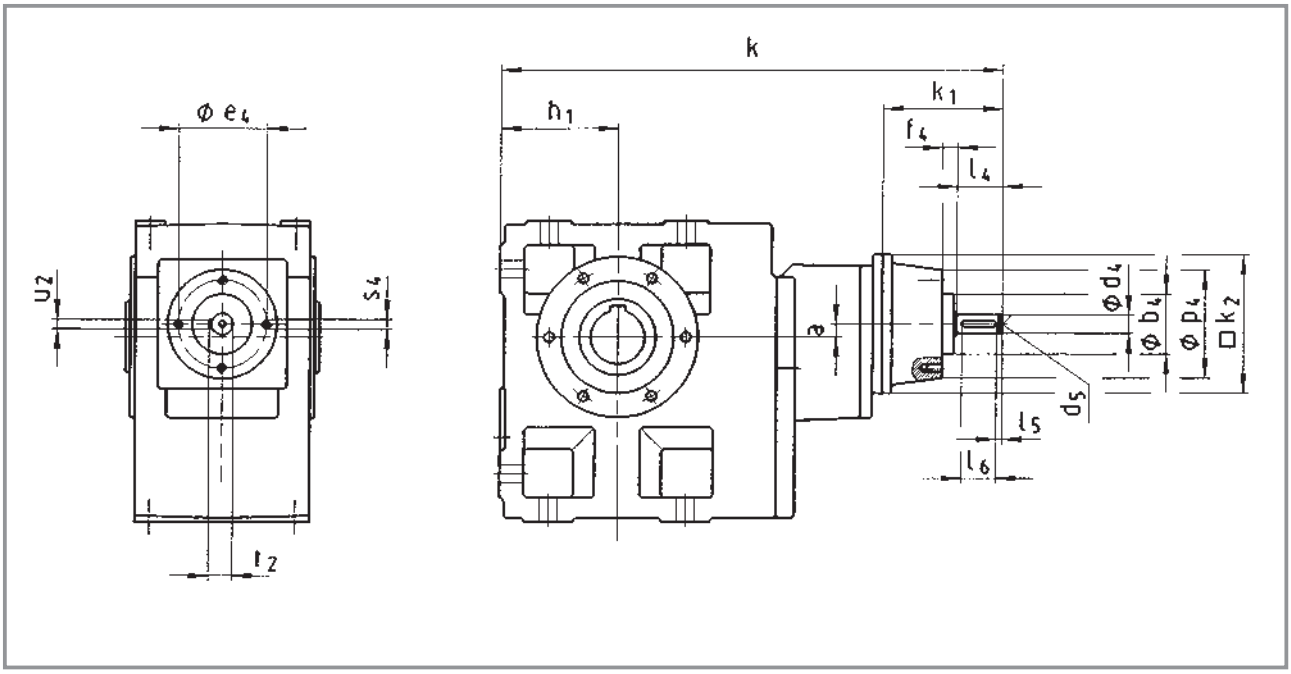

Getriebe GSS□□-3W □□□			Antriebsgröße 1A	1B	1C	1D
Gehäuse	k_1		100	100	102	130
	k_2		115	115	145	145
Gewindelochkreis mit Zentrierung	p_4		80	86	90	120
	b_4	js8	52	52	52	65
	e_4		67	67	67	90
	f_4		12	12	12	12
	s_4	4 x	M6x12	M6x12	M6x12	M8x16
Antriebswelle	d_4	k6	14	14	14	19
	l_4		35	35	40	50
	l_5		4,5	4,5	4	4
	l_6		25	25	32	40
	d_5		M6	M6	M6	M6
	u_2		5	5	5	6
	t_2		16	16	16	21,5

Getriebegröße	Getriebe * h_1	Getriebe * a	Gesamtlänge k			
05	80	13	363	363	395	
06	100	10	420	420	452	
07	120	12		481	506	534

Maße in [mm]

*** Weitere Maße siehe Abmessungen Stirnrad-Schneckengetriebemotoren**

Hohlwelle mit Schrumpfscheibe

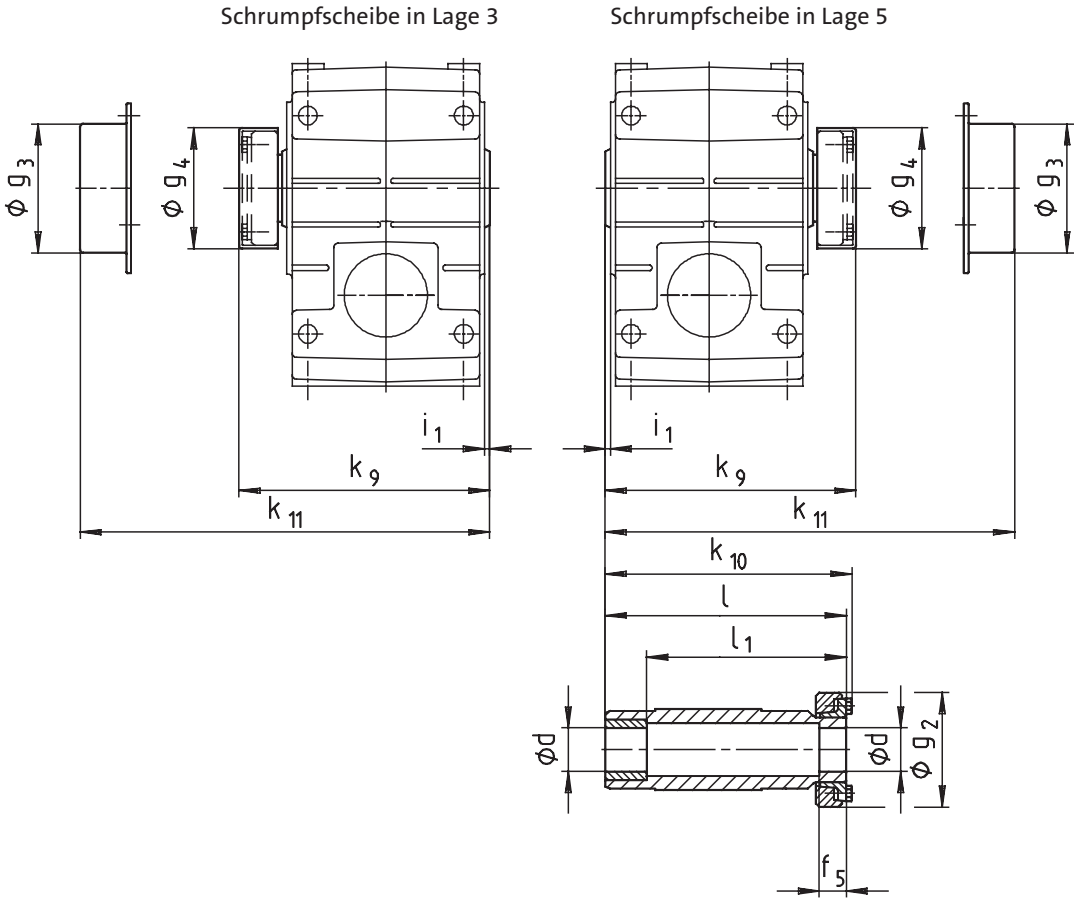

Getriebe-größe	Maschinenwelle *)		Hohlwelle mit Schrumpfscheibe						Schutzkappe		Abdeckhaube	
	d	**Passung**	**i_1**	**g_2**	**k_{10}**	**l**	**l_1**	**f_5**	**g_4**	**k_9**	**g_3**	**k_{11}**
04	25 30	h6	2,5	72	147,5	142	122	26	76	149,5	79	154
05	35	h6	4	80	173,5	168	148	28	84	175,5	90	179
06	40	h6	5	90	199,5	194	164	30	94	201,5	100	204
07	50	h6	5	110	237,5	232	192	26	116	240,5	124	244

Maße in [mm]

* Bei Schrumpfscheibenausführungen auf ausreichende Festigkeit des Wellenwerkstoffes achten. Bei Verwendung üblicher Stähle (z.B. C45, 42CrMo4) können die in den Auswahltabellen genannten Momente uneingeschränkt übertragen werden. Bei Verwendung von Werkstoffen mit wesentlich geringerer Festigkeit bitten wir um Rücksprache. Die mittlere Rauhtiefe Rz sollte 15 µm nicht überschreiten. (Drehbearbeitung ist ausreichend)

Abtriebsflansch und Hohlwelle mit Schrumpfscheibe (Ausführung Abtrieb SAK) sind nicht in gleicher Lage möglich.
Weitere Abmessungen siehe Getriebe / -motoren mit Hohlwelle (Ausführung Abtrieb H□□).

Getriebe mit 2. Abtriebswellenende

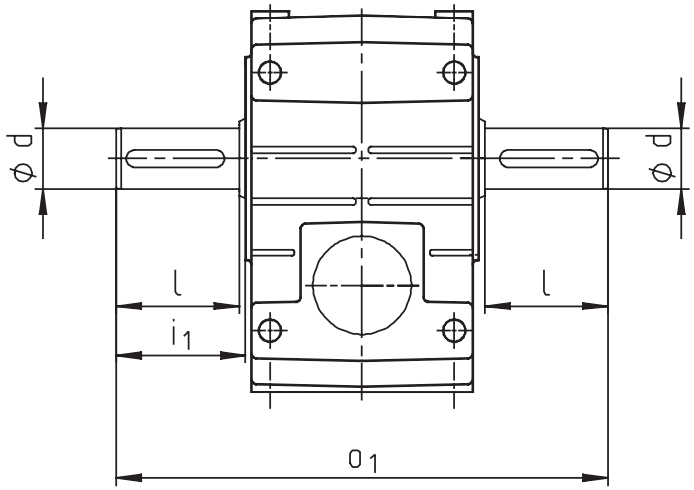

Getriebegröße	d	l	i_1	o_1
04	25	50	52,5	215
05	30	60	64	260
06	40	80	85	320
07	50	100	105	400

Maße in [mm]

Hohlwellenabdeckung strahlwasserfest

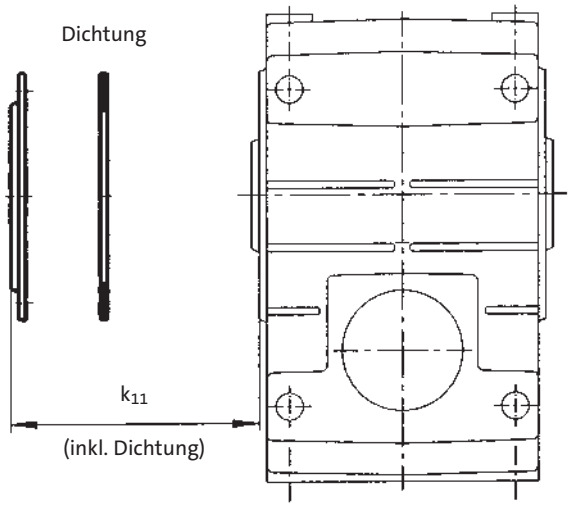

Getriebegröße	Abdeckhaube k_{11}
04	9
05	10
06	11
07	11

Maße in [mm]

Drehmomentstütze an Gewindelochkreis in Lage 3

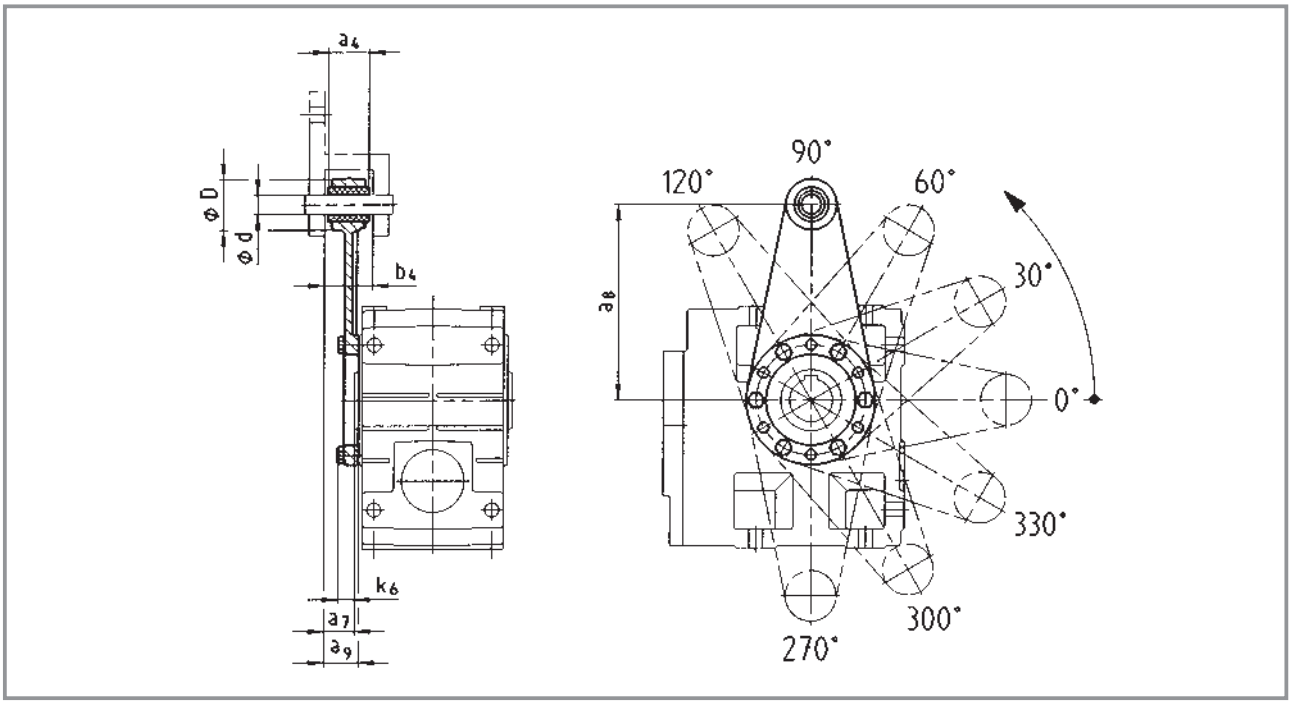

Drehmomentstütze an Gewindelochkreis in Lage 5

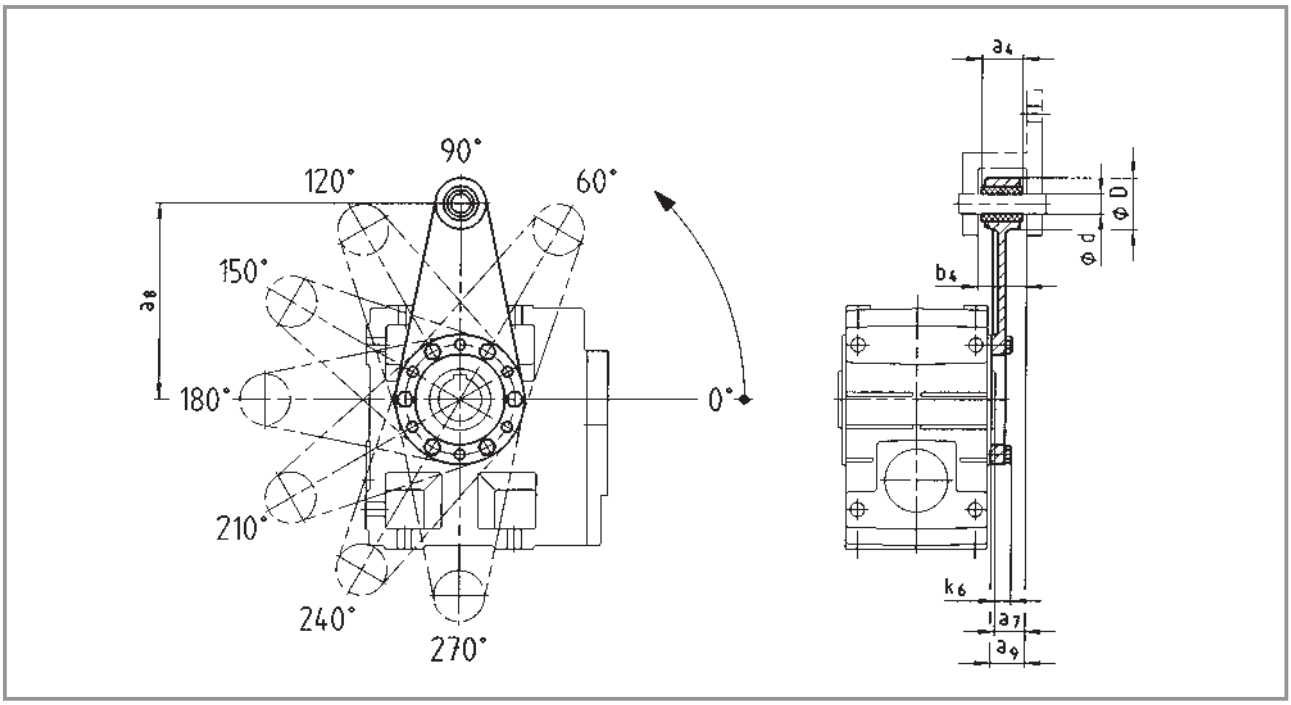

Getriebe-größe	Einbauraum		Drehmomentstütze					
	a_7	b_4	a_4	a_8	a_9	d	D	k_6
04	24	34,5	30	130	26,5	12	35	16
05	23,5	38,5	34	160	27,5	16	45	15
06	28	44,5	40	200	33	20	50	18
07	32,5	50,5	46	250	37,5	25	65	21

Maße in [mm]

Drehmomentstütze an Gehäusefuß

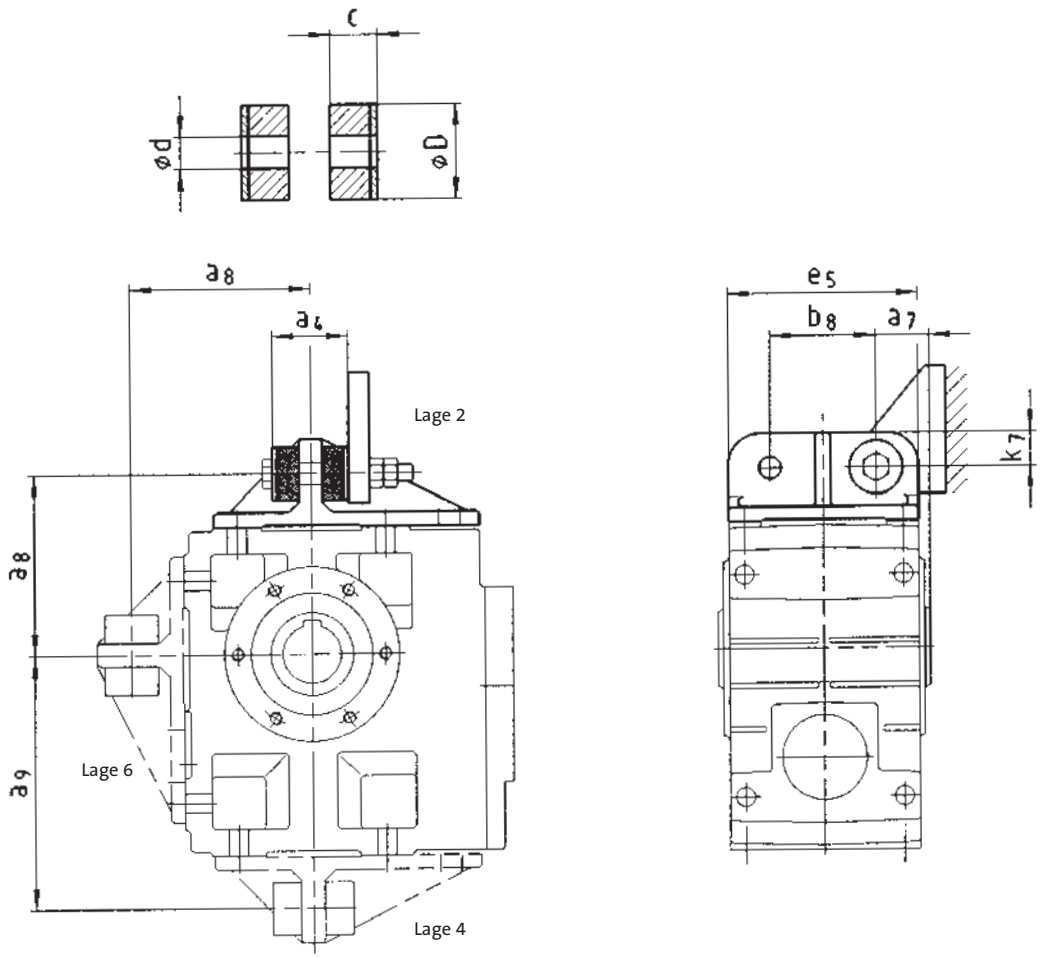

Getriebegröße	a_4	a_7	a_8	a_9	b_8	c	d	D	e_5	k_7
04	41	27,5	106	135	60	14,5	11	30	100	20
05	45	35	115	160	70	15	13	40	127	25
06	72	40	145	195	80	27	17	50	145	28
07	78	50	170	240	100	28	21	60	180	35

Maße in [mm]

Montagesatz Hohlwellensicherung / Gestaltungsvorschlag für Hilfswerkzeuge

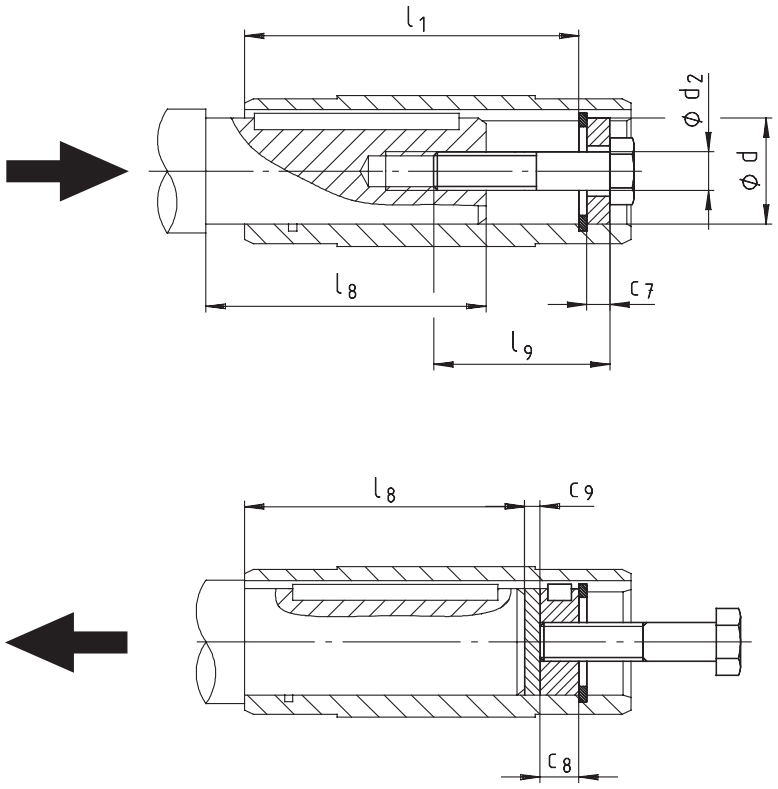

Getriebegröße	Hohlwelle (Ausführung H)			Montagesatz Hohlwellensicherung (Hilfswerkzeug Montage)			Hilfswerkzeug Demontage		Maschinenwelle
	l	l_1	d H7	d_2	l_9	c_7	c_8	c_9	max l_8
04	115	100	25 30	M10 M10	40	5 6	10	3	85
05	140	124	30 35	M10 M12	40 50	6 7	10 12	3	107
06	160	140	40 45	M16	60	8 9	16	4	118
07	200	175	50 55	M16 M20	60 80	10 11	16 20	5	148

Maße in [mm]

Motoren | G-motion const

Technische Daten

Systemübersicht 8-3
Bemessungsdaten 50 Hz 8-4
Bemessungsdaten 60 Hz 8-6
Daten bei 87 Hz 8-8
Spannungen/Frequenzen 8-9
Motoranschluss 8-10
- Motorklemmenkasten 8-10
- Motorklemmenkasten mit Steckverbinder ICN 8-15
- Motorklemmenkasten mit Steckverbinder HAN 10E 8-19
- Motorstarter starttec 8-22

Motorschutz 8-26
- Thermokontakte 8-26
- Kaltleiter PTC 8-26
- Kontinuierliche Temperaturfühler KTY 8-26

Fremdlüfter 8-27
Federkraftbremse 8-29
Drehzahllagegeber 8-34
- Inkrementalgeber 8-34
- Resolver 8-34

Handrad 8-35
Erhöhte Schwungmasse 8-36

Abmessungen

Getriebemotor mit Eigenlüfter 8-37
Getriebemotor mit Eigenlüfter und Schutzdach 8-38
Getriebemotor mit Eigenlüfter und 2. Wellenende 8-39
Getriebemotor mit Eigenlüfter und Handrad 8-41
Getriebemotor mit Fremdlüfter 8-42
Getriebemotor mit Fremdlüfter und Schutzdach 8-43
Getriebemotor mit Handlüfthebel 8-44

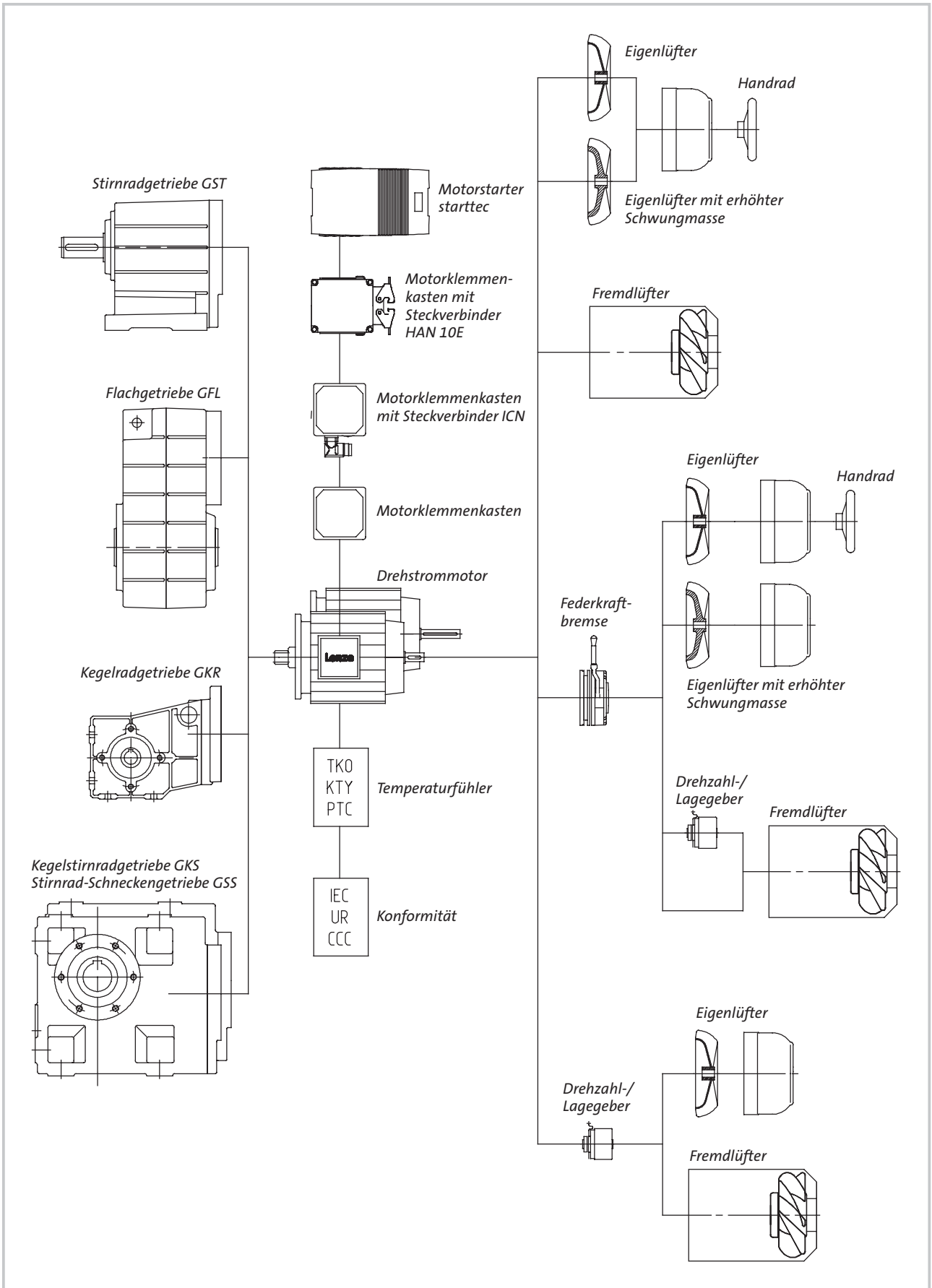
Eigenlüfter
Handrad
Eigenlüfter mit erhöhter Schwungmasse
Stirnradgetriebe GST
Motorstarter starttec
Motorklemmen-kasten mit Steckverbinder HAN 10E
Fremdlüfter
Flachgetriebe GFL
Motorklemmenkasten mit Steckverbinder ICN
Motorklemmenkasten
Eigenlüfter
Handrad
Drehstrommotor
Federkraft-bremse
Kegelradgetriebe GKR
Eigenlüfter mit erhöhter Schwungmasse
TKO
KTY
PTC
Temperaturfühler
Drehzahl-/ Lagegeber
Fremdlüfter
Kegelstirnradgetriebe GKS
Stirnrad-Schneckengetriebe GSS
IEC
UR
CCC
Konformität
Eigenlüfter
Drehzahl-/ Lagegeber
Fremdlüfter

Polpaarzahl 2 (4-polig)

Motorgröße	P_N [kW]	n_N [min^{-1}]	I_N Y [A]	I_N Δ [A]	I_A / I_N	U 1) Y [V]	U 1) Δ [V]	f_N [Hz]	cos φ	η %	M_N [Nm]	M_K [Nm]	M_A [Nm]	J_M [10^{-3} kgm^2]	m [kg]
063C02	0,06	1425	0,24	0,42	3,5	400	230	50	0,57	63	0,40	1,36	1,29	0,33	3,9
063C22	0,09	1375	0,28	0,48	2,9	400	230	50	0,71	65	0,63	1,39	1,31	0,33	3,9
063C12	0,12	1425	0,49	0,85	3,1	400	230	50	0,56	63	0,80	2,64	2,49	0,33	4,1
063C32	0,18	1365	0,58	1,00	2,7	400	230	50	0,70	64	1,26	2,61	2,52	0,33	4,1
063C42	0,25	1370	0,82	1,40	2,9	400	230	50	0,67	66	1,74	4,10	3,83	0,37	4,4
071C32	0,37	1410	0,95	1,60	3,3	400	230	50	0,77	73	2,51	5,81	4,76	1,07	5,8
071C42	0,55	1405	1,40	2,40	3,5	400	230	50	0,77	74	3,74	9,12	7,85	1,28	6,4
080C32	0,75	1410	1,90	3,30	4,6	400	230	50	0,80	74	5,10	12,1	11,0	2,60	11
080C42	1,1	1390	2,80	4,80	4,4	400	230	50	0,80	77	7,50	18,4	16,5	2,60	11
090C32	1,5	1395	3,60	6,30	4,8	400	230	50	0,79	79	10,3	27,1	23,7	3,50	17
100C12	2,2	1440	5,30	9,20	6,0	400	230	50	0,73	84	14,6	44,0	38,0	6,10	24
100C32	3	1430	7,20	12,5	4,6	400	230	50	0,75	83	20,5	50,0	43,0	6,10	24
112C22	4	1450	9,30	16,1	6,2	400	230	50	0,73	86	26,4	95,0	70,0	10,7	31
112C32	5,5	1445	- 12,5	12,5 21,7	6,1	- 400	400* 230	50	0,77	86	36,6	120	95	13,5	38
132C22	7,5	1455	- 17,0	17,0 29,3	5,9	- 400	400* 230	50	0,76	88	49,5	150	100	33,6	66
132C32	9,2	1450	- 19,7	19,7 34,1	5,1	- 400	400* 230	50	0,80	88	61,0	150	100	33,6	66
160-22	11	1460	- 21,0	21,0 36,5	7,0	- 400	400* 230	50	0,85 0,86	89	71,9	204	150	61,0	110
160-32	15	1460	- 27,8	27,7 48,4	7,1	- 400	400* 230	50	0,87 0,88	90	98,1	288	214	75,0	130
180-22	18,5	1470	- 32,8	32,8 57,8	6,8	- 400	400* 230	50	0,90	91	120	313	260	135	165
180-32	22	1465	- 38,8	38,8 67,4	7,3	- 400	400* 230	50	0,90	91	143	360	330	155	175
180-42	30	1465	-	52,6	7,5	-	400*	50	0,90	91	196	528	548	185	200
225-12	37	1475	-	66,0	6,3	-	400*	50	0,88	93	240	528	504	440	320
225-22	45	1480	-	79,0	7,0	-	400*	50	0,88	94	291	669	698	530	345

1) Die Motoren können im Spannungsbereich nach Tabelle „Spannungen / Frequenzen“ auf Seite 8-9 eingesetzt werden.
Der Betrieb bei 87 Hz ist mit Motoren möglich, deren Bemessungsdaten bei 50 Hz die Spannungswerte Y 400 V / Δ 230 V aufweisen.
Bei Motorgröße 112C32 bis 180-32 zusätzlich die benötigte Spannung angeben.

* Stern-Dreieck-Anlauf bei 400 V möglich.

Werte sind Richtwerte

Polpaarzahl 1 (2-polig)

Motorgröße	P_N [kW]	n_N [min^{-1}]	I_N Y [A]	I_N Δ [A]	I_A / I_N	U [1] Y [V]	U [1] Δ [V]	f_N [Hz]	cos φ	η %	M_N [Nm]	M_K [Nm]	M_A [Nm]	J_M [10^{-3} kgm^2]	m [kg]
063C11	0,18	2740	0,46	0,80	4,3	400	230	50	0,88	66	0,63	1,50	1,50	0,17	3,9
063C31	0,25	2710	0,60	1,10	3,7	400	230	50	0,89	66	0,90	2,00	1,90	0,17	3,8
071C11	0,37	2720	0,90	1,50	4,4	400	230	50	0,92	69	1,29	2,90	3,10	0,51	6,0
071C31	0,55	2630	1,40	2,40	3,8	400	230	50	0,93	63	2,00	4,20	3,80	0,51	6,5
080C11	0,75	2720	1,80	3,10	4,7	400	230	50	0,89	70	2,65	6,50	5,40	0,97	10
080C31	1,1	2720	2,60	4,50	4,7	400	230	50	0,89	73	3,90	8,50	7,50	0,97	10
090C11	1,5	2710	3,20	5,50	4,5	400	230	50	0,95	75	5,20	10,4	10,1	3,50	17
090C31	2,2	2730	4,80	8,30	3,7	400	230	50	0,90	76	7,60	15,5	16,4	3,50	17
100C31	3	2890	5,90	10,2	7,0	400	230	50	0,90	82	9,90	27,0	19,0	3,26	21
100C41	4	2840	8,30	14,2	6,6	400	230	50	0,91	78	13,6	29,0	24,0	3,26	21
112C31	5,5	2900	-	11,5	6,0	-	400 *	50	0,83	86	18,1	49,0	46,0	5,38	28
112C41	7,5	2890	-	16,5	6,0	-	400 *	50	0,78	87	24,8	77,0	71,0	7,00	35
132C21	9	2890	-	17,0	6,5	-	400 *	50	0,92	88	29,8	72,0	72,0	20,5	68

Polpaarzahl 3 (6-polig)

Motorgröße	P_N [kW]	n_N [min^{-1}]	I_N Y [A]	I_N Δ [A]	I_A / I_N	U [1] Y [V]	U [1] Δ[V]	f_N [Hz]	cos φ	η %	M_N [Nm]	M_K [Nm]	M_A [Nm]	J_M [10^{-3} kgm^2]	m [kg]
071C13	0,18	930	0,60	1,10	3,9	400	230	50	0,66	69	1,80	5,00	5,00	1,25	6,5
071C33	0,25	930	1,10	1,80	2,8	400	230	50	0,66	68	2,50	6,60	6,60	1,25	6,5
080C13	0,37	950	1,30	2,20	4,0	400	230	50	0,63	69	3,70	10,7	10,1	2,6	11
080C33	0,55	930	1,70	2,90	3,5	400	230	50	0,70	68	5,60	12,8	12,2	2,6	11

[1] Die Motoren können im Spannungsbereich nach Tabelle „Spannungen / Frequenzen“ auf Seite 8-9 eingesetzt werden.

* Stern-Dreieck-Anlauf bei 400 V möglich.

Werte sind Richtwerte

Polpaarzahl 2 (4-polig)

Motorgröße	P_N [kW]	n_N [min^{-1}]	I_N Y [A]	I_N Δ [A]	I_A / I_N	U 1) Y [V]	U 1) Δ [V]	f_N [Hz]	cos φ	η %	M_N [Nm]	M_K [Nm]	M_A [Nm]	J_M [10^{-3} kgm^2]	m [kg]
063C02	0,075	1725	0,24	0,42	3,5	480	277	60	0,57	63	0,40	1,40	1,30	0,33	3,9
063C22	0,09	1675	0,28	0,48	2,9	480	277	60	0,71	65	0,63	1,40	1,30	0,33	3,9
063C12	0,145	1725	0,49	0,85	3,1	480	277	60	0,56	63	0,80	2,60	2,50	0,33	4,1
063C32	0,22	1665	0,58	1,00	2,7	480	277	60	0,70	64	1,30	2,60	2,50	0,33	4,1
063C42	0,31	1670	0,82	1,40	2,9	480	277	60	0,67	66	1,80	4,20	3,90	0,37	4,4
071C32	0,45	1710	0,95	1,60	3,3	480	277	60	0,77	73	2,51	5,80	4,80	1,07	5,8
071C42	0,68	1705	1,4	2,40	3,5	480	277	60	0,77	74	3,80	9,30	8,00	1,28	6,4
080C32	0,92	1710	1,9	3,30	5,1	480	277	60	0,80	75	5,10	13,3	11,6	2,60	11
080C42	1,3	1690	2,8	4,80	5,0	480	277	60	0,80	79	7,50	21,0	17,8	2,60	11
090C32	1,8	1695	3,6	6,30	5,7	480	277	60	0,79	81	10,3	30,0	24,0	3,50	17
100C12	2,6	1740	5,3	9,20	6,6	480	277	60	0,73	85	14,6	47,0	38,0	6,10	24
100C32	3,6	1730	7,2	12,5	5,2	480	277	60	0,75	84	20,5	54,0	43,0	6,10	24
112C22	4,8	1750	9,3	16,1	6,4	480	277	60	0,73	87	26,4	102,0	58,0	10,7	31
112C32	6,6	1745	- 12,5	12,5 21,7	6,7	- 480	480 * 277	60	0,76	87	36,6	130	95,0	13,5	38
132C22	9	1755	- 17,0	17,0 29,3	6,5	- 480	480 * 277	60	0,75	88	49,5	160	100	33,6	66
132C32	11	1750	- 19,7	19,7 34,1	5,6	- 480	480 * 277	60	0,79	89	61,0	160	100	33,6	66
160-22	13,2	1760	- 21,0	21,0 36,5	7,0	- 480	480 * 277	60	0,85	89	71,9	204	150	61,0	110
160-32	18	1760	- 27,8	27,7 48,4	7,1	- 480	480 * 277	60	0,87	90	98,1	288	214	75,0	130
180-22	22,2	1770	- 32,8	32,8 57,8	6,8	- 480	480 * 277	60	0,90	91	120	313	260	135	165
180-32	26,4	1756	- 38,8	38,8 67,4	7,3	- 480	480 * 277	60	0,90	91	144	360	330	155	175
180-42	36	1765	-	52,3	8,0	-	480 *	60	0,90	92	195	547	580	185	200
225-12	45	1770	-	66,0	6,3	-	480 *	60	0,88	93	240	528	504	440	320
225-22	54	1776	-	79,0	7,0	-	480 *	60	0,88	94	291	669	698	530	345

1) Die Motoren können im Spannungsbereich nach Tabelle „Spannungen / Frequenzen“ auf Seite 8-9 eingesetzt werden.
Der Betrieb bei 87 Hz ist mit Motoren möglich, deren Bemessungsdaten bei 60 Hz die Spannungswerte Y 480 V / Δ 277 V aufweisen.
Bei Motorgröße 112C32 bis 180-32 zusätzlich die benötigte Spannung angeben.

* Stern-Dreieck-Anlauf bei 480 V möglich.

Werte sind Richtwerte

Polpaarzahl 1 (2-polig)

Motorgröße	P_N [kW]	n_N [min^{-1}]	I_N Y [A]	I_N Δ [A]	I_A / I_N	U [1] Y [V]	U [1] Δ [V]	f_N [Hz]	cos φ	η %	M_N [Nm]	M_K [Nm]	M_A [Nm]	J_M [10^{-3} kgm^2]	m [kg]
063C11	0,22	3340	0,46	0,80	4,3	480	277	60	0,88	66	0,63	1,50	1,50	0,17	3,9
063C31	0,31	3310	0,60	1,10	3,7	480	277	60	0,89	66	0,90	2,00	1,90	0,17	3,8
071C11	0,45	3320	0,90	1,50	4,4	480	277	60	0,92	69	1,29	2,90	3,10	0,51	6,0
071C31	0,68	3230	1,40	2,40	3,8	480	277	60	0,93	63	2,00	4,20	3,80	0,51	6,5
080C11	0,92	3320	1,80	3,10	4,7	480	277	60	0,89	70	2,65	6,50	5,40	0,97	10
080C31	1,3	3320	2,60	4,50	4,7	480	277	60	0,89	73	3,90	8,50	7,50	0,97	10
090C11	1,8	3310	3,20	5,50	4,5	480	277	60	0,95	75	5,20	10,4	10,1	3,50	16
090C31	2,6	3330	4,80	8,30	3,7	480	277	60	0,90	76	7,60	15,5	16,4	3,50	17
100C31	3,6	3490	5,90	10,2	7,0	480	277	60	0,90	82	9,90	27,0	19,0	3,26	21
100C41	4,8	3440	8,30	14,2	6,6	480	277	60	0,91	78	13,6	29,0	24,0	3,26	21
112C31	6,6	3500	-	11,5	6,0	-	480 *	60	0,83	86	18,1	49,0	46,0	5,38	28
112C41	9	3490	-	16,5	6,0	-	480 *	60	0,78	87	24,8	77,0	71,0	7,00	35
132C21	11	3490	-	17,0	6,5	-	480 *	60	0,92	88	29,8	72,0	72,0	20,5	68

Polpaarzahl 3 (6-polig)

Motorgröße	P_N [kW]	n_N [min^{-1}]	I_N Y [A]	I_N Δ [A]	I_A / I_N	U [1] Y [V]	U [1] Δ[V]	f_N [Hz]	cos φ	η %	M_N [Nm]	M_K [Nm]	M_A [Nm]	J_M [10^{-3} kgm^2]	m [kg]
71C13	0,22	1130	0,60	1,10	3,9	480	277	60	0,66	69	1,80	5,00	5,0	1,25	6,5
71C33	0,30	1130	1,10	1,80	2,8	480	277	60	0,66	68	2,50	6,60	6,6	1,25	6,5
80C13	0,45	1150	1,30	2,20	4,0	480	277	60	0,63	69	3,70	10,7	10,1	2,60	11
80C33	0,66	1130	1,70	2,90	3,5	480	277	60	0,70	68	5,60	12,8	12,2	2,60	11

[1] Die Motoren können im Spannungsbereich nach Tabelle „Spannungen / Frequenzen“ auf Seite 8-9 eingesetzt werden.

* Stern-Dreieck-Anlauf bei 480 V möglich.

Werte sind Richtwerte

Polpaarzahl 2 (4-polig)

Motorgröße	P_N [kW]	n_N [min^{-1}]	I_N [A]	U [V]	f_N [Hz]	cos φ	M_N [Nm]	J_M [10^{-3} kgm^2]	m [kg]
063C02	0,11	2535	0,42	400	87	0,55	0,40	0,33	3,9
063C22	0,16	2485	0,48	400	87	0,67	0,63	0,33	3,9
063C12	0,21	2535	0,85	400	87	0,52	0,80	0,33	4,1
063C32	0,33	2475	1,00	400	87	0,65	1,26	0,33	4,1
063C42	0,45	2480	1,40	400	87	0,63	1,74	0,37	4,4
071C32	0,66	2520	1,60	400	87	0,72	2,51	1,07	5,8
071C42	1,0	2515	2,40	400	87	0,74	3,74	1,28	6,4
080C32	1,4	2520	3,30	400	87	0,80	5,10	2,60	11
080C42	2,0	2500	4,80	400	87	0,80	7,50	2,60	11
090C32	2,7	2505	6,30	400	87	0,79	10,3	3,50	17
100C12	3,9	2550	9,20	400	87	0,71	14,6	6,10	24
100C32	5,4	2540	12,5	400	87	0,73	20,5	6,10	24
112C22	7,1	2560	16,1	400	87	0,71	26,4	10,7	31
112C32	9,7	2555	21,7	400	87	0,75	36,6	13,5	38
132C22	13,2	2565	29,3	400	87	0,75	49,5	33,6	66
132C32	16,2	2560	34,1	400	87	0,79	61,0	33,6	66
160-22	19,4	2570	36,5	400	87	0,85	71,9	61,0	110
160-32	26,4	2570	48,4	400	87	0,86	98,1	75,0	130
180-22	32,5	2580	57,8	400	87	0,89	120	135	165
180-32	38,7	2575	67,4	400	87	0,89	143	155	175

Der Betrieb bei 87 Hz ist nur mit 4-poligen Motoren möglich, deren Bemessungsdaten bei 50 Hz (60 Hz) die Spannungswerte Y 400 V / Δ 230 V (Y 480 V / Δ 277 V) aufweisen.

Bei den Motorgrößen 112C32 bis 180-32 zusätzlich die benötigte Spannung bei 50 bzw. 60 Hz angeben.

4-polige Motoren			
Motorgröße	Schaltung	Spannung	
		50 Hz	60 Hz
063C02...112C22	Δ	230 V ± 10 %	277 V ± 10 %
	Y	400 V ± 10 %	480 V ± 10 %
112C32...132C32	Δ	400 V ± 10 %	480 V ± 10 %
	Δ	230 V ± 10 %	277 V ± 10 %
	Y	400 V ± 10 %	480 V ± 10 %
160-22...180-32	Δ	400 V ± 10 %	480 V ± 10 %
	Δ	230 V ± 10 %	277 V ± 10 %
	Y	400 V ± 10 %	480 V ± 10 %
180-42...225-22	Δ	400 V ± 10 %	480 V ± 10 %
2-polige Motoren			
063C11...100C41	Δ	230 V ± 10 %	277 V ± 10 %
	Y	400 V ± 10 %	480 V ± 10 %
112C31...132C21	Δ	400 V ± 10 %	
6-polige Motoren			
071C13...080C33	Δ	230 V ± 10 %	277 V ± 10 %
	Y	400 V ± 10 %	480 V ± 10 %

Die Motoren werden standardmäßig mit Mehrbereichsspannung geliefert.
Die prozentualen Angaben der Eckpunkte (± 10 %) beinhalten die Toleranz gemäß EN 60034.

Motorklemmenkasten

Zuordnung Motorklemmenkasten - Anbauten

Anbauten	2-polige Motoren						
	063C11 063C31	071C11 071C31	080C11 080C31	090C11 090C31	100C31 100C41	112C31 112C41	132C21
	Motorklemmenkastenzuordnung						
Eigenlüfter	KK1	KK1	KK1				KK1
Eigenlüfter mit							
Bremse	KK2	KK2	KK2				KK3
Bremse + Schwungmasse		KK2	KK2				KK3
Bremse + 2. Wellenende		KK2	KK2				KK3
Schwungmasse		KK2	KK2				KK3
Schwungmasse + 2. Wellenende		KK2	KK2				KK3
2. Wellenende		KK2	KK2				KK3
Fremdlüfter	KK1	KK1	KK1				KK1
Fremdlüfter mit Bremse	KK2	KK2	KK2				KK3

Anbauten	4-polige Motoren										
	063C02 063C22	063C12 063C32 063C42	071C32 071C42	080C32 080C42	090C32	100C12 100C32	112C22 112C32	132C22 132C32	160-22 160-32	180-22 180-32 180-42	225-12 225-22
	6-polige Motoren										
			071C13 071C33	080C13 080C33							
	Motorklemmenkastenzuordnung										
selbstgekühlt	KK1										
selbstgekühlt mit											
Bremse	KK2										
Bremse + Resolver / Inkrementalgeber	KK3										
Resolver/Inkrementalgeber	KK2										
Eigenlüfter		KK1	KK1	KK1				KK1	KK3	KK3	KK3
Eigenlüfter mit											
Bremse		KK2	KK2	KK2				KK3	KK3	KK3	KK3
Bremse + Resolver / Inkrementalgeber		KK3	KK3	KK3				KK3			
Bremse + Schwungmasse			KK2	KK2				KK3			
Bremse + Handrad / 2. Wellenende			KK2	KK2				KK3			
Resolver / Inkrementalgeber		KK2	KK2	KK2				KK3	KK3		
Schwungmasse			KK1	KK1	KK1	KK2	KK1	KK1			
Schwungmasse + Handrad			KK2	KK2				KK3			
Schwungmasse + 2. Wellenende			KK2	KK2				KK3			
Handrad / 2. Wellenende			KK2	KK2				KK3			
Fremdlüfter		KK1	KK1	KK1				KK1	KK3	KK3	KK3
Fremdlüfter mit											
Bremse		KK2	KK2	KK2				KK3	KK3	KK3	KK3
Bremse + Resolver / Inkrementalgeber		KK3	KK3	KK3				KK3	KK3	KK3	KK3
Resolver / Inkrementalgeber		KK2	KK2	KK2				KK3	KK3	KK3	KK3

Motorklemmenkasten

Position	Bezeichnung
1	Motorklemmbrett
2	Anschluss Temperaturfühler
3	Gleichrichter / Klemmenstein (DC 24V / 180V / 205V) für Federkraftbremse
4	Klemmleiste: Anschluss Temperaturfühler und Drehzahl- / Lagegeber

Motorklemmenkasten KK1

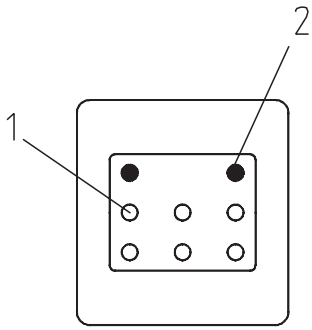

Motorklemmenkasten KK2

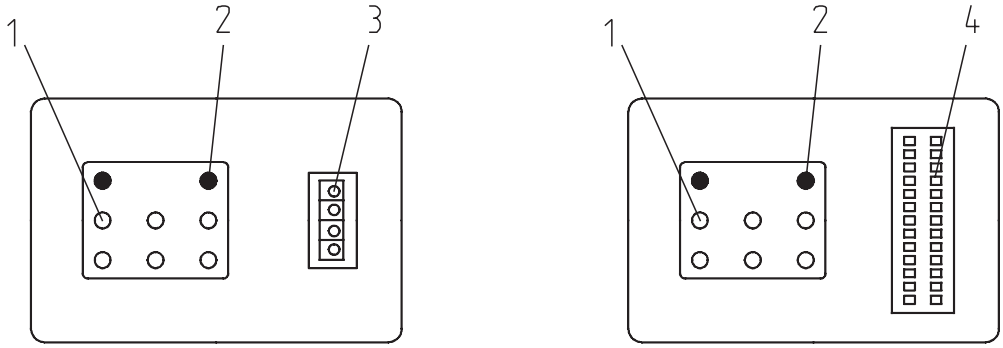

Motorklemmenkasten KK3

Motorgröße 063...132	Motorgröße 160...225

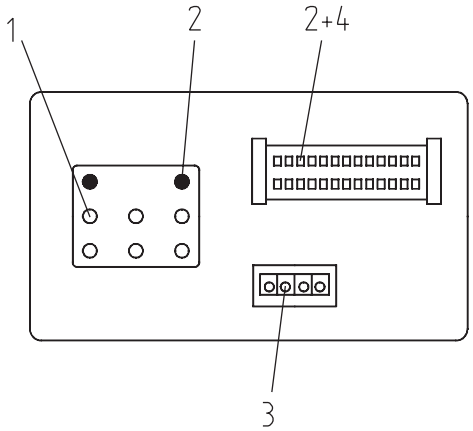

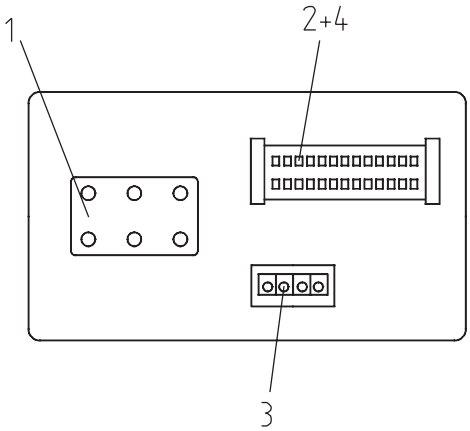

Motorklemmenkasten-Belegungsplan

Klemmenstein (Pos. 3)

Bedeutung	Bezeichnung	Bezeichnung nach EN 60034-8
Bremse +	1	BD1
Bremse -	2	BD2

Gleichrichter (Pos. 3)

Bedeutung	Bezeichnung	Zusatz
Bremse	~	**Brückengleichrichter / Einweggleichrichter** Anschluss an L1-Netz
	~	**Brückengleichrichter** Anschluss an N-Netz
	~	**Einweggleichrichter** Anschluss an L2- oder L3-Netz
	+	Anschluss an Bremse
	-	Anschluss an Bremse

Klemmleiste (Pos. 4)

	Bedeutung	Zusatz	Anschluss-querschnitt	Bezeichnung	Bezeichnung nach EN 60034-8
1	Thermokontakt (Öffner) TKO			S1	TB1
2	Thermokontakt (Öffner) TKO			S2	TB2
1	Kaltleiter PTC			P1	TP1
2	Kaltleiter PTC			P2	TP2
1	Temperaturfühler KTY +			T1	R1
2	Temperaturfühler KTY -			T2	R2
3	Resolver Ref +		0,14 mm²	B1	
4	Resolver Ref -		0,14 mm²	B2	
5				B3	
6	Resolver cos +		0,14 mm²	B4	
7	Resolver cos -		0,14 mm²	B5	
8	Resolver sin +		0,14 mm²	B6	
9	Resolver sin -		0,14 mm²	B7	
3	Inkrementalgeber Speisung +	Versorgung	0,14 mm²	B1	
4	Inkrementalgeber Speisung -	GND (ground)	0,14 mm²	B2	
5	Inkrementalgeber Ausgang Kanal A		0,14 mm²	B3	
6	Inkrementalgeber Ausgang Kanal $\bar{A}$	invers	0,14 mm²	B4	
7	Inkrementalgeber Ausgang Kanal B		0,14 mm²	B5	
8	Inkrementalgeber Ausgang Kanal $\bar{B}$	invers	0,14 mm²	B6	
9	Inkrementalgeber Ausgang Kanal C	Nullspur	0,14 mm²	B7	
10	Inkrementalgeber Ausgang Kanal $\bar{C}$	invers	0,14 mm²	B8	
11	Schirm		0,14 mm²	B10	

Motorklemmenkasten KK1

Abmessungen und Lage der Kabeleinführungen

Bei Motoren mit Motorklemmenkasten KK1 kann die Lage der Kabeleinführung in Abhängigkeit der Klemmenkastenlage ausgewählt werden.

Ohne Angabe zur Lage der Kabeleinführung wird die mit einem Kreis gekennzeichnete Lage geliefert.

Klemmenkastenlagen 2, 3, 4, 5 (Beispiel Einbaulage A)

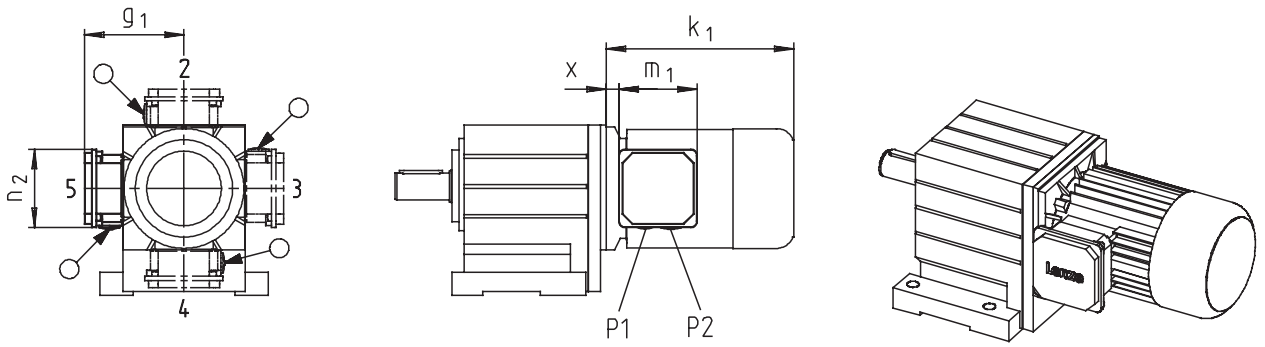

Klemmenkasten	Motorgröße						
KK1	**063**	**071**	**080**	**090**	**100**	**112**	**132**
x	21 / 8*	24 / 11*	14	19	20	22	33
g_1	100 / 114*	109 / 123*	141	146	157	167	195
m_1	75 / 101*		115				122
n_2	75 / 101*		115				122
P1	M16x1,5 / M20x1,5*		M20x1,5				M32x1,5
P2	M20x1,5		M25x1,5				M32x1,5

* UL/CSA-Approbation: cURus Maß **k_1** siehe Abmessungen Getriebemotoren.

Klemmenkastenlage 2
Lage der Kabeleinführungen: 1, 3, 5

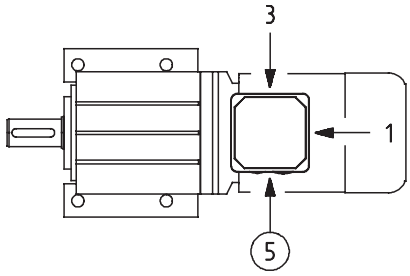

Klemmenkastenlage 3
Lage der Kabeleinführungen: 1, 2, 4

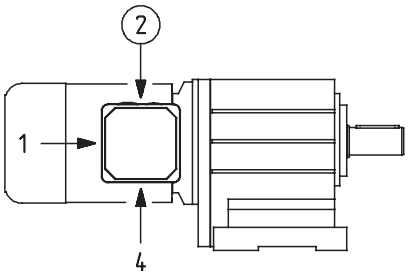

Klemmenkastenlage 4
Lage der Kabeleinführungen: 1, 3, 5

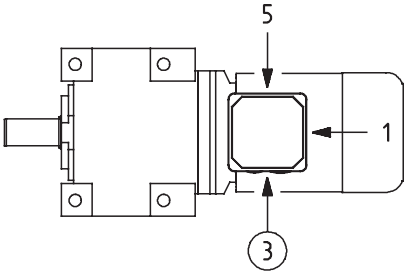

Klemmenkastenlage 5
Lage der Kabeleinführungen: 1, 2, 4

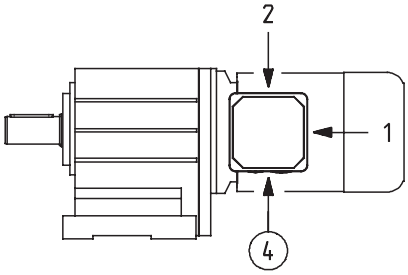

Motorklemmenkasten KK2 und KK3

Abmessungen und Lage der Kabeleinführungen

Klemmenkastenlagen 2, 3, 4, 5 (Beispiel Einbaulage A)

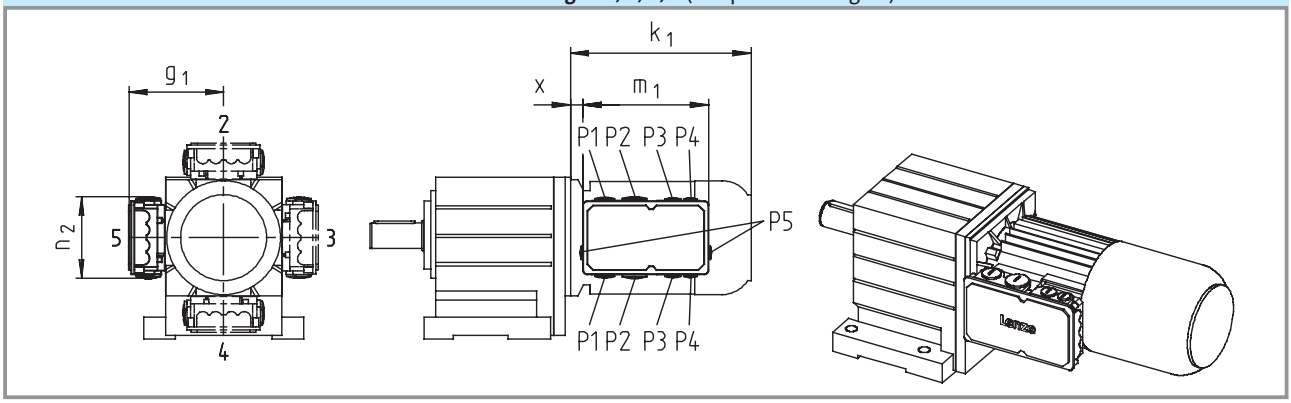

Klemmenkasten	Motorgröße									
KK2	**063**	**071**	**080**	**090**	**100**	**112**	**132**	**160**	**180**	**225**
x	13	15	17	22	23	25				
g_1	107	116	130	135	146	156				
m_1	136		153							
n_2	94		117							
P1	M16x1,5		M20x1,5							
P2	M20x1,5		M25x1,5							

Klemmenkasten	Motorgröße									
KK3	**063**	**071**	**080**	**090**	**100**	**112**	**132**	**160**	**180**	**225**
x	2	5	15	20	21	23	38	36	73	136
g_1	124	133	142	147	158	168	187	207	226	360
m_1	195							226		354
n_2	124							127		204
P1	M25x1,5							M50x1,5		
P2	M32x1,5							M16x1,5		M50x1,5 *
P3	M20x1,5							M20x1,5		M50x1,5 *
P4	M16x1,5							M16x1,5		
P5										M16x1,5

Maß **k_1** siehe Abmessungen Getriebemotoren * Lage der Kabeleinführung nur in der gekennzeichneten Position möglich.

Klemmenkastenlage 2
Lage der Kabeleinführungen: 3+5 (5 *)

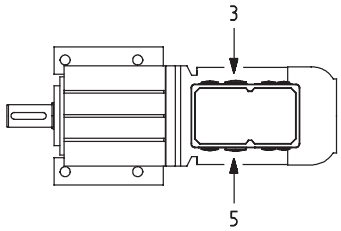

Klemmenkastenlage 3
Lage der Kabeleinführungen: 2+4 (2 *)

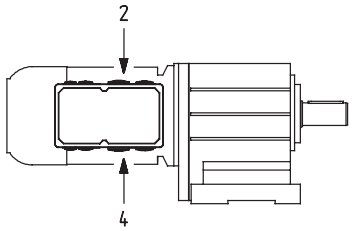

Klemmenkastenlage 4
Lage der Kabeleinführungen: 3+5 (3 *)

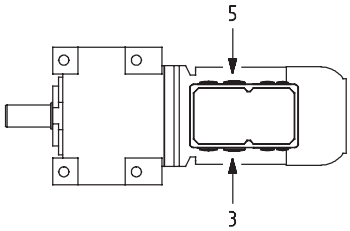

Klemmenkastenlage 5
Lage der Kabeleinführungen: 2+4 (4 *)

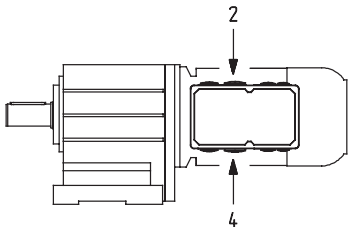

Motorklemmenkasten mit Steckverbinder ICN

Zuordnung Motorklemmenkasten - Anbauten

Anbauten	2-polige Motoren					
	063C11 063C31	071C11 071C31	080C11 080C31	090C11 090C31	100C31 100C41	112C31 112C41
	Motorklemmenkastenzuordnung					
Eigenlüfter	KK1	KK1	KK1			
Eigenlüfter mit						
Bremse	KK2	KK2	KK2			
Bremse + Schwungmasse		KK2	KK2			
Bremse + 2. Wellenende		KK2	KK2			
Schwungmasse		KK2	KK2			
Schwungmasse + 2. Wellenende		KK2	KK2			
2. Wellenende		KK2	KK2			
Fremdlüfter	KK1	KK1	KK1			
Fremdlüfter mit Bremse	KK2	KK2	KK2			

Anbauten	4-polige Motoren						
	063C02 063C22	063C12 063C32 063C42	071C32 071C42	080C32 080C42	090C32	100C12 100C32	112C22 112C32
	6-polige Motoren						
			071C13 071C33	080C13 080C33			
	Motorklemmenkastenzuordnung						
selbstgekühlt	KK1						
selbstgekühlt mit Bremse	KK2						
Eigenlüfter		KK1	KK1	KK1			
Eigenlüfter mit							
Bremse		KK2	KK2	KK2			
Bremse + Schwungmasse			KK2	KK2			
Bremse + Handrad / 2. Wellenende			KK2	KK2			
Schwungmasse			KK1	KK1	KK1	KK2	KK1
Schwungmasse + Handrad			KK2	KK2			
Schwungmasse + 2. Wellenende			KK2	KK2			
Handrad / 2. Wellenende			KK2	KK2			
Fremdlüfter		KK1	KK1	KK1			
Fremdlüfter mit Bremse		KK2	KK2	KK2			

Motorklemmenkasten mit Steckverbinder ICN

Allgemeine Daten

Ausführung	Steckverbinder drehbar, nach Industriestandard mit Schraubverbindung. Festlegung der Motorschaltung erfolgt im Klemmkasten und muss vor Inbetriebnahme geprüft werden. (Der Gegenstecker ist nicht im Lieferumfang enthalten).	
Schutzart	IP 65	
Kontaktzahl	Leistung: 3+PE	Signal: 4
Zulässiger Bemessungsstrom	20 A	2,5 A
Zulässige Bemessungsspannung	AC / DC 630 V	AC / DC 250 V

Ausführung	Bezeichnung
1	Steckverbinder ICN
2	Motorklemmenkasten

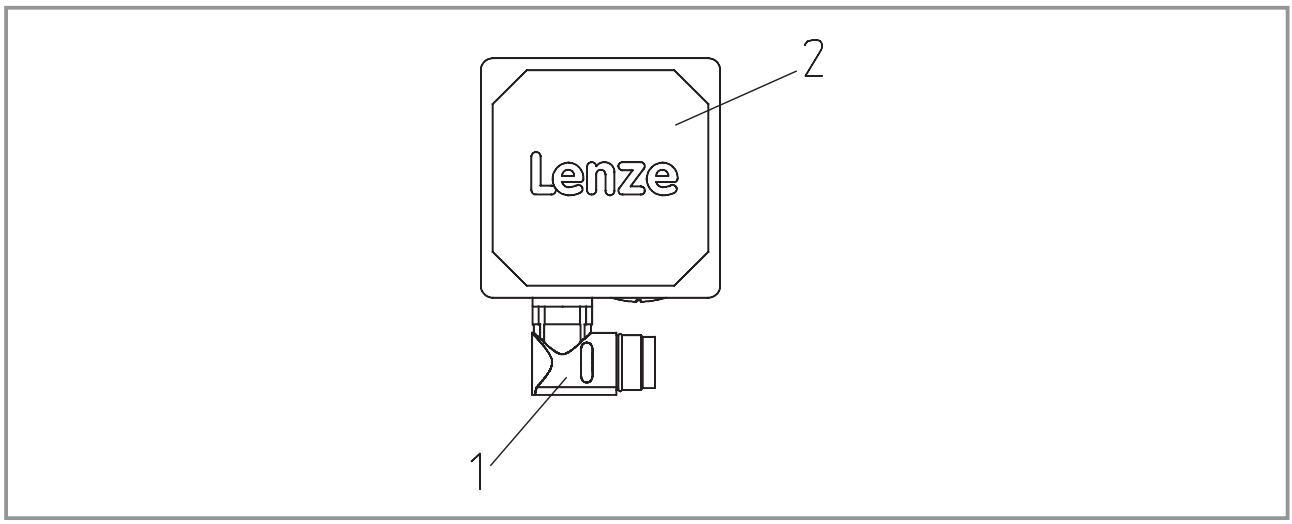

Steckerbelegungsplan

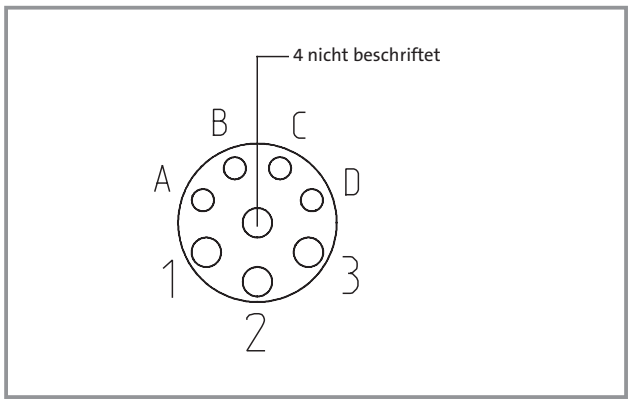

Der Gegenstecker gehört nicht zum Lieferumfang

Achtung: Vor Inbetriebnahme des Motors ist eine Überprüfung der Motorschaltung (Y oder Δ) notwendig!

Pin-Nr.	Anschluss	Anschlussbezeichnung	Motorbaugröße
1	Phase	U	063....112
2	Schutzleiter	PE	
3	Phase	W	
4	Phase	V	
A	Temperaturfühler	TKO/PTC/KTY+	
B	Temperaturfühler	TKO/PTC/KTY-	
C	Bremse	Br	
D	Bremse	Br	

Motorklemmenkasten mit Steckverbinder ICN

Abmessungen und Lage des Steckverbinders beim Klemmenkasten KK1

Bei Motoren mit Motorklemmenkasten KK1 kann die Lage des Steckverbinders in Abhängigkeit der Klemmenkastenlage ausgewählt werden.

Ohne Angabe zur Lage des Steckverbinders wird die mit einem Kreis gekennzeichnete Lage geliefert.

Klemmenkastenlagen 2, 3, 4, 5 (Beispiel Einbaulage A)

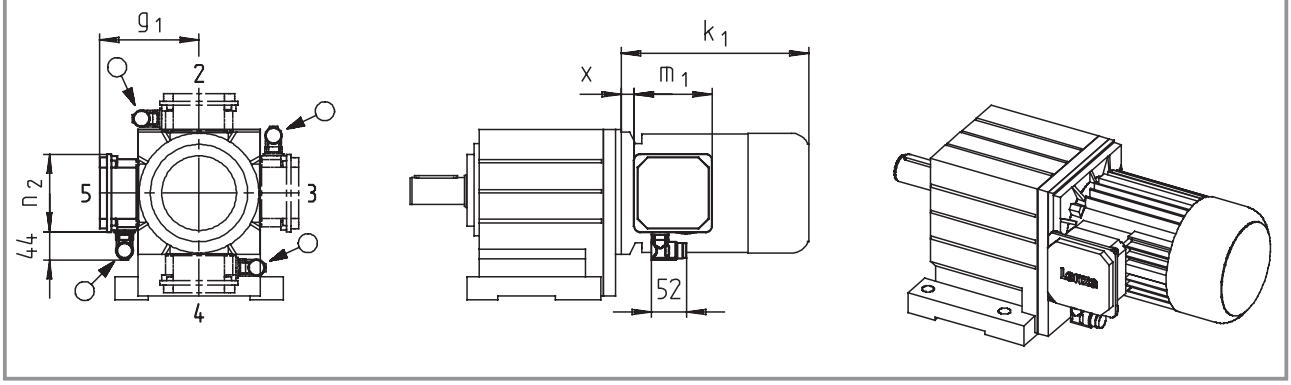

Klemmenkasten KK1 mit Steckverbinder ICN	Motorgröße 063	071	080	090	100	112
x	8	11	14	19	20	22
g_1	114	123	141	146	157	167
m_1	101		115			
n_2	101		115			

Maß **k_1** siehe Abmessungen Getriebemotoren.

Klemmenkastenlage 2
Lage des Steckverbinders: 1, 3, 5

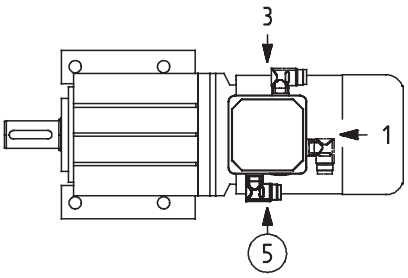

Klemmenkastenlage 3
Lage des Steckverbinders: 1, 2, 4

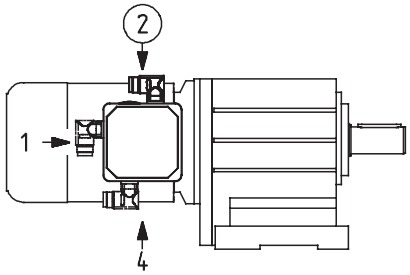

Klemmenkastenlage 4
Lage des Steckverbinders: 1, 3, 5

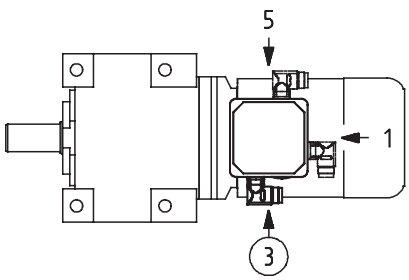

Klemmenkastenlage 5
Lage des Steckverbinders: 1, 2, 4

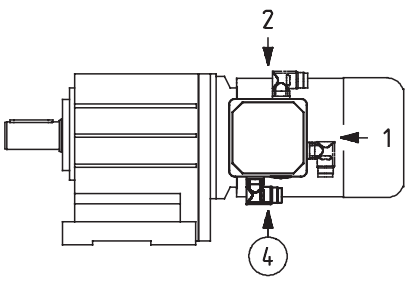

Motorklemmenkasten mit Steckverbinder ICN

Abmessungen und Lage des Steckverbinders beim Klemmenkasten KK2

Bei Motoren mit Motorklemmenkasten KK2 kann die Lage des Steckverbinders in Abhängigkeit der Klemmenkastenlage ausgewählt werden.

Ohne Angabe zur Lage des Steckverbinders wird die mit einem Kreis gekennzeichnete Lage geliefert.

Klemmenkastenlagen 2, 3, 4, 5 (Beispiel Einbaulage A)

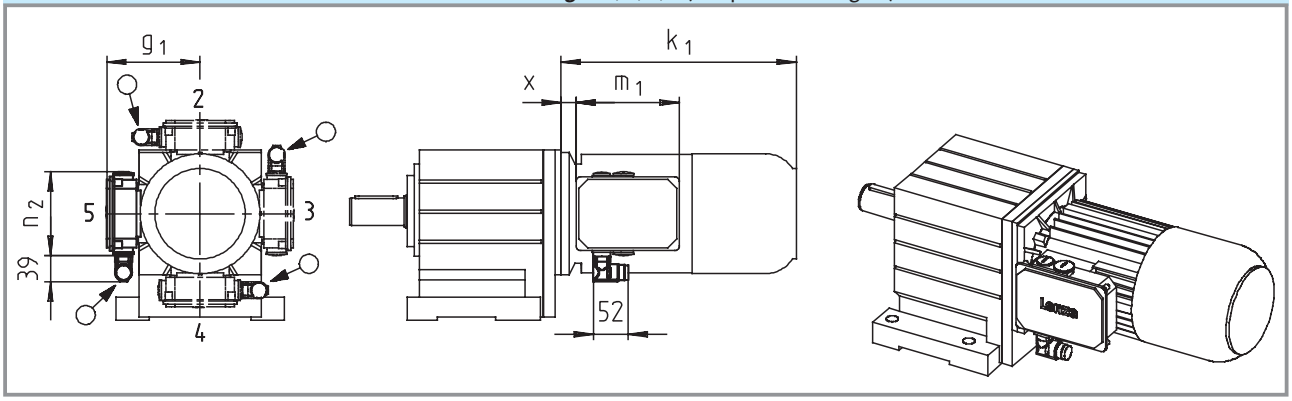

Klemmenkasten KK2 mit Steckverbinder ICN	Motorgröße 063	071	080	090	100	112
x	13	15	17	22	23	25
g_1	107	116	130	135	146	156
m_1	136		153			
n_2	94		117			

Maß **k_1** siehe Abmessungen Getriebemotoren.

Klemmenkastenlage 2
Lage des Steckverbinders: 3, 5

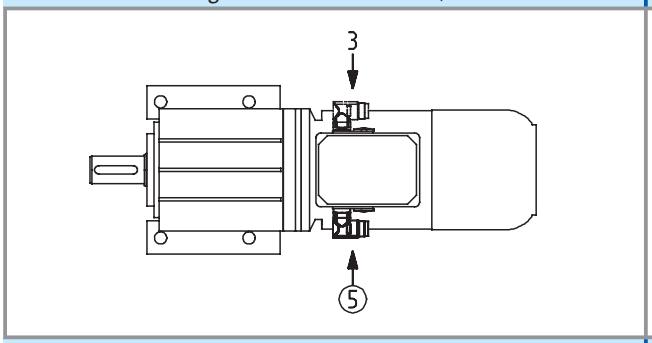

Klemmenkastenlage 3
Lage des Steckverbinders: 2, 4

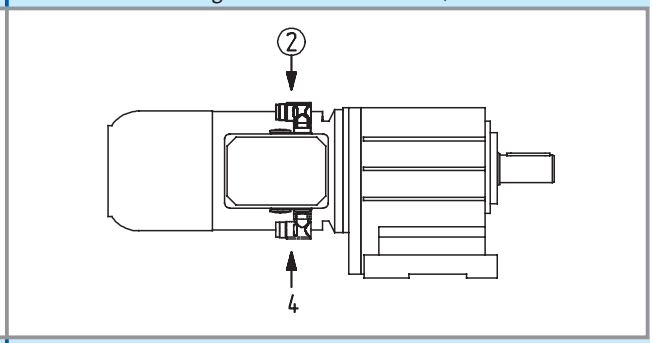

Klemmenkastenlage 4
Lage des Steckverbinders: 3, 5

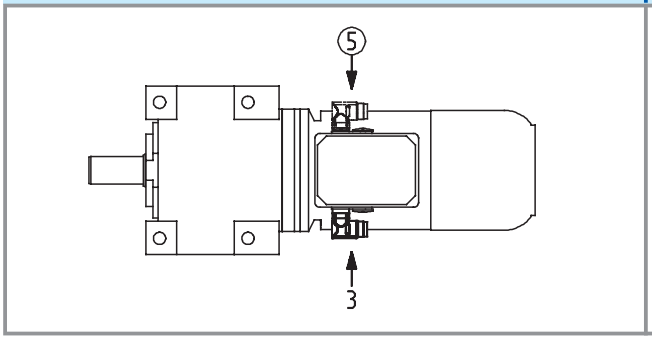

Klemmenkastenlage 5
Lage des Steckverbinders: 2, 4

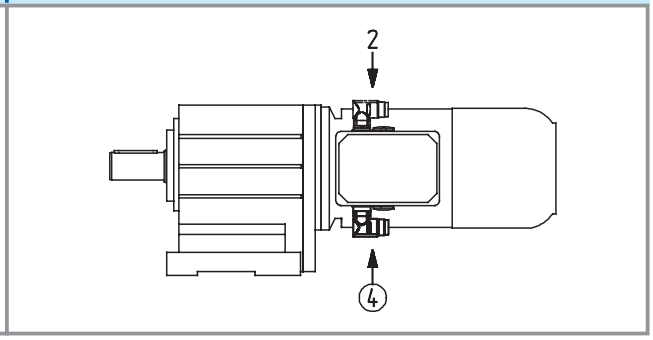

Motorklemmenkasten mit Steckverbinder HAN 10E

Zuordnung Motorklemmenkasten - Anbauten

Anbauten	2-polige Motoren					
	063C11 063C31	071C11 071C31	080C11 080C31	090C11 090C31	100C31 100C41	112C31 112C41
	Motorklemmenkastenzuordnung					
Eigenlüfter	●	●				
Eigenlüfter mit						
Bremse	●	●				
Bremse + Schwungmasse		●				
Bremse + 2. Wellenende		●				
Schwungmasse		●				
Schwungmasse + 2. Wellenende		●				
2. Wellenende		●				
Fremdlüfter	●	●				
Fremdlüfter mit Bremse	●	●				

Anbauten	4-polige Motoren						
	063C02 063C22	063C12 063C32 063C42	071C32 071C42	080C32 080C42	090C32	100C12 100C32	112C22 112C32
	6-polige Motoren						
			071C13 071C33	080C13 080C33			
	Motorklemmenkastenzuordnung						
selbstgekühlt	●						
selbstgekühlt mit Bremse	●						
Eigenlüfter		●	●				
Eigenlüfter mit							
Bremse		●	●				
Bremse + Schwungmasse			●				
Bremse + Handrad / 2. Wellenende			●				
Schwungmasse			●				
Schwungmasse + Handrad			●				
Schwungmasse + 2. Wellenende			●				
Handrad / 2. Wellenende			●				
Fremdlüfter		●	●				
Fremdlüfter mit Bremse		●	●				

Motorklemmenkasten mit Steckverbinder HAN 10E

Allgemeine Daten

Ausführung	Gehäuse in Alu - Druckguss Verriegelungselement aus Stahl (Kunststoff ummantelt) Gehäusedichtung aus NBR
Schutzart im verriegelten Zustand	IP65
Kontaktzahl	10 + PE
Zulässiger Bemessungsstrom	16 A
Zulässige Bemessungsspannung	500 V (AC)

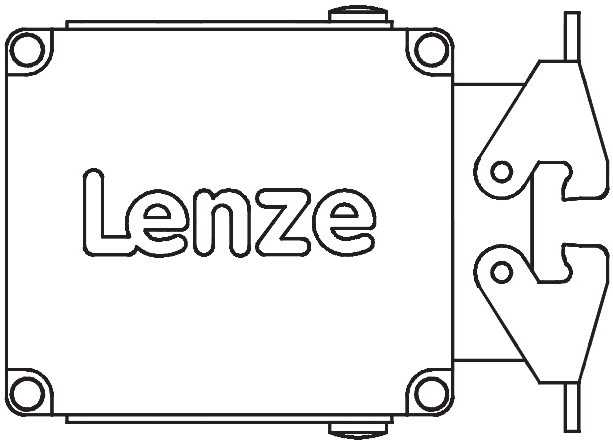

Der Gegenstecker gehört nicht zum Lieferumfang.

Steckerbelegungsplan

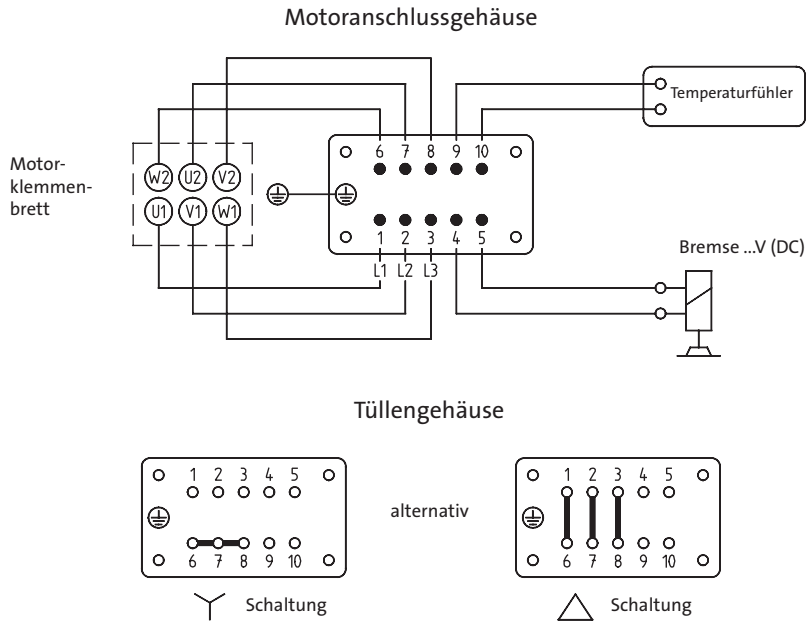

Motorklemmenkasten mit Steckverbinder HAN 10E

Abmessungen und Lage des Steckverbinders

Bei Motoren mit Motorklemmenkasten mit Steckverbinder HAN 10E kann die Lage des Steckverbinders in Abhängigkeit der Klemmenkastenlage ausgewählt werden.

Ohne Angabe zur Lage des Steckverbinders wird dieser in Lage 1 geliefert.

Klemmenkastenlagen 2, 3, 4, 5 (Beispiel Einbaulage A)

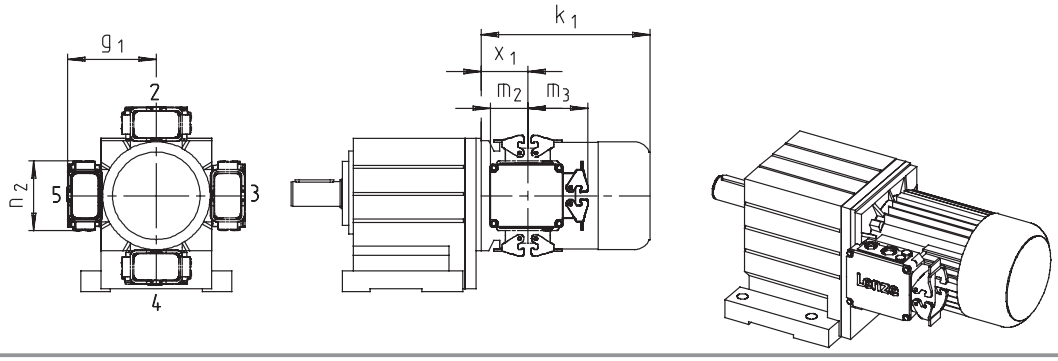

Klemmenkasten mit Steckverbinder HAN 10E	Motorgröße 063	071	080	090	100	112
x_1	58,5	61,5	71,0	76,0	77,0	79,0
g_1	123	132	141	146	157	167
m_2	54		61			
m_3	105		98			
n_2	115					

Maß k_1 siehe Abmessungen Getriebemotoren

Klemmenkastenlage 2
Lage des Steckverbinders: 1, 3, 5

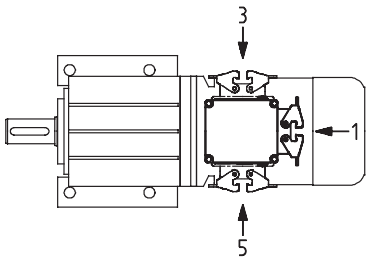

Klemmenkastenlage 3
Lage des Steckverbinders: 1, 2, 4

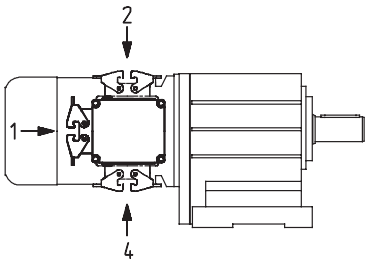

Klemmenkastenlage 4
Lage des Steckverbinders: 1, 3, 5

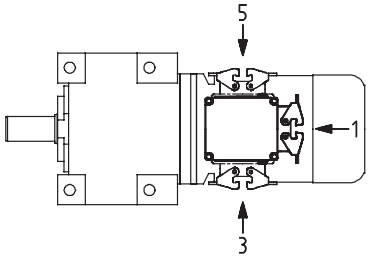

Klemmenkastenlage 5
Lage des Steckverbinders: 1, 2, 4

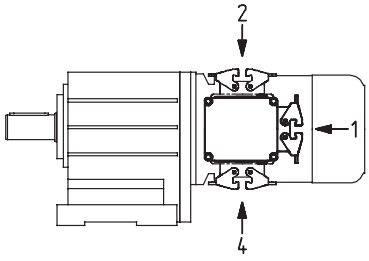

Motorstarter starttec

Die zunehmende Verlagerung von Steuer- und Schaltkomponenten vom Schaltschrank in den Anlagenprozess sowie die Forderung nach zusätzlichen dezentralen Funktionen zur Entlastung der zentralen SPS hat zum Durchbruch bei dezentralen Antriebskomponenten geführt.

Zur Lösung dezentraler Antriebsaufgaben bietet Lenze den Frequenzumrichter 8200 motec zur elektronischen Drehzahlverstellung von Getriebemotoren sowie den Motorstarter starttec.

Der Motorstarter starttec schaltet elektronisch – und damit verschleißfrei – sogenannte „starr am Netz“– betriebene Getriebemotoren. Der starttec kann aber deutlich mehr als nur schalten, so ist er z. B. bestens für Automatisierungsaufgaben geeignet.

Nachfolgend einige Merkmale, die den Motorstarter starttec auszeichnen:

Einfach
- integrierter Stufenschalter zur Einstellung des Motor-Bemessungsstromes (vergleichbar zum konventionellen Motorschutzschalter)
- integriertes Potentiometer zur Einstellung der Hochlaufzeit (0...3 s)
- keine weiteren Grundeinstellungen notwendig

Sicher
- Eingang zur Auswertung von Motor-PTC oder Thermokontakt
- elektronischer Motorschutz ($I^2 t$) mit einstellbarer Charakteristik
- Netzphasenausfallerkennung
- Vor-Ort-Diagnose über Statusanzeigen (2 LED am starttec)
- Rücksetzen von Störungen konfigurierbar
- verschleißfrei (elektronische Leistungsschalter statt elektromechanische Schaltelemente)

Wirtschaftlich
- geringe Varianz: Nur ein Gerät für den Motorstrombereich 1,0...9,5 A
- Schonung der Mechanik durch Hochlauframpe
- reduzierter Installationsaufwand durch Energiebus ("Durchschleifen" statt sternförmige Verdrahtung)
- integrierte Bremsenansteuerung mit einstellbarer Zeitverzögerung
- logische Verknüpfungen digitaler Eingangssignale entlastet die SPS

vielseitig
- Ansteuerung (z. B. Start/Stopp) über digitale Eingänge oder Bus-Kommunikation
- aufsammeln digitaler Eingangssignale, z. B. zur Weitergabe an die SPS
- 2-Motoren-Betrieb: 2 Motoren werden mit einem starttec betrieben (Option)
- Drehrichtungswechsel (Option)
- Bedienung und Diagnose auch über Keypad oder PC möglich (Option)
- geeignet für die Anbindung an gängige Bus-Systeme (Option)

Motorstarter starttec

Funktionen und Eigenschaften

Schutzart	IP65, Berührschutz nach NEMA 250 Type 4
Umgebungstemperaturbereich	-25 ... + 60 °C
Approbationen	CE, UL, cUL
Standardfunktionen	▶ Betriebs- und Einschaltstundenzähler ▶ einstellbare Hoch- und Ablauframpen ▶ Hochlaufzeit einstellbar über Potentiometer ▶ logische Verknüpfungen (AND, OR, XOR, NOT) von Eingangssignalen ▶ Zeitverzögerung digitale Ausgänge (einstellbar) ▶ Zeitverzögerung Bremsenansteuerung (einstellbar) ▶ Tipp-Betrieb mit einstellbarer Fahrzeit ▶ Fehler - Historienspeicher ▶ ...
Steuer- und Regelverfahren	Phasenanschnittsteuerung
Anschlussspannung	AC 3x100...550 V +/- 0%
Versorgungsspannung	DC 24 V
Bereich Motor-Bemessungsstrom	1,0 ... 9,5 A (einstellbar über Stufenschalter)
Ein- und Ausgänge	▶ 6 digitale Eingänge (davon 5 frei konfigurierbar mit umschaltbarer Logik) ▶ 1 PTC-Eingang ▶ 4 digitale Ausgänge (frei konfigurierbar mit umschaltbarer Logik) ▶ 1 Ausgang für Bremsenanschluss (verschleißfreier, elektronischer Ausgang)
Bus-Kommunikation (Option)	INTERBUS, PROFIBUS, LECOM-B (RS485), Systembus (CAN), CANopen, DeviceNet, AS-Interface
Optionen	▶ Handterminal mit Keypad oder RS232-Schnittstelle

Motorstarter starttec

Zuordnung starttec - Anbauten

Anbauten	2-polige Motoren				
	063C31*	071C11* 071C31	080C11 080C31	090C11 090C31	100C31* 100C41*
Eigenlüfter	●	●			
Eigenlüfter mit					
Bremse	●	●			
Bremse + Schwungmasse		●			
Bremse + 2. Wellenende		●			
Schwungmasse		●			
Schwungmasse + 2. Wellenende		●			
2. Wellenende		●			
Fremdlüfter	●	●			
Fremdlüfter mit Bremse	●	●			

Anbauten	4-polige Motoren					
	063C32* 063C42*	071C32 071C42	080C32 080C42	090C32	100C12 100C32*	112C22*
	6-polige Motoren					
		071C13* 071C33	080C13 080C33			
Eigenlüfter	●	●				
Eigenlüfter mit						
Bremse	●	●				
Bremse + Schwungmasse		●				
Bremse + Handrad / 2. Wellenende		●				
Schwungmasse		●				
Schwungmasse + Handrad		●				
Schwungmasse + 2. Wellenende		●				
Handrad / 2. Wellenende		●				
Fremdlüfter	●	●				
Fremdlüfter mit Bremse	●	●				

* Die Verwendung des starttec ist abhängig von der angelegten Netzspannung und der Verschaltung (Stern/Dreieck); maßgebend ist der zulässige Bereich des Motor-Bemessungsstroms (1,0 ... 9,5 A)

Motorstarter starttec

Abmessungen und Lage der Kabeleinführungen

Klemmenkastenlagen 2, 3, 4, 5 (Beispiel Einbaulage A)

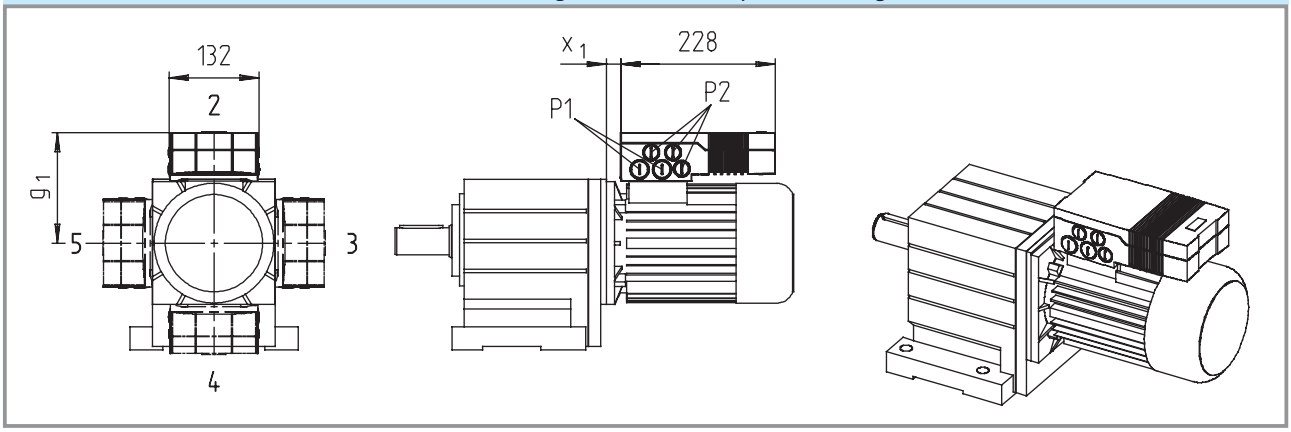

starttec	Motorgröße					
	063	**071**	**080**	**090**	**100**	**112**
x_1	19,5	22,5	16,0	21,0	22,0	24,0
g_1	153	162	157	162	173	183
P1	M20x1,5					
P2	M16x1,5					

Maß **k_1** siehe Abmessungen an Getriebemotoren

Klemmenkastenlage 2
Lage der Kabeleinführungen: 3+5

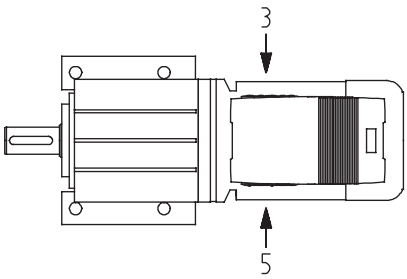

Klemmenkastenlage 3
Lage der Kabeleinführungen: 2+4

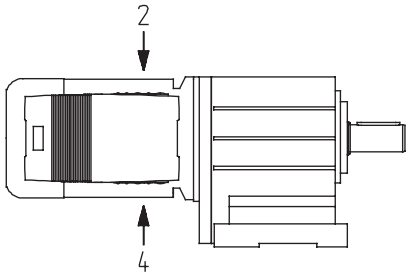

Klemmenkastenlage 4
Lage der Kabeleinführungen: 3+5

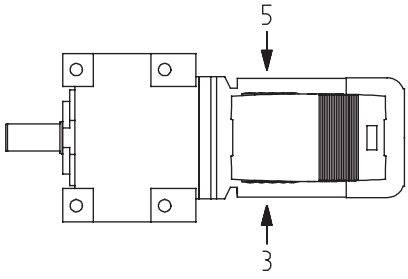

Klemmenkastenlage 5
Lage der Kabeleinführungen: 2+4

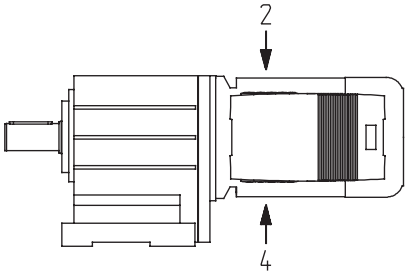

Die Temperaturfühler sind in den Wicklungen integriert.
Der Einsatz eines zusätzlichen Motorschutzschalters im Netzbetrieb wird empfohlen.

Thermokontakte TKO

Motorgröße	Funktion	Auslösetemperatur [°C]	Rückschalt-temperatur [°C]	Strombelastbarkeit [A]	zulässige Spannungsbelastbarkeit [V] AC
Alle	Öffner	150 ± 5	90-135	2,5	250

Kaltleiter PTC

Motorgröße	Funktion	Auslösetemperatur [°C]	Widerstand bei 155 °C [Ω]	Widerstand bei -20...+140° [Ω]	Normen
Alle	Sprunghafte Widerstandsänderung	150 ± 5	550	30...250	DIN 44080 VDE 0660 Teil 303

Kontinuierliche Temperaturfühler

Bezeichnung	Motorgröße	Funktion	Widerstand bei 170 °C [Ω]	Widerstand bei 150 °C [Ω]	Widerstand bei 25 °C [Ω]	zulässige Strombelastbarkeit bei 175 °C [mA]	zulässige Strombelastbarkeit bei 25 °C [mA]
KTY 83-110 [1]	Alle	Kontinuierliche Widerstandsänderung	2471	2225	1000	2,0	10
KTY 84-130	Alle	Kontinuierliche Widerstandsänderung	1482	1334	603	2,0	10

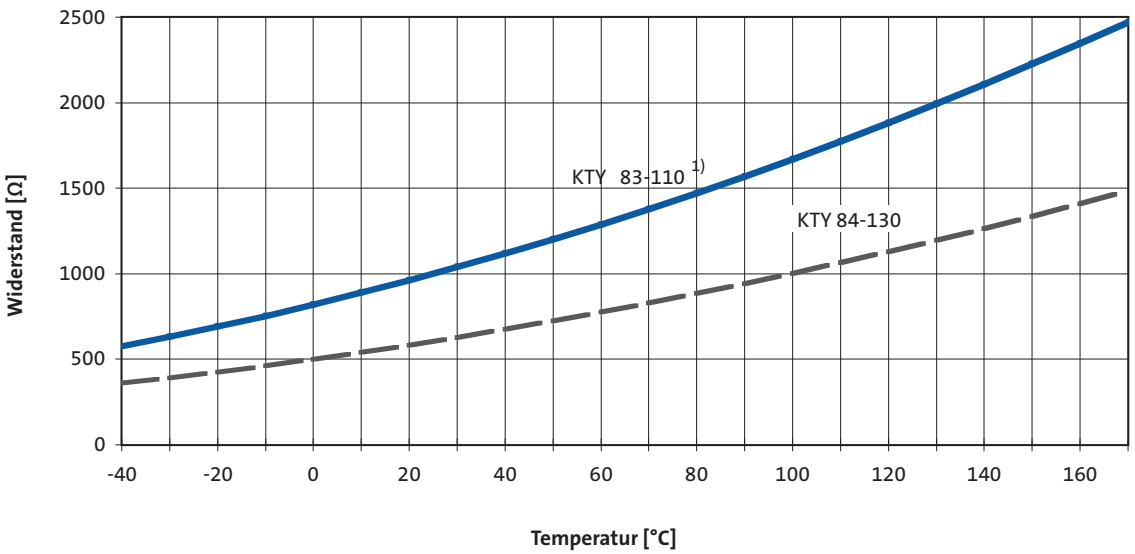

[1] Am Lenze-Umrichter auswertbar.

Getriebemotoren und Getriebebremsmotoren können mit einem Axial-Fremdlüfter ausgerüstet werden. Die Montage erfolgt in einer verlängerten Motor-Lüfterhaube mit separatem Klemmenkasten.

Allgemeine Daten

	Motorgröße		
	063...132	**160...180**	**225**
Ausführung	1~ oder 3~	1~ oder 3~	3~
Schutzart	IP66		
Wärmeklasse	F		
Betriebsart	S1		

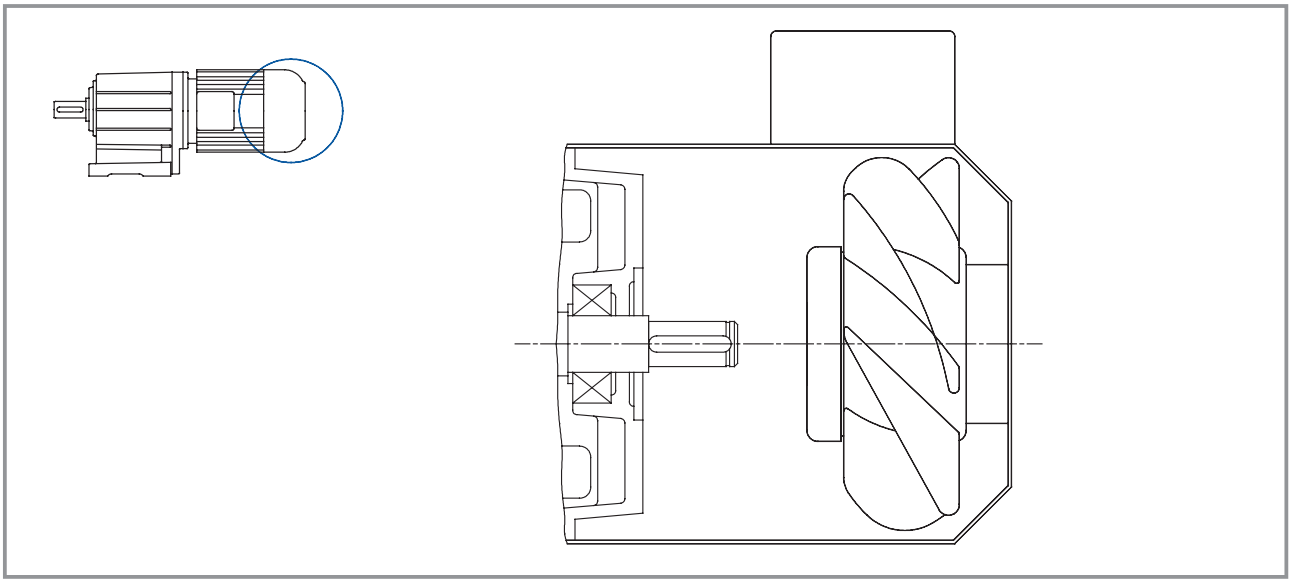

Bemessungsdaten

Motorgröße	Ausführung	Anschluss	50 Hz P_N [W]	50 Hz U_N [V]	50 Hz I_N [A]	60 Hz P_N [W]	60 Hz U_N [V]	60 Hz I_N [A]	Gewicht m [kg]
063	1~		27	230-277	0,10	38	230-277	0,11	2
	3~	Y	29	380-500	0,05	32	380-575	0,06	
	3~	Δ	29	220-290	0,10	32	220-332	0,10	
071	1~		28	230-277	0,10	41	230-277	0,12	2,1
	3~	Y	30	380-500	0,05	33	380-575	0,06	
	3~	Δ	30	220-290	0,10	33	220-332	0,10	
080	1~		29	230-277	0,11	44	230-277	0,13	2,3
	3~	Y	31	380-500	0,05	34	380-575	0,06	
	3~	Δ	31	220-290	0,10	34	220-332	0,10	
090	1~		71	230-277	0,25	88	230-277	0,25	2,7
	3~	Y	85	380-500	0,16	90	380-575	0,15	
	3~	Δ	85	220-290	0,28	90	220-332	0,26	
100	1~		72	230-277	0,25	88	230-277	0,28	3
	3~	Y	86	380-500	0,16	93	380-575	0,16	
	3~	Δ	86	220-290	0,28	93	220-332	0,28	
112	1~		73	230-277	0,26	107	230-277	0,31	3,1
	3~	Y	85	380-500	0,15	94	380-575	0,16	
	3~	Δ	85	220-290	0,27	94	220-332	0,28	
132	1~		115	230-277	0,40	185	230-277	0,59	4,2
	3~	Y	138	380-500	0,24	148	380-575	0,16	
	3~	Δ	138	220-290	0,45	148	220-332	0,24	
160	1~		225	230-277	0,93	-	-	-	6,2
	3~	Y	220	380-500	0,40	280	380-575	0,51	
	3~	Δ	220	220-290	0,71	280	220-332	0,85	
180	1~		225	230-277	0,93	-	-	-	8
	3~	Y	220	380-500	0,40	280	380-575	0,51	
	3~	Δ	220	220-290	0,71	280	220-332	0,85	
225	3~	Y	200	380-500	0,39	245	380-575	0,42	15
		Δ	200	200-290	0,69	245	200-332	0,85	

Bremsmotoren werden mit Federkraftbremsen ausgerüstet. Der für den Netzbetrieb erforderliche Gleichrichter befindet sich im Klemmenkasten und ist im Lieferumfang enthalten. Der Anschluss zwischen Bremsspule und Gleichrichter ist werksseitig realisiert.

Die Bremsen sind aktiv nach Abschalten der Versorgungsspannung (Ruhestromprinzip). Der Luftspalt wird werksseitig eingestellt und kann bei Verschleiß nachgestellt werden. Der Reibbelag ist so dimensioniert, dass die Bremse mindestens 5-mal nachgestellt werden kann.

Prinzipdarstellung

Position	Bezeichnung	Position	Bezeichnung
1	Magnetteil	4	Rotor
2	Ankerscheibe	5	Reibblech
3	Nabe	6	Bremshandlüfthebel (Option)

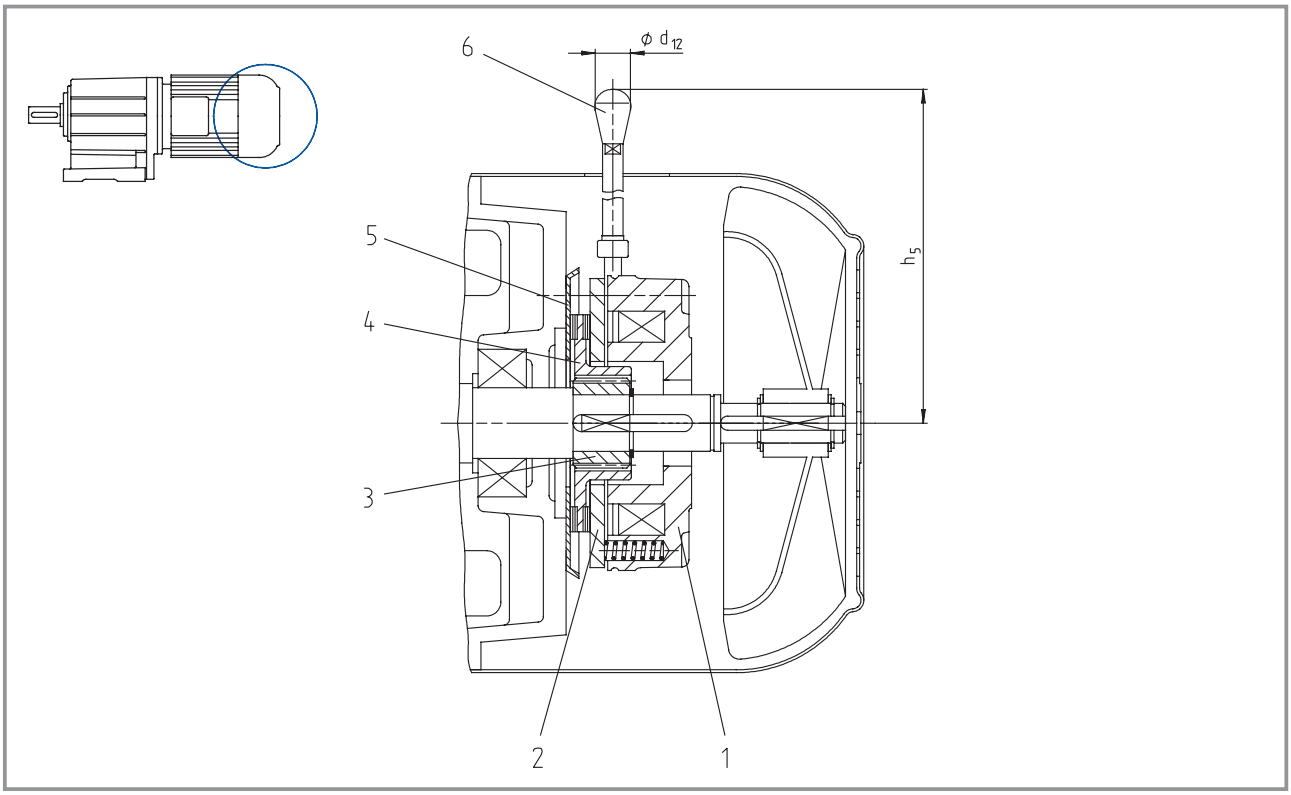

Federkraftbremsen-größe	d_{12}	h_5	Federkraftbremsen-größe	d_{12}	h_5
06	13	107	**16**	24	240
08	13	116	**18**	24	279
10	13	132	**20**	24	319
12	13	161	**25**	24	445
14	24	195			

Maße in [mm]

Allgemeine Daten

Ausführung	Einscheiben-Federkraftbremse
Funktionsprinzip	Bremsmoment im stromlosen Zustand
Schutzart	ohne Bremshandlüfthebel IP55 mit Bremshandlüfthebel IP54
Wärmeklasse	F
Reibbeläge	asbestfrei, verschleißarm
Option	► Bremshandlüfthebel ► geräuscharm (vorgeschrieben bei Umrichterbetrieb, Resolver- oder Inkrementalgeberanbau) ► Bremsmoment einstellbar

Bemessungsdaten und Kombinationsmöglichkeiten

Motorgröße	Bremsengröße								
	06	08	10	12	14	16	18	20	25
063	●								
071	●								
071C42	●	● 3)							
080		● 1)							
080C42		● 1)	● 1)						
090		●	● 1)						
100			●	● 1) 2)					
100C□1				● 1)					
112				●	● 1) 2)				
132					●	● 1)			
160-22						●	●		
160-32							●		
180							●	●	
225									●

1) Bei Ausführung Handrad oder 2. Wellenende nur ohne Einstellring möglich.

2) Bei Ausführung mit Resolver oder Impulsgeber nur ohne Einstellring möglich.

3) Bei Ausführung Handrad oder 2. Wellenende ist diese Kombination nicht möglich.

Bemessungsdaten

Reibbelag: Verschleißarm		Bremsengröße								
		06	08	10	12	14	16	18	20	25
$P_{B\ 20°}$	[W]	20	25	30	40	50	55	85	100	110
M_B	bei Δ n_1 und Q_E in ( )									
	100 min^{-1} [Nm, (KJ)]	**4** (3)	**8** (7,5)	**16** (12)	**32** (24)	**60** (30)	**80** (36)	**150** (60)	**240** (80)	**400** (120)
	1000 min^{-1} [Nm, (KJ)]	**3,7** (3)	**7,2** (7,5)	**14** (12)	**28** (24)	**51** (30)	**67** (36)	**122** (60)	**191** (80)	**308** (120)
	1200 min^{-1} [Nm, (KJ)]	**3,7** (3)	**7,1** (7,5)	**14** (12)	**27** (24)	**50** (30)	**65** (36)	**119** (60)	**186** (80)	**300** (120)
	1500 min^{-1} [Nm, (KJ)]	**3,6** (3)	**6,9** (7,5)	**14** (12)	**27** (24)	**49** (30)	**63** (36)	**116** (60)	**181** (24)	**291** (36)
	1800 min^{-1} [Nm, (KJ)]	**3,5** (3)	**6,8** (7,5)	**13** (12)	**26** (24)	**48** (30)	**62** (36)	**113** (36)		
	3000 min^{-1} [Nm, (KJ)]	**3,3** (3)	**6,3** (7,5)	**13** (12)	**24** (24)	**45** (18)	**58** (11)	auf Anfrage		
	3600 min^{-1} [Nm, (KJ)]	**3,2** (3)	**6,2** (7,5)	**12** (12)	**24** (7)					
Q_{BW}	[10^6 J]	85	160	200	530	570	725	1160	1750	2650
$S_{hü}$	[h^{-1}]	79	50	40	30	28	27	20	19	15
J_B	[10^{-3} kgm^2]	0,015	0,061	0,20	0,45	0,63	1,5	2,9	7,3	20,0
m	[kg]	0,9	1,5	2,6	4,2	5,8	8,7	12,6	19,5	31,0

$P_{B\ 20°}$ = Leistung der Spule bei 20 °C in Watt, Abweichung bis zu +10 % in Abhängigkeit der gewählten Anschlussspannung möglich.
M_B = Minimales Bremsmoment bei eingelaufenen Reibpartnern.
Q_{BW} = Reibarbeit der Bremse bis zur Wartung
Q_E = Maximale zulässige Bremsarbeit bei einmaliger Schaltung
$S_{hü}$ = Übergangsschalthäufigkeit
J_B = Massenträgheitsmoment der Bremse
m = Gewicht der Bremse

Schaltzeiten

Die Ansprechzeiten und Einfallzeiten der Bremse sind Richtwerte bezogen auf die Nennwerte der Bremse.

Die Verknüpfzeit t1 ist bei wechselstromseitigen Schalten um den Faktor 10 größer.

Drehmoment-Zeitverlauf in Abhängigkeit der Erregerspannung

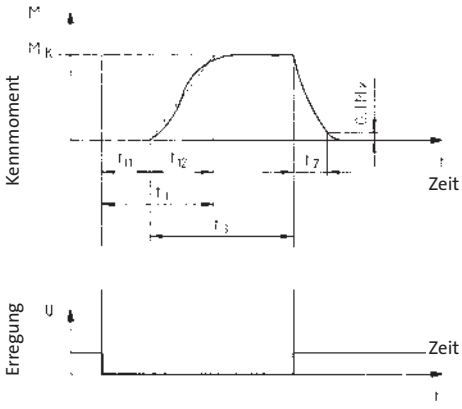

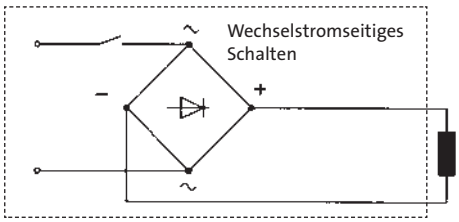

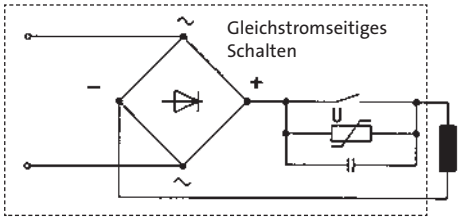

Schaltzeiten		Bremsengröße								
		06	08	10	12	14	16	18	20	25
Gleichstromseitiges Schalten										
t_{11}	[ms]	15	15	28	28	17	27	33	65	110
t_{12}	[ms]	13	16	19	25	25	30	45	100	120
t_1	[ms]	28	31	47	53	42	57	78	165	230
t_2	[ms]	45	57	76	115	210	220	270	340	390

t_{11} = Ansprechverzug beim Verknüpfen
t_{12} = Anstiegszeit des Bremsmomentes
t_1 = Verknüpfzeit
t_2 = Trennzeit
t_3 = Rutschzeit

Zulässige Reibarbeit

$$S_{h,zul} = \frac{-S_{hü}}{ln\left(1-\frac{Q}{Q_E}\right)}$$

$$Q_{zul} = Q_E\,(1-e^{\frac{-S_{hü}}{S_h}})$$

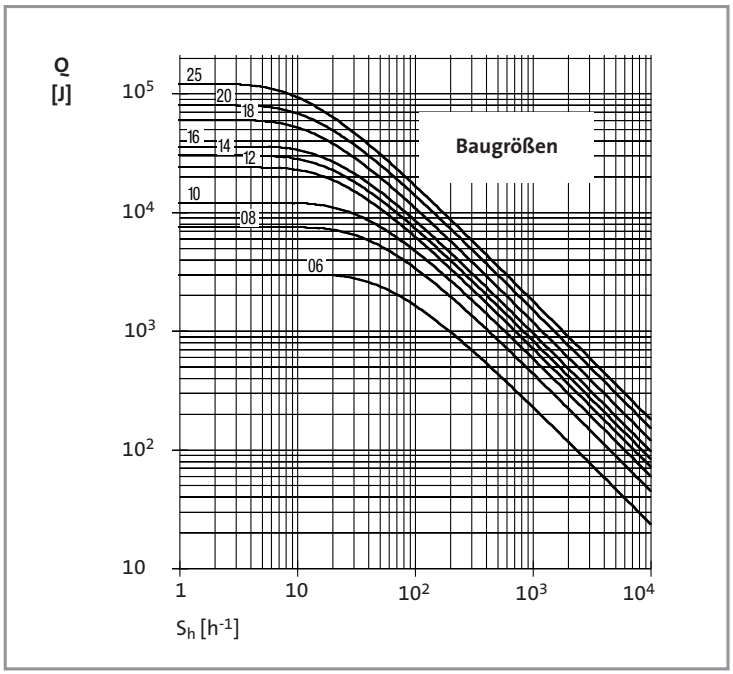

Q = Schaltarbeit
Q_E = Maximale zulässige Bremsarbeit bei einmaliger Schaltung
$S_{hü}$ = Übergangsschalthäufigkeit
S_h = Schalthäufigkeit

Spannungen

Anschluss-spannung	Gleichrichter	Bremsspulen-spannung	Hinweis
DC 24 V	ohne (nur Klemmleiste)	**DC 24 V**	**zum Schutz vor Induktionsspannungsspitzen erforderlich:** - Freilaufdiode (entspricht wechselstromseitigem Schalten) - oder externes Funkenlöschglied (entspricht gleichstromseitigem Schalten)
DC 180 V		**DC 180 V**	
DC 205 V		**DC 205 V**	
AC 230 V	Brückengleichrichter 6-polig (mit 2 Zusatzklemmen im Gleichstromkreis)	**DC 205 V**	- für wechselstromseitiges oder gleichstrom-seitiges Schalten (Funkenlöschglied zum Schutz der Schaltkontakte an den Zusatzklemmen im Gleichrichter integriert)
AC 277 V	Einweggleichrichter 6-polig (mit 2 Zusatzklemmen im Gleichstromkreis)	**DC 127 V**	
AC 400 V		**DC 180 V**	
AC 460 V		**DC 205 V**	
AC 480 V		**DC 215 V**	

Inkrementalgeber

Digitale Istwerterfassung, direkt auswertbar am Lenze Servoumrichter.

Typ	ITD 21 TTL	ITD 21 HTL
Ausführung	Hohlwelleninkrementalgeber	
Schutzart	IP54	
Spannungspegel	TTL	HTL
Impulszahl	512 / 1024 / 2048 Impulse/Umdrehung	
Spuren	2 Spuren, 2 Spuren invers und Nullimpuls	
Versorgungsspannung	DC 5 V ± 5%	DC 8 ... 30 V
Grenzfrequenz	300 kHz	160 kHz
Einsatztemperaturbereich	-20 ... +70 °C	

Resolver

Ständergespeister Resolver mit 2 um 90° versetzten Ständerwicklungen und einer Läuferwicklung mit Transformatorwicklung.

Typ		TS 2651
Ausführung		Bürstenloser Hohlwellenresolver eigengelagert
Schutzart		IP54
Eingangsspannung		10 V Amplitude
Eingangsfrequenz		4 kHz
Übersetzungsverhältnis Ständer/Läufer		0,3 ± 5 %
Läuferimpedanz	Zro	51 Ω + j90 Ω
Ständerimpedanz	Zs0	102 Ω + j150 Ω
Impedanz	Zrs	44 Ω + j76 Ω
Isolationswiderstand		> 10 MΩ bei DC 500 V
Polpaarzahl		1
Maximaler Winkelfehler		± 10 Winkelminuten
Einsatztemperaturbereich		-10 °C ... +150 °C

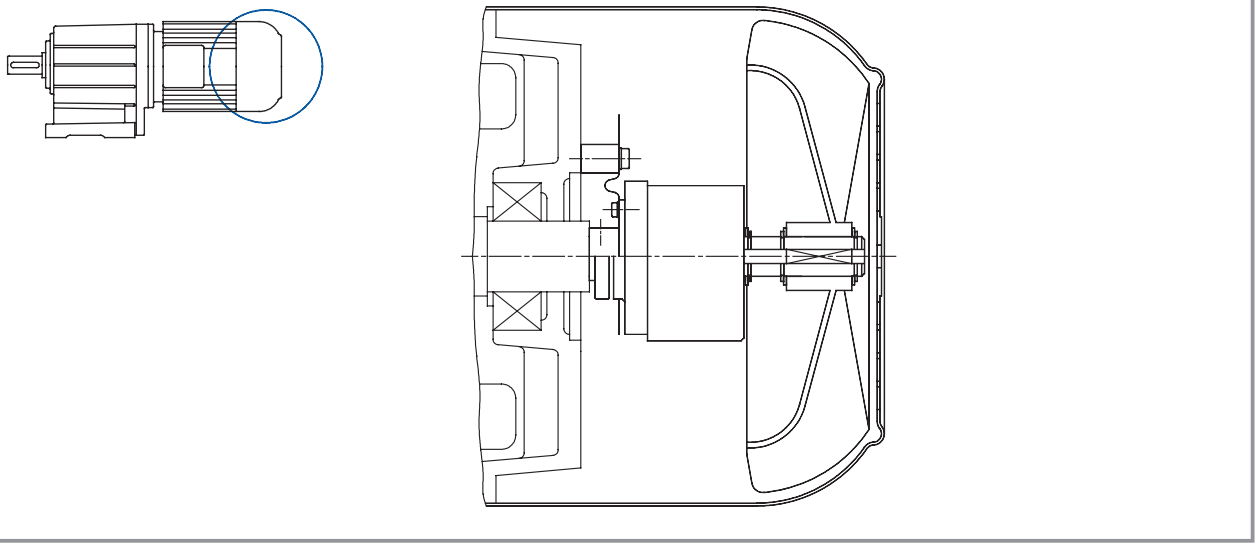

Ausführung	Handrad aus Leichtmetall, glatte Radoberfläche
Funktion	Betrieb manuell: ▶ Notbetrieb ▶ Einrichtbetrieb von Maschinen / Anlagen
Technischer Hinweis	Das erhöhte Massenträgheitsmoment ist bei der Projektierung zu beachten! Bei häufigen Schaltungen, insbesondere bei Drehrichtungswechsel: Bitte Rücksprache

Motorgröße	Durchmesser d [mm]	zusätzliches Massenträgheitsmoment [10^{-3} kgm²]	m [kg]
071	160	1,6	0,6
080	160	1,6	0,6
090	160	1,6	0,6
100	160	1,6	0,6
112	160	1,6	0,6
132	250	13,9	1,8

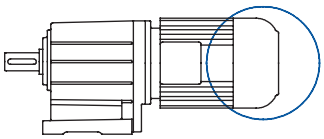

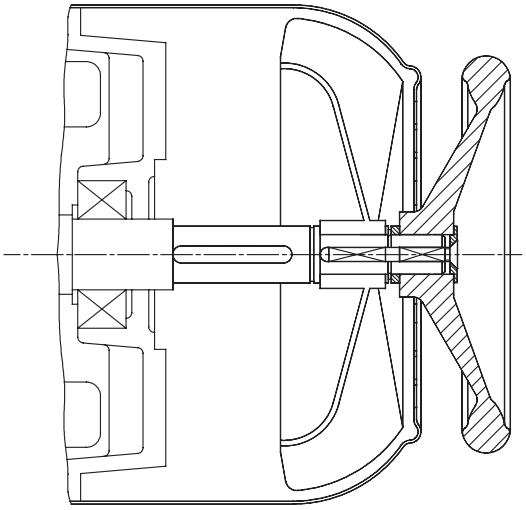

Ausführung	Eigenlüfter aus Grauguss
Funktionsprinzip	Erhöhte Motorschwungmasse für Sanftanlauf /-bremsung
Technischer Hinweis	Das erhöhte Massenträgheitsmoment ist bei der Projektierung zu beachten! Bei häufigen Schaltungen, insbesondere bei Drehrichtungswechsel: Bitte Rücksprache

Motorgröße	zusätzliches Massenträgheitsmoment [10^{-3} kgm^2]	m [kg]
071	1,8	1,2
080	2,9	1,4
090C□1	8,3	2,8
090C32	5,5	2,0
100	7,7	2,5
112	15,3	3,8
132	35,6	6,0

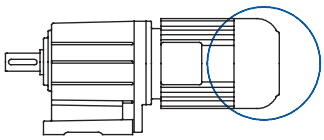

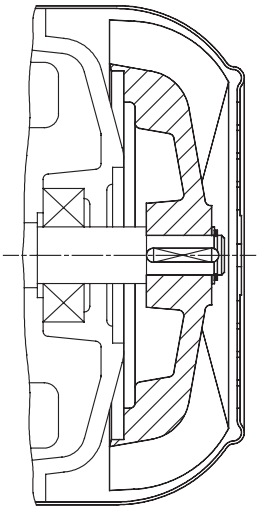

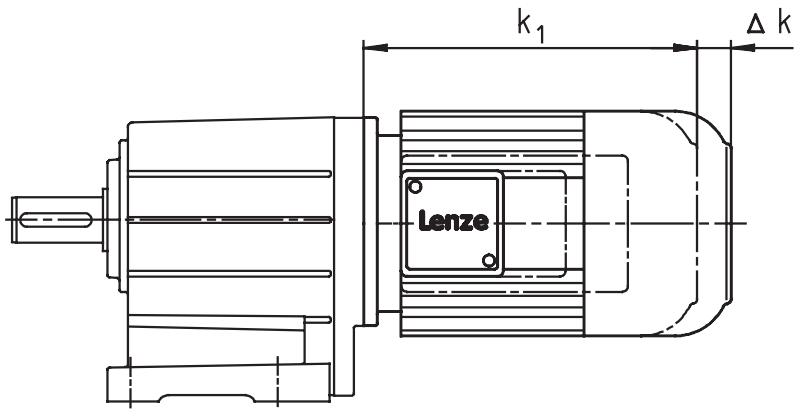

Anbauten	2-polige Motoren						
	063C11 063C31	071C11 071C31	080C11 080C31	090C11 090C31	100C31 100C41	112C31 112C41	132C21
	Δ k						
Eigenlüfter	0	0	0	0	0	0	0
Eigenlüfter mit							
Bremse	40	52	73	70	79	90	109
Bremse + Schwungmasse		52	73	70	79	90	109
Schwungmasse		0	5	0	79	0	0

Anbauten	4-polige Motoren											
	063C02 063C22	063C12 063C32 063C42	071C32 071C42	080C32 080C42	090C32	100C12 100C32	112C22 112C32	132C22 132C32	160-22 160-32	180-22 180-32	180-42	225-12 225-22
	6-polige Motoren											
			071C13 071C33	080C13 080C33								
	Δ k											
selbstgekühlt	0											
selbstgekühlt mit												
Bremse	71											
Bremse + Resolver / Inkrementalgeber	135											
Resolver / Inkrementalgeber	71											
Eigenlüfter		0	0	0	0	0	0	0	0	0	0	0
Eigenlüfter mit												
Bremse		40	52	73	70	79	90	109	96	83	86	137
Bremse + Resolver / Inkrementalgeber		103	96	111	104	101	120	124				
Bremse + Schwungmasse			52	73	70	79	90	109				
Resolver / Inkrementalgeber		56	52	97	86	81	80	102	88			
Schwungmasse			0	5	0	79	0	0				

Maß **k_1** siehe Abmessungen Getriebemotoren

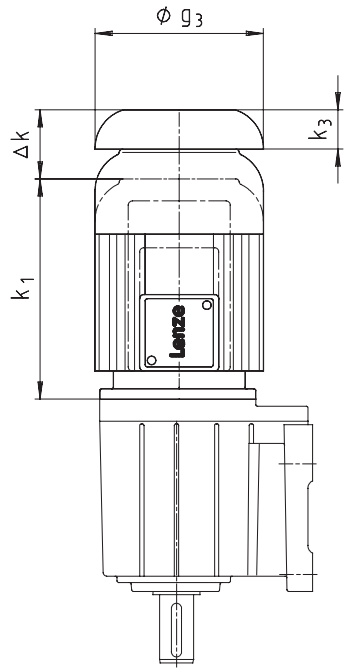

Anbauten	2-polige Motoren						
	063C11 063C31	071C11 071C31	080C11 080C31	090C11 090C31	100C31 100C41	112C31 112C41	132C21
	Δ k						
Eigenlüfter	26	26	26	26	31	31	31
Eigenlüfter mit Schutzdach und Bremse	65	77	98	96	110	121	140
Bremse + Schwungmasse		77	98	96	110	121	140
Schwungmasse		26	31	26	110	31	31
	Schutzdach						
k_3	11	12	16	15	17	18	20
g_3	123	138	156	176	194	218	257

Anbauten	4-polige Motoren								
	063C02 063C22	063C12 063C32 063C42	071C32 071C42	080C32 080C42	090C32	100C12 100C32	112C22 112C32	132C22 132C32	160-22 160-32
	6-polige Motoren								
			071C13 071C33	080C13 080C33					
	Δ k								
selbstgekühlt mit Schutzdach und Bremse	97								
Bremse + Resolver / Inkrementalgeber	160								
Resolver / Inkrementalgeber	97								
Eigenlüfter mit Schutzdach		26	26	26	26	31	31	31	37
Eigenlüfter mit Schutzdach und Bremse		65	77	98	96	110	121	140	132
Bremse + Resolver / Inkrementalgeber		129	122	137	130	132	151	155	
Bremse + Schwungmasse			77	98	96	110	121	140	
Resolver / Inkrementalgeber		82	77	123	112	112	111	133	124
Schwungmasse			26	31	26	110	31	31	
	Schutzdach								
k_3	11	11	12	16	15	17	18	20	25
g_3	123	138	138	156	176	194	218	257	310

Maß k_1 siehe Abmessungen Getriebemotoren

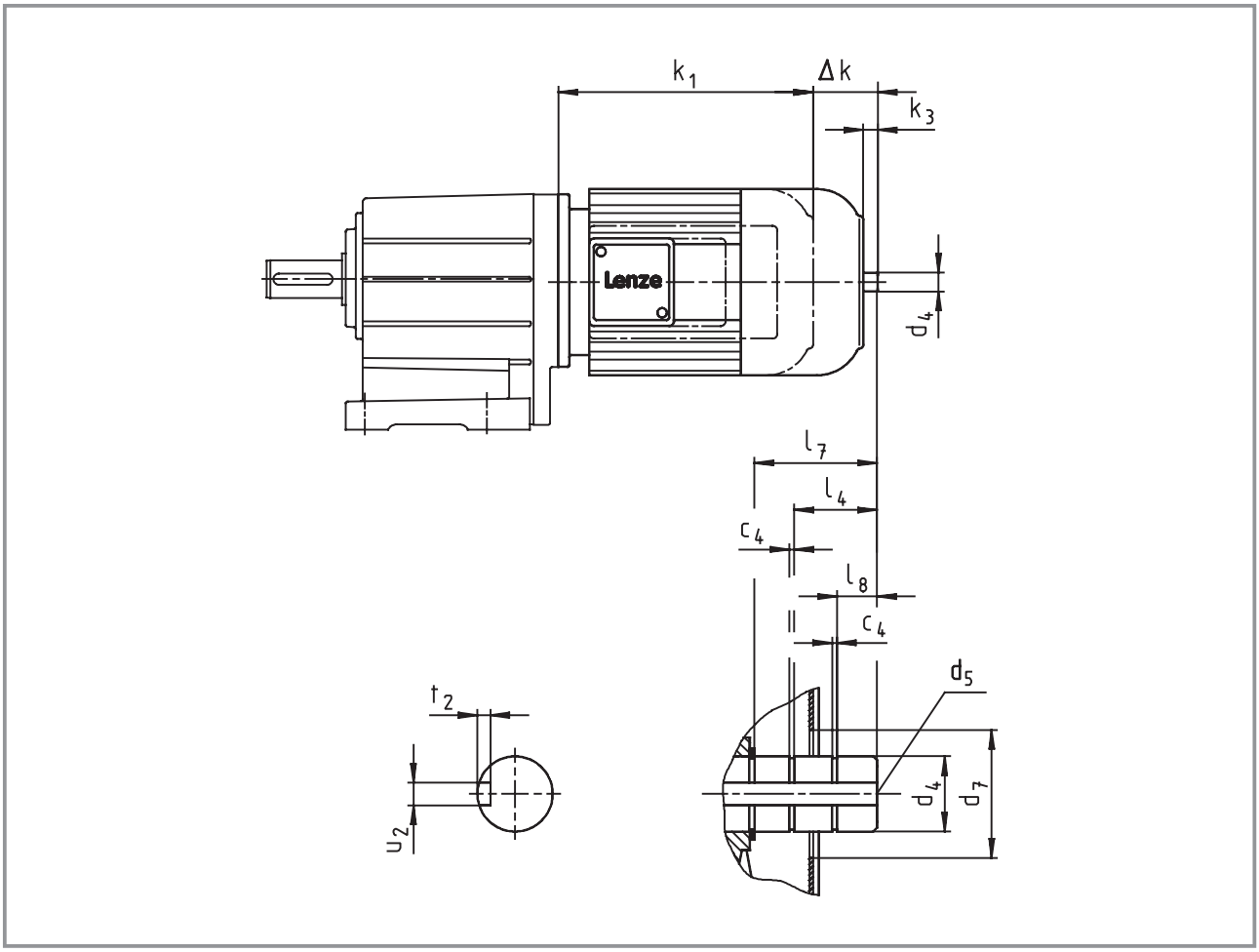

Anbauten	2-polige Motoren					
	071C11 071C31	080C11 080C31	090C11 090C31	100C31 100C41	112C31 112C41	132C21
	Δ k					
Eigenlüfter mit 2. Wellenende Eigenlüfter mit 2. Wellenende und Bremse Schwungmasse	47	68	57	71	84	101
	2. Wellenende					
k_3	11,0	9,0	9,0	18,5	16,0	24,5
c_4	1,1	1,3	1,3	1,3	1,3	1,6
d_4	14 h6	19 j6	20 j6	25 j6	25 j6	30 j6
d_5	M5	M6	M6	M10	M10	M10
d_7 [1)]	34	34	34	34	34	48
l_4	-	-	-	17	17	24,5
l_7	19	19	19,5	32,5	28,5	42
l_8	3	4,5	5,5	10,5	7	8,5
u_2	5	6	6	8	8	8
t_2	3	3,5	3,5	4	4	4

[1)] Lüfterhaubenöffnung ist im Betrieb durch geeignete Maßnahmen berührsicher abzudecken

Maß **k_1** siehe Abmessungen Getriebemotoren

Maße in [mm]

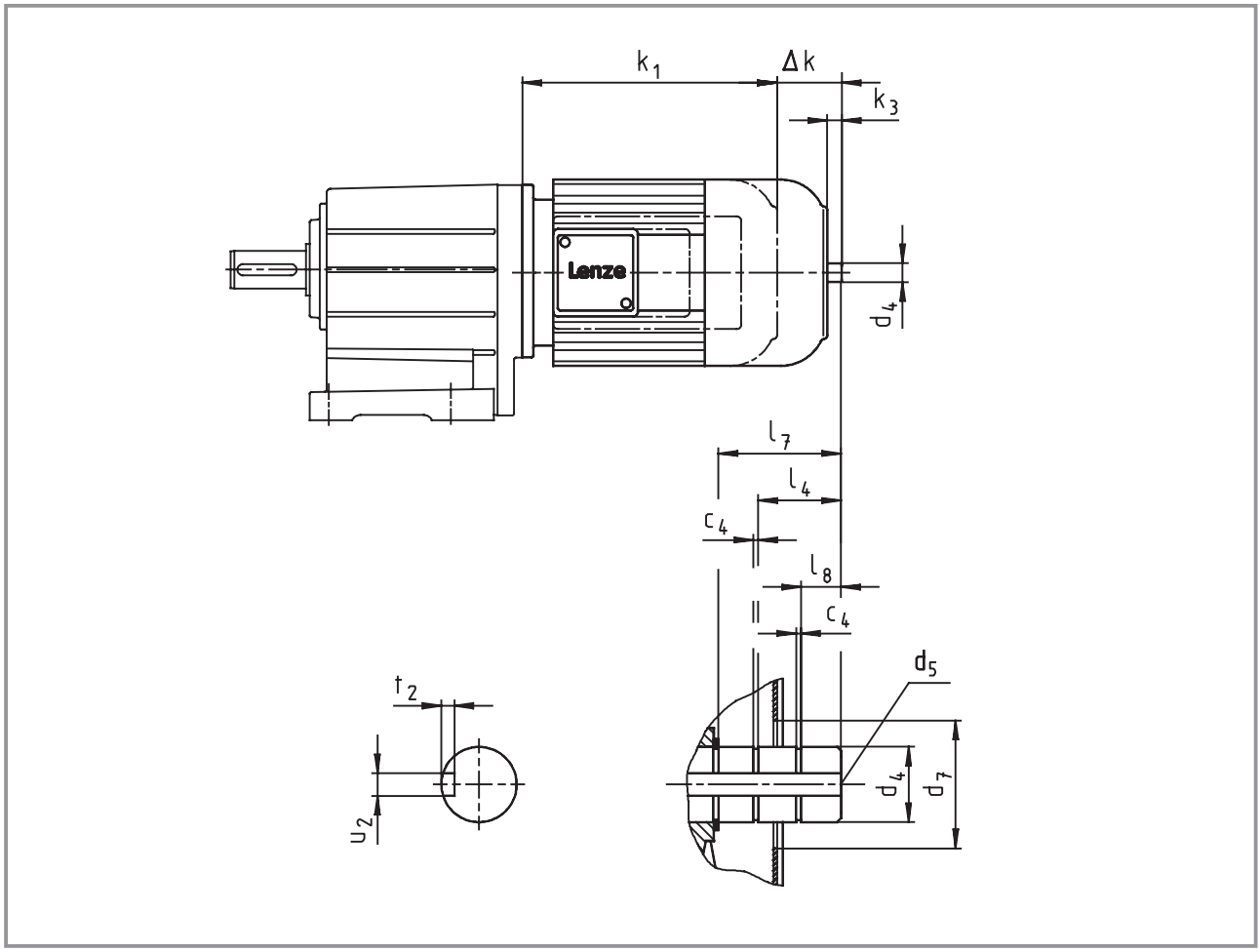

Anbauten	4-polige Motoren					
	071C32 071C42	080C32 080C42	090C32	100C12 100C32	112C22 112C32	132C22 132C32
	6-polige Motoren					
	071C13 071C33	080C13 080C33				
	Δ k					
Eigenlüfter mit 2. Wellenende	47	68	57	71	84	101
Eigenlüfter mit 2. Wellenende und Bremse						
Schwungmasse						
	2. Wellenende					
k_3	11,0	9,0	9,0	18,5	16,0	24,5
c_4	1,1	1,1	1,1	1,3	1,3	1,6
d_4	14 h6	14 h6	14 h6	20 j6	20 j6	30 j6
d_5	M5	M5	M5	M6	M6	M10
d_7 1)	34	34	34	34	34	46
l_4	-	-	-	17	17	24,5
l_7	19	19	19	32,5	28,5	42
l_8	3	4,5	5	10,5	7	8,5
u_2	5	5	5	6	6	8
t_2	3	3	3	3,5	3,5	4

1) Lüfterhaubenöffnung ist im Betrieb durch geeignete Maßnahmen berührsicher abzudecken

Maß k_1 siehe Abmessungen Getriebemotoren

Maße in [mm]

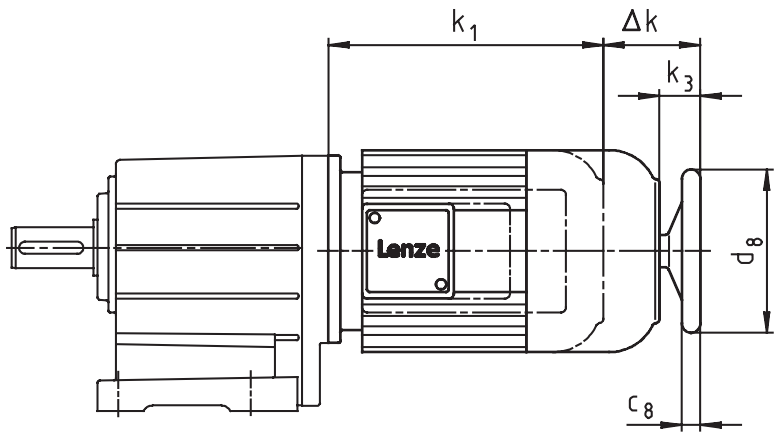

Anbauten	4-polige Motoren					
	071C32 071C42	080C32 080C42	090C32	100C12 100C32	112C22 112C32	132C22 132C32
	6-polige Motoren					
	071C13 071C33	080C13 080C33				
	Δ k					
Eigenlüfter mit Handrad Eigenlüfter mit Handrad und Bremse Schwungmasse	70	91	80	94	107	126
	Handrad					
k_3	34	32	32	42	39	50
c_8	18	18	18	18	18	26
d_8	160	160	160	160	160	250

Maß k_1 siehe Abmessungen Getriebemotoren

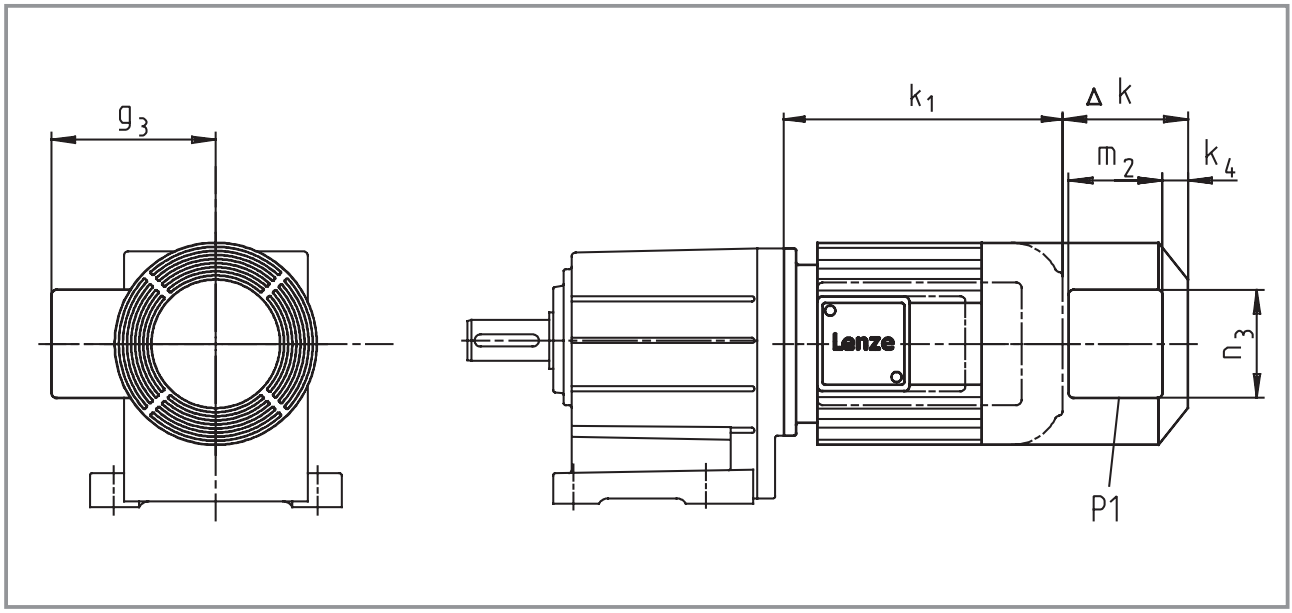

Anbauten	2-polige Motoren						
	063C11 063C31	071C11 071C31	080C11 080C31	090C11 090C31	100C31 100C41	112C31 112C41	132C21
	Δ k						
Fremdlüfter	130	128	128	127	109	102	115
Fremdlüfter mit Bremse	170	165	184	180	170	183	201
	Fremdlüfterklemmenkasten						
k_4	12	12	12	22	22	22	32
g_3	115	122	131	141	150	162	182
m_2	96						
n_3	106						
P1	1x M16x1,5						

Anbauten	4-polige Motoren										
	063C12 063C32 063C42	071C32 071C42	080C32 080C42	090C32	100C12 100C32	112C22 112C32	132C22 132C32	160-22 160-32	180-22 180-32	180-42	225-12 225-22
	6-polige Motoren										
		071C13 071C33	080C13 080C33								
	Δ k										
Fremdlüfter	130	128	128	127	109	102	115	123	108	113	118
Fremdlüfter mit Bremse	170	165	184	180	170	183	201	235	225	228	318
Bremse + Resolver / Inkrementalgeber	170	165	184	180	170	183	201	235	225	228	318
Resolver / Inkrementalgeber	130	128	128	127	109	183	201	235	225	228	318
	Fremdlüfterklemmenkasten										
k_4	12	12	12	22	22	22	32	32	32	32	49
g_3	115	122	131	141	150	162	182	209	210	210	250
m_2	96										
n_3	106										
P1	1x M16x1,5										

Maß k_1 siehe Abmessungen Getriebemotoren
Maße in [mm]

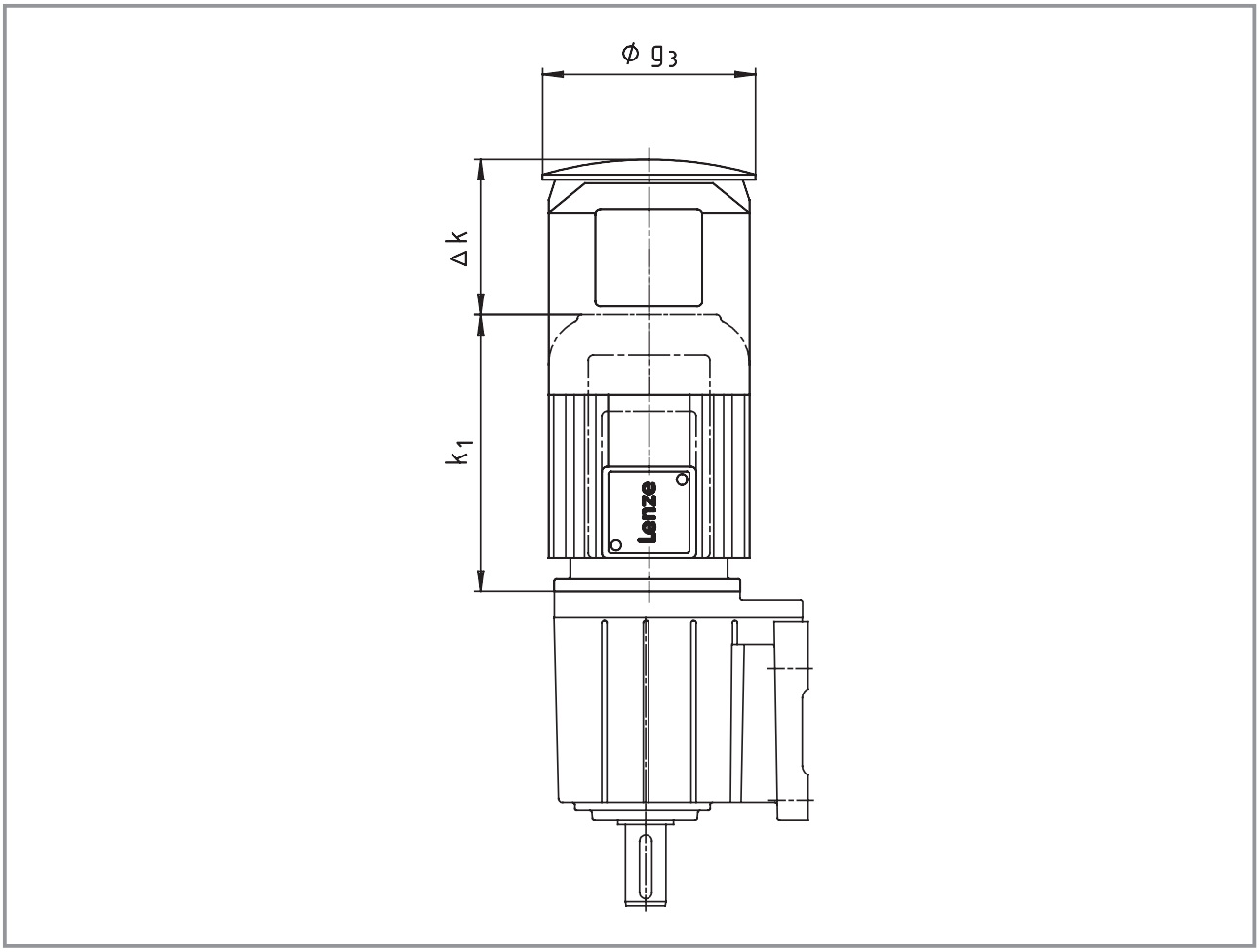

Anbauten	2-polige Motoren						
	063C11 063C31	071C11 071C31	080C11 080C31	090C11 090C31	100C31 100C41	112C31 112C41	132C21
	Δ k						
Fremdlüfter mit Schutzdach	169	165	168	157	137	135	140
Fremdlüfter mit Schutzdach und Bremse	209	202	224	210	198	216	226
	Schutzdach						
g_3	133	150	170	188	210	249	300

Anbauten	4-polige Motoren							
	063C12 063C32 063C42	071C32 071C42	080C32 080C42	090C32	100C12 100C32	112C22 112C32	132C22 132C32	160-22 160-32
	6-polige Motoren							
		071C13 071C33	080C13 080C33					
	Δ k							
Fremdlüfter mit Schutzdach	169	165	168	157	137	135	140	155
Fremdlüfter mit Schutzdach und Bremse	209	202	224	210	198	216	226	267
Bremse + Resolver / Inkrementalgeber	209	202	224	210	198	216	226	267
Resolver / Inkrementalgeber	169	165	168	157	137	216	226	267
	Schutzdach							
g_3	133	150	170	188	210	249	300	338

Maß k_1 siehe Abmessungen Getriebemotoren

Maße in [mm]

Bremshandlüfthebel und Motorklemmenkasten / starttec in gleicher Lage sind bei folgenden Kombinationen nicht möglich:

Anbauten	2-polige Motoren			
	063C31	071C11 071C31	080C11 080C31	090C11 090C31
	Motorklemmenkasten / starttec			
Eigenlüfter mit Bremshandlüfthebel	starttec	starttec	starttec	starttec
Eigenlüfter mit Bremshandlüfthebel und Schwungmasse		starttec	starttec	starttec
2. Wellenende		starttec	starttec	starttec
Fremdlüfter mit Bremshandlüfthebel	starttec	starttec	starttec	starttec

Anbauten	4-polige Motoren				
	063C02 063C22	063C12 063C32 063C42	071C32 071C42	080C32 080C42	090C32
	6-polige Motoren				
			071C13 071C33	080C13 080C33	
	Motorklemmenkasten / starttec				
selbstgekühlt mit Bremshandlüfthebel und Resolver / Inkrementalgeber	KK3				
Eigenlüfter mit Bremshandlüfthebel		starttec	starttec	starttec	starttec
Eigenlüfter mit Bremshandlüfthebel und Resolver / Inkrementalgeber		KK3	KK3	KK3	KK3
Schwungmasse			starttec	starttec	starttec
Handrad / 2. Wellenende			starttec	starttec	starttec
Fremdlüfter mit Bremshandlüfthebel und Resolver / Inkrementalgeber		KK3	KK3	KK3	KK3

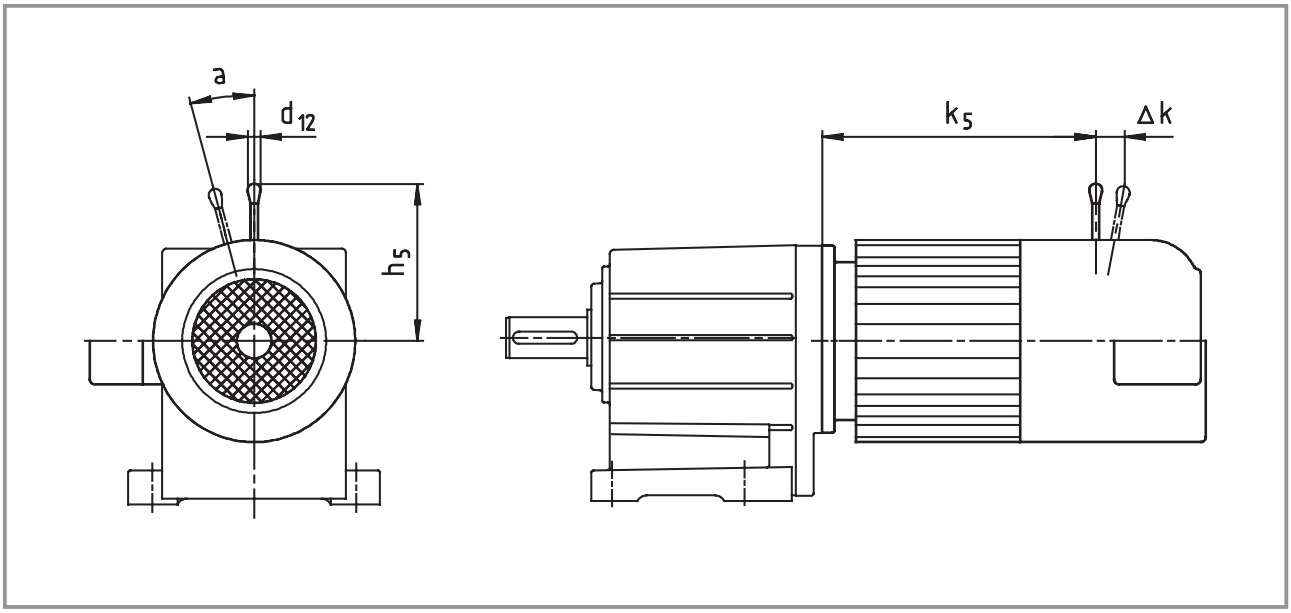

Bremsen-größe	d_{12}	h_5	Δk	2-polige Motoren								
					063C11 063C31	071C11 071C31		080C11 080C31		090C11 090C31		100C31 100C41
				4-polige Motoren								
				063C02 063C22	063C12 063C32 063C42	071C32	071C42	080C32	080C42	090C32	100C12 100C32	
				6-polige Motoren								
						071C13 071C33		080C13 080C33				
				a								
				0°	0°	0°	0°	0°	0°	0°	0°	0°
				k_5								
06	13	107	29	185	173	186	186					
08	13	116	27				187	207	207	245		
10	13	132	28						218	256	279	
12	13	161	37								281	281

Bremsen-größe	d_{12}	h_5	Δk	2-polige Motoren								
				112C31	112C41	132C21						
				4-polige Motoren								
				112C22	112C32	132C22 132C32	160-22	160-32	180-22 180-32	180-42	225-12	225-22
				a								
				0°	0°	0°	0°	0°	0°	0°	0°	0°
				k_5								
12	13	161	37	292	336							
14	24	195	41	296	340	373						
16	24	240	55			377	420					
18	24	279	59				423	467	539	596		
20	24	319	74						546	603		
25	24	445	103								643	668

Maße in [mm]

Lenze in aller Welt

Lenze AG
Postfach 10 13 52
D-31763 Hameln
Telefon +49 (0)51 54/82-0
Telefax +49 (0)51 54/82-28 00
E-Mail: Lenze@Lenze.de
Internet: www.Lenze.com

Lenze Drive Systems GmbH
Postfach 10 13 52, D-31763 Hameln
Telefon +49 (0)51 54 / 82-0
Telefax +49 (0)51 54 / 82-28 00

Lenze GmbH & Co KG Anlagenbau
Buchenweg 1
D-31855 Aerzen
Telefon +49 (0)51 54 / 82-0
Telefax +49 (0)51 54 / 82-21 00

Lenze GmbH & Co KG Kleinantriebe
Hans-Lenze-Straße 1
D-32699 Extertal
Telefon +49 (0)51 54 / 82-0
Telefax +49 (0)51 54 / 82-14 85

Lenze Service GmbH
Breslauer Straße 3
D-32699 Extertal

Mechanical Drives
Telefon +49 (0)51 54 / 82-16 26
Telefax +49 (0)51 54 / 82-13 96

Electronic Drives
Telefon +49 (0)51 54 / 82-11 11
Telefax +49 (0)51 54 / 82-11 12

Service Helpline
+49 (0)180 5 20 24 26

Lenze Verbindungstechnik GmbH
Ipf-Landesstraße 1
A-4481 ASTEN
Telefon +43 (0)72 24 / 21 1-0
Telefax +43 (0)72 24 / 21 19 98

Lenze DETO Drive Systems GmbH & Co KG
Gewerbepark Süd 11
A-6330 Kufstein
Telefon +43 (0)53 72 / 6 53 15-200
Telefax +43 (0)53 72 / 6 53 15-299

Lenze Digitec Controls GmbH
Grünstraße 36
D-40667 Meerbusch
Telefon +49 (0)21 32 / 99 04-0
Telefax +49 (0)21 32 / 7 21 90

Schmidhauser AG
Obere Neustrasse 1
CH-8590 Romanshorn
Telefon +41 (0)71 466 11 11
Telefax +41 (0)71 466 11 10

encoway GmbH
Buschhöhe 2
D-28357 Bremen
Telefon +49 (0)4 21 / 2 46 77-0
Telefax +49 (0)4 21 / 2 46 77-10

DEUTSCHLAND/GERMANY

Lenze Vertrieb GmbH
Ludwig-Erhard-Straße 52-56
D-72760 Reutlingen
Telefon +49 (0)71 21 / 9 39 39-0
Telefax +49 (0)71 21 / 9 39 39-29

Region Nord
Dornenpark 1
31840 Hessisch Oldendorf
Telefon (0 51 52) 90 36-0
Telefax (0 51 52) 90 36-33/44/55

Region West
Postfach 10 12 20
47497 Neukirchen-Vluyn
Kelvinstraße 7
47506 Neukirchen-Vluyn
Telefon (0 28 45) 95 93-0
Telefax (0 28 45) 95 93 93

Region Mitte/Ost
Postfach 1463
35724 Herborn
Austraße 81
35745 Herborn
Telefon (0 27 72) 95 94-0
Telefax (0 27 72) 5 30 79

Region Südwest
Postfach 14 33
71304 Waiblingen
Schänzle 8
71332 Waiblingen
Telefon (0 71 51) 9 59 81 - 0
Telefax (0 71 51) 9 59 81 50

Region Süd
Fraunhoferstraße 16
82152 Martinsried
Telefon (0 89) 89 56 14-0
Telefax (0 89) 89 56 14 14

WELTWEIT/WORLDWIDE

ALGERIA
see FRANCE

ARGENTINA *
E.R.H.S.A.
Girardot 1368, 1427 BUENOS AIRES
Phone +54 (0)11 / 45 54 32 32
Telefax +54 (0)11 / 45 52 36 11

AUSTRALIA *
FCR Motion Technology Pty. Ltd.
Unit 6, Automation Place
38-40 Little Boundary Rd.
LAVERTON NORTH, Vic. 3026
Phone +61 (3) 9362 6800
Telefax +61 (3) 9314 3744

AUSTRIA *
Lenze Antriebstechnik GmbH
Ipf-Landesstraße 1
4481 ASTEN
Phone +43 (0)7224 / 21 0-0
Telefax +43 (0)7224 / 21 09 99

Office Dornbirn:
Lustenauer Straße 64
6850 DORNBIRN
Phone ++43 (0)7224 / 21 0-0
Telefax ++43 (0)7224 / 21 07 299

Office Wr. Neudorf:
Triester Straße 14/109
2351 WR. NEUDORF
Phone ++43 (0)7224 / 21 0-0
Telefax ++43 (0)7224 / 21 07 099

Office Graz:
Seering 8
8141 UNTERPREMSTÄTTEN
Phone ++43 (0)7224 / 21 0-0
Telefax ++43 (0)7224 / 21 07 199

Lenze Verbindungstechnik GmbH
Ipf-Landesstraße 1
4481 ASTEN
Phone +43 (0)7224 / 21 1-0
Telefax +43 (0)7224 / 21 19 98

Lenze Anlagentechnik GmbH
Mühlenstraße 3
4470 ENNS
Phone +43 (0)7223 / 886-0
Telefax +43 (0)7223 / 886-997

BELARUS
see POLAND

BELGIUM *
Lenze b.v.b.a
Noorderlaan 133
bus 15, 2030 ANTWERPEN
Phone +32 (0)3 / 54 26 20 0
Telefax +32 (0)3 / 54 13 75 4

BOSNIA-HERZEGOVINA
see AUSTRIA

BRAZIL *
AC Control Ltda
Rua Gustavo da Silveira 1199
Vila Sta. Catarina
SÃO PAULO – S.P. 04376-000
Phone +55 (11) 55 64 65 79 ramal: 214
Telefax +55 (11) 56 79 75 10

BULGARIA
see MACEDONIA

CANADA *
see USA

CHILE
Sargent S.A.
Tecnica Thomas C. Sargent
S.A.C.é.I., Casilla 166-D
SANTIAGO DE CHILE
Phone +56 (0)2 / 51 03 000
Telefax +56 (0)2 / 69 83 989

CHINA *
Lenze Mechatronic Drives
(Shanghai) Co. Ltd.
50 B, 199 North Ri Ying Road,
Waigaoqiao FTZ
SHANGHAI, 200131
Phone +86-21-5046 0848
Telefax +86-21-5046 2833

Shanghai Office
Rm. 2905, Nanzheng Mansion
No. 580, Nanjingxi Road
SHANGHAI, 200041
Phone +86-21-5228 2233
Telefax +86-21-6267 7975

Beijing Office
Shengfu Mansion, Rm. 1830, No. 37,
Maizidian Road, Chaoyang District,
BEIJING, 100026
Phone +86-10-8527 6898
Telefax +86-10-8527 6899

COLOMBIA
Casa Sueca, S.A.
Calle 52 1N-74
CALI
Phone +57 -2- 682 0444
Telefax +57 -2- 683 1411

CROATIA
Lenze Antriebstechnik GmbH
Predstavnista Zagreb
Ulica Grada Gospica 3
HR-1000 ZAGREB
Phone +385-1-2 49 80 56
Telefax +385-1-2 49 80 57

CZECH REPUBLIC
Lenze, s.r.o.
Central Trade Park D1
396 01 HUMPOLEC
Phone +420 565 507-111
Telefax +420 565 507-399

Büro Červený Kostelec:
17. listopadu 510
549 41 ČERVENÝ KOSTELEC
Phone +420 491 467-111
Telefax +420 491 467-166

DENMARK *
Lenze A/S
Vallensbækvej 18A, 2605 BRØNDBY
Phone +45 / 46 96 66 66
Telefax +45 / 46 96 66 60
24 stunde service +45 / 40 93 04 11

Buero Jylland: Lenze A/S
Langhøjvej 1, 8381 TILST
Phone +45 / 46 96 66 66
Telefax +45 / 46 96 66 80

EGYPT
WADI Co. for technologies
and development
P.O.Box 209, new center Ramses
11794 CAIRO, Egypt
11 Syria St., Mohandessin
GIZA, Egypt
Phone +20 (2) 347 6842
Telefax +20 (2) 347 6843

ESTONIA
see FINLAND

FINLAND *
Lenze Drives
Rykmentintie 2 b
20810 TURKU
Phone +358 2 2748 180
Telefax +358 2 2748 189

FRANCE *
Lenze S.A.
Siège
ZI des Mardelles
44 Rue Blaise Pascal
93600 AULNAY-SOUS-BOIS

Services Commerciaux
Phone 0 825 086 036
Telefax 0 825 086 346

Centre de formation
E-Mail : semin.sidonie@lenze.fr

Questions générales / documentation
E-Mail : info@lenze.fr

Service Après-vente / assistance en ligne
Helpline 24/24 : 0 825 826 117
E-Mail : helpline@lenze.fr

Agences en France
Région France Nord :
ZI des Mardelles
44 Rue Blaise Pascal
93600 AULNAY-SOUS-BOIS

Nantes
44000 NANTES

Strasbourg
67870 GRIESHEIM près MOLSHEIM

Rouen
76500 ELBEUF

Région France Sud :
Parc Technologique
97, allée Alexandre Borodine
Immeuble le Douglas 2
69800 SAINT PRIEST

Toulouse
31400 TOULOUSE

Agen
47270 SAINT-PIERRE de CLAIRAC

GREECE
George P. Alexandris S.A.
12K. Mavromichali Str.
185 45 PIRAEUS
Phone +30 (0)210 / 41 11 84 15
Telefax +30 (0)210 / 4 11 81 71
4 12 70 58

183 Monastiriou Str.
546 27 THESSALONIKI
Phone +30 (0)310 / 5 56 65 04
Telefax +30 (0)310 / 51 18 15

HUNGARY *
Lenze Antriebstechnik
Handelsgesellschaft mbH
2040 BUDAÖRS
Gyár utca 2., P.O.Box 322.
Phone +36 (0)23 / 501-320
Telefax +36 (0)23 / 501-339

ICELAND
see DENMARK

INDIA
Lenze Mechatronics Pvt. Ltd.
Indo German Technology Park
Survey No. 297, 298, 299
Village - Urawade
Taluka - Mulshi (Pirangut)
PUNE - 412108
Phone +91-20-22922908
+91-20-22923065
+91-20-66524625
Telefax +91-20-66740491

Kolkata Sales office
Block No. 81, 8th Floor
Circular Court, 8 A.J.C. Bose Road
KOLKATA - 700017
Phone +91-33-22893161
Telefax +91-33-22893162

New Delhi Sales office
Flat No - 101, Padma Tower - II
22, Rajendra Place
NEW DELHI - 110008
Phone +91-11-45062113/114
Telefax +91-11-45062315

INDONESIA

see MALAYSIA

IRAN

Tavan Ressan Co. Ltd.
P.O.Box. 19395-5177
No. 44, Habibi St., South Dastour St.,
Sadr EXP'Way, TEHRAN 19396
Phone +98 212 / 260 26 55
260 67 66
260 92 99
Telefax +98 212 / 200 28 83

ISRAEL *

Zeev Melcer LTD
P.O.B. 10011, HAIFA BAY 26110
36 Yosef Levi St., Kiriat Bialik
Phone +972 4 8757037
Telefax +972 4 8146109

ITALY *

Lenze Gerit S.r.l.
Viale Monza 338
20128 MILANO
Phone +39 02 / 270 98.1
Telefax +39 02 / 270 98 290

JAPAN *

Miki Pulley Co., Ltd.
1-39-7 Komatsubara, Zama-city
KANAGAWA 228-8577
Phone +81 (0)462 / 58 16 61
Telefax +81 (0)462 / 58 17 04

LATVIA

see LITHUANIA

LEBANON

I. Network Automation s.a.l.
Ground floor - United insurance building
Facing Mercedes Show room
Dora - High Way
BEIRUT-METEN
P.O.Box 835 - Jounieh - Lebanon
Phone +961-1-249562
Telefax +961-1-249563

LITHUANIA

Lenze UAB
Breslaujos g.3, 44403 KAUNAS
Phone +370 37 407174
Telefax +370 37 407175

LUXEMBOURG *

see BELGIUM

MACEDONIA

Lenze Antriebstechnik GmbH
Pretstavnistvo Skopje
ul. Nikola Rusinski 3/A/2, 1000 SKOPJE
Phone +389 2 30 90 090
Telefax +389 2 30 90 091

MALAYSIA

Lenze S.E.A. Sdn Bhd
No. 28 Jalan PJU 3/47
Sunway Damansara, Technology Park
47810 PETALING JAYA
SELANGOR DARUL EHSAN
Phone +60 3 7803 1428
Telefax +60 3 7806 3728

MAURITIUS

Automation & Controls Engineering Ltd
3, Royal Road, Le Hochet, Terre Rouge
MAURITIUS
Phone +230 248 8211
Telefax +230 248 8968

MEXICO

Automatización y Control
de Energía S.A. de C.V.
Av. 2 No. 89 Esq Calle 13
Col. San Pedro de los Pinos
C.P. 03800 MEXICO D.F.
Phone +52 (55) 2636-3540
Telefax +52 (55) 2636-3541

MOROCCO

GUORFET G.T.D.R
Automatisation Industrielle
Bd Chefchaouni Route 110 km, 11.500
No. 353-Aîn-Sabaâ
CASABLANCA
Phone +212/22-35 70 78
Telefax +212/22-35 71 04

NETHERLANDS *

Lenze B.V., Postbus 31 01
5203 DC 's-HERTOGENBOSCH
Ploegweg 15
5232 BR 's-HERTOGENBOSCH
Phone +31 (0)73 / 64 56 50 0
Telefax +31 (0)73 / 64 56 51 0

NEW ZEALAND *

Tranz Corporation
343 Church Street
P.O. Box 12-320, Penrose
AUCKLAND
Phone +64 (0)9 / 63 45 51 1
Telefax +64 (0)9 / 63 45 51 8

NORWAY *

Dtc- Lenze as
Stallbakken 5, 2005 RAELINGEN
Phone +47 / 64 80 25 10
Telefax +47 / 64 80 25 11

PHILIPPINES

see MALAYSIA

POLAND

Lenze-Rotiw Sp. z o.o.
ul. Roździeńskiego 188b
40-203 KATOWICE
Phone +48 (0)32 / 2 03 97 73
Telefax +48 (0)32 / 7 81 01 80

Lenze Systemy Automatyki Sp. z o.o.
Ul. Rydygiera 47
87-100 TORUŃ
Phone +48 (0)56 / 6 58 28 00
6 45 34 60
6 45 35 70
Telefax +48 (0)56 / 6 45 33 56

PORTUGAL *

Costa Leal el Victor
Electronica-Pneumatica, Lda.
Rua Prof. Augusto Lessa, 269,
Apart. 52053
4202-801 PORTO
Phone +351-22 / 5 50 85 20
Telefax +351-22 / 5 02 40 05

ROMANIA

see AUSTRIA

RUSSIA

Inteldrive
1-ja Buhvostova Street 12/11
Korpus 17-18 Office 213
MOSCOW 107076
Phone +7 495 748 7827
Fax/Tel. +7 495 963 9686

SERBIA-MONTENEGRO

see MACEDONIA

SINGAPORE *

see MALAYSIA

SLOVAC REPUBLIC

ECS Sluzby spol. s.r.o.
Staromlynska 29
82106 BRATISLAVA
Phone +421 2 45 25 96 06
+421 2 45 64 31 47
+421 2 45 64 31 48
Telefax +421 2 45 25 96 06

SLOVENIA

LENZE GmbH, Asten, Avstrija
Podružnica Celje
Kidričeva 24
3000 CELJE
Phone +43 426 46 40
Telefax +43 426 46 50

SOUTH AFRICA *

S.A. Power Services (Pty.) Ltd.
Unit 14, Meadowbrook Business Estates
Jacaranda Ave, Olivedale
Randburg 2158, P.O.Box 1137
RANDBURG 2125
Phone +27(11) 462-8810
Telefax +27(11) 704-5775

SOUTH KOREA *

Hankuk Mechatro Ltd.
Room# 1409
Samhwan officetel 830-295
Beomil-dong, Dong-Gu
PUSAN
Phone +82 (0)51-635-6663
Telefax +82 (0)51-635-6632

SPAIN *

Lenze Transmisiones, S.A. (Headquarter)
Milà i Fontanals, 135-139
08205 SABADELL
Barcelona
Phone +34 937 207 680
Telefax +34 937 120 215

Lenze Delegación Bilbao
P.I. Ibarrabarri. Ed. METRO 2º-E
48940 LEJONA
Vizcaya
Phone +34 944 630 510/ 507
Telefax +34 944 314 196

Lenze Delegación Levante
Cullera, 73 – 4ºD
46035 BENIMAMET
Valencia
Phone +34 963 905 220/335
Telefax +34 963 900 647

Lenze Delegación Madrid
Arturo Soria, 187 – Of. 8
28043 MADRID
Phone +34 915 103 341
Telefax +34 915 102 061

SWEDEN *

Lenze Transmissioner AB
P.O.Box 10 74, Attorpsgatan, Tornby Ind.
58110 LINKÖPING
Phone +46 (0)13 / 35 58 00
Telefax +46 (0)13 / 10 36 23

SWITZERLAND *

Lenze Bachofen AG
Ackerstrasse 45
8610 USTER
Phone +41 (0) 43 399 14 14
Telefax +41 (0) 43 399 14 24

Vente Suisse Romande:
Route de Prilly 25
1023 CRISSIER
Phone +41 (0)21 / 63 72 19 0
Telefax +41 (0)21 / 63 72 19 9

SYRIA

Zahabi Co.
8/5 Shouhadaa Street, P.O.Box 8262
ALEPPO-SYRIA
Phone +963 21 21 22 23 5
Telefax +963 21 21 22 23 7

TAIWAN *

Lenze Taiwan Representative Office
4F, No. 5, Lane 83, Sec. 1
Kuang-Fu Road, San-Chung City
TAIPEI Hsien
Taiwan 241, R.O.C.
Phone +886 / (0)2-2995-8529
Telefax +886 / (0)2-2999-3775

ACE Pillar Co., Ltd.
2F, No. 7, Lane 83, Sec. 1
Kuang-Fu Road, San-Chung City
TAIPEI Sheing
Phone +886 / (0)2-2995-8400
Telefax +886 / (0)2-2995-3466

THAILAND

see MALAYSIA

TUNESIA

AMF Industrielle Sarl
Route de Gremda - Km 0,2
Immeuble El Madina,
Centre Bloc B - 5 ème - appt 52
3002 SFAX
Phone +216 74 403 514
Telefax +216 74 402 516

TURKEY

LSE Elektrik
Elektronik Makina
Otomasyon Mühendislik
Sanayi ve Ticaret Ltd. Şti
Atatürk mah. Cumhuriyet cad.
Yurt sok. No: 7
ÜMRANIYE/İSTANBUL
Phone +90 (0)216 / 316 5138 pbx
Telefax +90 (0)216 / 443 4277

UKRAINE

SV Altera, Ltd.
Lepse ave., 4
KIEV, 03067
Phone +38 044 496 18 88
Telefax +38 044 496 18-18

UNITED ARAB EMIRATES

LPT (FZC)
Executive Suite X4-37
P.O. Box: 9304, SAIF ZONE
SHARJAH AIRPORT INTERNATIONAL
FREE ZONE (SAIF ZONE)
Phone +971 6 5573205
Telefax +971 6 5573206

UNITED KINGDOM/EIRE *

Lenze Ltd.
Caxton Road
BEDFORD MK 41 OHT
Phone +44 (0)1234 / 32 13 21
Telefax +44 (0)1234 / 26 18 15

USA *

AC Technology Corp.
630 Douglas Street
UXBRIDGE, MA 01569
Phone +1 508 / 278-9100
Telefax +1 508 / 278-7873

Lenze Corporation
1730 East Logan Avenue
EMPORIA, KS 66 801
Phone +1 620 / 343-8401
+1 888 / 269-2381
Telefax +1 620 / 342-2595
+1 800 / 469-0931

Lenze DETO Drive Systems USA, LLC
5912 Sterling Drive
HOWELL, MI 48843
Phone +1 517 / 586-4057
Telefax +1 517 / 586-4058

VIETNAM

see MALAYSIA

*** Countries connected to the free expert helpline 008000 24 hours** (008000 24 46877)

Lenze

Gut zu wissen | warum wir für Sie da sind

„Unsere Kunden kommen zuerst. Ihre Zufriedenheit ist unsere Motivation. In Kundenvorteilen denken heißt, durch Zuverlässigkeit Ihre Produktivität zu erhöhen.“

„Die Welt ist unser Markt. Wir entwickeln und produzieren international. Weltweit sind wir in Ihrer Nähe.“

„Sie erhalten von uns genau das, was Sie brauchen – perfekt aufeinander abgestimmte Produkte und Lösungen mit den passenden Funktionen für Ihre Maschinen und Anlagen. Das verstehen wir unter Qualität.“

„Nutzen Sie unser Know-how, das wir seit mehr als 50 Jahren in unterschiedlichen Branchen gesammelt und konsequent in Produkte, Bewegungsfunktionen sowie vorbereitete Branchen-Lösungen umgesetzt haben.“

„Wir identifizieren uns mit Ihren Zielen und streben eine langfristige Partnerschaft an, bei der beide Seiten gewinnen. Kompetente Beratung führt zu passenden Lösungen. Wir sind für Sie da und unterstützen Sie in allen entscheidenden Prozessen.“

Auf unseren Service können Sie sich verlassen. Expertenrat bekommen Sie 24 Stunden an 365 Tagen im Jahr in mehr als 30 Ländern über unsere internationale Helpline 008000 24 Hours (008000 2446877).

www.Lenze.com

13131955

Lenze Drive Systems GmbH · Postfach 10 13 52 · D-31763 Hameln · Technische Änderungen vorbehalten · Printed in Germany 5.2007 · Version 2.0 de · **5 4 3**